Lenovo
ThinkCentre

ThinkCentre neo 55q Gen 6

Lenovo

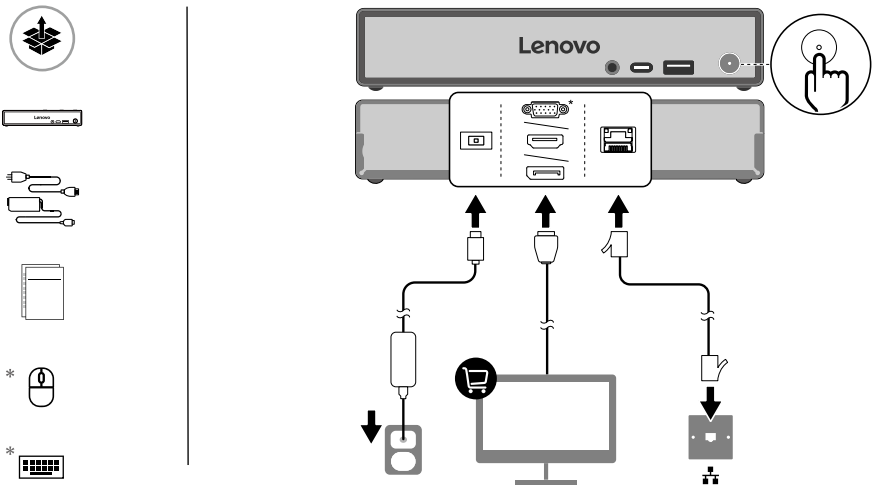

Turn to *User Guide* for USB transfer rates and more product information. I Сведения о скорости передачи данных через интерфейс USB и дополнительную информацию о продукте см. в *Руководстве пользователя*. I USB aktarım hızları ve diğer ürün bilgileri için *Kullanma Kılavuzu*'na bakın. I Докладні відомості про продукт і швидкість передачі даних через USB див. в *Посібнику користувача*. I יש לעיין *במדריך למשתמש* לקבלת מידע בנושא קצב העברה באמצעות חיבור USB ולקבלת מידע נוסף על המוצר. I Келесіге бұрылады *Пайдаланушы Нұсқаулығы* USB тасымалдау жылдамдығы және өнім туралы қосымша ақпарат алу үшін.

* For selected models I В некоторых моделях I Seçili modeller için I Для вибраних моделей I בדגמים נבחרים I Тек бөлектелген үлгілер үшін

User Guide **Access**

Доступ к *Руководству пользователя* | *Kullanma Kılavuzu* Erişimi | Доступ до *Посібника користувача* | *למשתמש המדריך* אל גישה | *Пайдаланушы нұсқаулығына* қол жеткізу

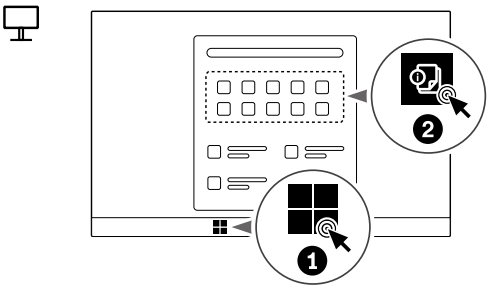

[English]

European Union (EU) / United Kingdom (UK) — radio frequency and power

This radio equipment operates with the following frequency bands and maximum radio-frequency power:

Technology	Frequency band [MHz]	Maximum transmit power
WLAN 802.11b/g/n/ax/be	2400 - 2483.5	< 20 dBm
WLAN 802.11a/n/ac/ax/be	5150 - 5725	< 23 dBm
WLAN 802.11a/n/ac/ax/be	5725 - 5875	< 13.98 dBm
WLAN 802.11ax/be	5945 - 6425	< 23 dBm
Bluetooth BR/EDR/LE	2400 - 2483.5	< 20 dBm

Note: Not all wireless bands may be enabled depending on your product configuration. Usage of this device is limited to indoor locations in the bands 5150 - 5350 MHz and 5945 - 6425 MHz.

[Русский]

Европейский союз (ЕС) и Великобритания — радиочастота и мощность

Это радиооборудование работает в указанных ниже диапазонах частот и с указанной ниже максимальной мощностью радиочастот.

Технология	Диапазон частот [МГц]	Максимальная мощность передачи
WLAN 802.11b/g/n/ax/be	2400 - 2483,5	< 20 дБм
WLAN 802.11a/n/ac/ax/be	5150 - 5725	< 23 дБм
WLAN 802.11a/n/ac/ax/be	5725 - 5875	< 13,98 дБм
Bluetooth BR/EDR/LE	2400 - 2483,5	< 20 дБм

[Türkçe]

Avrupa Birliği (AB) / Birleşik Krallık (BK) - radyo frekansı ve güç

Bu radyo donatısı, aşağıdaki frekans bantları ve maksimum radyo frekansı gücüyle çalışır:

Teknoloji	Frekans bandı [MHz]	Maksimum iletim gücü
WLAN 802.11b/g/n/ax/be	2.400 - 2.483,5	< 20 dBm
WLAN 802.11a/n/ac/ax/be	5.150 - 5.725	< 23 dBm
WLAN 802.11a/n/ac/ax/be	5.725 - 5.875	< 13,98 dBm
WLAN 802.11ax/be	5.945 - 6.425	< 23 dBm
Bluetooth BR/EDR/LE	2.400 - 2.483,5	< 20 dBm

Not: Ürün yapılandırmanıza bağlı olarak tüm kablosuz bantlar etkinleştirilmemiş olabilir. Bu cihazın kullanımı iç mekanlarda 5.150 - 5.350 MHz ve 5.945 - 6.425 MHz bantlarıyla sınırlıdır.

[Українська]

Спрощена декларація про відповідність

Справжнім Lenovo PC HK Limited заявляє, що тип радіообладнання ThinkCentre neo 55q Gen 6 відповідає Технічному регламенту радіообладнання;

Повний текст декларації про відповідність доступний на веб-сайті за такою адресою: http://conf.lenovo.ua/.

Радіообладнання працює в наступних смугах радіочастот та з наступною максимальною потужністю випромінювання даних смуг:

Технологія	Смуги радіочастот (МГц)	Максимальна потужність (дБм)
WLAN 802.11b/g/n/ax	2400 - 2483,5	< 20 дБм
WLAN 802.11a/n/ac/ax	5150 - 5725	< 20 дБм
WLAN 802.11a/n/ac/ax	5725 - 5875	< 13,98 дБм
Bluetooth BR/EDR/LE	2400 - 2483,5	< 20 дБм

[Қазақ]

Еуропалық Одақ (ЕО) / Біріккен Корольдік (БК) — радиожиілік және қуат

Бұл радиожабдық мынадай жиілік ауқымында және ең үлкен радиожиілік қуатымен жұмыс істейді:

Технология	Жиілік ауқымы [МГц]	Ең үлкен сигнал беру қуаты
WLAN 802.11b/g/n/ax/be	2400 - 2483,5	< 20 дБм
WLAN 802.11a/n/ac/ax/be	5150 - 5725	< 23 дБм
WLAN 802.11a/n/ac/ax/be	5725 - 5875	< 13,98 дБм
WLAN 802.11ax/be	5945 - 6425	< 23 дБм
Bluetooth BR/EDR/LE	2400 - 2483,5	< 20 дБм

Ескертпе: өнімнің конфигурациясына байланысты сымсыз байланыс ауқымдарының барлығы бірдей іске қосылмауы мүмкін. Бұл құрылғы тек ғимарат ішінде 5150 - 5350 МГц және 5945 - 6425 МГц жиілік диапазондарында пайдаланылады.

[עברית]

האיחוד האירופי (EU) / בריטניה (UK) — תאימות להנחיה בדבר ציוד רדיו

ציוד רדיו זה פועל בתחומי התדרים ובעוצמת תדר רדיו מרבית האלה:

טכנולוגיה	תחום תדרים [מגה-הרץ]	עוצמת שידור מרבית
WLAN 802.11b/g/n/ax/be	2,400 - 2,483.5	< 20 dBm
WLAN 802.11a/n/ac/ax/be	5,150 - 5,725	< 23 dBm
WLAN 802.11a/n/ac/ax/be	5,725 - 5,875	< 13.98 dBm
WLAN 802.11ax/be	5,945 - 6,425	< 23 dBm
Bluetooth BR/EDR/LE	2,400 - 2,483.5	< 20 dBm

הערה: ייתכן שלא תהיה אפשרות להפעיל את כל התדרים האלחוטיים, בהתאם לתצורת המוצר. השימוש בהתקן זה מוגבל לשימוש בתוך מבנים בתדרים 5,150 - 5,350 MHz ו- 5,945 - 6,425 MHz.

For Barcode Position Only

Printed in China
PN: SP41Q41688



For FSC Mix logo only

First Edition
(October 2025)

© Copyright Lenovo 2025.

Lenovo, the Lenovo logo, ThinkCentre, and the ThinkCentre logo are trademarks of Lenovo. DisplayPort is a trademark of the Video Electronics Standards Association. The terms HDMI and HDMI High-Definition Multimedia Interface are trademarks or registered trademarks of HDMI Licensing LLC in the United States and other countries.

LIMITED AND RESTRICTED RIGHTS NOTICE: If data or software is delivered pursuant to a General Services Administration “GSA” contract, use, reproduction, or disclosure is subject to restrictions set forth in Contract No. GS-35F-05925.