ЖК-монитор Acer

Руководство пользователя

Copyright © 2024. Acer Incorporated.
All Rights Reserved.

Acer LCD Monitor User's Guide
Original Issue: 04/2024

Changes may be made periodically to the information in this publication without obligation to notify any person of such revisions or changes. Such changes will be incorporated in new editions of this manual or supplementary documents and publications. This company makes no representations or warranties, either expressed or implied, with respect to the contents hereof and specifically disclaims the implied warranties of merchantability or fitness for a particular purpose.

Record the model number, serial number, purchase date and place of purchase information in the space provided below. The serial number and model number are recorded on the label affixed to your computer. All correspondence concerning your unit should include the serial number, model number and purchase information.

No part of this publication may be reproduced, stored in a retrieval system, or transmitted, in any form or by any means, electronically, mechanically, by photocopy, recording or otherwise, without the prior written permission of Acer Incorporated.

Acer LCD Monitor User's Guide

Model number: _____

Serial number: _____

Date of purchase: _____

Place of purchase: _____

Acer and the Acer logo are registered trademarks of Acer Incorporated. Other companies' product names or trademarks are used herein for identification purposes only and belong to their respective companies.

Особые замечания по ЖК-мониторам

Перечисленные ниже явления являются нормой и не указывают на неисправность.

- Из-за характера люминесцентного излучения во время первоначального использования экран может мигать. Выключите выключатель питания и затем снова включите его, чтобы убедиться, что экран перестал мигать.
- В зависимости от используемого рисунка рабочего стола на экране можно заметить неравномерное распределение яркости.
- ЖК-экран имеет 99,99% или более действующих пикселов. Допускается наличие не более 0,01% дефектов, таких как несветящийся или постоянно светящийся пиксел.
- Из-за свойств ЖК-экрана, если одно и то же изображение отображается в течение нескольких часов, то после смены изображения на экране может остаться остаточное изображение. В этом случае экран медленно восстановится через несколько часов после изменения изображения или выключения выключателя питания.
- Монитор Acer предназначен для воспроизведения видеосигнала и визуального отображения информации, полученной с электронных носителей.

Информация, касающаяся безопасности и удобства использования

Инструкции по технике безопасности

Внимательно прочитайте настоящие инструкции. Сохраните настоящий документ для использования в будущем. Следуйте всем предупреждениям и указаниям, имеющимся на данном изделии.

Очистка монитора

При очистке монитора следует неукоснительно соблюдать приведенные ниже указания.

- Перед очисткой всегда отключайте монитор от сети.
- Экран, переднюю и боковые панели корпуса следует протирать мягкой тканью.
- Не допускайте попадания никаких типов растворов (например, воды, спирта) на поверхность с антибликовым покрытием ART. При попадании раствора осторожно промокните пятно тканью насухо и затем очистите роликом для чистки одежды или тканью из микрофибры.

Подключение данного прибора к сети и отключение от сети

При подключении к сети и отключении от сети ЖК-монитора соблюдайте указания, приведенные ниже:

- Перед подключением кабеля питания к розетке переменного тока убедитесь, что монитор прикреплен к основанию.
- Перед подсоединением или отсоединением кабеля питания убедитесь, что ЖК-монитор и компьютер выключены.
- Если в системе используется несколько источников питания, отключите питание системы, отсоединив все кабели питания от электросети.

Доступность

Убедитесь, что сетевая розетка, к которой подключен кабель питания, легко доступна и расположена максимально близко к оператору оборудования. При необходимости отключения питания оборудования необходимо обязательно отсоединять кабель питания от электрической розетки.

Защите органов слуха

Для защиты органов слуха соблюдайте следующие рекомендации.

- Постепенно повышайте громкость, пока звук не будет слышен четко, на комфортном уровне и без искажения.
- Не увеличивайте уровень громкости, если уши уже к нему привыкли.
- Ограничьте время прослушивания музыки на высокой громкости.
- Не увеличивайте громкость, чтобы перекрыть шумы окружающей среды.
- Уменьшите громкость, если не слышите находящихся рядом людей.

Предупреждения

- Не используйте данный прибор вблизи воды.
- Не допускается установка прибора на неустойчивые тележку, стойку или стол. Падение прибора может привести к его серьезному повреждению.
- Щели и отверстия предназначены для вентиляции прибора с целью обеспечения его надежной работы и предотвращения перегрева. Запрещается блокировать или перекрывать эти отверстия. Не блокируйте отверстия, располагая прибор на кровати, диване, ковре или других подобных поверхностях. Данный прибор нельзя располагать рядом с отопительным радиатором или нагревательным прибором или над ними, также нельзя устанавливать прибор в закрытом пространстве без обеспечения должной вентиляции.
- Не допускайте попадания каких-либо предметов внутрь прибора через щели в корпусе, т.к. они могут попасть на участки, находящиеся под напряжением, что может привести к возгоранию или поражению

электрическим током. Не допускайте попадания какой-либо жидкости на прибор или внутрь него.

- Чтобы не допустить повреждения внутренних компонентов и предотвратить утечку батареи, не размещайте прибор на вибрирующих поверхностях.
- Не рекомендуется использовать прибор во время занятий спортом, тренировок или в других условиях, когда возможна вибрация, так как это может вызвать непредвиденное короткое замыкание или повреждение внутренних компонентов.

Использование электропитания

- Этот прибор необходимо эксплуатировать при напряжении питания, указанном на паспортной табличке. Если характеристики электросети неизвестны, проконсультируйтесь с продавцом или местной компанией-поставщиком электроэнергии.
- Не допускайте, чтобы на кабеле питания находились посторонние предметы. Необходимо расположить прибор так, чтобы люди не могли наступить на кабель.
- При использовании удлинителя с этим прибором убедитесь, что общий номинальный ток подключенного оборудования не превышает номинального тока удлинителя. Кроме этого, убедитесь, что общий номинальный ток всех устройств, подключенных к электрической розетке, не превышает номинала предохранителя.
- Не перегружайте электрическую розетку, удлинитель или разветвитель, подключая слишком много устройств. Общая нагрузка системы не должна превышать 80% от номинала цепи. При использовании удлинителей нагрузка не должна превышать 80% входного номинального тока удлинителя.
- Сетевой кабель питания данного прибора оборудован трехконтактной вилкой с заземлением. Эта вилка может быть вставлена только в сетевую розетку с заземлением. Убедитесь, что электрическая розетка должным образом заземлена перед подсоединением к ней вилки кабеля питания. Не вставляйте вилку в незаземленную электрическую розетку. Для получения более подробной информации обратитесь к электрику.



Предупреждение! Контакт заземления является одним из элементов обеспечения безопасности. Использование не заземленной должным образом розетки может привести к поражению электрическим током.



Примечание. Кроме этого, контакт заземления обеспечивает хорошую защиту от непредсказуемых помех, создаваемых другими находящимися рядом электрическими устройствами, которые могут повлиять на работу данного изделия.

- Используйте данный прибор только с входящим в комплект поставки кабелем. При необходимости заменить кабель питания убедитесь, что новый кабель соответствует следующим требованиям: отсоединяемый, сертифицированный UL или CSA, тип SPT-2, номинальные ток и напряжение не менее 7 A и 125 В, утвержден VDE, максимальная длина 4,5 м (15 футов).

Обслуживание прибора

Не пытайтесь самостоятельно ремонтировать прибор, так как при открытии или удалении крышки можно подвергнуться воздействию высокого напряжения или другим факторам риска. Любое сервисное обслуживание прибора должны выполнять только квалифицированные специалисты сервисной службы.

Отключите устройство от электросети и обратитесь к квалифицированному специалисту по ремонту в следующих случаях:

- кабель питания или вилка повреждены, порезаны или изношены;
- в прибор попала жидкость;
- прибор был подвержен воздействию дождя или влаги;
- прибор упал, или его корпус поврежден;
- наблюдаются очевидные нарушения работы прибора, свидетельствующие о необходимости технического обслуживания.
- прибора не работает надлежащим образом после выполнения всех инструкций по эксплуатации.

Примечание. Производите регулировку только тех настроек, которые описаны в инструкциях по эксплуатации, так как неправильная регулировка других параметров может привести к повреждению прибора и необходимости вмешательства квалифицированного специалиста для восстановления нормального состояния прибора.

Потенциально взрывоопасные среды

Находясь на территории с потенциально взрывоопасной атмосферой, выключите прибор и соблюдайте требования всех знаков и инструкций. В число потенциально взрывоопасных сред входят территории, где обычно рекомендуют выключать двигатель. Искра в такой среде может стать причиной взрыва или пожара и привести к травмам или смерти. Отключайте прибор около бензиновых колонок на станциях техобслуживания. Соблюдайте ограничения, касающиеся использования радиооборудования на складах и в зонах распределения горючего, химических заводах и в зонах, где ведутся взрывные работы. Зоны с потенциально взрывоопасной атмосферой часто, но не всегда, наглядно обозначены. В их число входят зоны под палубой судов, склады химических веществ и пункты их передачи, автомобили, использующие сжиженный углеводородный газ (например, бутан или пропан), и зоны, в атмосфере которых содержатся такие химические вещества или частицы, как мука, пыль или металлические порошки.

Дополнительная информация о безопасности

Данный прибор и его модификации могут содержать мелкие детали. Храните их в недоступном для детей месте.

Заявление относительно пикселов на ЖК-экране

Данный ЖК-монитор изготовлен с применением высокоточных технологий. Однако, некоторые пикселы могут иногда срабатывать ошибочно или выглядеть как черные или красные точки. Это не оказывает влияния на записанное изображение и не является неисправностью.

Данный прибор поставляется с приведенными ниже функциями управления питанием.

- Активация спящего режима дисплея после 5 минут бездействия пользователя.
- Чтобы пробудить монитор, когда он находится в режиме Неактивен, шевельните мышь или нажмите любую клавишу на клавиатуре.

Советы и рекомендации по удобному использованию

Пользователи компьютеров часто жалуются на напряжение глаз и головную боль после продолжительного использования монитора. Также пользователи подвержены риску причинения вреда здоровью после долгих часов работы за компьютером. Длительные периоды работы, неудачная поза, вредные привычки во время работы, стресс, неудовлетворительные условия труда, состояние здоровья пользователя и другие факторы сильно увеличивают риск причинения вреда здоровью.

Неправильное использование компьютера может вызвать кистевой туннельный синдром, тендинит, тендосиновит и другие скелетно-мышечные заболевания. В кистях рук, запястьях, руках, плечах, шее и спине могут появиться приведенные ниже симптомы:

- онемение или ощущение жжения или покалывания;
- ноющая боль, повышенная чувствительность или болезненность;
- боли, отек или дрожь;
- тугоподвижность или скованность;
- ощущение холода или слабость.

Если у вас наблюдаются подобные симптомы или другие периодические или постоянные нарушения и (или) боли, связанные с использованием компьютера, необходимо незамедлительно проконсультироваться с врачом и сообщить об этом в отдел охраны труда и здоровья вашей компании.

Ниже приведены рекомендации по более удобному использованию компьютера.

Нахождение наиболее удобной зоны

Найдите наиболее удобную зону для работы, отрегулировав угол обзора монитора, используя подставку для ног или отрегулировав высоту сиденья

кресла для максимального удобства. Выполняйте приведенные ниже рекомендации:

- не находитесь слишком долго в одном и том же положении;
- старайтесь не сутулится вперед и не отклоняться назад;
- периодически вставайте и ходите, чтобы снять напряжение мышц ног.

Забота о зрении

Долгие часы работы за монитором, ношение несоответствующих очков или контактных линз, яркий свет в глаза, чрезмерное освещение помещения, плохая фокусировка экрана, очень мелкие шрифты и низкая контрастность изображений могут вызвать напряжение зрения. Ниже приведены рекомендации по снижению напряжения зрения.

Глаза

- Часто давайте отдых глазам.
- Регулярно давайте глазам отдых, отводя их от монитора и направляя взгляд на удаленную точку.
- Чаще моргайте для увлажнения глаз.

Дисплей

- Содержите дисплей в чистоте.
- Держите голову на уровне выше верхнего края дисплея, чтобы глаза смотрели вниз, когда взгляд направлен на середину дисплея.
- Отрегулируйте яркость и (или) контрастность дисплея для удобства работы текст должен быть хорошо читаемым, а рисунки – четкими.
- Предотвращение появления бликов и отражений на дисплее:
  - расположите дисплей боком к окну или другому источнику света;
  - уменьшите освещение в помещении с помощью занавесок, штор или жалюзи;
  - используйте направленный свет;
  - измените угол обзора дисплея;
  - используйте антиивобликовый фильтр;
  - используйте козырек для дисплея, например кусок картона, укрепленный над верхним передним краем дисплея;
- избегайте неподходящей настройки угла обзора дисплея;
- старайтесь длительное время не смотреть на источники яркого света, например, открытые окна.

Приобретение полезных привычек во время работы

Приобретение полезных привычек для более удобного и эффективного использования компьютера:

- часто и регулярно делайте короткие перерывы;
- выполняйте упражнения по растяжке мышц;
- как можно чаще выходите на свежий воздух;
- регулярно занимайтесь гимнастикой и укрепляйте здоровье.

Содержание

Распаковка 1
Установка / снятие подставки 2
Регулировка положения экрана 3
Подсоединение кабеля питания 5
Техника безопасности 5
Чистка вашего монитора 5
Энергосбережение 6
DDC (Канал данных дисплея) 6
Назначение контактов разъема 7
Таблица стандартного времени 10
Установка 11
ОТКЛЮЧЕНИЕ 12
Элементы управления для пользователя 13
Диагностика неисправностей 19

Распаковка

Во время распаковки коробки, пожалуйста, проверьте, имеются ли в наличии все нижеуказанные позиции, если в будущем вам потребуется перевозить или пересылать монитор, сохраните упаковочный материал.

- Монитор с ЖК-дисплеем

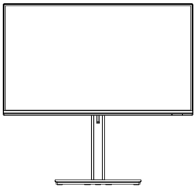

- Краткое руководство

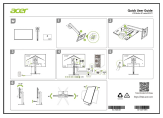

- Сетевой шнур переменного тока

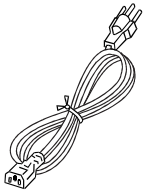

- Кабель D-Sub (опция)

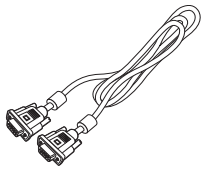

- Кабель HDMI (опция)

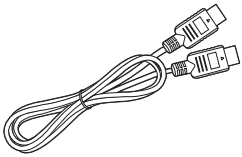

- Кабель DP (опция)

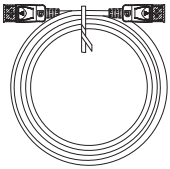

- Аудиокабель (опция)

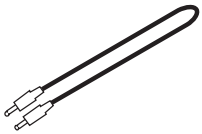

- Кабель USB (опция)

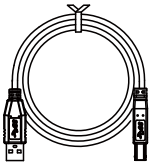

Установка / снятие подставки

Примечание: извлеките монитор и основание из упаковочной коробки. Осторожно положите монитор экраном вниз на устойчивую поверхность (чтобы не поцарапать экран, подложите ткань).

1:
Прикрепите подставку монитора к основанию.

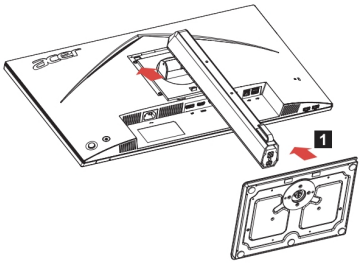

2:
Проверьте надежность фиксации кронштейна подставки в основании.

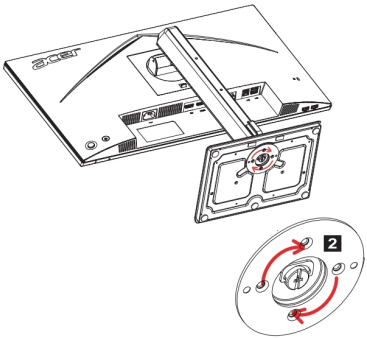

Примечание: при установке с помощью комплекта для настенного крепления советуем для крепления монитора к стене использовать крепежный комплект стандарта VESA (100 x 100 мм) и винты M4 x 10 (Д) мм.

Регулировка положения экрана

Чтобы выбрать оптимальное положение, обеспечивающее наилучшее качество просмотра, можно отрегулировать высоту/наклон монитора.

- **Наклон**

См. примерный диапазон углов наклона на рисунке внизу.
Наклон 35 градусов возможен только в самой высокой точке подставки.

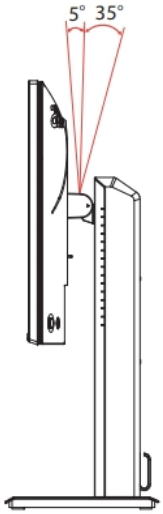

- **Регулировка высоты**

Нажав на верхнюю часть монитора, отрегулируйте высоту экрана монитора.

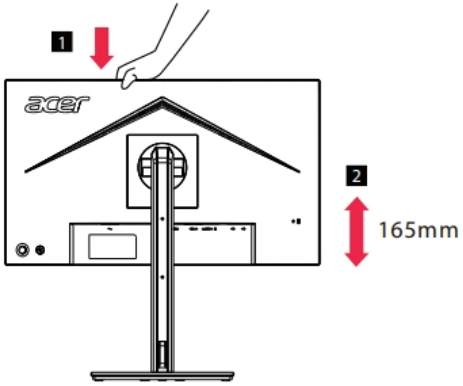

- **Осевая регулировка монитора**

Прежде чем поворачивать дисплей, отклоните его в верхнее положение и затем оттяните назад до упора. Поворачивайте монитор, пока он не остановится под углом 90°.

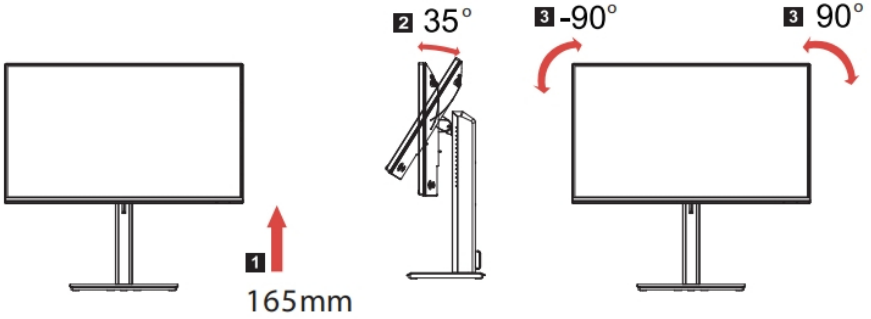

- **Поворот**

Встроенное основание позволяет поворачивать монитор под наиболее удобным для просмотра углом.

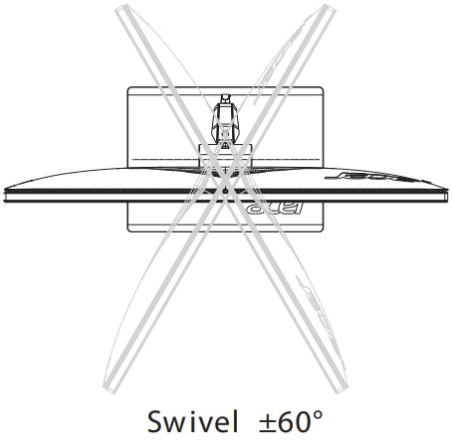

Подсоединение кабеля питания

- Прежде всего, убедитесь в том, что вы используете правильный сетевой шнур в соответствии с правилами в вашем регионе.
- Настоящий монитор снабжен универсальным устройством питания, который обеспечивает возможность эксплуатации как в регионах с использованием переменного тока мощностью 100 / 120 В, так и в регионах с использованием переменного тока мощностью 220/240 В. Со стороны пользователя не требуется никакой регулировки. ·
- Вставьте штекер на одном конце шнура питания в гнездо питания переменного тока, а вилку на втором конце – в розетку переменного тока.
- Для устройства с использованием переменного тока мощностью 120 В: Используйте комплект сетевого шнура UL Listed Cord Set, тип SVT и розетки на 10 A / 125 В.
- Для устройства с использованием переменного тока мощностью 220/240 В (вне территории США):
  Используйте сетевой комплект, состоящий из сетевого шнура H05VV-F и розетки на 10 A, 250 В. Сетевой шнур должен иметь соответствующие разрешения техники безопасности для использования в стране, в которой будет установлено оборудование
- Убедитесь, что в распределительной системе электропитания в здании есть автомат-выключатель, рассчитанный на 120/240 В, 20 A (макс.).

Техника безопасности

- Не устанавливайте монитор или другие тяжелые объекты на сетевой шнур во избежание повреждения кабеля.
- Не подвергайте монитор воздействию дождя, избыточной влаги или пыли.
- Не закрывайте вентиляционные прорези или отверстия монитора. Всегда располагайте монитор в месте с достаточной вентиляцией.
- Не располагайте монитор против яркого заднего плана, или там, где на экране может отражаться солнечный свет или другие источники света. Установите монитор чуть ниже уровня глаз.
- При транспортировке монитора обращайтесь с ним осторожно.
- Берегите экран от ударов и царапин, так как он хрупок.
- Чтобы не повредить монитор, не поднимайте его за основание.

Чистка вашего монитора

Во время очистки вашего монитора внимательно выполняйте указания ниже.

- Перед каждой очисткой выньте сетевой шнур из розетки. ·
- Осторожно протирайте мягкой тканью экран и корпус спереди и по бокам.
- **ЗАПРЕЩАЕТСЯ РАЗБРЫЗГИВАТЬ ИЛИ ПРОЛИВАТЬ ЛЮБЫЕ ЖИДКОСТИ НЕПОСРЕДСТВЕННО НА ЭКРАН ИЛИ КОРПУС.**

- **ДЛЯ ЧИСТКИ ЖК-ДИСПЛЕЯ ИЛИ КОРПУСА НЕ ПРИМЕНЯЙТЕ НИКАКИЕ ЧИСТЯЩИЕ СРЕДСТВА НА ОСНОВЕ НАШАТЫРНОГО ИЛИ ЭТИЛОВОГО СПИРТА.**
- Компания Acer не будет отвечать за повреждения, вызванные применением любых чистящих средств на основе нашатырного или этилового спирта.

Энергосбережение

Монитор будет приведен в режим энергосбережения при помощи сигнала управления от контроллера дисплея, с индикацией светодиодом питания янтарного цвета.

Состояние	Цвет светодиода
ON / ВКЛ.	Синий
Режим энергосбережения	Янтарный

Состояния экономии энергии будут поддерживаться до момента направления сигнала управления или активации клавиатуры или мыши. Время возврата из режима активного отключения обратно во включенное состояние составляет 3 секунд.

DDC (Канал данных дисплея)

Для облегчения процесса установки монитор готов к автоматическому подключению к вашей системе (“включай и работай”), в том случае, если Ваша система также поддерживает протокол DDC. Протокол DDC (канал данных дисплея) - это протокол коммуникации, посредством которого монитор автоматически информирует главную систему о своих возможностях, например о тех разрешающих способностях, которые он поддерживает и соответствующей синхронизации. Монитор поддерживает стандарт DDC2B.

Назначение контактов разъема

15-контактный сигнальный кабель цветного дисплея

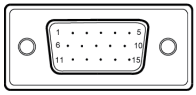

КОНТАКТ №	ОПИСАНИЕ	КОНТАКТ №	ОПИСАНИЕ
1.	Красный	9.	+5V
2.	Зеленый	10.	Monitor Ground
3.	Синий	11.	Monitor Ground
4.	Monitor Ground#	12.	DDC-Serial Data
5.	Monitor Ground	13.	H-Sync
6.	R-Ground	14.	V-Sync
7.	G-Ground	15.	DDC-Serial Clock
8.	B-Ground		

включение питания по сигналу на контакте (только для модели с функцией включения питания)

19-контактный сигнальный кабель цветного дисплея

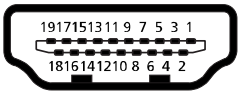

Контакт	Значение	Контакт	Значение
1.	TMDS Data2+	10.	TMDS Clock+
2.	TMDS Data2 Shield	11.	TMDS Clock Shield
3.	TMDS Data2-	12.	TMDS Clock-
4.	TMDS Data1+	13.	CEC
5.	TMDS Data1 Shield	14.	Резерв (не используется устройством)#
6.	TMDS Data1-	15.	SCL
7.	TMDS Data0+	16.	SDA
8.	TMDS Data0 Shield	17.	DDC/CEC Ground
9.	TMDS Data0-	18.	Питание +5 В
		19.	Определение "горячего" подключения

включение питания по сигналу на контакте (только для модели с функцией включения питания)

20-контактный сигнальный кабель цветного дисплея*

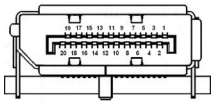

Контакт	Значение	Контакт	Значение
1.	Lane0(p)	11.	GND
2.	GND	12.	Lane3(n)
3.	Lane0(n)	13.	Config1
4.	Lane1(p)	14.	Config2
5.	GND	15.	AUX_CH (p)
6.	Lane1(n)	16.	GND#
7.	Lane2(p)	17.	AUX_CH (n)
8.	GND	18.	Hot Plug Detect
9.	Lane2(n)	19.	DP Power_Return
10.	Lane3(p)	20.	DP Power

* только для некоторых моделей
# включение питания по сигналу на контакте (только для модели с функцией включения питания)

Таблица стандартного времени

	Режим	Разрешение		
1	VGA/HDMI/DP	640x480	60	Hz
2	VGA/HDMI/DP	640x480	72	Hz
3	VGA/HDMI/DP	640x480	75	Hz
4	VGA/HDMI/DP	640x480(Apple.Macll)	67	Hz
5	VGA/HDMI/DP	720x400	70	Hz
6	VGA/HDMI/DP	800x600	56	Hz
7	VGA/HDMI/DP	800x600	60	Hz
8	VGA/HDMI/DP	800x600	72	Hz
9	VGA/HDMI/DP	800x600	75	Hz
10	VGA/HDMI/DP	832x624(Apple.Macll)	75	Hz
11	VGA/HDMI/DP	1024x768	60	Hz
12	VGA/HDMI/DP	1024x768	70	Hz
13	VGA/HDMI/DP	1024x768	75	Hz
14	VGA/HDMI/DP	1152x870(Apple.Macll)	75	Hz
15	VGA/HDMI/DP	1152x864	75	Hz
16	VGA/HDMI/DP	1280x960	60	Hz
17	VGA/HDMI/DP	1280x1024	60	Hz
18	VGA/HDMI/DP	1280x1024	75	Hz
19	VGA/HDMI/DP	1280x720	60	Hz
20	VGA/HDMI/DP	1280x800	60	Hz
21	VGA/HDMI/DP	1440x900	60	Hz
22	VGA/HDMI/DP	1680x1050	60	Hz
23	VGA/HDMI/DP	1920x1080	60	Hz
24	VGA/HDMI/DP	1920x1080	75	Hz
25	HDMI/DP	1920x1080	100	Hz
26	HDMI/DP	1920x1080	120	Hz

Примечание: Из-за разницы в видеокарте некоторые разрешения отображают неудовлетворительный экран.

Установка

Для подключения монитора к главной системе выполните шаги, перечисленные ниже:

Шаги:

1. 1-1 Подключите видеокабель
   a. Убедитесь в том, что и монитор, и компьютер выключены.
   b. Подключите кабель VGA к компьютеру.
   1-2 Подсоедините кабеля HDMI (только моделей с входом HDMI)
   a. Убедитесь в том, что и монитор, и компьютер выключены.
   b. Подключите к компьютеру кабель HDMI.
   1-3 Подсоедините кабеля DP (только моделей с входом DP) (опция)
   a. Убедитесь в том, что и монитор, и компьютер выключены.
   b. Подключите кабель DP к компьютеру.
2. Подключите аудиокабель (опция)
3. Подключите кабель питания монитора к порту питания на задней панели устройства.
4. Подключите шнуры питания компьютера и монитора к электрической розетке.
5. Выберите «Зарядка через USB при выключенном питании Вкл./Выкл.», чтобы включить/отключить функцию зарядки через USB при выключенном питании. (опция)

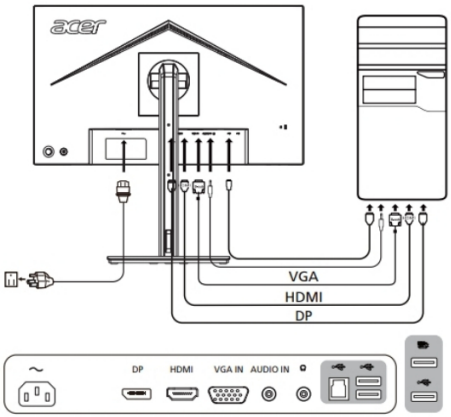

■ опция

Примечание: установка уровня громкости или эквалайзера выше среднего положения может повысить выходное напряжение на наушниках и, соответственно, уровень звукового давления.

ОТКЛЮЧЕНИЕ

Для отключения монитора от вашей хост-системы выполните перечисленные ниже шаги:

Шаги

1. Убедитесь, что питание монитора и компьютера отключено.
2. Сначала отсоедините шнур питания монитора от сетевой розетки, а затем - от монитора.
3. Отключите звуковой кабель (опция)
4. Отключите кабель VGA/HDMI/DP от монитора и компьютера.

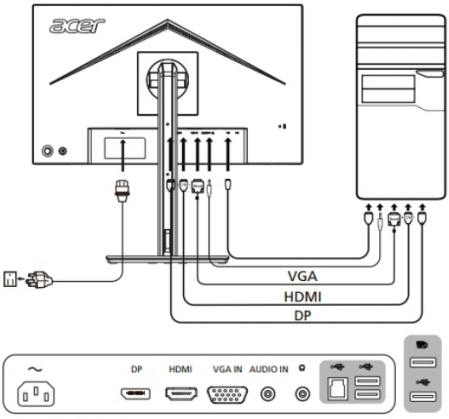

■ опция

Примечание: Сигнальные кабели/шнур питания можно купить в местном сервисном центре Acer. Дополнительные сведения см. на официальном веб-сайте Acer.

Элементы управления для пользователя

Внешнее управление

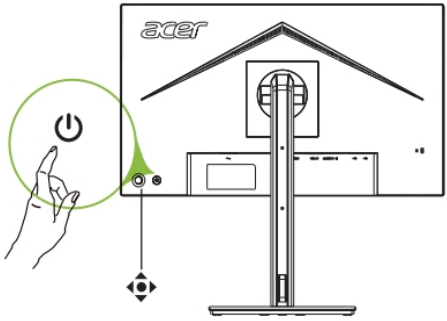

№	Элемент	Описание
1	Кнопка питания	Включает/выключает монитор. Синий цвет указывает на включение. Янтарный цвет указывает на режим ожидания/экономии энергии.
2	Клавиша функции	a. Нажмите, чтобы просмотреть главную страницу. Нажмите снова, чтобы войти в следующую функцию в меню функций. b. Единственная переключаемая кнопка на задней стороне рамки дисплея работает как джойстик. Для перемещения курсора просто переключите кнопку в четырех направлениях. Нажмите кнопку, чтобы выбрать желаемую опцию. Светло-серый цвет указывает на работоспособность. Темно-серый цвет указывает на неработоспособность.

Налаштування параметрів OSD

Примечание: Приведенная ниже информация предназначена только для общего ознакомления. Фактические характеристики продукта могут отличаться.

Экранное меню можно использовать для настройки параметров ЖК-монитора. Нажмите кнопку , чтобы открыть экранное меню. С помощью экранного меню можно настроить качество изображения, параметры экранного меню и общие настройки.
Дополнительные настройки см. на следующей странице:

Настройте параметры производительности



1. Нажмите клавишу для вызова OSD.
2. Нажмите для входа в раздел "Performance".
3. Нажмите клавишу для подтверждения вашего выбора.
4. Используйте клавиши для настройки ползунков.
5. Меню "Производительность" можно использовать для выбора Усиление, Адаптивная синхронизация, VRB, Частота обновления Число.

Настройка качества изображения

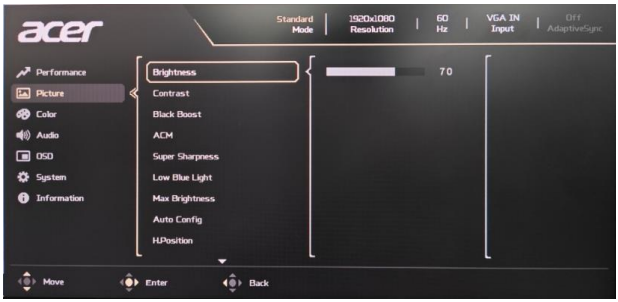

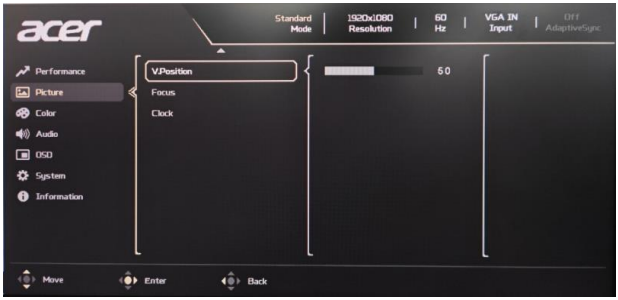

1. Нажмите клавишу для вызова OSD.
2. Нажмите для перехода в меню "Изображение".
3. Нажмите клавишу для подтверждения вашего выбора.
4. Используйте клавиши для настройки ползунков.
5. Меню "Изображение" можно использовать для настройки текущей яркости, контрастности, усиления черного, ACM, суперрезкости, Снижение синей составляющей, максимальной яркости. Сигнал VGA: Автоконфигурация, горизонтальное положение, вертикальное положение, фокус, часы.
6. Яркость: Регулируйте яркость от 0 до 100.

Примечание: Настройка баланса между светлыми и темными оттенками.

7. Контрастность: Регулируйте контрастность от 0 до 100.

Примечание: Устанавливает степень различия между светлыми и темными областями.

Настройка цвета

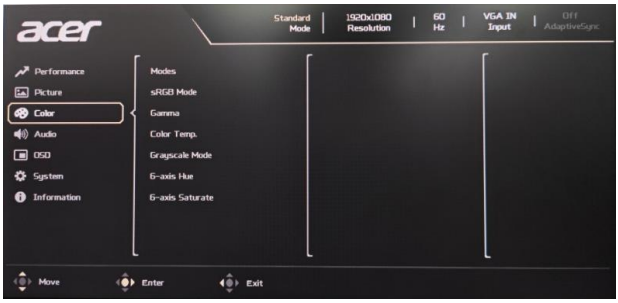

1. Нажмите клавишу для вызова экранного меню (OSD).
2. Нажмите клавишу для выбора раздела "Цвет".
3. Нажмите клавишу для подтверждения вашего выбора.
4. Используйте клавиши для настройки цвета с помощью ползунков в меню OSD.
5. Меню "Цвет" можно использовать для выбора режимов, sRGB режима, гаммы, цветовой температуры, режима оттенковс ерого, оттенка по 6 осям, насыщенности по 6 осям.

Настройка звука

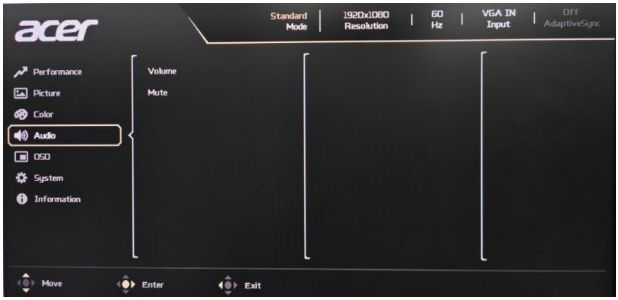

1. Нажмите клавишу для вызова экранного меню (OSD).
2. Нажмите клавишу для перехода в раздел "Звук".
3. Нажмите клавишу для подтверждения вашего выбора.
4. Используйте клавиши для регулировки ползунков.
5. Меню "Звук" можно использовать для настройки громкости и выбора режима "Без звука".

Настройка OSD



1. Нажмите клавишу для вызова OSD.
2. Нажмите клавишу для перехода в раздел "OSD".
3. Нажмите клавишу для подтверждения вашего выбора.
4. Используйте клавиши для регулировки ползунков.
5. Меню OSD можно использовать для настройки языка, времени отображения OSD, прозрачности и блокировки OSD.
6. Когда OSD заблокирован, нажмите клавишу более чем на 3 секунды, чтобы разблокировать OSD.

Настройка системы



1. Нажмите клавишу для вызова OSD.
2. Нажмите клавишу для перехода в раздел "Система".
3. Нажмите клавишу для подтверждения вашего выбора.
4. Используйте клавиши для регулировки ползунков.
5. Меню "Система" можно использовать для настройки назначения горячих клавиш и выбора источника ввода, автоматического источника, широкий режим, DDC/CI, уровня черного в HDMI, режима быстрого запуска, зарядки USB при выключении.

Информация о продукте



1. На любой странице функций нажмите , чтобы открыть страницу информации.
2. Сброс всех настроек: сбросить все настройки на заводские значения.

Диагностика неисправностей

Прежде чем вы отошлете монитор с ЖК-дисплеем на сервисное обслуживание, пожалуйста, проверьте список диагностики неисправностей, приведенный ниже, возможно, вы сможете определить, в чем заключается проблема, самостоятельно.

(Режим VGA)

Проблема	Текущее состояние	Исправление
Изображение отсутствует	Светодиод ВКЛ.	• При помощи OSD отрегулируйте яркость и контраст на максимум или перезагрузите на установки по умолчанию.
	Светодиод ВЫКЛ.	• Проверьте выключатель питания.
		• Проверьте, правильно ли подсоединен провод питания переменного тока к монитору.
	Светодиод светится янтарным цветом	• Проверьте, правильно ли подсоединен к задней части монитора кабель видео сигнала.
		• Проверьте, включено ли питание компьютерной системы.
Нарушение изображения	Нестабильное изображение	• Проверьте, соответствуют ли спецификации графического адаптера и монитора, так как их несоответствие может вызывать рассогласование частоты входного сигнала.
	Отсутствие дисплея, смещение центра, или же слишком маленький или слишком большой размер дисплея	• Используя OSD, отрегулируйте РАЗРЕШАЮЩУЮ СПОСОБНОСТЬ, СИНХРОНИЗАЦИЮ, ФАЗУ СИНХРОНИЗАЦИИ, Г-ПОЗИЦИЮ И В- ПОЗИЦИЮ для нестандартных сигналов.
		• Используя OSD, в случае отсутствия полноэкранного изображения, пожалуйста, выберите другую разрешающую способность или другое вертикальное время обновления.
		• Подождите несколько секунд после регулировки размера изображения перед изменением или отсоединением сигнального кабеля или отключением питания от монитора.
Нарушение (Только модель с аудиовходом) (опция)	Звук отсутствует или уровень звука слишком низкий	• Проверьте подключение аудиокабеля к главному ПК.
		• Проверьте, не установлен ли уровень громкости на главном ПК на минимуме и не отключен ли звук.

(Режим HDMI/DP)

Проблема	Текущее состояние	Исправление
Изображение отсутствует	Светодиод ВКЛ.	• При помощи OSD отрегулируйте яркость и контраст на максимум или перезагрузите на установки по умолчанию.
	Светодиод ВЫКЛ.	• Проверьте выключатель питания.
		• Проверьте, правильно ли подсоединен провод питания переменного тока к монитору.
	Светодиод светится янтарным цветом	• Проверьте, правильно ли подсоединен к задней части монитора кабель видео сигнала.
		• Проверьте, включено ли питание компьютерной системы.
Нарушение (Только модель с аудиовходом) (опция)	Звук отсутствует или уровень звука слишком низкий	• Проверьте подключение аудиокабеля к главному ПК.
		• Проверьте, не установлен ли уровень громкости на главном ПК на минимуме и не отключен ли звук.

CE

Acer Incorporated
8F,No.88,Sec.1,Xintai 5th Road,Xizhi,New Taipei City 221

EU Declaration of Conformity

We,

ACER Incorporated
8F,No.88,Sec.1,Xintai 5th Road,Xizhi,New Taipei City 221

And,

Acer Italy s.r.l.
Viale delle Industrie 1/A, 20044 Arese (MI), Italy
Tel: +39-02-939-921 ,Fax: +39-02 9399-2913
www.acer.it

Product:	**LCD Monitor**
Trade Name:	**ACER**
Model Number:	**B247Y**
SKU Number:	**B247Y xxxxxx**
	("x" = 0~9, a ~ z, A ~ Z, or blank)

We, ACER Incorporated ., hereby declare under our sole responsibility that the product described above is in conformity with the relevant Union harmonization legislations as below Directive and following harmonized standards and/or other relevant standards have been applied:

☒ **EMC Directive: 2014/30/EU**

☒ EN55032:2015+All:2020	☒ EN 55035:2017+A11: 2020
☒ EN IEC 61000-3-2:2019+A1:2021	☒ EN61000-3-3:2013+A2: 2021

☒ **LVD Directive: 2014/35/EU**

☒ EN 62368-1: 2014+ A11:2017

☒ **RoHS Directive: 2011/65/EU**

☒ EN IEC 63000:2018

☒ **ErP Directive: 2009/125/EC**

☒ (EU) 2019/ 2021; EN 50564:2011

Year to begin affixing CE marking: 2024

RU Jan / Sr. Manager
ACER Incorporated (NewTaipei City)

Apr. 17, 2024
Date

Acer America Corporation
1730 N First St Suite 400,
San Jose, CA 95112
Tel : (408) 533-7700
Fax : (408) 533-4555

Federal Communications Commission
Declaration of Conformity

This device complies with Part 15 of the FCC Rules. Operation is subject to the following two conditions: (1) this device may not cause harmful interference, and (2) this device must accept any interference received, including interference that may cause undesired operation.

The following local Manufacturer /Importer is responsible for this declaration:

Product:	LCD Monitor
Model Number:	B247Y
SKU Number:	B247Y xxxxxx ("x" = 0~9, a ~ z, A ~ Z or Blank)
Name of Responsible Party:	Acer America Corporation
Address of Responsible Party:	1730 N First St Suite 400, San Jose, CA 95112 U. S. A.
Contact Person:	Acer Representative
Phone No.:	(408) 533-7700
Fax No.:	(408) 533-4555



ENERGY STAR®

Acer's ENERGY STAR qualified products save you money by reducing energy costs and helps protect the environment without sacrificing features or performance. Acer is proud to offer our customers products with the ENERGY STAR mark.

What is ENERGY STAR?

Products that are ENERGY STAR qualified use less energy and prevent greenhouse gas emissions by meeting strict energy efficiency guidelines set by the U.S. Environmental Protection Agency. Acer is committed to offer products and services worldwide that help customers save money, conserve energy and improve the quality of our environment. The more energy we can save through energy efficiency, the more we reduce greenhouse gases and the risks of climate change. More information refers to http://www.energystar.gov.

Acer ENERGY STAR qualified products:

- Produce less heat and reduce cooling loads, and warmer climates.
- Automatically go into "display sleep" within 5 minutes of inactivity.
- Wake the monitor when it is in Active Off mode, move the mouse or press any keyboard key.

ENERGY STAR and the ENERGY STAR mark are registered U.S. marks

Toward sustainable IT products

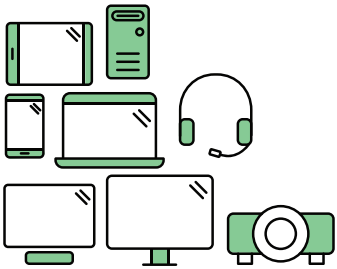

Say hello to a more sustainable product

IT products are associated with a wide range of sustainability risks throughout their life cycle. Human rights violations occur in the supply chain. Harmful substances are used both in products and their manufacture. Products can often have a short lifespan because of poor ergonomics, low quality and when they are not able to be repaired or upgraded.

This product is a better choice. It meets all the criteria in TCO Certified, the world's most comprehensive sustainability certification for IT products. Additionally, it fulfills the requirements of TCO Certified Edge, the supplemental certification that recognizes leading-edge products that exceed typical performance in a particular sustainability attribute. At our Product Finder **(tcocertified.com/product-finder)** you can find out which TCO Certified Edge criterion or criteria this product meets.

Criteria in TCO Certified have a life-cycle perspective and balance environmental and social responsibility. Compliance is verified by independent verification organizations that specialize in IT products, social responsibility or other sustainability issues. Verification is done both before and after the certificate is issued, covering the entire validity period. The process also includes ensuring that corrective actions are implemented in all cases of factory non-conformities.

Thank you for making a responsible product choice, that help drive progress towards a more sustainable future!

Want to know more?

Read information about TCO Certified, full criteria documents, news and updates at **tcocertified.com.** On the website you'll also find our Product Finder, which presents a complete, searchable listing of certified products.

English	Product Information for EU Energy Label
Bahasa Indonesian	Informasi produk untuk Label Energi UE
Deutsch	Produktinformationen für das EU Energielabel
Español	Información de producto para EU Energy Label
Français	Informations produit pour le label énergétique de l'UE
Italiano	Informazioni prodotto per la classe di efficienza energetica UE
Nederlands	Productinformatie voor EU-energielabel
Polski	Informacje o produkcie dla etykiety energetycznej UE
Português	Informação de Produto para Etiqueta Energética da UE
Svenska	Produktinformation för EU:s energimärkning
繁體中文	用於歐盟能源標示的產品資訊
简体中文	用于欧盟能源标识的产品信息
日本語	EU エネルギーラベルのための製品情報
Magyar	Termékinformációk az EU energiacímkéhez
Ελληνικά	Πληροφορίες προϊόντος για την ενεργειακή ετικέτα της ΕΕ
Slovensky	Informácie o výrobku pre energetický štítok EÚ
Dansk	Produktoplysninger for EU-energimærke
Suomi	Tuotetiedot EU-energiatarraa varten
Norsk	Produktinformasjon for EU-energietikett
Türkçe	AB Enerji Etiketi için Ürün Bilgileri
Română	Informaţii despre produs pentru eticheta UE privind eficienţa energetică
български	Продуктова информация за енергийния етикет на Европейския съюз
Eesti	Tooteteave EL-i energiamärgisele
Lietuvių	Gaminio informacija ES energijos vartojimo efektyvumo etiketei
Latviski	Produkta informācija ES Enerģijas marķējumam
Hrvatski	Podaci o proizvodu za energetsku oznaku EU
ไทย	ข้อมูลผลิตภัณฑ์สำหรับฉลากพลังงานสหภาพยุโรป
Srpski	Informacije o proizvodu za EU energetsku oznaku
العربية	معلومات المنتج لعلامة الطاقة في الاتحاد الأوروبي
Português (Brasil)	Informações do produto para a Etiqueta de Energia da UE
Українська	Інформація про продукт для маркування енергоефективності ЄС
Čeština	Informace o produktu pro energetický štítek v EU
Русский	Информация о продукте для маркировки этикеткой энергетической эффективности ЕС
Slovenščina	Informacije o izdelku za energijsko nalepko EU



HIGH-DEFINITION MULTIMEDIA INTERFACE

Термины HDMI, HDMI High-Definition Multimedia Interface, фирменный стиль HDMI и логотип HDMI являются товарными знаками или зарегистрированными товарными знаками компании HDMI Licensing Administrator, Inc.