# ROG STRIX XG27UCGR GAMING MONITOR

USER GUIDE

HDMI™
HIGH-DEFINITION MULTIMEDIA INTERFACE

ASUS

Первое издание

Январь 2026

**Авторское право © 2026 ASUSTeK COMPUTER INC. Все права защищены.**

Никакая часть данного руководства, а также изделия и программное обеспечение, описанные в данном руководстве, не могут быть воспроизведены, распространены, переписаны, сохранены в информационно-поисковой системе или переведены на другой язык в любом виде с использованием любых средств без выраженного в письменном виде согласия компании ASUSTeK COMPUTER INC. (ASUS), за исключением резервного копирования хранящейся у пользователя документации.

Гарантийные обязательства на изделие или его обслуживание не распространяются: (1) в случае ремонта, изменения или модификации продукта, если только на проведение подобного ремонта, изменения или модификации не получено письменное разрешение компании ASUS; (2) если стерт или отсутствует серийный номер изделия.

КОМПАНИЯ ASUS ПРЕДОСТАВЛЯЕТ ДАННОЕ РУКОВОДСТВО НА УСЛОВИИ «КАК ЕСТЬ», БЕЗ КАКИХ-ЛИБО ГАРАНТИЙ, ПРЯМЫХ ИЛИ ПОДРАЗУМЕВАЕМЫХ, ВКЛЮЧАЯ В ТОМ ЧИСЛЕ ЛЮБЫЕ ПОДРАЗУМЕВАЕМЫЕ ГАРАНТИИ ИЛИ УСЛОВИЯ ГОДНОСТИ ДЛЯ ПРОДАЖИ ИЛИ ПРИГОДНОСТИ К КОНКРЕТНОЙ ЦЕЛИ ИСПОЛЬЗОВАНИЯ. КОМПАНИЯ ASUS, ЕЕ ДИРЕКТОРА, РУКОВОДИТЕЛИ, СОТРУДНИКИ ИЛИ ПРЕДСТАВИТЕЛИ НЕ НЕСУТ НИКАКОЙ ОТВЕТСТВЕННОСТИ ЗА ЛЮБЫЕ КОСВЕННЫЕ, ФАКТИЧЕСКИЕ, ОСОБЫЕ ИЛИ СЛУЧАЙНЫЕ УБЫТКИ (ВКЛЮЧАЯ УБЫТКИ ОТ УПУЩЕННОЙ ВЫГОДЫ, УТРАТУ ДЕЯТЕЛЬНОСТИ, НЕИСПОЛЬЗОВАНИЕ ИЛИ ПОТЕРЮ ДАННЫХ, ПРЕРЫВАНИЕ ДЕЯТЕЛЬНОСТИ И ТОМУ ПОДОБНОЕ), ДАЖЕ ЕСЛИ КОМПАНИЯ ASUS БЫЛА ОСВЕДОМЛЕНА О ВОЗМОЖНОСТИ УБЫТКОВ ВСЛЕДСТВИЕ ДЕФЕКТА ИЛИ ОШИБКИ В ДАННОМ РУКОВОДСТВЕ ИЛИ ПРОДУКТЕ.

ТЕХНИЧЕСКИЕ ХАРАКТЕРИСТИКИ И ИНФОРМАЦИЯ, ПРИВЕДЕННЫЕ В НАСТОЯЩЕМ РУКОВОДСТВЕ, НОСЯТ ИСКЛЮЧИТЕЛЬНО ИНФОРМАЦИОННЫЙ ХАРАКТЕР И МОГУТ ИЗМЕНЯТЬСЯ В ЛЮБОЕ ВРЕМЯ БЕЗ ПРЕДУПРЕЖДЕНИЯ И НЕ ДОЛЖНЫ РАССМАТРИВАТЬСЯ КАК ОБЯЗАТЕЛЬСТВО КОМПАНИИ ASUS. КОМПАНИЯ ASUS НЕ НЕСЕТ НИКАКОЙ ОТВЕТСТВЕННОСТИ И ОБЯЗАТЕЛЬСТВ ЗА ЛЮБЫЕ ОШИБКИ ИЛИ НЕТОЧНОСТИ, КОТОРЫЕ МОГУТ СОДЕРЖАТЬСЯ В НАСТОЯЩЕМ РУКОВОДСТВЕ, ВКЛЮЧАЯ ОПИСАНИЯ ПРОДУКЦИИ И ПРОГРАММНОГО ОБЕСПЕЧЕНИЯ.

Изделия и названия компаний, использующиеся в данном руководстве, могут являться или не являться зарегистрированными товарными знаками или подпадать под действие авторских прав соответствующих компаний и используются только с целью обозначения и разъяснения, принесения пользы владельцу без цели нарушения прав.

# Содержание

**Примечания** ..... **iv**
**Информация о безопасности** ..... **v**
**Уход и очистка** ..... **vii**
**Takeback Services** ..... **viii**
**Информация о продуктах с маркировкой энергоэффективности Европейского Союза** ..... **viii**

**Глава 1: Общие сведения об изделии**

**1.1 Приветствуем вас!** ..... **1-1**
**1.2 Комплект поставки** ..... **1-1**
**1.3 Общие сведения о мониторе** ..... **1-2**
1.3.1 Вид спереди/сбоку ..... 1-2
1.3.2 Вид сзади ..... 1-3
1.3.3 Другие функции ..... 1-4

**Глава 2: Подготовка к работе**

**2.1 Сборка основания и кронштейна монитора** ..... **2-1**
**2.2 Укладка кабелей** ..... **2-1**
**2.3 Регулировка монитора** ..... **2-2**
**2.4 Отсоединение кронштейна (для настенного крепления VESA)** ..... **2-3**
**2.5 Подключение кабелей** ..... **2-4**
**2.6 Включение монитора** ..... **2-5**

**Глава 3: Общие инструкции**

**3.1 Экранное меню** ..... **3-1**
3.1.1 Изменение настроек ..... 3-1
3.1.2 Общие сведения о функциях экранного меню ..... 3-2
**3.2 Aura** ..... **3-11**
**3.3 Технические характеристики** ..... **3-12**
**3.4 Габаритные размеры** ..... **3-14**
**3.5 Устранение неполадок (Часто задаваемые вопросы)** ..... **3-15**
**3.6 Поддерживаемые рабочие режимы** ..... **3-16**

# Примечания

## Заявление о соответствии требованиям Федеральной комиссии по связи США (FCC)

Это устройство отвечает требованиям, установленным в Части 15 Правил FCC. Эксплуатация прибора допускается при соблюдении следующих двух условий:

- данный прибор не должен создавать вредные помехи;
- данный прибор должен допускать прием любых помех, включая помехи, которые могут повлиять на правильность его работы.

Данный прибор был проверен и признан соответствующим ограничениям на цифровые приборы Класса B согласно Части 15 правил FCC. Целью этих ограничений является обеспечение приемлемой защиты от помех при установке оборудования в жилых помещениях. Данное устройство генерирует, использует и способно излучать высокочастотную энергию, и при несоблюдении инструкций во время установки и эксплуатации может создавать недопустимые помехи для радиосвязи. Однако даже при соблюдении инструкций по установке нет гарантии того, что в каком-то конкретном случае не возникнут помехи. Если данный прибор создает помехи при приеме радио- и телевизионных сигналов, что можно проверить, выключив и включив прибор, пользователю рекомендуется попытаться устранить помехи с помощью приведенных ниже мер.

- Изменить ориентацию или местоположение приемной антенны.
- Увеличить расстояние между приемником и данным прибором.
- Подключите данное оборудование к сетевой розетке другой цепи питания, а не к той, к которой подключен приемник.
- Обратиться за помощью к продавцу или опытному специалисту по теле- и радиотехнике.

Необходимо использовать экранированные кабели для подключения монитора к видеокарте в соответствии с требованиями FCC. Изменения или модификации данного прибора, явно не утвержденные стороной, несущей ответственность за выполнение требований, могут повлечь ограничение права пользователя на эксплуатацию данного прибора.

## Соответствие требованиям Канадского Министерства связи

Данный цифровой прибор класса B соответствует всем ограничениям, установленным правилами Канадского департамента связи для радиочастотных помех от цифровых приборов.

Данный цифровой прибор класса B соответствует требованиям канадского стандарта ICES-003.

This Class B digital apparatus meets all requirements of the Canadian Interference - Causing Equipment Regulations.

Cet appareil numérique de la classe B respecte toutes les exigences du Réglement sur le matériel brouiller du Canada.

## Информация о безопасности

- Перед установкой монитора тщательно изучите всю документацию, содержащуюся в упаковке.
- В целях предотвращения возгорания и поражения электрическим током не допускайте попадания монитора под дождь, а также не подвергайте его воздействию влаги.
- Никогда не пытайтесь открыть корпус монитора. Опасное высокое напряжение внутри монитора может привести к причинению тяжелого вреда здоровью.
- При нарушении подачи электропитания не пытайтесь устранить проблему самостоятельно. Обратитесь за помощью к квалифицированному техническому специалисту, либо продавцу прибора.
- Перед эксплуатацией прибора убедитесь, что все кабели подключены должным образом, а кабели питания не повреждены. При обнаружении любых повреждений незамедлительно обратитесь к продавцу прибора.
- Гнезда и отверстия сзади и сверху монитора предназначены для вентиляции. Не блокируйте данные отверстия. Никогда не размещайте данный прибор в непосредственной близости от радиаторов и иных источников тепла, за исключением случаев, когда обеспечивается соответствующая вентиляция.
- Монитор должен работать только от источника питания, указанного в маркировке. Если вы не уверены относительно типа электропитания, который имеется у вас дома, обратитесь за консультацией к продавцу прибора или в местную энергетическую компанию.
- Используйте электрическую вилку, соответствующую местным стандартам электропитания.
- Не допускайте перегрузок электросети, а также использования удлинительных кабелей. Перегрузка может стать причиной возгорания или поражения электрическим током.
- Не подвергайте устройство воздействию пыли, влаги, а также слишком высокой или низкой температуры. Не размещайте монитор в местах, где он может подвергнуться воздействию влаги. Размещайте монитор на устойчивой поверхности.

- Отключайте прибор во время грозы, и когда он не используется в течение продолжительного периода времени. Это обеспечит защиту монитора от повреждений, вызванных перепадами напряжения в электрической сети.
- Ни в коем случае не допускайте попадания каких-либо предметов или жидкостей в отверстия корпуса монитора.
- Для обеспечения удовлетворительной работы используйте монитор только с компьютерами, сертифицированными UL, которые оснащены соответствующим образом сконфигурированными розетками с номиналом 100-240 В переменного тока.
- В случае возникновения с монитором проблем технического характера обратитесь за помощью к квалифицированному техническому специалисту или продавцу данного монитора.
- Установка уровня громкости или эквалайзера выше среднего положения может повысить выходное напряжение на наушниках и, соответственно, уровень звукового давления.
- Обязательно подключайте шнур питания к заземленной розетке.
- Прилагаемые адаптер питания и/или шнур питания предназначены для использования только с этим продуктом. Не используйте их с другими продуктами.

Это оборудование не предназначено для использования в местах, где могут находиться дети.

## Предотвращение опрокидывания

При использовании монитора прикрепите его к стене с помощью тросика или цепочки, которые способны выдержать вес монитора, чтобы предотвратить его падение.

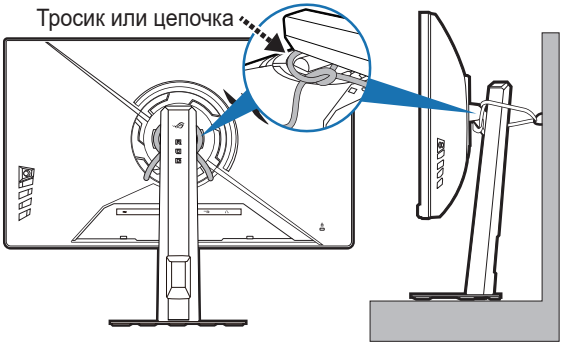

- Дизайн дисплея может отличаться от показанного.
- Установку должен выполнять квалифицированный специалист. За дополнительной информацией обратитесь к своему поставщику.
- Для моделей с весом нетто >=7 кг. Выберите подходящий способ предотвращения опрокидывания.
- Привяжите тросик или цепочку к стойке и затем прикрепите ее к стене.



Этот символ перечеркнутого мусорного бака означает, что продукт (электрическое и электронное оборудование, аккумуляторы и батарейки, содержащие ртуть) нельзя выбрасывать вместе с бытовым мусором. Соблюдайте местное законодательство по утилизации электронного оборудования.

## Уход и очистка

- Перед подъемом или изменением положения монитора рекомендуется отключать все кабели, а также кабель питания. При установке монитора используйте предусмотренные для этого процедуры подъема. При подъеме и переносе монитора беритесь за его боковые стороны. Не поднимайте монитор за подставку и за кабель питания.
- Очистка. Выключите монитор и отсоедините кабель питания. Протрите поверхность монитора мягкой неабразивной тканью без ворса. Трудновыводимые загрязнения можно устранить с помощью ткани, смоченной в мягком чистящем средстве.
- Не используйте чистящие средства, содержащие спирт или ацетон. Используйте чистящее средство, предназначенное для очистки мониторов. Никогда не распыляйте чистящее средство непосредственно на экран, поскольку оно может попасть внутрь монитора и вызвать поражение электрическим током.

### Для монитора перечисленные ниже признаки считаются нормальными:

- Экран может мерцать на начальной стадии эксплуатации, что обусловлено характером люминесцентного света. Выключите выключатель питания и снова включите его, после чего убедитесь, что мерцание исчезло.
- В зависимости от используемого рисунка рабочего стола на экране можно заметить неравномерное распределение яркости.
- Когда одно и то же изображение воспроизводится на экране в течение нескольких часов, то при переключении изображения на экране может присутствовать остаточная картинка предыдущего изображения. Экран постепенно восстановится; для устранения данной проблемы вы также можете отключить монитор на несколько часов.
- Если экран темнеет, мигает или перестает функционировать, то для устранения проблемы необходимо обратиться к продавцу или в сервисный центр. Не пытайтесь ремонтировать монитор самостоятельно!

### Условные обозначения, используемые в настоящем руководстве


ПРЕДУПРЕЖДЕНИЕ! Информация по предотвращению причинения вреда здоровью пользователя при выполнении задачи.


ВНИМАНИЕ! Информация по предотвращению повреждения компонентов при выполнении задачи.


ВАЖНО! Рекомендации, которые НЕОБХОДИМО соблюдать для выполнения задачи.


ПРИМЕЧАНИЕ: Советы и дополнительная информация для выполнении задачи.

### Источники дополнительной информации

Обращайтесь к перечисленным ниже источникам для получения дополнительной информации, а также для получения обновлений для прибора и программного обеспечения.

1. **Веб-сайты компании ASUS**
   Веб-сайты компании ASUS по всему миру предоставляют актуальную информацию по аппаратному и программному обеспечению производства компании ASUS. Посетите сайт по адресу: http://www.asus.com

2. **Опциональная документация**
   Упаковка с прибором может содержать опциональную документацию, которая может быть добавлена непосредственно продавцом прибора. Данные документы не входят в стандартный комплект поставки.

3. **О мерцании**
   https://www.asus.com/Microsite/display/eye_care_technology/

## Takeback Services

ASUS recycling and takeback programs come from our commitment to the highest standards for protecting our environment. We believe in providing solutions for our customers to be able to responsibly recycle our products, batteries and other components as well as the packaging materials.

Please go to http://csr.asus.com/english/Takeback.htm for detail recycling information in different region.

## Информация о продуктах с маркировкой энергоэффективности Европейского Союза

XG27UCGR XG27UCGR-W

## 1.1 Приветствуем вас!

Благодарим вас за покупку игрового монитора ROG!

Этот новейший широкоэкранный ЖК-монитор фирмы ASUS оснащен более широким и более ярким экраном, обеспечивающим кристально четкое изображение, а также набором функций, делающих вашу работу за монитором еще более комфортной.

Благодаря этим возможностям вы можете наслаждаться удобством и визуальным комфортом при использовании этого монитора!

## 1.2 Комплект поставки

Проверьте наличие приведенных ниже предметов в комплекте поставки:

- ✓ ЖК-монитор
- ✓ Основание монитора
- ✓ Краткое руководство
- ✓ Гарантийный талон
- ✓ Шнур питания
- ✓ Кабель DisplayPort (опционально)
- ✓ Кабель HDMI (опционально)
- ✓ Кабель USB Type-C (опционально)
- ✓ Наклейка ROG
- ✓ Сумка ROG

В случае повреждения или отсутствия любого из указанных выше предметов немедленно обратитесь к продавцу.

При необходимости заменить шнур питания или соединительный кабель(-и) обращайтесь в службу поддержки клиентов ASUS.

## 1.3 Общие сведения о мониторе

### 1.3.1 Вид спереди/сбоку

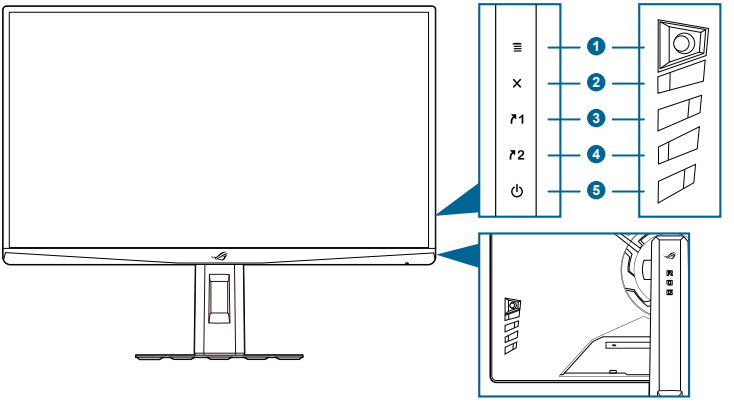

1. 5-позиционная кнопка ☰ (◎):
   - Открытие экранного меню. Активация выбранного пункта экранного меню.
   - Увеличение/уменьшение значений или перемещение курсора вверх/вниз/влево/вправо.
   - Включение экранного меню, когда монитор переходит в режим ожидания или когда отображается сообщение “НЕТ СИГНАЛА”.
   - Переместите кнопку вниз и удерживайте дольше 5 секунд, чтобы включить/отключить функцию Блокировка кнопки.
2. Кнопка ✕
   - Выход из пункта экранного меню.
   - Включение экранного меню, когда монитор переходит в режим ожидания или когда отображается сообщение “НЕТ СИГНАЛА”.
3. ↗1 Ярлык клавиша 1:
   - По умолчанию: Увеличение частоты кадров.
   - Чтобы изменить функцию горячей клавиши, выберите меню MyFavorite > Ярлык > Ярлык 1.
   - Включение экранного меню, когда монитор переходит в режим ожидания или когда отображается сообщение “НЕТ СИГНАЛА”.
4. ↗2 Ярлык клавиша 2:
   - По умолчанию: GamePlus.
   - Чтобы изменить функцию горячей клавиши, выберите меню MyFavorite > Ярлык > Ярлык 2.

- Включение экранного меню, когда монитор переходит в режим ожидания или когда отображается сообщение “НЕТ СИГНАЛА”.

5. ⏻ Кнопка питания/индикатор питания
   - Включение/выключение монитора.
   - Значения цветов индикатора питания представлены в таблице ниже.

| Состояние | Описание |
|---|---|
| Белый | ГОРИТ |
| Янтарный | Режим ожидания/Нет сигнала |
| НЕ ГОРИТ | НЕ ГОРИТ |

## 1.3.2 Вид сзади

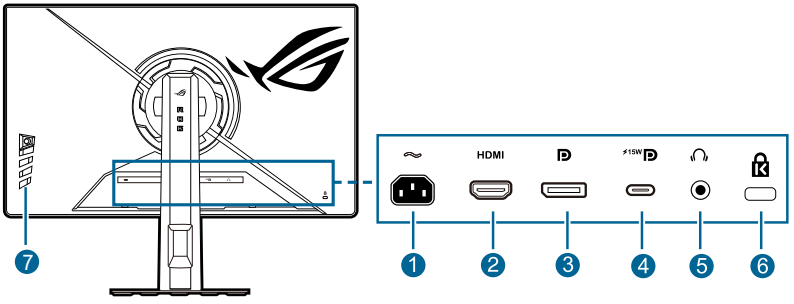


1. **Разъем AC-IN.** К этому разъему подключается шнур питания.
2. **Разъем HDMI.** Этот разъем предназначен для подключения к устройству, совместимому с HDMI.
3. **DisplayPort**. Этот разъем предназначен для подключения к устройству, совместимому с DisplayPort.
4. **USB 3.2 Gen 1 Type-C (поддерживает режим DP Alt)**. Этот разъем предназначен для подключения к устройству, совместимому с DisplayPort/USB Type-C. Этот разъем также служит для подключения кабеля USB Type-C, поддерживающего подачу питания через разъем USB (в зависимости от источника сигнала).

Монитор поддерживает сверхвысокоскоростной (5 Гбит/с) разъем USB 3.2 Gen 1. Через этот разъем подается питание мощностью 15 Вт и выходным напряжением 5 В/3 А.

5. **Гнездо наушников.** Этот разъем доступен только при подключении кабеля HDMI/DisplayPort/USB Type-C.
6. **Гнездо замка Kensington.**
7. **Кнопки управления.**

### 1.3.3 Другие функции

• Гнездо штатива сверху

1/4-дюймовое гнездо штатива на стойке монитора позволяет установить камеру, звуковое устройство или дополнительный дисплей.

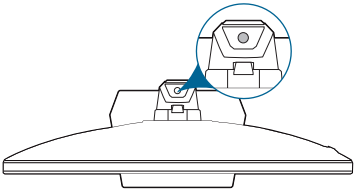

• HDR

Этот монитор поддерживает формат HDR.

- При отображении содержимого HDR недоступны следующие функции: **ELMB**, **ELMB SYNC**, **Наст. ELMB**, **Снайпер**, **GameVisual**, **Shadow Boost**, **Яркость**, **Контрастность**, **Формат экрана, ASCR, Фильтр Син. св.**, **Цвет. простр. дисп.**, **Цветовой режим.**, **Насыщенность**, **Насыщенность по 6 осям**., **Гамма**, **Режим энергосбереж.**
- Когда включена функция **Регулируемый HDR**. Можно регулировать следующий параметр(ы): **Яркость, Контрастность, Цветовой режим., Насыщенность, Насыщенность по 6 осям, VividPixel**, **Интеллектуальный пиксель**.

## 2.1 Сборка основания и кронштейна монитора

1. Вставьте подставку в основание.
2. Прикрепите основание к кронштейну, затянув прилагаемый винт.

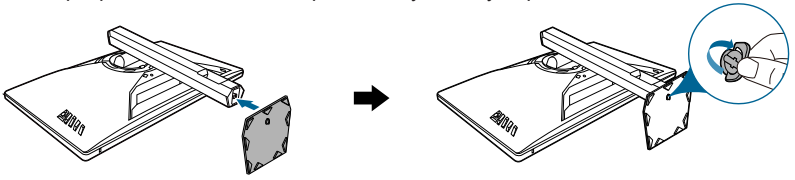

Советуем накрыть поверхность стола мягкой тканью, чтобы не повредить монитор.

Размер винта для основания: M6 x 15 мм.

## 2.2 Укладка кабелей

Кабели можно аккуратно проложить, используя отверстие для укладки кабелей.

- **Упорядочивание кабелей**

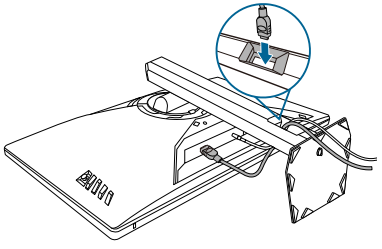

- **Использование крышки входных/выходных разъемов**: эту крышку можно подсоединять и отсоединять.

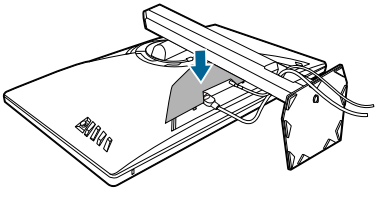

## 2.3 Регулировка монитора

- Для наилучшего обзора рекомендуется полностью развернуться лицом к монитору, а затем отрегулировать угол его наклона в соответствии с вашими предпочтениями.
- Придерживайте стойку, чтобы предотвратить падение монитора в процессе изменения угла его наклона.
- Советуем регулировать угол в диапазоне от +20˚ до -5˚ (для наклона)/ от +40˚ до -40˚ (для поворота)/110 мм (для регулировки по высоте)/ ±90˚ (для просмотра в портретной ориентации).

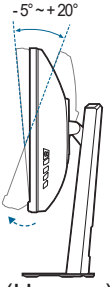


(Наклон)

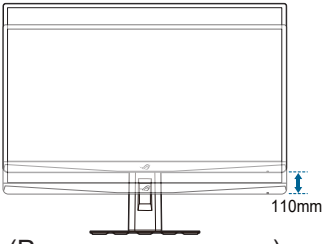


(Регулировка высоты)

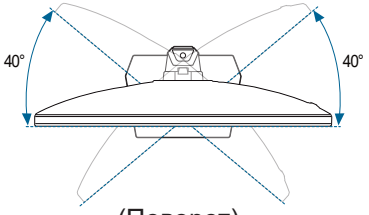


(Поворот)

**Поворот монитора**

1. Поднимите монитор в самое высокое положение.
2. Наклоните его на максимально возможный угол.
3. Поверните монитор по часовой стрелке или против часовой стрелки на требуемый угол.

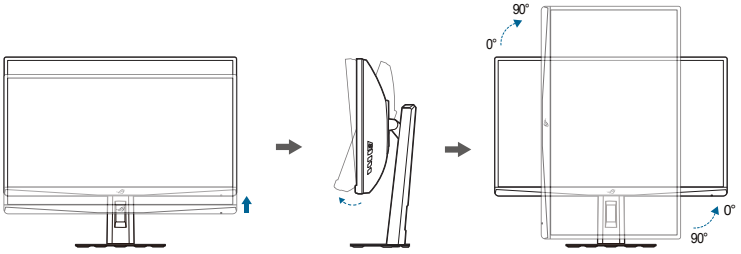


Небольшие колебания монитора в процессе регулировки угла просмотра являются нормальными.

## 2.4 Отсоединение кронштейна (для настенного крепления VESA)

Съемный кронштейн этого монитора специально предназначен для настенного крепления стандарта VESA.

Порядок отсоединения кронштейна:

1. Положите монитор на стол экраном вниз.
2. Снимите крышки в местах соединения монитора и подставки.
3. Отверните 4 винта на задней стенке монитора и отсоедините подставку/основание.

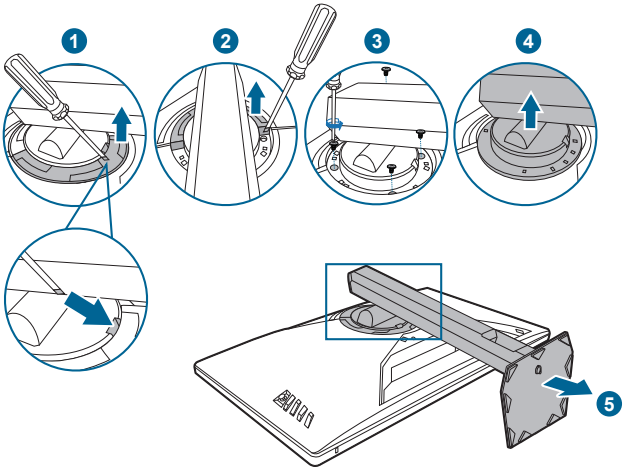

Советуем накрыть поверхность стола мягкой тканью, чтобы не повредить монитор.

- Монтажный комплект VESA для настенного крепления (100 x 100 мм) покупается отдельно.
- Используйте только монтажный комплект (с маркером "Испытано и одобрено компанией Underwriters Laboratories, Inc.") для настенного крепления с минимальной выдерживаемой нагрузкой 22,7 кг (винт: M4 x 10 мм)

## 2.5 Подключение кабелей

Подключите кабели в соответствии с приведенными ниже инструкциями:

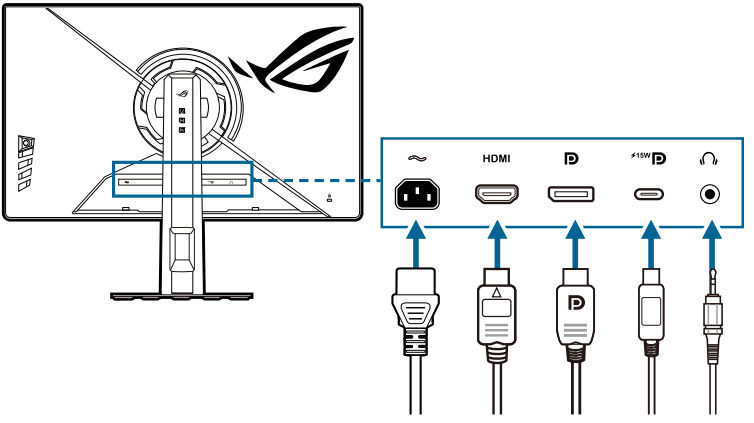


- **Подключение шнура питания:** один конец шнура питания надежно подключите к входному разъему питания перем. тока монитора, а другой конец – к сетевой розетке.
- **Подключение кабеля HDMI/DisplayPort/USB Type-C:**
  a. Один конец кабеля HDMI/DisplayPort/USB Type-C вставьте в разъем HDMI/DisplayPort/USB Type-C монитора.
  b. Другой конец кабеля HDMI/DisplayPort/USB Type-C вставьте в разъем HDMI/DisplayPort/USB Type-C вашего устройства.

При подключении этих кабелей можно выбирать нужный источник сигнала, используя функцию Выбор входа в экранном меню.

При необходимости заменить шнур питания или соединительный кабель(-и) обращайтесь в службу поддержки клиентов ASUS.

- **Использование наушников:** вставьте штекер звукового кабеля в гнездо наушников монитора.

## 2.6 Включение монитора

Нажмите кнопку питания ⏻. Расположение кнопки питания показано на стр. 1-3. При включенном питании индикатор питания ⏻ монитора светится белым светом.

# 3.1 Экранное меню

## 3.1.1 Изменение настроек

1. После включения монитора нажмите кнопку ☰ (5-позиционная ), чтобы активировать экранное контекстное меню.

2. Когда активировано Контекстное меню:

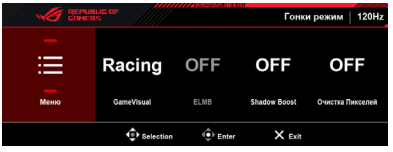


| Значок на экране | Действие на 5-позиционном контроллере | Функция |
|---|---|---|
| Контекстное меню | Наклонить влево/вправо | Переход к предыдущему/ следующему параметру в меню. |
| | Наклонить вверх/вниз | • Выбор предыдущего или следующего пункта в меню.<br>• Выбор нужного параметра |
| | Нажать (по центру) | Подтверждение выбора. |

Порядок изменения параметров Контекстное меню см. в подразделе Контекстное меню раздела 3.1.2 Общие сведения о функциях экранного меню.

3. Когда меню активировано:



| Значок на экране | Действие на 5-позиционном контроллере | Функция |
|---|---|---|
| Меню | Наклонить вверх/вниз | • Выбор предыдущего или следующего пункта в меню.<br>• Выбор нужного параметра |
| | Наклонить влево/вправо | Переключение на левое/правое меню. |
| | Нажать (по центру) | Подтверждение выбора. |

### 3.1.2 Общие сведения о функциях экранного меню

#### 1. Игры




- **Разгон**: монитор можно разогнать до максимальной частоты обновления UHD 162 Гц/FHD 485 Гц.

Разгон может вызвать мерцание экрана. Для устранения таких эффектов отсоедините кабель DisplayPort и с помощью экранного меню монитора попробуйте еще раз, выбрав более безопасную максимальную частоту обновления.

- **Увеличение частоты кадров**: при активации этой функции поддерживается разрешение 1920 x 1080 при 480 Гц.
- **Переменный OD**: уменьшает время реакции ЖК-панели на изменение уровня серого цвета.
- **Перем. част. обнов.:** позволяет видеоисточнику, поддерживающему функцию "Перем. Част. Обнов."*, динамически регулировать частоту обновления дисплея в зависимости от типичных значений частоты обновления контента, чтобы изображение на экране обновлялось энергоэффективно, с минимальными задержками и практически без рывков.

- При активации этой функции будет недоступна следующая функция(-и): **ELMB**.
- *__Перем. част. обнов.__ можно активировать только в диапазоне частот 48~160 Гц, когда для параметра **Увеличение частоты кадров** установлено значение **ВЫКЛ.**, и 48~480 Гц когда для параметра **Увеличение частоты кадров** установлено значение **ВКЛ.**
- При активации этой функции будет автоматически включена функция **DDC/CI**.
- *Обратитесь к изготовителям графических процессоров, чтобы узнать, какие графические процессоры поддерживаются и какие минимальные требования предъявляются к компьютерной системе и драйверам.

- **Наст. ELMB:**
  - * **ELMB: ELMB** можно активировать, только когда для параметра **Перем. част. обнов.** установлено значение **ВЫКЛ.** и выбрана частота обновления выше 120 Гц. Эта функция предотвращает износ экрана, уменьшает двоение изображения и устраняет размытость движущегося изображения в играх. Эта функция предлагает 5 уровней регулировки прозрачности и позиции.

- При активации этой функции будет недоступна следующая функция(-и): **Перем. част. обнов.**, **Фильтр Син. св.**, **ASCR**, **Формат экрана**, **ELMB SYNC**, **Яркость, Динамическое затемнение**, **Переменный OD**, **Настройка HDR**, **Снайпер**.
- Для активации функции **ELMB** сначала выключите функцию **Перем. част. обнов.**

  - * **ELMB SYNC**: позволяет включать функцию, когда для параметра **Перем. част. обнов.** установлено значение **ВКЛ.** Эта функция предотвращает износ экрана, уменьшает двоение изображения и устраняет размытость движущегося изображения в играх.

При активации этой функции будет недоступна следующая функция(-и): **Фильтр Син. св.**, **ASCR**, **Формат экрана**, **ELMB**, **Динамическое затемнение**, **Яркость**, **Настройка HDR**, **Переменный OD**.

- **GamePlus**: Функция GamePlus предоставляет набор инструментов и улучшает игровые условия для пользователей во время игр разных типов.
  - * **Счетчик FPS**: по счетчику FPS (количество кадров в секунду) можно оценивать плавность игры.
  - * **Прицел**: маска прицела с 6 разными вариантами прицела, позволяющая выбирать тот, который лучше всего подходит для вашей игры. **Динамический прицел** регулирует цвет прицела, делая его более контрастным и заметным на фоне для более точного прицеливания.

* **Снайпер**: эта функция (доступна, только когда на вашем устройстве отключена функция HDR) настроена для игр-стрелялок от первого лица. Вы можете выбрать коэффициент увеличения, тип выравнивания в последовательности и режим ночного видения.
* **Таймер**: таймер можно разместить в верхнем левом углу экрана, чтобы следить за игровым временем.
* **Секундомер**: секундомер можно разместить в верхнем левом углу экрана, чтобы следить за игровым временем.
* **Выравн. Монитора**: функция **Выравн. Монитора** отображает с 4 сторон экрана направляющие линии, по которым можно легко и с высокой точностью выравнивать несколько мониторов.

- **GameVisual**: С помощью функции GameVisual можно легко переключаться между различными режимами для работы с изображениями.
  * **Режим Пейзаж**: это лучший вариант для отображения пейзажных фотоснимков при помощи интеллектуальной видеотехнологии GameVisual™.
  * **Гонки режим**: это лучший вариант для игр в гонки при помощи интеллектуальной видеотехнологии GameVisual™.
  * **Кино режим**: это лучший вариант для просмотра фильмов при помощи интеллектуальной видеотехнологии GameVisual™.
  * **RTS/RPG Mode**: это лучший вариант для игр типа стратегия в реальном времени (Real-time strategy, RTS)/ролевых игр (Role-Playing Game, RPG) при помощи интеллектуальной видеотехнологии GameVisual™.
  * **FPS режим**: это лучший вариант для игр типа стрелялки (шутер) от первого лица (First Person Shooter, FPS) при помощи интеллектуальной видеотехнологии GameVisual™.
  * **sRGB режим**: это лучший вариант для просмотра фотографий и графики с ПК.
  * **MOBA Mode**: это лучший вариант для игр типа MOBA (multiplayer online battle arena - многопользовательская онлайновая боевая арена) при помощи интеллектуальной видеотехнологии GameVisual™.
  * **Ночное вид.**: это лучший вариант для игр с темными сценами при помощи интеллектуальной видеотехнологии GameVisual™.
  * **Пользов.**: для регулировки цвета можно настроить другие элементы.

- В режиме **MOBA Mode** пользователю недоступна для настройки следующая функция(и): **Shadow Boost**, **VividPixel**, **Динамическое затемнение**, **Насыщенность, Насыщенность по 6 осям**.
- В режиме **sRGB режим** пользователю недоступна для настройки следующая функция(и): **Контрастность**, **ASCR**, **Фильтр Син. св.**, **Цвет. простр. дисп.**, **Цветовой режим.**, **Насыщенность**, **Гамма**, **Динамическое затемнение**.

- **Shadow Boost**: функция улучшения темных цветов корректирует кривую гаммы монитора так, чтобы усилить темные оттенки в изображении и повысить качество отображения темных сцен и объектов. Кроме того, функция **Dynamic Shadow Boost** осветляет темные области, не пересвечивая светлые области, и обеспечивает заметное улучшение изображения в условиях слабого освещения.

Эта функция доступна только в режимах **Режим Пейзаж**, **Гонки режим**, **Кино режим**, **RTS/RPG Mode**, **FPS режим**, **Ночное вид.** или **Пользов.**

- **ASUS DisplayWidget Center**: отображение QR-кода для доступа к информации о приложении ASUS DisplayWidget Center.

## 2. Изображ.




- **Яркость**: диапазон регулировки составляет от 0 до 100.
- **Контрастность**: диапазон регулировки составляет от 0 до 100.
- **Настройка HDR**: содержит 3 режима HDR, в том числе **Gaming HDR**, **Cinema HDR** и **Console HDR**. Когда включен режим **Регулируемый HDR**, можно регулировать следующие параметры: **Яркость**, **Контрастность**, **Цветовой режим.**, **Насыщенность**, **Насыщенность по 6 осям**, **VividPixel**, **Интеллектуальный пиксель**.
- **Динамическое затемнение**: синхронизация с контентом при изменении контрастности для динамического затемнения подсветки.
- **ASCR**: включение и выключение функции ASCR (ASUS Smart Contrast Ratio – интеллектуальная контрастность ASUS).

При активации этой функции будет отключена следующая функция(-и): **ELMB**, **ELMB SYNC, Динамическое затемнение**.

- **Формат экрана**: установите для формата экрана значение **16:9** или **Квадрат** в соответствии с игровым сценарием.
  - **16:9**: выберите **Заполнение** или **Симуляция 24,5"** в разделе **Полный экран** для установки лучшего размера в игре FPS либо выберите **Точка за точкой** в настройках Экран Windows.

* **Квадрат**: предоставляет несколько вариантов соотношения сторон "Квадрат" с разными размерами экрана, включая **Полный экран**, **Эквивалентно** и **Точка за точкой**.

При активации этой функции будет отключена следующая функция(-и): **ELMB**, **ELMB SYNC**, **Динамическое затемнение**.

- **Фильтр Син. св.**:
  * **ВЫКЛ.**: Без изменений.
  * **Уровень 1~Уровень 4**: чем выше уровень, тем меньше излучение синего света. При активировании функции **Фильтр Син. св.** будут автоматически импортированы используемые по умолчанию параметры режима **Гонки режим**. Пользователь может настроить параметр **Яркость**, выбрав для него подходящее значение (от **Уровень 1** до **Уровень 3**). **Уровень 4** является оптимизированным параметром. Соответствует требованиям сертификации TÜV по снижению уровня синего света. Параметр "Яркость" недоступен для настройки пользователем.

При активации этой функции будет отключена следующая функция(-и): **ELMB**, **ELMB SYNC**, **Динамическое затемнение**.

Для уменьшения напряжения глаз выполняйте следующие рекомендации:

- Делайте перерывы при продолжительной работе за дисплеем. Советуем делать короткие (минимум по 5 минут) перерывы примерно через каждый 1 час непрерывной работы за компьютером. Короткие и частые перерывы более эффективны, чем один долгий перерыв.
- Для уменьшения напряжения глаз и предотвращения их высыхания нужно периодически давать глазам отдых, фокусируясь на расположенных вдали предметах.
- Упражнения для глаз могут помочь уменьшить их напряжение. Эти упражнения нужно повторять часто. Если напряжение глаз не ослабнет, то обратитесь к врачу. Упражнения для глаз: (1) Поочередно смотрите вверх и вниз, (2) Делайте медленные круговые движения глазами, (3) Переводите взгляд по диагонали.
- Излучение синего света высокой мощности может вызвать напряжение глаз и возрастную макулярную дегенерацию (Age-Related Macular Degeneration, AMD). Фильтр синего света уменьшает на 70% (макс.) вредное воздействие синего света и предотвращает возникновение синдрома компьютерного зрения (Computer Vision Syndrome, CVS).

- **Интеллектуальный пиксель**: повышение общей детализации изображения в реальном времени для улучшения четкости и цветовой насыщенности.
- **VividPixel**: улучшение контура воспроизводимой картинки и создание на экране высококачественного изображения.

## 3. Цвет




- **Цвет. простр. дисп.**: выбор цветового пространства для вывода цвета на монитор.
- **Цветовой режим.**: содержит 8 режимов, в том числе **4000K, 5000K, 6500K, 7500K , 8200K, 9300K, 10000K** и **Пользов.**
- **Насыщенность**: диапазон регулировки составляет от 0 до 100.
- **Насыщенность по 6 осям**: регулировка насыщенности цветов R, G, B, C, M, Y.
- **Гамма**: позволяет установить цветовой режим **1,8, 2,0, 2,2, 2,4** или **2,6**.

## 4. Выбор входа

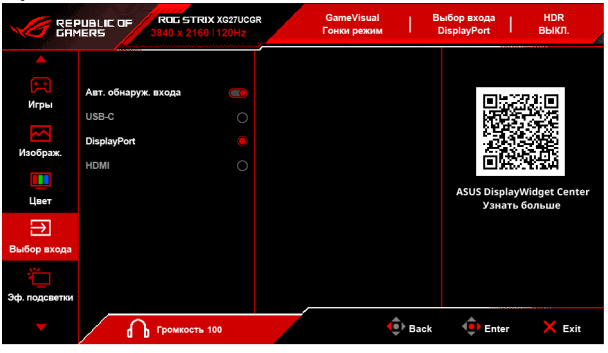


- **Авт. обнаруж. входа**: когда включен этот параметр, система будет автоматически выбирать последний использованный разъем ввода/вывода.
- **USB-C/DisplayPort/HDMI**: ручной выбор источника входного сигнала.

## 5. Эф. подсветки




- **Aura Sync**: позволяет включать или выключать функцию **Aura Sync**, которая синхронизирует эффект подсветки **Aura RGB** на всех поддерживаемых устройствах.

При включении этой функции будет отключена следующая функция(-и): **Aura RGB**.

- **Aura RGB**: для выбора доступны несколько живых цветов: **ВЫКЛ., Rainbow, Color Cycle, Static, Breathing, Strobing**. Вы можете вручную изменить цвет **R/G/B/C/M/Y** для режимов **Static**, **Breathing** и **Strobing**.

Эта функция недоступна, когда включен параметр **Aura Sync**.

## 6. MyFavorite




- **Контекстное меню**: контекстное меню предлагает 4 настраиваемых ярлыка для удобного доступа к часто используемым параметрам. Вы можете изменить эти ярлыки так, как вам нужно. Вот как это сделать:
  1. Нажмите 5-позиционную кнопку, чтобы открыть **Контекстное меню**.

2. Выберите **Меню** > **MyFavorite** > **Контекстное меню**.

3. Выберите **Режим 1**, **Режим 2**, **Режим 3** или **Режим 4**, чтобы назначить параметр. Доступные параметры: **GameVisual**, **ELMB**, **Shadow Boost**, **Насыщенность**, **Яркость**, **Перем. част. обнов.**, **Контрастность**, **Выбор входа**, **Гамма**, **VividPixel**, **Переменный OD**, **Цветовой режим.**

Чтобы сократить **Контекстное меню**, выберите **Нет** для скрытия ярлыка. Не назначайте один и тот же параметр нескольким позициям. Если Ярлык не поддерживается в текущем режиме, то он будет отображаться серым.

- **Ярлык**:
  - **Ярлык 1**/**Ярлык 2**: Задание параметров для функциональных кнопок.

Если выбран или активирован определенный параметр, то ваши функциональные кнопки могут не поддерживать его. Доступные параметры для выбора: **GamePlus**, **GameVisual**, **Увеличение частоты кадров**, **Яркость**, **Выкл. звук**, **Shadow Boost**, **Контрастность**, **Выбор входа**, **Настройка HDR**, **Фильтр Син. св.**, **Цветовой режим.**, **Громкость (наушники)**, **Пользов. настройка-1**, **Пользов. настройка-2**.

- **Пользов. настройка**:
  - **Настройка 1**/**Настройка 2**: загрузка/сохранение всех настроек монитора.

## 7. Настр. сист.

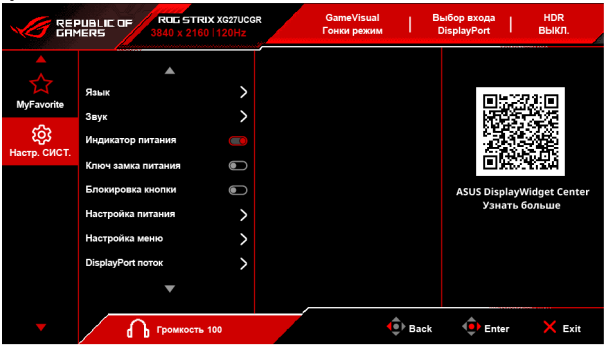


- **Язык**: предлагается 23 языка на выбор: английский, французский, немецкий, итальянский, испанский, голландский, португальский, русский, чешский, хорватский, польский, румынский, венгерский, турецкий, китайский упрощенный, китайский традиционный, японский, корейский, тайский, индонезийский, персидский, украинский и вьетнамский.
- **Звук**: в этом меню настраиваются параметры звука.
  - **Громкость (наушники)**: диапазон регулировки составляет от 0 до 100.
  - **Выкл. звук**: попеременное включение и выключение звука монитора.
- **Индикатор питания:** включение/выключение индикатора питания.

- **Ключ замка питания:** включение или отключение кнопки питания.
- **Блокировка кнопки**: отключение всех функциональных кнопок. Для разблокировки кнопок наклоните вниз кнопку ☰ (5-позиционную) и удерживайте дольше 5 секунд.
- **Настройка питания:**
  - **Режим "Производительность"**: включение параметра Режим "Производительность" может привести к увеличению энергопотребления.
  - **Режим энергосбереж.**: Режим энергосбереж. может уменьшить светимость.
- **Настройка меню**:
  - **Полож. По Меню**: регулировка горизонтального положения (Полож. по горизон.) и вертикального положения (Полож. по вертик.) экранного меню.
  - **Время Отобр. Меню**: Регулировка времени отображения меню в диапазоне от 10 до 120 секунд.
  - **Размер экр. меню**: регулировка размера экранного меню.
  - **Прозрачность**: Настройка фона экранного меню от непрозрачного до прозрачного.
  - **DDC/CI**: Включение и отключение функции DDC/CI.
- **DisplayPort поток**: совместимость с видеокартой. Выберите **DisplayPort 1.2** или **DisplayPort 1.4** в соответствии с версией DP видеокарты.
  **Поддержка DSC**: технология сжатия видеопотока (Display Stream Compression), передаваемого по кабелю DisplayPort.
- **Синхрон-ия питания ASUS**: Позволяет через монитор включать и выключать питание подключенного к разъему HDMI консольного устройства или приставки, например, Apple TV, Sony PlayStation, Xbox Series X/S, Nintendo Switch. По умолчанию задано значение **ВКЛ.** При включении монитора автоматически включится питание устройства-источника, поддерживающего стандарт CEC, и наоборот. При включении устройства-источника, поддерживающего стандарт CEC, автоматически включится питание монитора.
- **Информация**: отображение информации о мониторе.
- **Весь Сброс**: выберите **ДА**, чтобы восстановить настройки по умолчанию.

## 3.2 Aura

**Aura** – это управляемая компьютерной программой **Armoury Crate** система RGB-подсветки, поддерживаемая на совместимых устройствах, таких как мониторы, материнские платы, видеокарты и настольные ПК. С помощью Aura вы можете:

1. Настраивать цвет RGB-подсветки.
2. Выбирать разные эффекты подсветки.
3. Калибровать светодиоды для более точной цветопередачи.

**Чтобы активировать Aura:**

1. Включите **Aura Sync** в экранном меню.
2. Подключите монитор к компьютеру через разъем USB Type-C.
3. Установите программу **Armoury Crate** и перезагрузите компьютер.
4. Запустите **Armoury Crate** для управления параметрами подсветки.

**Обзор возможностей Armoury Crate**:

**Управление подсветкой**: пользовательская настройка цветов и яркости подсветки устройства.
**Эффекты подсветки**: поддержка нескольких динамических эффектов, таких как дыхание, мигание и радуга.
**Управление синхронизацией**: синхронизация подсветки на нескольких устройствах, которые поддерживают Aura.
**Калибровка цветов**: тонкая настройка цветов RGB для более точного отображения.
**Профили**: создание и сохранение нескольких профилей подсветки для удобного переключения.

**Примечание**:
- разрыв подключения по USB Type-C между монитором и компьютером приведет к отключению подсветки Aura. Чтобы возобновить работу Aura:
  1. Подключите разъем USB Type-C монитора к компьютеру.
  2. Перезагрузите компьютер.
- Дополнительные сведения см. на сайте https://rog.asus.com/tag/aura-sync/

Ниже приводится обзор этой программы.

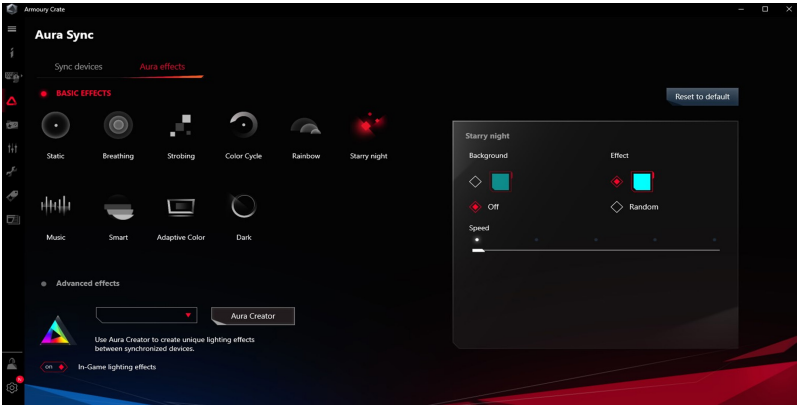

## 3.3 Технические характеристики

| | |
|---|---|
| **Тип панели** | ЖК-дисплей на тонкопленочных транзисторах (TFT) |
| **Размер панели** | 27 дюймов (68,4 см), широкий экран |
| **Максимальное разрешение** | 3840 x 2160 |
| **Шаг пикселей** | 0,155 мм x 0,155 мм |
| **Яркость (тип.)** | 400 кд/м² (HDR пик.) |
| **Коэффициент контрастности (тип.)** | 1300:1 |
| **Угол обзора (гор./верт.), коэффициент контрастности > 10** | 178˚/178˚ |
| **Количество отображаемых цветов** | 16,7 млн |
| **Время отклика** | 1 мс (от серого к серому) |
| **Выбор цветовой температуры** | 8 вариантов цветовой температуры |
| **Аналоговый вход** | Нет |
| **Цифровой вход** | DisplayPort v1.4 x 1, HDMI v2.1 x 1, USB Type-C x 1 |
| **Гнездо наушников** | Да |
| **Звуковой вход** | Нет |
| **Динамик (встроенный)** | Нет |
| **Цвета** | Черный/Белый |
| **Индикатор питания** | Белый (включен)/Янтарный (режим ожидания) |
| **Наклон** | +20˚~-5˚ |
| **Поворот** | +/-90˚ |
| **Поворот вокруг вертикальной оси** | +40˚~ -40˚ |
| **Регулировка высоты** | 110 мм |
| **Настенное крепление VESA** | 100 x 100 мм |
| **Замок Kensington** | Да |
| **Номинальное напряжение питания** | Перем. ток: 100~240 В, 50/60 Гц, 2,0 А |
| **Потребляемая мощность** | Питание вкл.: < 30 Вт**,<br>Режим ожидания: < 0,5 Вт,<br>Питание выкл.: < 0,3 Вт |
| **Температура (эксплуатация)** | 0˚C~40˚C |
| **Температура (хранение и транспортировка)** | -20˚C~+60˚C |
| **Размеры (Ш x В x Г)** | 61,37 x 36,72 x 8,58 см (без стойки)<br>61,37 x 39,25 x 18,79 см (со стойкой, мин. высота)<br>61,37 x 50,25 x 18,79 см (со стойкой, макс. высота)<br>71,0 x 21,5 x 46,0 см (в упаковке) |
| **Вес (приблиз.)** | 4,7 кг (без стойки); 6,8 кг (нетто); 9,0 кг (брутто) |

| | |
|---|---|
| **Меню на нескольких языках** | 23 языка (английский, французский, немецкий, итальянский, испанский, голландский, португальский, русский, чешский, хорватский, польский, румынский, венгерский, турецкий, китайский упрощенный, китайский традиционный, японский, корейский, тайский, индонезийский, персидский, украинский, вьетнамский) |
| **Аксессуары** | Краткое руководство, гарантийный талон, шнур питания, кабель DisplayPort (опционально), кабель HDMI (опционально), кабель USB Type-C (опционально), наклейка ROG, сумка ROG |
| **Соблюдение законодательства и стандарты** | cTUVus, FCC, ICES-3, CB, CE, ErP, WEEE, UkrSEPRO, Ukraine Energy Label, CU(EAC LOGO), CCC, China Energy Label, BSMI, RCM, VCCI, PC Recycle, J-MOSS, KCC, RoHs, CEC, HDMI, DP, DisplayHDR 400, VESA Adaptive Sync, WHQL Windows 10/11, TUV Flicker free, TUV Low Blue Light, EU Energy label, PSE, KC, e-Standby, Vietnam Energy, BIS |

***Технические характеристики могут быть изменены без уведомления.**

****Измерение яркости экрана 200 нит без подключения звука/USB/ устройства чтения карт.**

## 3.4 Габаритные размеры

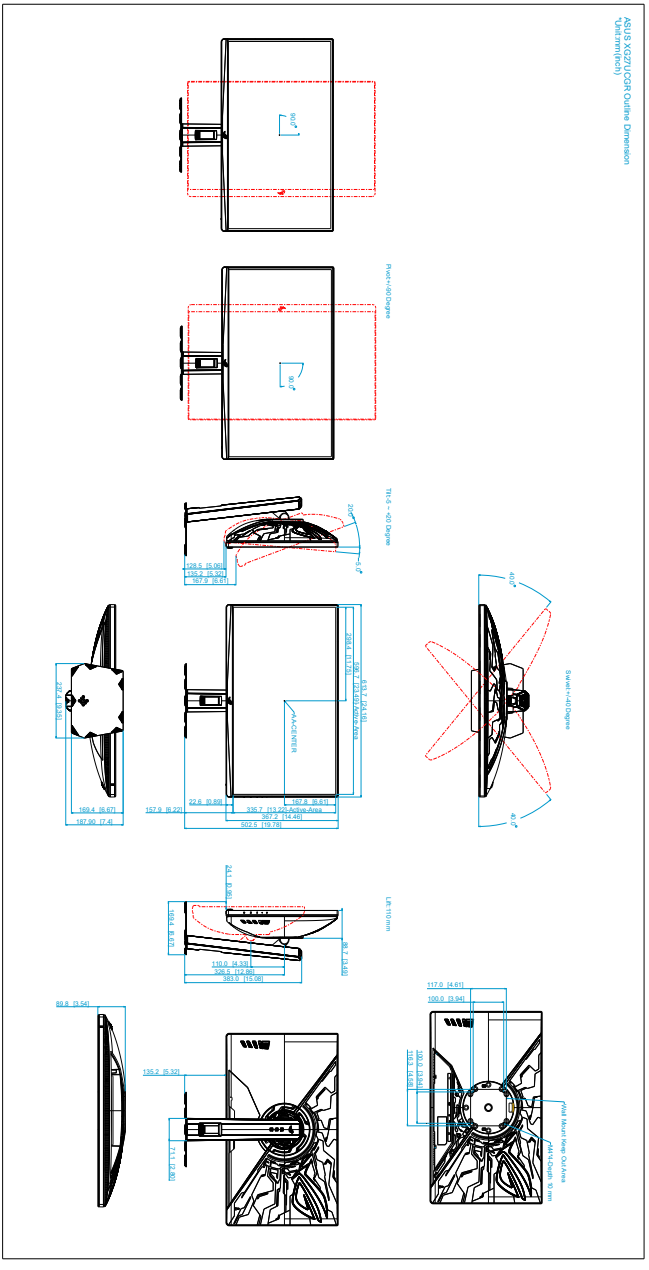

## 3.5 Устранение неполадок (Часто задаваемые вопросы)

| Проблема | Возможное решение |
|---|---|
| Индикатор питания не горит | • Нажмите кнопку ⏻, чтобы проверить, находится ли монитор во включенном состоянии.<br>• Проверьте правильность подключения шнура питания к монитору и электрической розетке. |
| Индикатор питания горит белым, и на экране нет изображения | • Проверьте, включены ли монитор и компьютер.<br>• Убедитесь, что сигнальный кабель должным образом подключен к монитору и компьютеру.<br>• Проверьте сигнальный кабель и убедитесь, что ни один из его контактов не согнут.<br>• Подключите компьютер к другому доступному монитору, чтобы проверить, работает ли компьютер должным образом. |
| Изображение на экране слишком светлое или слишком темное | • При помощи экранного меню отрегулируйте параметры "Контрастность" и "Яркость". |
| Изображение на экране дрожит, либо по нему идут волны | • Убедитесь, что сигнальный кабель должным образом подключен к монитору и компьютеру.<br>• Переместите электрические устройства, которые могут вызвать электрические помехи. |
| Изображение на экране имеет цветовые дефекты (белый цвет не отображается белым) | • Проверьте сигнальный кабель и убедитесь, что ни один из его контактов не погнут.<br>• В экранном меню выберите "Весь Сброс".<br>• В экранном меню отрегулируйте настройки цветов R, G, B или выберите цветовой режим. |
| После отображения контента HDR яркость уменьшается на некоторое время | • Нажатием кнопки питания выключите монитор и затем снова включите его.<br>• Выключите монитор, отсоединив шнур питания, и затем снова включите его.<br>• Снова активируйте функцию HDR на вашем устройстве. |

## 3.6 Поддерживаемые рабочие режимы

**Когда для параметра Увеличение частоты кадров установлено значение ВКЛ.:**

- **Собственные тайминги (16:9)**

| Разрешение Частота | Частота обновления |
|---|---|
| 640 x 480 | 60/75 Гц |
| 720 x 480 | 60 Гц |
| 720 x 576 | 50 Гц |
| 800 x 600 | 60/75 Гц |
| 1024 x 768 | 60/75 Гц |
| 1280 x 720 | 50/60 Гц |
| 1280 x 960 | 60 Гц |
| 1280 x 1024 | 60 Гц |
| 1600 x 900 | 60 Гц |
| 1920 x 1080 | 24/25/30/50/60/100/120/240/280/360/480 Гц |

- **Тайминги для Квадрат (4:3)**

| Разрешение Частота | Частота обновления |
|---|---|
| 640 x 480 | 60/75 Гц |
| 720 x 480 | 60 Гц |
| 720 x 576 | 50 Гц |
| 800 x 600 | 60/75 Гц |
| 1024 x 768 | 60/75/480 Гц |
| 1152 x 864 | 480 Гц |
| 1280 x 720 | 50/60 Гц |
| 1280 x 960 | 60/480 Гц |
| 1280 x 1024 | 60 Гц |
| 1600 x 900 | 60 Гц |
| 1728 x 1080 | 480 Гц |
| 1920 x 1080 | 24/25/30/50/60/100/120 Гц |

- **Тайминги для соотношения сторон 16:9 (Симуляция 24,5")**

| Разрешение Частота | Частота обновления |
|---|---|
| 640 x 480 | 60/75 Гц |
| 720 x 480 | 60 Гц |
| 720 x 576 | 50 Гц |
| 800 x 600 | 60/75 Гц |
| 1024 x 768 | 60/75 Гц |
| 1280 x 720 | 50/60 Гц |
| 1280 x 960 | 60 Гц |
| 1280 x 1024 | 60 Гц |
| 1600 x 900 | 60 Гц |
| 1728 x 972 | 60/120/480 Гц |
| 1920 x 1080 | 24/25/30/50/60/100/120 Гц |

- **Собственные тайминги (16:9) (OC 485)**

| Разрешение Частота | Частота обновления |
|---|---|
| 640 x 480 | 60/75 Гц |
| 720 x 480 | 60 Гц |
| 720 x 576 | 50 Гц |
| 800 x 600 | 60/75 Гц |
| 1024 x 768 | 60/75 Гц |
| 1280 x 720 | 50/60 Гц |
| 1280 x 960 | 60 Гц |
| 1280 x 1024 | 60 Гц |
| 1600 x 900 | 60 Гц |
| 1920 x 1080 | 24/25/30/50/60/100/120/240/280/360/480/485 Гц |

- **Тайминги для Квадрат (4:3) (ОС 485)**

| Разрешение Частота | Частота обновления |
|---|---|
| 640 x 480 | 60/75 Гц |
| 720 x 480 | 60 Гц |
| 720 x 576 | 50 Гц |
| 800 x 600 | 60/75 Гц |
| 1024 x 768 | 60/75/485 Гц |
| 1152 x 864 | 485 Гц |
| 1280 x 720 | 50/60 Гц |
| 1280 x 960 | 60/485 Гц |
| 1280 x 1024 | 60 Гц |
| 1600 x 900 | 60 Гц |
| 1728 x 1080 | 485 Гц |
| 1920 x 1080 | 24/25/30/50/60/100/120 Гц |

- **Тайминги для соотношения сторон 16:9 (Симуляция 24,5") (ОС 485)**

| Разрешение Частота | Частота обновления |
|---|---|
| 640 x 480 | 60/75 Гц |
| 720 x 480 | 60 Гц |
| 720 x 576 | 50 Гц |
| 800 x 600 | 60/75 Гц |
| 1024 x 768 | 60/75 Гц |
| 1280 x 720 | 50/60 Гц |
| 1280 x 960 | 60 Гц |
| 1280 x 1024 | 60 Гц |
| 1600 x 900 | 60 Гц |
| 1728 x 972 | 60/120/480/485 Гц |
| 1920 x 1080 | 24/25/30/50/60/100/120 Гц |

- **Собственные тайминги (16:9) (DP1.2 и DP 1.2OC)**

| Разрешение Частота | Частота обновления |
|---|---|
| 640 x 480 | 60/75 Гц |
| 720 x 480 | 60 Гц |
| 720 x 576 | 50 Гц |
| 800 x 600 | 60/75 Гц |
| 1024 x 768 | 60/75 Гц |
| 1280 x 720 | 50/60 Гц |
| 1280 x 960 | 60 Гц |
| 1280 x 1024 | 60 Гц |
| 1600 x 900 | 60 Гц |
| 1920 x 1080 | 24/25/30/50/60/100/120/240 Гц |

- **Тайминги для Квадрат (4:3) (DP1.2)**

| Разрешение Частота | Частота обновления |
|---|---|
| 640 x 480 | 60/75 Гц |
| 720 x 480 | 60 Гц |
| 720 x 576 | 50 Гц |
| 800 x 600 | 60/75 Гц |
| 1024 x 768 | 60/75/480 Гц |
| 1152 x 864 | 480 Гц |
| 1280 x 720 | 50/60 Гц |
| 1280 x 960 | 60 Гц |
| 1280 x 1024 | 60 Гц |
| 1600 x 900 | 60 Гц |
| 1920 x 1080 | 24/25/30/50/60/100/120 Гц |

- **Тайминги для соотношения сторон 16:9 (Симуляция 24,5") (DP1.2)**

| Разрешение Частота | Частота обновления |
|---|---|
| 640 x 480 | 60/75 Гц |
| 720 x 480 | 60 Гц |
| 720 x 576 | 50 Гц |
| 800 x 600 | 60/75 Гц |
| 1024 x 768 | 60/75 Гц |
| 1280 x 720 | 50/60 Гц |
| 1280 x 960 | 60 Гц |
| 1280 x 1024 | 60 Гц |
| 1600 x 900 | 60 Гц |
| 1728 x 972 | 60/120/240 Гц |
| 1920 x 1080 | 24/25/30/50/60/100/120 Гц |

- **Тайминги для Квадрат (4:3) (DP1.2 OC)**

| Разрешение Частота | Частота обновления |
|---|---|
| 640 x 480 | 60/75 Гц |
| 720 x 480 | 60 Гц |
| 720 x 576 | 50 Гц |
| 800 x 600 | 60/75 Гц |
| 1024 x 768 | 60/75/485 Гц |
| 1152 x 864 | 485 Гц |
| 1280 x 720 | 50/60 Гц |
| 1280 x 960 | 60 Гц |
| 1280 x 1024 | 60 Гц |
| 1600 x 900 | 60 Гц |
| 1920 x 1080 | 24/25/30/50/60/100/120 Гц |

- **Тайминги для соотношения сторон 16:9 (Симуляция 24,5") (DP1.2 OC)**

| Разрешение Частота | Частота обновления |
|---|---|
| 640 x 480 | 60/75 Гц |
| 720 x 480 | 60 Гц |
| 720 x 576 | 50 Гц |
| 800 x 600 | 60/75 Гц |
| 1024 x 768 | 60/75 Гц |
| 1280 x 720 | 50/60 Гц |
| 1280 x 960 | 60 Гц |
| 1280 x 1024 | 60 Гц |
| 1600 x 900 | 60 Гц |
| 1728 x 972 | 60/120/240 Гц |
| 1920 x 1080 | 24/25/30/50/60/100/120 Гц |

### Когда для параметра Увеличение частоты кадров установлено значение ВЫКЛ.:

- **Собственные тайминги**

| Разрешение Частота | Частота обновления |
|---|---|
| 640 x 480 | 60/75 Гц |
| 720 x 480 | 60 Гц |
| 720 x 576 | 50 Гц |
| 800 x 600 | 60/75 Гц |
| 1024 x 768 | 60/75 Гц |
| 1280 x 720 | 50/60 Гц |
| 1280 x 960 | 60 Гц |
| 1280 x 1024 | 60 Гц |
| 1600 x 1200 | 60 Гц |
| 1920 x 1080 | 24/25/30/50/60/100/120 Гц |
| 2560 x 1440 | 60/120 Гц |
| 3840 x 2160 | 24/25/30/50/60/97/100/120/144/160 Гц |

- **Тайминги для Квадрат**

| Разрешение Частота | Частота обновления |
|---|---|
| 640 x 480 | 60/75 Гц |
| 720 x 480 | 60 Гц |
| 720 x 576 | 50 Гц |
| 800 x 600 | 60/75 Гц |
| 1024 x 768 | 60/75/160 Гц |
| 1152 x 864 | 160 Гц |
| 1280 x 720 | 50/60 Гц |
| 1280 x 960 | 60/160 Гц |
| 1280 x 1024 | 60 Гц |
| 1600 x 1200 | 60 Гц |
| 1728 x 1080 | 160 Гц |
| 1920 x 1080 | 24/25/30/50/60/100/120 Гц |
| 1920 x 1440 | 160 Гц |
| 2560 x 1440 | 60/120 Гц |
| 3840 x 2160 | 24/25/30/50/60/100/120 Гц |

- **Тайминги для соотношения сторон 16:9 (Симуляция 24,5")**

| Разрешение Частота | Частота обновления |
|---|---|
| 640 x 480 | 60/75 Гц |
| 720 x 480 | 60 Гц |
| 720 x 576 | 50 Гц |
| 800 x 600 | 60/75 Гц |
| 1024 x 768 | 60/75 Гц |
| 1280 x 720 | 50/60 Гц |
| 1280 x 960 | 60 Гц |
| 1280 x 1024 | 60 Гц |
| 1600 x 1200 | 60 Гц |
| 1920 x 1080 | 24/25/30/50/60/100/120 Гц |
| 2560 x 1440 | 60/120 Гц |
| 1728 x 1080 | 160 Гц |
| 1920 x 1440 | 160 Гц |
| 3456 x 1944 | 60/120/160 Гц |
| 3840 x 2160 | 24/25/30/50/60/100/120 Гц |

- **Собственные тайминги (OC 162)**

| Разрешение Частота | Частота обновления |
|---|---|
| 640 x 480 | 60/75 Гц |
| 720 x 480 | 60 Гц |
| 720 x 576 | 50 Гц |
| 800 x 600 | 60/75 Гц |
| 1024 x 768 | 60/75 Гц |
| 1280 x 720 | 50/60 Гц |
| 1280 x 960 | 60 Гц |
| 1280 x 1024 | 60 Гц |
| 1600 x 1200 | 60 Гц |
| 1920 x 1080 | 24/25/30/50/60/100/120 Гц |
| 2560 x 1440 | 60/120 Гц |
| 3840 x 2160 | 24/25/30/50/60/100/120/160/162 Гц |

- **Тайминги для Квадрат (ОС 162)**

| Разрешение Частота | Частота обновления |
|---|---|
| 640 x 480 | 60/75 Гц |
| 720 x 480 | 60 Гц |
| 720 x 576 | 50 Гц |
| 800 x 600 | 60/75 Гц |
| 1024 x 768 | 60/75/162 Гц |
| 1152 x 864 | 162 Гц |
| 1280 x 720 | 50/60 Гц |
| 1280 x 960 | 60/162 Гц |
| 1280 x 1024 | 60 Гц |
| 1600 x 1200 | 60 Гц |
| 1728 x 1080 | 162 Гц |
| 1920 x 1080 | 24/25/30/50/60/100/120 Гц |
| 1920 x 1440 | 162 Гц |
| 2560 x 1440 | 60/120 Гц |
| 3840 x 2160 | 24/25/30/50/60/100/120 Гц |

- **Тайминги для соотношения сторон 16:9 (Симуляция 24,5") (ОС 162)**

| Разрешение Частота | Частота обновления |
|---|---|
| 640 x 480 | 60/75 Гц |
| 720 x 480 | 60 Гц |
| 720 x 576 | 50 Гц |
| 800 x 600 | 60/75 Гц |
| 1024 x 768 | 60/75 Гц |
| 1280 x 720 | 50/60 Гц |
| 1280 x 960 | 60 Гц |
| 1280 x 1024 | 60 Гц |
| 1600 x 1200 | 60 Гц |
| 1920 x 1080 | 24/25/30/50/60/100/120 Гц |
| 2560 x 1440 | 60/120 Гц |
| 3456 x 1944 | 60/120/160/162 Гц |
| 3840 x 2160 | 24/25/30/50/60/100/120 Гц |

- **Собственные тайминги (DP 1.2 и DP1.2 OC)**

| Разрешение Частота | Частота обновления |
|---|---|
| 640 x 480 | 60/75 Гц |
| 720 x 480 | 60 Гц |
| 720 x 576 | 50 Гц |
| 800 x 600 | 60/75 Гц |
| 1024 x 768 | 60/75 Гц |
| 1280 x 720 | 50/60 Гц |
| 1280 x 960 | 60 Гц |
| 1280 x 1024 | 60 Гц |
| 1600 x 1200 | 60 Гц |
| 1920 x 1080 | 24/25/30/50/60/100/120 Гц |
| 2560 x 1440 | 60/120 Гц |
| 3840 x 2160 | 24/25/30/50/60 Гц |

- **Тайминги для Квадрат (DP1.2)**

| Разрешение Частота | Частота обновления |
|---|---|
| 640 x 480 | 60/75 Гц |
| 720 x 480 | 60 Гц |
| 720 x 576 | 50 Гц |
| 800 x 600 | 60/75 Гц |
| 1024 x 768 | 60/75/160 Гц |
| 1152 x 864 | 160 Гц |
| 1280 x 720 | 50/60 Гц |
| 1280 x 960 | 60/160 Гц |
| 1280 x 1024 | 60 Гц |
| 1600 x 1200 | 60 Гц |
| 1728 x 1080 | 160 Гц |
| 1920 x 1080 | 24/25/30/50/60/100/120 Гц |
| 1920 x 1440 | 160 Гц |
| 2560 x 1440 | 60/120 Гц |
| 3840 x 2160 | 24/25/30/50/60 Гц |

- **Тайминги для Квадрат (DP1.2 OC)**

| Разрешение Частота | Частота обновления |
|---|---|
| 640 x 480 | 60/75 Гц |
| 720 x 480 | 60 Гц |
| 720 x 576 | 50 Гц |
| 800 x 600 | 60/75 Гц |
| 1024 x 768 | 60/75/162 Гц |
| 1152 x 864 | 162 Гц |
| 1280 x 720 | 50/60 Гц |
| 1280 x 960 | 60/162 Гц |
| 1280 x 1024 | 60 Гц |
| 1600 x 1200 | 60 Гц |
| 1728 x 1080 | 162 Гц |
| 1920 x 1080 | 24/25/30/50/60/100/120 Гц |
| 1920 x 1440 | 162 Гц |
| 2560 x 1440 | 60/120 Гц |
| 3840 x 2160 | 24/25/30/50/60 Гц |

- **Тайминги для соотношения сторон 16:9 (Симуляция 24,5") (DP1.2 и DP1.2 OC)**

| Разрешение Частота | Частота обновления |
|---|---|
| 640 x 480 | 60/75 Гц |
| 720 x 480 | 60 Гц |
| 720 x 576 | 50 Гц |
| 800 x 600 | 60/75 Гц |
| 1024 x 768 | 60/75 Гц |
| 1280 x 720 | 50/60 Гц |
| 1280 x 960 | 60 Гц |
| 1280 x 1024 | 60 Гц |
| 1600 x 1200 | 60 Гц |
| 1920 x 1080 | 24/25/30/50/60 Гц |
| 2560 x 1440 | 60/120 Гц |
| 3456 x 1944 | 60 Гц |
| 3840 x 2160 | 24/25/30/50/60 Гц |


REPUBLIC OF
GAMERS