Серия VG34WQL5A

ЖК-монитор

Руководство пользователя

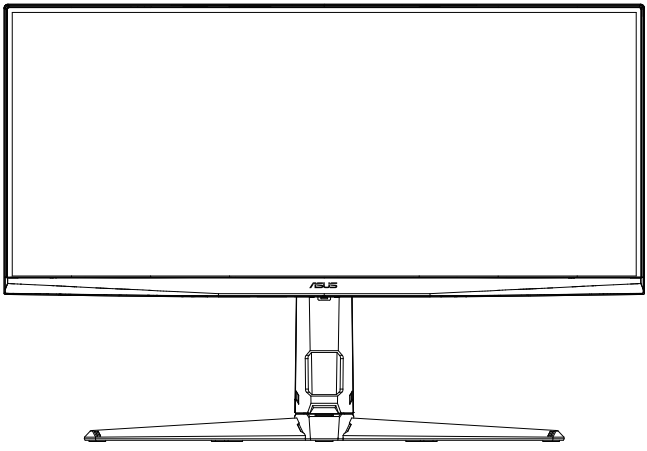

HIGH-DEFINITION MULTIMEDIA INTERFACE

Содержание

Уведомления iii
Сведения по безопасности v
Уход и очистка ix
Услуги возврата вышедших из строя изделий x
1.1 Добро пожаловать! 1-1
1.2 Комплект поставки 1-1
1.3 Сборка монитора 1-2
1.4 Снятие кронштейна/ подставки (для установки настенного крепления VESA) 1-3
1.5 Прокладка кабеля (включая порт ввода/вывода) 1-4
1.6 Регулировка положения монитора 1-5
2.1 Знакомство с монитором 2-1
2.1.1 **Вид спереди** 2-1
2.2.2 **Вид сзади** 2-3
3.1 Элементы управления экранного меню 3-1
3.1.1 **Настройка параметров 3-1**
3.1.2 **Описание функций экранного меню 3-3**
3.2 Display Widget Center 3-18
3.3 Обзор технических характеристик 3-20
3.4 Габаритный размер 3-22
3.5 Поиск и устранение неполадок (ответы на вопросы) 3-23
3.6 Список поддерживаемых режимов 3-24

Copyright © 2026 ASUSTeK COMPUTER INC. Все права защищены.

Категорически запрещается воспроизводить, передавать, переписывать, сохранять в системе поиска информации или переводить на какой-либо язык в любой форме и любыми способами, за исключением случаев резервного копирования покупателем монитора, данное руководство или его отдельные главы, включая содержащуюся в нем информацию об устройствах и программном обеспечении, без письменного разрешения компании ASUSTeK COMPUTER INC. («ASUS»).

Гарантийные обязательства и право на обслуживание перестают действовать в случае: (1) ремонта, модификации или изменения устройства без письменного разрешения компании ASUS или (2) уничтожения или отсутствия серийного номера.

КОМПАНИЯ ASUS ПРЕДОСТАВЛЯЕТ ДАННОЕ РУКОВОДСТВО В ФОРМАТЕ «КАК ЕСТЬ» БЕЗ ПРЕДОСТАВЛЕНИЯ ЛЮБОГО РОДА ГАРАНТИЙ, ПРЯМЫХ ИЛИ ПОДРАЗУМЕВАЕМЫХ, ВКЛЮЧАЯ БЕЗ ОГРАНИЧЕНИЯ ПОДРАЗУМЕВАЕМЫЕ ГАРАНТИИ ИЛИ ПРИГОДНОСТЬ ДЛЯ КОНКРЕТНОГО НАЗНАЧЕНИЯ. КОМПАНИЯ ASUS, ЕЕ ДИРЕКТОРА, ДОЛЖНОСТНЫЕ ЛИЦА, СОТРУДНИКИ ИЛИ ПРЕДСТАВИТЕЛИ НИ ПРИ КАКИХ ОБСТОЯТЕЛЬСТВАХ НЕ НЕСУТ ОТВЕТСТВЕННОСТИ ЗА ЛЮБОГО РОДА ПРЯМЫЕ ИЛИ КОСВЕННЫЕ, ПОБОЧНЫЕ ИЛИ ПОСЛЕДУЮЩИЕ УБЫТКИ (ВКЛЮЧАЯ УБЫТКИ В ВИДЕ УПУЩЕННОЙ ВЫГОДЫ, УБЫТКИ ДЛЯ БИЗНЕСА, ПОТЕРИ ДАННЫХ, ПРИОСТАНОВЛЕНИЯ РАБОТЫ ПРЕДПРИЯТИЯ И ПР.), ДАЖЕ ЕСЛИ КОМПАНИЯ ASUS БЫЛА ОСВЕДОМЛЕНА О ВОЗМОЖНОСТИ ВОЗНИКНОВЕНИЯ ТАКИХ УБЫТКОВ В РЕЗУЛЬТАТЕ КАКОГО-ЛИБО ДЕФЕКТА ИЛИ ОШИБКИ В ДАННОМ РУКОВОДСТВЕ ИЛИ УСТРОЙСТВЕ.

ТЕХНИЧЕСКИЕ ХАРАКТЕРИСТИКИ И СВЕДЕНИЯ, СОДЕРЖАЩИЕСЯ В ДАННОМ РУКОВОДСТВЕ, ПРЕДОСТАВЛЯЮТСЯ ИСКЛЮЧИТЕЛЬНО ДЛЯ ОЗНАКОМЛЕНИЯ, ПОДЛЕЖАТ ИЗМЕНЕНИЮ БЕЗ УВЕДОМЛЕНИЯ И НЕ ДОЛЖНЫ ТОЛКОВАТЬСЯ КАК ОБЯЗАТЕЛЬСТВА КОМПАНИИ ASUS. КОМПАНИЯ ASUS НЕ НЕСЕТ НИКАКОЙ ОТВЕТСТВЕННОСТИ ИЛИ ОБЯЗАТЕЛЬСТВА ЗА ЛЮБОГО РОДА ОШИБКИ ИЛИ НЕТОЧНОСТИ, КОТОРЫЕ МОГУТ ПРИСУТСТВОВАТЬ В ДАННОМ РУКОВОДСТВЕ, ВКЛЮЧАЯ СОДЕРЖАЩУЮСЯ В НЕМ ИНФОРМАЦИЮ ОБ УСТРОЙСТВАХ И ПРОГРАММНОМ ОБЕСПЕЧЕНИИ.

Наименования устройств и названия компаний, упоминающиеся в данном руководстве, могут являться зарегистрированными торговыми марками или объектами авторского права соответствующих компаний и используются исключительно для идентификации или пояснений, а также для выгоды владельцев, без намерения нарушить их права.

Уведомления

Уведомления о соответствии стандартам Федеральной комиссии по связи США (FCC)

Это устройство соответствует требованиям части 15 правил FCC. При использовании устройства должны быть соблюдены следующие два условия:

- Данное устройство не создает вредные помехи, и
- Данное устройство должно выдерживать внешние помехи, включая такие, которые могут нарушить нормальную работу устройства.

Это устройство было протестировано и признано соответствующим требованиям к устройствам класса B (Class B) в соответствии с Частью 15 требований FCC. Эти ограничения разработаны для обеспечения достаточной защиты от вредных помех в бытовых условиях. Данное оборудование генерирует, использует и может распространять электромагнитные волны и при нарушении инструкций производителя по установке или эксплуатации может создавать помехи для радиосвязи. Даже при соблюдении инструкций по установке не гарантируется отсутствие помех в каком-то определенном случае. Если данное устройство вызывает помехи при приеме радио- и телевизионных сигналов, что можно проверить, выключив и включив устройство, пользователю рекомендуется попытаться устранить помехи с помощью приведенных ниже мер:

- Изменить ориентацию или перенести в другое место приемную антенну;
- Увеличить расстояние между приемником и устройством;
- Подключить оборудование и приемник в сетевые розетки разных цепей;
- Обратиться за помощью к продавцу или опытному специалисту по теле- и радиотехнике.

Заявление о соответствии стандартам Канадского департамента по коммуникациям

Данное цифровое устройство не превышает пределов для цифровых устройств класса B по радиошумовым помехам, установленных Положениями по радиоинтерференции Канадского департамента по коммуникациям.

Это цифровое устройство класса B соответствует канадскому стандарту ICES-003.

В случае падения устройства возможны тяжелые травмы и летальный исход. Во избежание травм устройство должно быть надежно прикреплено к полу или стене в соответствии с инструкциями по установке.

EAC

Декларация о соответствии

Устройство соответствует требованиям, установленным в директиве Совета ЕС о гармонизации законодательств государств-членов, касающихся электромагнитной совместимости (2014/30/EU), директиве по низковольтным устройствам (2014/35/EU), РЕГЛАМЕНТУ (EU) 2024/1781 и директиве RoHS (2011/65/EU). Данное устройство прошло испытания и признано соответствующим гармонизированным стандартам для оборудования информационных технологий, опубликованным в директивах Официального бюллетеня Европейского Союза.

Символ WEEE

Этот символ на устройстве или его упаковке указывает на то, что устройство запрещается утилизировать вместе с другими бытовыми отходами. Вместо этого для утилизации необходимо передать использованное устройство в специальный пункт сбора на переработку отработанного электрического и электронного оборудования. Раздельный сбор и переработка вашего использованного устройства в процессе утилизации поможет сберечь природные ресурсы, а эффективный способ переработки обеспечит защиту окружающей среды и здоровья людей. Для получения подробной информации о месте, где можно сдать использованное устройство на переработку, обратитесь в местную городскую администрацию, в службу утилизации бытовых отходов или в магазин, в котором было приобретено устройство.



EEE yönetmeliğine uygundur

Сведения по безопасности

- Перед подключением монитора внимательно ознакомьтесь со всей входящей в комплект документацией.
- Не подвергайте устройство воздействию дождя или влаги во избежание возникновения пожара или поражения электрическим током.
- Не открывайте корпус монитора. Детали внутри корпуса монитора находятся под высоким напряжением, воздействие которого может привести к серьезным травмам.
- При повреждении блока питания не пытайтесь отремонтировать его самостоятельно. Обратитесь к квалифицированному специалисту по ремонту или к продавцу.
- Перед использованием устройства убедитесь в правильном подключении всех кабелей и в том, что шнуры питания не повреждены. Если какие-либо компоненты повреждены, немедленно свяжитесь с продавцом.
- Щели и отверстия на обратной стороне корпуса предназначены для вентиляции. Не блокируйте эти отверстия. Не размещайте это устройство рядом или над батареей или другим источником тепла при отсутствии надлежащей вентиляции.
- Это устройство необходимо эксплуатировать при параметрах электропитания, указанных на этикетке. Если характеристики электросети неизвестны, проконсультируйтесь с продавцом или местной компанией-поставщиком электроэнергии.
- Используйте вилку шнура питания, соответствующую местным стандартам.
- Не перегружайте разветвители и удлинители кабеля питания. Перегрузка может привести к возгоранию или поражению электрическим током.
- Избегайте воздействия на устройства пыли, влажности и чрезмерно высокой или низкой температуры. Не размещайте монитор в местах, где он может намокнуть. Разместите монитор на ровной устойчивой поверхности.
- Отключайте устройство во время грозы и в случаях, когда оно не используется длительное время. Это предотвратит повреждение монитора при перепадах напряжения.
- Не допускайте попадания предметов и жидкостей в отверстия на корпусе монитора.
- Для получения оптимальных характеристик монитор следует использовать только с компьютерами, соответствующими стандарту UL, с маркировкой на корпусе 100-240 В пер. тока.
- Розетка питания должна располагаться в легко доступном месте вблизи устройства.
- При наличии технических проблем с монитором обратитесь к квалифицированному специалисту по ремонту или к продавцу.
- Перед включением сетевой вилки в розетку необходимо обеспечить заземление. Отключение заземления следует выполнять только после отключения сетевой вилки от розетки.

ПРЕДУПРЕЖДЕНИЕ

Использование наушников и гарнитуры, не указанных в данном руководстве, может привести к потере слуха в связи с повышенным звуковым давлением.

Убедитесь, что распределительная система здания оснащена прерывателем цепи 120/240 В, 20 А (максимум).

Если кабель питания оснащен 3-контактной вилкой, ее следует подключать к заземленной 3-контактной розетке. Не отключайте заземляющий контакт на кабеле питания, например, с помощью 2-контактного адаптера. Заземляющий контакт выполняет важные защитные функции.

Опасность нарушения устойчивости.

В случае падения устройства возможны тяжелые травмы и летальный исход. Во избежание травм устройство должно быть надежно прикреплено к полу или стене в соответствии с инструкциями по установке.

В случае падения устройства возможны тяжелые травмы и летальный исход. Многих травм, особенно у детей, можно избежать, соблюдая простые меры предосторожности.

ВСЕГДА используйте шкафы и подставки, а также способы установки, рекомендованные изготовителем комплекта оборудования.

ВСЕГДА используйте мебель, способную безопасно выдержать вес устройства.

ВСЕГДА следите за тем, чтобы устройство не выступало за край мебели, на которой оно стоит.

ВСЕГДА рассказывайте детям об опасности взбираться на мебель, чтобы дотянуться до устройства или элементов его управления.

ВСЕГДА прокладывайте шнуры и кабели, подключенные к устройству, так, чтобы не спотыкаться, не тянуть и не хвататься за них.

ЗАПРЕЩАЕТСЯ устанавливать устройство на неустойчивую опору.

ЗАПРЕЩАЕТСЯ устанавливать устройство на высокую мебель (например, на посудный или книжный шкаф), не прикрепив мебель и устройство к подходящей опоре.

ЗАПРЕЩАЕТСЯ устанавливать устройство на скатерть и другие материалы, расположенные между устройством и мебелью, на которой оно стоит.

ЗАПРЕЩАЕТСЯ класть на устройство или мебель, на которой оно установлено, предметы, вызывающие у детей интерес взбираться на мебель, например, игрушки или пульты ДУ.

В случае сохранения и перемещения существующего устройства следует соблюдать вышеперечисленные меры предосторожности.

Чрезмерное звуковое давление в наушниках и гарнитуре может привести к потере слуха. При настройке максимальных значений на эквалайзере увеличивается выходное напряжение наушников и гарнитуры и, следовательно, уровень звукового давления.

Ограничение по спецификации опасных веществ (Индия). Это устройство соответствует «Правилам обращения с электронными отходами в Индии 2016 г.» и запрещает использование свинца, ртути, шестивалентного хрома, полибромированных бифенилов и полимбромированных дифениловых эфиров в концентрации, превышающей 0,1 % по массе в однородных материалах и 0,01 % по массе в однородных материалах для кадмия, за исключением тех, которые перечислены в Перечне 2 настоящего правила.

ASUS CONTACT INFORMATION

ASUSTeK Computer Inc.

Address: 1F., No. 15, Lide Rd., Beitou Dist., Taipei City 112, Taiwan
Telephone: +886-2-2894-3447
Fax: +886-2-2894-7798
E-mail: info@asus.com.tw
Website: http://www.asus.com.tw/

Technical Support
Telephone: +86-21-38429911

ASUS Computer International (America)

Address: 48720 Kato Rd, Fremont, CA 94538, USA
Telephone: +1-510-739-3777
Fax: +1-510-608-4555
Website: http://usa.asus.com/

Technical Support
Telephone: +1-812-282-2787 (English Only)
+1-905-370-2787 (French Only)
Online Support: http://support.asus.com/

ASUS Computer GmbH (Germany and Austria)

Address: Harkortstr. 21-23 D-40880 Ratingen, Germany
Telephone: +49-1805-010920
Website: http://www.asus.de/
Online Contact: http://www.asus.de/sales

Technical Support
Telephone: +49-1805-010923
Support Fax: +49-2102-959911
Online Support: http://support.asus.com/

Защита от опрокидывания

При использовании монитора прикрепите ЖКД к стене шнуром или цепью, способной выдерживать вес монитора, для его защиты от падения.

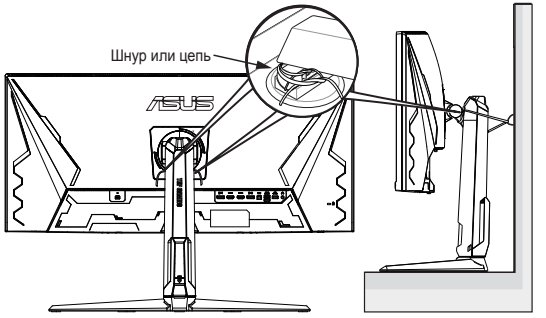

- Конструкция монитора может отличаться от показанной на рисунке.
- Установка должна выполняться квалифицированным специалистом. За дополнительной информацией обращайтесь к поставщику.
- Для моделей с массой нетто >=7 кг. Выберите подходящий способ для защиты от опрокидывания.
- Для моделей с креплением VESA следует использовать следующий способ, установить винты с кольцами в отверстие для крепления VESA и прикрепить к стене шнур или цепь.

Уход и очистка

- Перед поднятием и перемещением монитора рекомендуется отключить кабели и шнур питания. При поднятии монитора следуйте рекомендациям. При поднятии или переноске удерживайте монитор за края. Не поднимайте монитор за подставку или шнур.
- Очистка. Выключите монитор и отсоедините кабель питания. Очистите поверхность монитора мягкой, не царапающей поверхность тканью. Устойчивое загрязнение можно удалить тканью, смоченной в мягком очистителе.
- Не используйте очистители, содержащие спирт или ацетон. Используйте средства для очистки ЖК-экранов. Никогда не распыляйте очиститель непосредственно на экран, он может попасть внутрь и вызвать поражение электротоком.

Следующие симптомы не являются признаком неисправности:

- При первом включении экран может мерцать вследствие особенностей флуоресцентной подсветки. Для устранения мерцания выключите и вновь включите выключатель питания.
- Может наблюдаться неоднородность яркости экрана в зависимости от используемого фонового рисунка рабочего стола.
- При длительном отображении статического изображения после его смены может наблюдаться остаточное изображение. Этот эффект постепенно исчезнет; можно также выключить монитор на длительное время.
- Если экран темный, мигает или не показывает изображение, обратитесь к продавцу или в сервисный центр для ремонта. Не пытайтесь отремонтировать монитор самостоятельно!

Условные обозначения, используемые в этом руководстве



ПРЕДУПРЕЖДЕНИЕ. Сведения, предупреждающие получение травм при выполнении различных задач.



ВНИМАНИЕ. Сведения, предупреждающие повреждение оборудования при выполнении различных задач.



ВАЖНАЯ ИНФОРМАЦИЯ. Инструкции, которым НЕОБХОДИМО следовать при выполнении различных задач.



ПРИМЕЧАНИЕ. Советы и дополнительные сведения, помогающие выполнить задачу.

Источники дополнительных сведений

Дополнительные сведения и обновления ПО можно получить из следующих источников.

1. **Веб-сайты ASUS**

   Веб-сайты ASUS содержат последние сведения об оборудовании и ПО ASUS. См. **http://www.asus.com**

2. **Дополнительная документация**

   Комплект поставки может включать дополнительную документацию, предоставляемую продавцом. Эта документация не входит в стандартный комплект поставки.

3. **Защищайте свои глаза, работая с мониторами ASUS, в которых реализована технология EYE CARE**

   Новейшие мониторы ASUS оснащены эксклюзивными технологиями «Фильтр синего света» и «Отсутствие мерцания», чтобы защитить здоровье ваших глаз в современном цифровом мире. См. **https://www.asus.com/Microsite/display/eye_care_technology/**

Услуги возврата вышедших из строя изделий

В основе программ утилизации отходов и возврата вышедших из строя изделий компании ASUS лежит наша приверженность самым высоким стандартам защиты окружающей среды. Мы предоставляем нашим клиентам решения, позволяющие производить переработку наших продуктов, аккумуляторов и других компонентов, а также упаковочных материалов. Для получения подробной информации об утилизации в разных регионах посетите наш веб-сайт http://csr.asus.com/english/Takeback.htm.

Обладнання відповідає вимогам Технічного регламенту щодо обмеження використання деяких небезпечних речовин в електричному та електр онному обладнанні, затвердженого постановою Кабінету Міністрів Украї н и від 3 грудня 2008 № 1057

1.1 Добро пожаловать!

Благодарим вас за приобретение ЖК-монитора ASUS® !

Новейшая модель ЖК-монитора ASUS снабжена широким экраном с ярким, четким изображением и набором функций, повышающих удобство просмотра и использования монитора.

Благодаря этим возможностям обеспечивается удобство и прекрасное качество изображения на мониторе!

1.2 Комплект поставки

Проверьте наличие в упаковке следующих принадлежностей:

- ✓ ЖК-монитор
- ✓ Стойка монитора
- ✓ Подставка монитора
- ✓ Краткое руководство
- ✓ Гарантийный талон
- ✓ Кабель питания
- ✓ Кабель HDMI (Опционально)
- ✓ Кабель DP (Опционально)
- ✓ Кабель USB (Опционально)



- Если какой-либо компонент отсутствует или поврежден, немедленно обратитесь к продавцу.

1.3 Сборка монитора

Для сборки монитора выполните следующие действия

1. Выровняйте и установите подставку в соответствующий отсек на задней панели монитора.
2. Выровняйте и вставьте подставку в основание. Прикрепите основание к подставке, закрепив винтом из комплекта поставки.

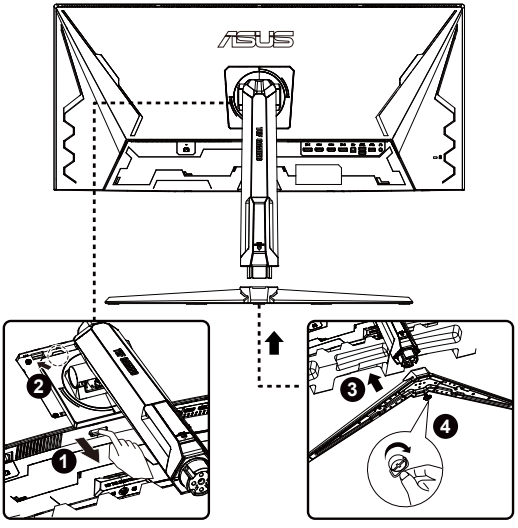

*Размер винта для основания: M6 x 17 мм

1.4 Снятие кронштейна/ подставки (для установки настенного крепления VESA)

Съемная подставка монитора специально предназначена для использования настенного крепления VESA.

Для снятия стойки/доставки выполните следующие действия

1. Отключите шнур питания и кабели сигнала. Осторожно положите монитор лицевой стороной вниз в упаковку из вспененного полистирола (EPS).
2. Открутите поставляемый в комплекте винт и снимите подставку с основания.
3. Нажмите на фиксатор, чтобы отсоединить подставку от монитора.
4. Снимите подставку.

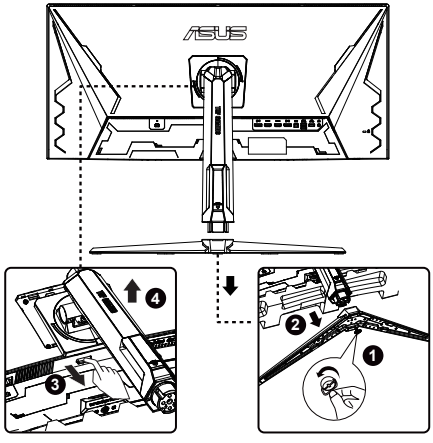

- Комплект настенного крепления VESA (100 x 100 мм) приобретается отдельно.
- Следует использовать только кронштейн для настенного крепления, соответствующий стандарту UL с минимальной весовой нагрузкой 15 кг (размер винтов: M4 x 10 мм).

1.5 Прокладка кабеля (включая порт ввода/вывода)

Кабели можно сгруппировать с помощью отверстия для прокладки кабелей.

Упорядочение кабелей

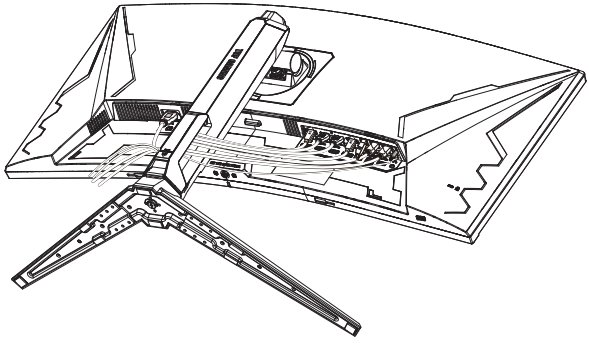

- **Порядок подключения кабеля HDMI/DisplayPort:**

  a. Один конец кабеля HDMI/DisplayPort подключите к разъему HDMI/DisplayPort на мониторе.

  b. Другой конец кабеля HDMI/DisplayPort подключите к разъему HDMI/DisplayPort на вашем устройстве.

После подключения данных кабелей вы сможете выбрать нужный источник входного сигнала в пункте "Выбор входа" экранного меню.

Если требуется замена шнура питания или соединительных кабелей, обратитесь в службу поддержки покупателей ASUS.

1.6 Регулировка положения монитора

- Для оптимального обзора установите монитор таким образом, чтобы видеть весь экран, затем установите угол, устраивающий вас больше всего.
- Удерживайте подставку при изменении угла наклона монитора, чтобы не опрокинуть его.
- Угол наклона монитора регулируется в пределах от -5˚ до 20˚, а угол поворота до 10˚ влево и вправо. Можно также отрегулировать высоту монитора в пределах +/- 130 cm.

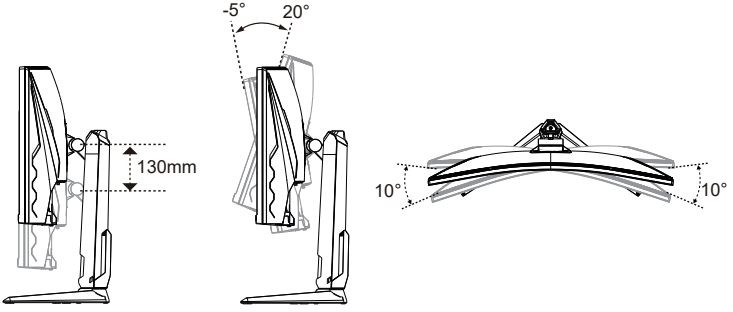

2.1 Знакомство с монитором

2.1.1 Вид спереди

Кнопки управления на задней панели монитора используется для регулировки параметров изображения.

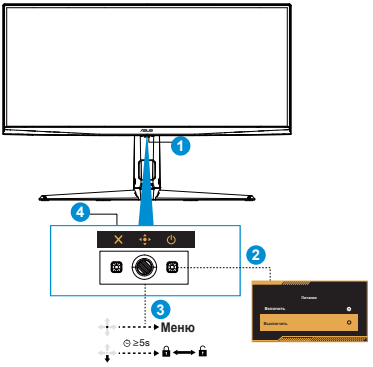



1. Индикатор питания:
   - Описание цветов индикатора питания приведено в следующей таблице.

Состояние	Описание
Белый	ВКЛ.
Желтый	Режим ожидания
ВЫКЛ.	ВЫКЛ.

2. Кнопка питания:
   - Для выключения монитора нажмите эту кнопку. Для включения монитора нажмите любую кнопку.
3. (5-сторонняя) кнопка:
   - Эта кнопка используется для включения экранного меню.
   - Увеличение и уменьшение значений или перемещение выбранного элемента вверх/вниз/влево/вправо.
4. Кнопка Закрыть:
   - Выход из экранного меню.

- **GamePlus**: Функция GamePlus обеспечивает улучшенное игровое окружение для игр различного типа. Прежде всего функция Прицел специально разработана для новых игроков или новичков, которые интересуются играми жанра стрелок от первого лица (FPS).

  Активация режима GamePlus:

  - Нажмите кнопку **GamePlus** для входа в главное меню GamePlus.
  - Активируйте функцию Счетчик FPS, Прицел, Снайпер, Таймер, Секундомер или Выравн. Монитора.
  - Переместите кнопку ( ) вверх/вниз, чтобы выбрать, и нажмите ( ), чтобы подтвердить выбор нужной функции. Нажмите кнопку для выхода.
  - Функции Прицел / Таймер / Секундомер / Счетчик FPS можно перемещать, нажимая 5-позиционную клавишу.

GamePlus главное меню	GamePlus-FPS	GamePlus-Прицел
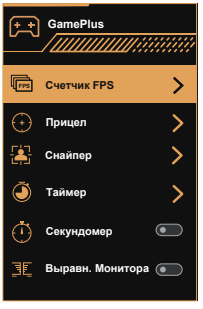	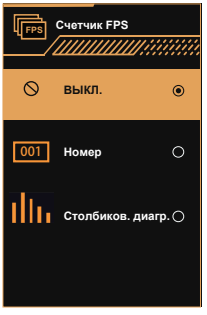	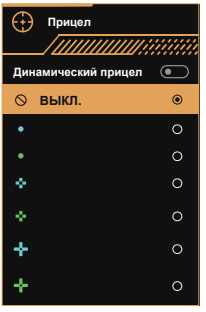
GamePlus-Снайпер	GamePlus-Таймер	
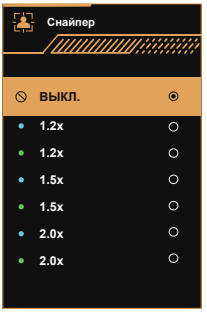	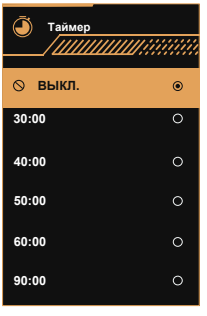	

2.2.2 Вид сзади

Задняя панель ЖК-монитора

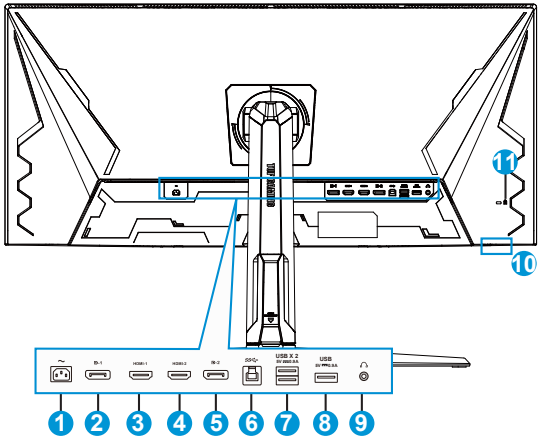

1. Разъем питания пер. тока
2. Входной порт DP1
3. Разъем HDMI-1
4. Разъем HDMI-2
5. Входной порт DP2
6. Порт Type-B USB3.2 поколение 1
7. Порт Type-A USB3.2 поколение 1
8. Порт Type-A USB3.2 поколение 1
9. Гнездо для подключения наушников
10. Порт Type-A USB3.2 поколение 1
11. Замок Kensington

3.1 Элементы управления экранного меню

3.1.1 Настройка параметров

5-сторонний контроллер расположен в задней части монитора. Сидя перед монитором, передвигайте контроллер в направлениях, указанных значками на экране, для навигации в меню и выполнения операций.

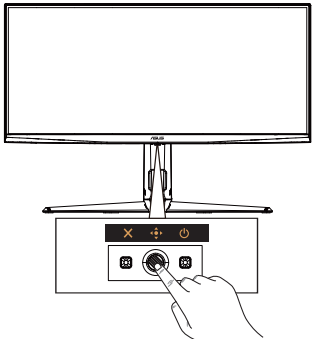

Нажмите (5-стороннюю) кнопку для активации экранного меню.

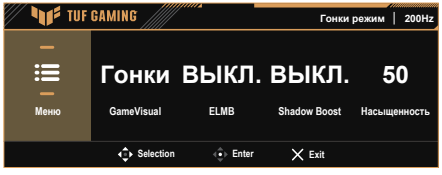

- Если Контекстное меню активировано

Значок OSD (экранное меню)	Действие 5-стороннего контроллера	Функция
Контекстное меню	Перемещение влево/ вправо	Переключение на предыдущую/ следующую настройку меню.
	Перемещение вверх/ вниз	Выбор предыдущего/ следующего элемента меню.
		Выбор желаемого параметра
	Нажатие (центр)	Подтверждение выбора

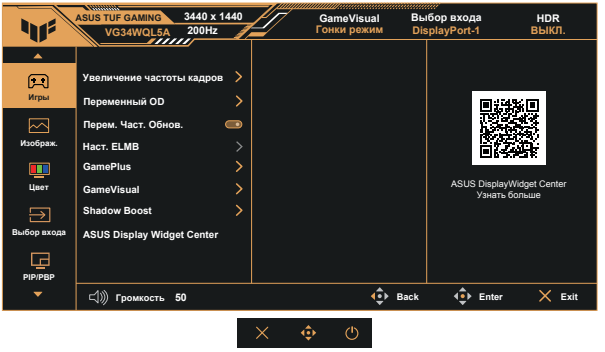

- Если Меню активировано

Значок OSD (экранное меню)	Действие 5-стороннего контроллера	Функция
Меню	Перемещение вверх/ вниз	Выбор предыдущего/ следующего элемента меню.
		Выбор желаемого параметра
	Перемещение влево/ вправо	Переключение на левое/ правое меню.
	Нажатие (центр)	Подтверждение выбора

Настройка Контекстного меню

Контекстное меню содержит четыре настраиваемых ярлыка для быстрого доступа к часто используемым настройкам. По желанию можно изменять эти ярлыки.

1. Нажмите 5-сторонний контроллер, чтобы вызвать Контекстное меню.

2. Перейдите в Меню > My Favorite > Контекстное меню.

3. Выберите Режим 1, Режим 2, Режим 3 или Режим 4, чтобы задать функцию.

- Для сокращения Контекстного меню выберите Нет, чтобы скрыть этот ярлык.

- Не выбирайте одну и ту же функцию в разных положениях.

- Ярлык будет серым, если он не поддерживается в текущем режиме.

3.1.2 Описание функций экранного меню

Чтобы включить функцию, установите для **Параметры питания Режим "Производительность"**.

3.1.2.1 Игры

Эта функция содержит семь параметров настройки.



Пункт меню		Описание	Примечание
Увеличение частоты кадров	Вкл./ Выкл.	Активация разрешения до 1720 x 720, 400 Гц для сверхплавного воспроизведения движения.	
Переменный OD	Уровень 5/ Уровень 4/ Уровень 3/ Уровень 2/ Уровень 1/ ВЫКЛ.	5 регулируемых уровней разгона позволяют улучшить время отклика экрана для более плавного и четкого воспроизведения быстродвижущихся изображений.	
Перем. Част. Обнов.	Вкл./ Выкл.	Позволяет источникам графики с поддержкой Adaptive-Sync, G-Sync Compatible и FreeSync динамически настраивать частоту обновления экрана в соответствии со стандартной кадровой частотой. При этом снижается число сбоев, входная задержка и энергопотребление.	1. Перем. Част. Обнов. можно активировать только при частоте обновления 48 - 200 Гц, если Увеличение частоты кадров ВЫКЛ., либо при частоте 48 - 400 Гц, если Увеличение частоты кадров ВКЛ. 2. За информацией о поддерживаемых графических процессорах, минимальных требованиях к системе ПК и драйверам обращайтесь к производителям графических процессоров. 3. При включении Перем. Част. Обнов. следующие функции будут неактивны: ELMB, PIP/PBP (Опция).

Пункт меню		Описание	Примечание
Наст. ELMB	ELMB	В меню Наст. ELMB пользователю доступны настройки для уменьшения размытия движением при воспроизведении быстро движущегося содержимого. В зависимости от входного сигнала и условий частоты обновления можно использовать ELMB и ELMB Sync. ELMB ELMB исключает разрыв изображения на экране, снижает двоение и размытость изображения в видеоиграх. ELMB Sync ELMB SYNC позволяет снизить размытие движением, если Перем. Част. Обнов. (VRR) ВКЛ. Она исключает разрыв изображения на экране, снижает двоение и размытость изображения в быстрых видеоиграх. Уровень Прозрачности Позволяет настроить уровень резкости эффекта ELMB. Доступны 5 уровней прозрачности. Они позволяют точно настроить четкость при движении в зависимости от предпочтений пользователя. Положение Прозрачности Настройка положения эффекта уменьшения размытости на экране. Выберите один из 3 уровней: Вверху, Посредине или Внизу, в зависимости от типа содержимого.	1. Чтобы активировать ELMB, необходимо выключить VRR. 2. Требуется частота обновления не менее 85 Гц. 3. При включении функции ELMB следующие функции будут недоступны: Перем. Част. Обнов., ELMB Sync (опция), Яркость, Формат экрана, ASCR, Фильтр Син. св., PIP/PBP, Переменный OD, Настройка HDR.
Наст. ELMB	ELMB SYNC		При включении функции ELMB sync следующие функции будут недоступны: ELMB Sync (опция), Яркость, Формат экрана, ASCR, Фильтр Син. св., PIP/PBP (опция), Настройка HDR.
Наст. ELMB	Уровень Прозрачности		При включении функции Уровень Прозрачности или Положение Прозрачности следующие функции будут недоступны: Перем. Част. Обнов., ELMB Sync (опция), Яркость, Формат экрана, ASCR, Фильтр Син. св., PIP/PBP (опция), Переменный OD, Настройка HDR.
Наст. ELMB	Положение Прозрачности		

Пункт меню		Описание	Примечание
GamePlus	Счетчик FPS	Функция GamePlus содержит набор встроенных игровых инструментов для улучшения игрового опыта. Она состоит из следующих компонентов: Счетчик FPS Отображается FPS (кадров в секунду) в реальном времени для оценки хода игрового процесса. Можно выбрать отображение FPS в числовом выражении или в виде столбчатой диаграммы на экране. Прицел Содержит 6 встроенных стилей прицела. Можно выбрать наиболее подходящий для конкретной игры. Также имеется параметр Динамический прицел для автоматической регулировки прицела в зависимости от игрового сеанса. Снайпер Режим Снайпер предназначен для игр жанра FPS ("стрелялка от первого лица"). Он доступен только если HDR ВЫКЛ. Можно выбрать любой из трех уровней увеличения - 1,2×, 1,5× или 2,0× - с различными стилями выравнивания. Таймер В левом верхнем углу экрана отображается таймер обратного отсчета. С его помощью можно следить за ходом игры или оставшимся временем. Можно выбрать любой из готовых периодов: 30:00, 40:00, 50:00, 60:00 или 90:00 минут. Секундомер В правом верхнем углу экрана отображается секундомер. С его помощью можно отслеживать продолжительность времени в процессе игры или различных заданий. Секундомер ведет отсчет с 00:00 по возрастанию до момента остановки вручную. Выравн. Монитора Со всех четырех сторон экрана отображаются линии выравнивания для более точного и удобного выравнивания нескольких мониторов.	
GamePlus	Прицел		
GamePlus	Снайпер		
GamePlus	Таймер		
GamePlus	Секундомер		
GamePlus	Выравн. Монитора		

Пункт меню		Описание	Примечание
GameVisual	Режим Пейзаж	GameVisual содержит набор готовых режимов отображения, оптимизированных для различных сценариев использования, с использованием технологии ASUS GameVisual™ Video Intelligence. Позволяет переключать режимы в зависимости от содержимого. Режим Пейзаж Оптимальный режим для демонстрации пейзажей и фотографий на природе. Гонки режим Оптимальный режим для быстрых игр в гонки. Кино режим Оптимальный режим для просмотра фильмов и кинематографических материалов. RTS/RPG режим Специальный режим для стратегических игр в реальном времени (RTS) и ролевых игр (RPG). FPS режим Специальный режим для игр жанра FPS ("стрелялка от первого лица"), улучшающий видимость в темных сценах. sRGB режим Оптимальный режим для просмотра фотографий и графики с точным цветовоспроизведением. MOBA режим Оптимальный режим для игр жанра Многопользовательская сетевая боевая арена (MOBA). Ноч. вид. Повышает видимость в темной среде или сценах с низким уровнем освещения. Пользов. Позволяет вручную настраивать дополнительные параметры изображения: яркость, контрастность и цвет.	
GameVisual	Гонки режим		
GameVisual	Кино режим		
GameVisual	RTS/RPG режим		
GameVisual	FPS режим		
GameVisual	sRGB режим		
GameVisual	MOBA режим		
GameVisual	Ноч. вид.		
GameVisual	Пользов.		
Shadow Boost	Dynamic Shadow Boost/ Уровень 3/ Уровень 2/ Уровень 1/ Выкл.	Повышает видимость в темных областях за счет настройки гамма-кривой монитора, позволяет лучше различать темные сцены и предметы, не засвечивая светлые участки. Доступно три уровня настройки (Уровень 1/ 2/ 3) в зависимости от предпочтений пользователя. Включает функцию Dynamic Shadow Boost (Динамическое усиление тени), которая автоматически оптимизирует темные сцены в зависимости от содержимого.	
ASUS DisplayWidget Center	QR-код	См. на стр. X	

3.1.2.2 Изображ.

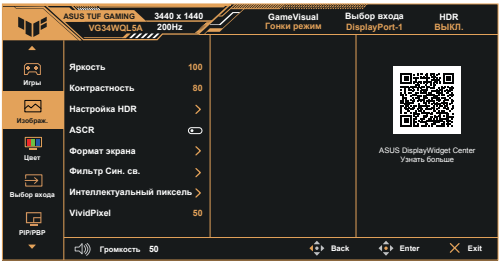

Пункт меню		Описание	Примечание
Яркость	Регулировка: от 0 до 100	Регулировка яркости экрана. При включении HDR поддерживается только регулировка с помощью функции Яркость HDR.	Функция ELMB не поддерживается.
Контрастность	Регулировка: от 0 до 100	Регулировка контрастности для улучшения детализации и глубины изображения.	Не регулируется в режиме HDR.
Настройка HDR	Gaming HDR	Описание функции: Обеспечивает более глубокую детализацию и более реалистичную цветопередачу. Это особенно заметно в сценах с сильным контрастом между светлыми и темными участками. Gaming HDR: Режим предназначен для геймеров. Cinema HDR: Оптимальный режим для просмотра фильмов и кинематографических материалов. Console HDR: Специальный режим для игровых консолей.	1. В режиме HDR яркость регулируется автоматически и не устанавливается вручную. 2. При включении HDR следующие функции недоступны: ELMB, Снайпер, GameVisual, Shadow Boost (Усиление Тени), Яркость, Контрастность, Фильтр Син. св., ASCR, Цветовой режим., Цвет. простр. дисп., Насыщенность, PIP/PBP (опция), Режим энергосбереж.
Настройка HDR	Cinema HDR		
Настройка HDR	Console HDR		
Настройка HDR	Регулируемая Яркость	По умолчанию яркость в режиме HDR регулируется автоматически. Включение этой функции позволяет регулировать яркость вручную.	
Настройка HDR	Регулируемый HDR	Можно настраивать интенсивность эффекта HDR. При включении функции Регулируемый HDR можно настроить следующие параметры: Яркость, Контрастность, Цветовая температура и Насыщенность.	При включении этой функции следующие функции будут недоступны: ELMB, Снайпер, Ночное видение для снайпера, GameVisual, Shadow Boost (Усиление Тени), Фильтр Син. св., Режим энергосбереж., ASCR, Цвет. простр. дисп.
ASCR	Вкл./Выкл.	Динамическая настройка контрастности, идеальный режим для видео и высокодинамичных сцен, улучшающий глубину и послойное представление изображения.	Если эта функция включена, настройки ELMB, ELMB SYNC и ELMB недоступны.

Пункт меню		Описание	Примечание
Формат экрана	16:9 Полный экран	Изображение растягивается на весь экран без сохранения соотношения сторон. Изображение становится больше, но может быть искажено, что отражается на качестве просмотра.	1. Соотношение сторон 16:9 показывает лучший результат, только если полноэкранное разрешение имитирует воспроизведение размером 24,5 или 27 дюймов. 2. Размер для игр FPS; также можно выбрать масштабирование тока-точка в настройках экрана Windows. 3. Если эта функция включена, следующие функции недоступны: VRR, ELMB, ELMB SYNC.
Формат экрана	16:9 Симуляция 27"	Воспроизведение изображения размером 27 дюйма с сохранением соотношения сторон. Искажений нет, но изображение выглядит меньше.	
Формат экрана	16:9 Симуляция 24,5"	Воспроизведение изображения размером 24,5 дюйма с сохранением соотношения сторон. Искажений нет, но изображение выглядит меньше.	
Формат экрана	Эквивалентно 16:9	Увеличение масштаба изображения с сохранением исходного соотношения сторон. Исключается искажение, но могут появиться черные поля.	
Формат экрана	16:9 Точка за точкой	Собственный режим 16:9 с прямым сопоставлением пикселей, сохранением четкости и соотношения сторон. На изображениях с низким разрешением могут появится черные поля.	
Формат экрана	Квадрат Полный экран	Растяжение изображения на весь экран, без сохранения соотношения сторон. Изображение становится больше, но может быть искажено, что отражается на качестве просмотра.	
Формат экрана	Квадрат Эквивалентно	Увеличение масштаба изображения с сохранением исходного соотношения сторон. Исключается искажение, но могут появиться черные поля.	
Формат экрана	Квадрат Точка за точкой	Изображение воспроизводится с исходным разрешением, без изменения масштаба и растяжения.	
Формат экрана	21:9 Полный экран	Изображение растягивается на весь экран без сохранения соотношения сторон. Изображение становится больше, но может быть искажено, что отражается на качестве просмотра.	
Формат экрана	21:9 Точка за точкой	Собственный режим 21:9 с прямым сопоставлением пикселей, сохранением четкости и соотношения сторон. На изображениях с низким разрешением могут появится черные поля.	

Пункт меню		Описание	Примечание
Фильтр Син. св.	Уровень 4/ Уровень 3/ Уровень 2/ Уровень 1/ ВЫКЛ.	1. Уровень с 1 по 4: Чем выше уровень, тем сильнее действие фильтра синего света, и тем меньше рассеивается синий свет. 2. Регулировка уровня и яркости: Пользователям доступна регулировка яркости от Уровень 1 до Уровень 3. 3. Уровень 4 - оптимальное значение по умолчанию, которое соответствует стандартам сертификации TÜV low blue light, но регулировка яркости недоступна.	1. Если эта функция включена, следующие функции недоступны: ELMB, ELMB SYNC. 2. Если эта функция включена, система автоматически применяет настройки Режима соревнования по умолчанию.
Интеллектуальный пиксель	Уровень 3/ Уровень 2/ Уровень 1/ ВЫКЛ.	Интеллектуальный пиксель улучшает общее качество отображения мелких деталей в реальном времени для получения более четкого и яркого изображения.	
VividPixel	Регулировка: от 0 до 100	Повышение четкости контура и мелких деталей изображения для улучшения его резкости.	

3.1.2.3 Цвет

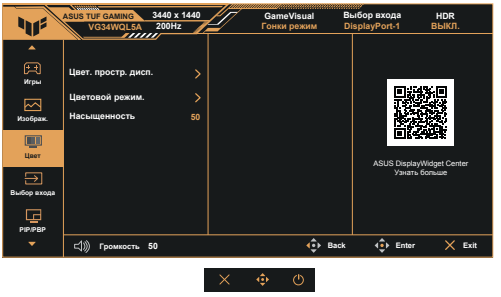

Пункт меню			Описание	Примечание
Цвет. простр. дисп.	sRGB	-	Выбор цветового пространства для цветовоспроизведения монитора.	
Цвет. простр. дисп.	DCI-P3	-		
Цвет. простр. дисп.	Широкая гамма цветов	-		
Цветовой режим.	Теплый	-	Содержит 4 режима: Тёплый, Обычный, Холодный и Пользов. режим.	-
Цветовой режим.	Обычный	-		-
Цветовой режим.	Холодный	-		-
Цветовой режим.	Пользов.	R Регулировка: от 0 до 100		Поддерживает настраиваемые пользователем параметры цветовой температуры.
Цветовой режим.	Пользов.	G Регулировка: от 0 до 100		
Цветовой режим.	Пользов.	B Регулировка: от 0 до 100		
Насыщенность	Регулировка: от 0 до 100	-	Диапазон значений от 0 до 100.	

3.1.2.4 Выбор входа



Пункт меню		Описание	Примечание
Авт. обнаруж. входа	Вкл./Выкл.	При включении этой функции устройство автоматически определяет сигнал и переключает источник входного сигнала.	
DisplayPort-1	Выбор нужного источника входного сигнала.	Выбор источника видеосигнала: DisplayPort-1.	
DisplayPort-2		Выбор источника видеосигнала: DisplayPort-2.	
HDMI-1		Выбор источника видеосигнала: HDMI-1.	
HDMI-2		Выбор источника видеосигнала: HDMI-2.	

3.1.2.5 Наст. PIP/PBP



Пункт меню		Описание	Примечание
Режим PIP/PBP		Выбор режима отображения PIP/PBP.	
Режим PIP/PBP		Выбор режима отображения PIP/PBP. При включении PIP/PBP функция Dynamic Shadow Boost будет неактивна, а функция Shadow Boost (Усиление Тени) будет выключена.	
Режим PIP/PBP		Выбор режима отображения PIP/PBP. При включении PIP/PBP функция Dynamic Shadow Boost будет неактивна, а функция Shadow Boost (Усиление Тени) будет выключена.	
Режим PIP/PBP		Выбор режима отображения PIP/PBP. При включении PIP/PBP функция Dynamic Shadow Boost будет неактивна, а функция Shadow Boost (Усиление Тени) будет выключена.	
Режим PIP/PBP		Выбор режима отображения PIP/PBP. При включении PIP/PBP функция Dynamic Shadow Boost будет неактивна, а функция Shadow Boost (Усиление Тени) будет выключена.	
Режим PIP/PBP		Выбор режима отображения PIP/PBP. При включении PIP/PBP функция Dynamic Shadow Boost будет неактивна, а функция Shadow Boost (Усиление Тени) будет выключена.	
Режим PIP/PBP		Выбор режима отображения PIP/PBP. При включении PIP/PBP функция Dynamic Shadow Boost будет неактивна, а функция Shadow Boost (Усиление Тени) будет выключена.	
Режим PIP/PBP		Выбор режима отображения PIP/PBP. При включении PIP/PBP функция Dynamic Shadow Boost будет неактивна, а функция Shadow Boost (Усиление Тени) будет выключена.	

Пункт меню		Описание	Примечание
Источник PIP/ PBP		Выбор источника видеосигнала: DisplayPort-1, DisplayPort-2, HDMI-1, HDMI-2.	
Источник PIP/ PBP		Выбор источника видеосигнала: DisplayPort-1, DisplayPort-2, HDMI-1, HDMI-2.	
Источник PIP/ PBP		Выбор источника видеосигнала: DisplayPort-1, DisplayPort-2, HDMI-1, HDMI-2.	
Источник PIP/ PBP		Выбор источника видеосигнала: DisplayPort-1, DisplayPort-2, HDMI-1, HDMI-2.	
Источник PIP/ PBP		Выбор источника видеосигнала: DisplayPort-1, DisplayPort-2, HDMI-1, HDMI-2.	
Источник PIP/ PBP		Выбор источника видеосигнала: DisplayPort-1, DisplayPort-2, HDMI-1, HDMI-2.	
Источник PIP/ PBP		Выбор источника видеосигнала: DisplayPort-1, DisplayPort-2, HDMI-1, HDMI-2.	
Источник PIP/ PBP		Выбор источника видеосигнала: DisplayPort-1, DisplayPort-2, HDMI-1, HDMI-2.	
Источник PIP/ PBP		Выбор источника видеосигнала: DisplayPort-1, DisplayPort-2, HDMI-1, HDMI-2.	
Источник PIP/ PBP		Выбор источника видеосигнала: DisplayPort-1, DisplayPort-2, HDMI-1, HDMI-2.	
Источник PIP/ PBP		Выбор источника видеосигнала: DisplayPort-1, DisplayPort-2, HDMI-1, HDMI-2.	

Пункт меню		Описание	Примечание
Источник PIP/ PBP		Выбор источника видеосигнала: DisplayPort-1, DisplayPort-2, HDMI-1, HDMI-2.	
Источник PIP/ PBP		Выбор источника видеосигнала: DisplayPort-1, DisplayPort-2, HDMI-1, HDMI-2.	
Настройка Цвета		Установка режима GameVisual для каждого из окон PIP/PBP.	
Настройка Цвета		Установка режима GameVisual для каждого из окон PIP/PBP.	
Настройка Цвета		Установка режима GameVisual для каждого из окон PIP/PBP.	
Настройка Цвета		Установка режима GameVisual для каждого из окон PIP/PBP.	
Настройка Цвета		Установка режима GameVisual для каждого из окон PIP/PBP.	
Настройка Цвета		Установка режима GameVisual для каждого из окон PIP/PBP.	
Настройка Цвета		Установка режима GameVisual для каждого из окон PIP/PBP.	
Настройка Цвета		Установка режима GameVisual для каждого из окон PIP/PBP.	
Настройка Цвета		Установка режима GameVisual для каждого из окон PIP/PBP.	
Настройка Цвета		Установка режима GameVisual для каждого из окон PIP/PBP.	
Настройка Цвета		Установка режима GameVisual для каждого из окон PIP/PBP.	
Настройка Цвета		Установка режима GameVisual для каждого из окон PIP/PBP.	
Настройка Цвета		Установка режима GameVisual для каждого из окон PIP/PBP.	
Настройка Цвета		Установка режима GameVisual для каждого из окон PIP/PBP.	
PIP - размер	Мелкий	Выбор размера изображения в режиме PIP «Мелкий», «Средний» или «Крупный».	
PIP - размер	Средний	Выбор размера изображения в режиме PIP «Мелкий», «Средний» или «Крупный».	
PIP - размер	Крупный	Выбор размера изображения в режиме PIP «Мелкий», «Средний» или «Крупный».	

3.1.2.6 MyFavorite

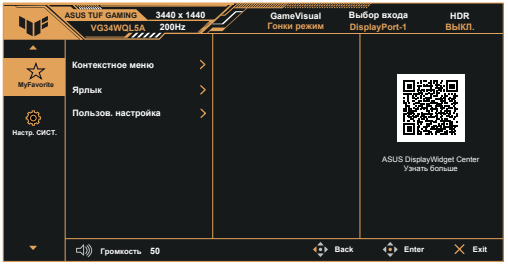

Пункт меню		Описание	Примечание
Контекстное меню	Режим 1, Режим 2, Режим 3 или Режим 4	Контекстное меню позволяет назначить популярные параметры монитора четырем режимам (Режим 1-4) для быстрого доступа во время работы.	
Ярлык		Настройка функций клавиш быстрого вызова монитора.	
Ярлык		Настройка функций клавиш быстрого вызова монитора.	
Ярлык		Настройка функций клавиш быстрого вызова монитора.	
Ярлык		Настройка функций клавиш быстрого вызова монитора.	
Ярлык		Настройка функций клавиш быстрого вызова монитора.	
Пользов. настройка	Пользов. настройка-1 или Пользов. настройка-2	Загрузка или сохранение всех параметров монитора для быстрого переключения различных сценариев использования.	

3.1.2.7 Настр. СИСТ.

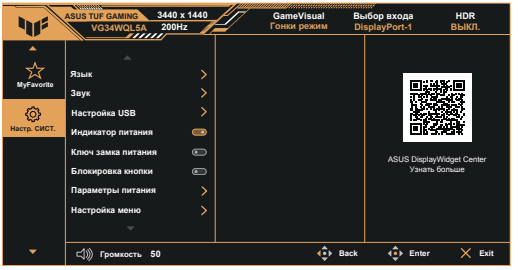

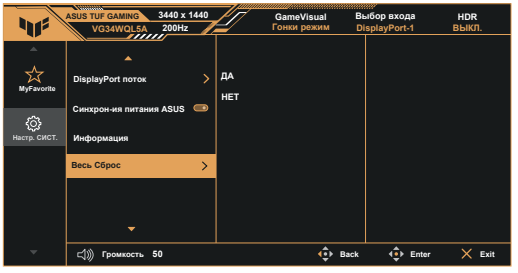

Пункт меню		Описание	Примечание
Язык	Выбор языка	Поддержка 23 языков: английский, французский, немецкий, итальянский, испанский, голландский, португальский, русский, чешский, хорватский, польский, румынский, венгерский, турецкий, упрощенный китайский, традиционный китайский, японский, корейский, тайский, индонезийский, персидский, украинский и вьетнамский.	
Звук	Громкость	Регулировка: от 0 до 100	
	Выкл. Звук	Включение и выключение звука монитора.	
	Источник звука	Выбор источника звука для главного окна и дополнительных окон.	
Настройка USB	USB Hub:	Вкл./Выкл.	
Индикатор питания	Вкл./Выкл.	Включение и выключение индикатора питания.	
Ключ замка питания	Вкл./Выкл.	Включение и выключение кнопки питания.	
Блокировка кнопки	Вкл./Выкл.	Все функциональные клавиши неактивны. Чтобы снять блокировку, нажмите и удерживайте пятистороннюю кнопку в течение пяти секунд.	

Пункт меню		Описание	Примечание
Параметры питания	Режим "Производительность"	Улучшается производительность, но повышается потребление энергии.	
	Режим энергосбереж.	Ограничение яркости и функций для экономии энергии. Перед включением этой функции следует выключить HDR; при регулировке яркости на экран выводится напоминание.	
Настройка меню	Полож. По Меню	Настройка положения экранного меню по горизонтали и по вертикали.	
	Время Отобр. Меню	Настройка времени отображения меню: от 10 до 120 секунд.	
	Размер экр. меню	Обычный или Крупный.	
	Прозрачность	Настройка прозрачности фона экранного меню.	
	DDC/CI	Включение и выключение связи между монитором и компьютером (автоматически включено с переменной частотой обновления).	
DisplayPort поток	DisplayPort 1.2 или DisplayPort 1.4	Выбор DisplayPort 1.2 или DisplayPort 1.4 в зависимости от видеокарты.	
Синхрон-ия питания ASUS	Вкл./Выкл.	Автоматическое включение или выключение монитора и подключенных устройств (совместимо с устройствами Apple TV, PlayStation, Xbox, Switch и т.д.).	
Информация	-	Отображение текущего разрешения, частоты обновления и прочих данных монитора.	
Весь Сброс	Да или Нет	Сброс всех настроек до значений по умолчанию.	

3.2 Display Widget Center

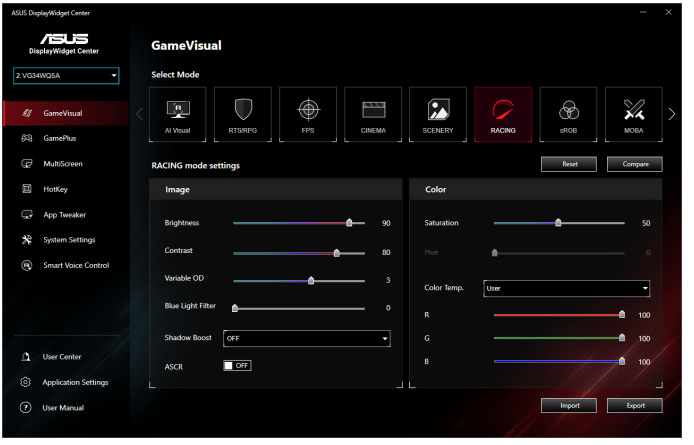

ASUS DisplayWidget Center - служебная программа для мониторов ASUS на базе Windows. С ее помощью можно настраивать параметры монитора с помощью мыши прямо на рабочем столе. При этом кнопки экранного меню не требуются. Это упрощает настройку параметров Цвет, Яркость, Контрастность и других дополнительных функций.

Требования к системе

*Операционная система: Windows 10 (64-битная) или Windows 11 (64-битная)

*Поддерживаемые модели: Найдите свою модель монитора в разделе о драйверах на веб-сайте поддержки ASUS (https://www.asus.com/support/).

Порядок загрузки и установки

1. Зайдите на страницу загрузки ASUS DisplayWidget Center.

2. В строке поиска введите свою модель монитора (например, VG34WQL5A).

3. Выберите "Драйверы и утилиты." → Выберите свою версию ОС.

4. Загрузите и распакуйте архив с установщиком DisplayWidget Center.

5. Запустите файл установки и следуйте пошаговым инструкциям по установке.

6. После завершения установки на вашем рабочем столе появится значок быстрого доступа.

Основные функции

1. Режимы GameVisual: Переключение режимов: Пейзаж, Гонки, Кино, FPS, RPG и других готовых цветовых режимов.

2. Инструменты GamePlus: Активация инструментов Прицел, Счетчик FPS, Снайпер, Таймер и Выравн. Монитора.

3. Коррекция цвета: Точная настройка параметров Яркость, Контрастность, Насыщенность и Гамма прямо на ПК.

4. Инструменты многоэкранного режима: Готовые шаблоны для разделения и организации рабочей зоны экрана.

5. Настройка клавиш быстрого вызова: Назначение ярлыков для быстрого доступа к настройкам.

6. Синхронизация приложений: Автоматическое переключение настроек монитора в зависимости от запущенных приложений.

7. Сведения об устройстве и системе: Просмотр сведений о системе и мониторе в реальном времени.

Советы пользователям

1. Периодически проверяйте наличие последних версий на официальном веб-сайте ASUS.

2. При смене модели монитора может потребоваться переустановка инструментов.

3. Некоторые функции различаются в зависимости от модели монитора и типа панели.

3.3 Обзор технических характеристик

Модель	VG34WQL5A
Цвет корпуса	Черный
Тип панели	ЖК-дисплей
Тип подсветки	ELED
Размер матрицы	34 дюймов, широкоэкранный формат (86,4 см)
Рекомендуемое разрешение	3440 x 1440
Частота обновления	200 Гц
Соотношение сторон	16:9
Яркость (тип.)	400 нитов (Тип.)
Цветовое пространство (sRGB)	sRGB 120%
Цветовое пространство (DCIP3)	DCI-P3 95%
Действительный коэффициент контрастности (тип.)	4000:1
Угол обзора (CR>10)	178°(верт.) / 178°(гориз.)
Число цветов	16,7 млн. цветов (8 бит)
Время отклика	1 мс (G – G), 0,3 мс (мин.) + 1 мс MPRT
WHQL	Windows 10/11
Частота цифрового сигнала	WQHD Mode(3440*1440) DP: 300~300KHz/48~200Hz(V) HDMI: 48~250KHz(H)/48~120Hz(V) HD Mode(1720*720) DP: 400~400KHz(H)/48~400Hz(V) HDMI: 27~255KHz(H)/48~360Hz(V)
Потребляемая мощность	25 Вт**
Режим энергосбережения	< 0,5 Вт
Режим отключения	< 0,3 Вт
Напряжение	100~240 В, 50/60 Гц, 1,5 А
Рабочая температура	0 ~ 40°
Наклон	-5° ~ +23°
Поворот	Н/Д
Вращение	Н/Д
Регулировка высоты	Н/Д
Порт ввода/вывода	HDMI v2.0 x 2, DisplayPort v1.4 x 2 USB x 4, USB UP x 1

Динамик	2 Вт x 2 стерео
Габаритные Размеры с подставкой (ШхВхГ)	810 x 554 x 253 мм
Габаритные Размеры без подставки (ШхВхГ)	810 x 370 x 114 мм
Размеры упаковки (ШхВхГ)	1070 x 516 x 186 мм
Масса нетто (прибл.)	8,7 кг
Масса нетто без подставки	6,3 кг
Масса брутто (прибл.)	11,4 кг

*** Технические характеристики могут быть изменены без уведомления.**
**** Яркость экрана составляет 200 нит без подключения аудио / USB / устройства чтения карт.**

3.4 Габаритный размер

Единица измерения: мм

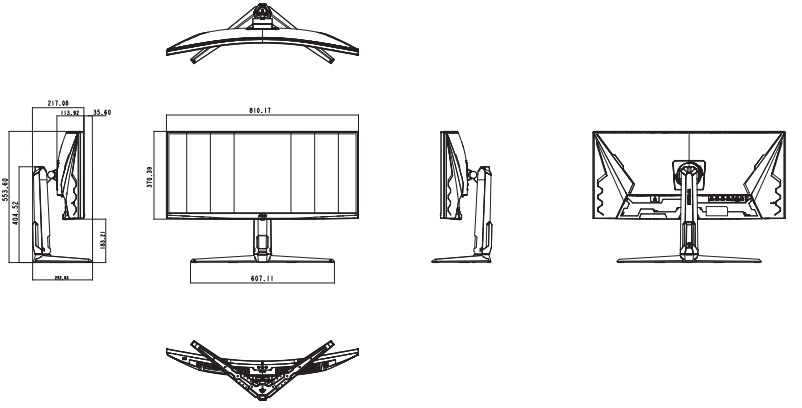

3.5 Поиск и устранение неполадок (ответы на вопросы)

Проблема	Возможное решение
Индикатор питания не горит	• Нажмите кнопку ⏻, чтобы убедиться в том, что монитор включен. • Проверьте правильность подсоединения шнура питания к монитору и розетке сети электропитания. • Функция проверки Индикатор питания в главном экранном меню. Выберите «ВКЛ.» для включения индикатора питания.
Индикатор питания светится желтым, изображение на экране отсутствует	• Убедитесь в том, что монитор и компьютер включены. • Убедитесь в том, что кабель передачи сигнала правильно подключен к монитору и компьютеру. • Проверьте разъемы кабеля и убедитесь в том, что их контакты не загнуты. • Подключите компьютер к другому монитору, чтобы убедиться в том, что компьютер работает правильно.
Изображение на экране слишком светлое или слишком темное	• Настройте контрастность и яркость с помощью экранного меню.
Изображение на экране дрожит, или на нем имеются волнообразные искажения	• Убедитесь в том, что кабель передачи сигнала правильно подключен к монитору и компьютеру. • Уберите электрические устройства, которые могут вызывать помехи.
Изображение имеет дефекты цвета (белый цвет не выглядит белым)	• Проверьте разъемы кабеля и убедитесь в том, что их контакты не загнуты. • Сброс настроек с помощью экранного меню. • Настройте параметры цветопередачи R/G/B или параметр Цветовой режим.
Звук отсутствует или уровень громкости очень низкий	• Настройте уровень громкости на мониторе и на компьютере. • Убедитесь в том, что на компьютере установлен и активирован драйвер звуковой карты.

3.6 Список поддерживаемых режимов

Поддержка синхронизации

Синхронизация	Разрешение	HDMI	DP
Синхронизация ПК	640x480-60 Гц	V	V
Синхронизация ПК	640x480-75 Гц	V	V
Синхронизация ПК	800x600-60 Гц	V	V
Синхронизация ПК	800x600-75 Гц	V	V
Синхронизация ПК	1024x768-60 Гц	V	V
Синхронизация ПК	1024x768-75 Гц	V	V
Синхронизация ПК	1280x960-60 Гц	V	V
Синхронизация ПК	1280x720-60 Гц	V	V
Синхронизация ПК	1280x1024-60 Гц	V	V
Синхронизация ПК	1600x900-60 Гц	V	V
Синхронизация ПК	1600x1200-60 Гц	V	V
Синхронизация ПК	1920x1080-60 Гц	V	V
Видеосинхронизация	640x480-60 Гц	V	V
Видеосинхронизация	720x480-60 Гц	V	V
Видеосинхронизация	720x480-60 Гц	V	V
Видеосинхронизация	720x576-50 Гц 16:9	V	V
Видеосинхронизация	720x576-50 Гц 4:3	V	V
Видеосинхронизация	1280x720-50 Гц	V	V
Видеосинхронизация	1280x720-60 Гц	V	V
Видеосинхронизация	1920x1080-24 Гц	V	V
Видеосинхронизация	1920x1080-25 Гц	V	V
Видеосинхронизация	1920x1080-30 Гц	V	V
Видеосинхронизация	1920x1080-50 Гц	V	V
Видеосинхронизация	1920x1080-60 Гц	V	V
Видеосинхронизация	1920x1080-120 Гц	V	V
Видеосинхронизация	1920x1080-100 Гц	V	V
Видеосинхронизация	3840x2160-24 Гц	V	-
Видеосинхронизация	3840x2160-25 Гц	V	-
Видеосинхронизация	3840x2160-30 Гц	V	-
Видеосинхронизация	3840x2160-50 Гц	V	-
Видеосинхронизация	3840x2160-60 Гц	V	-

Синхронизация в режиме «Имитировать 27 дюймов»

Синхронизация	Разрешение	HDMI	DP
Собственная синхронизация	1280x720-60 Гц	V	V
Собственная синхронизация	1280x720-120 Гц	V	V
Собственная синхронизация	1280x720-400 Гц	V	V
Собственная синхронизация	1280x720-240 Гц	V	V
Собственная синхронизация	1280x720-360 Гц	V	V
Собственная синхронизация	2560x1440-60 Гц	V	V
Собственная синхронизация	2560x1440-120 Гц	V	V
Собственная синхронизация	2560x1440-144 Гц	V	V
Собственная синхронизация	1920x1080-165 Гц	V	V
Собственная синхронизация	1920x1080-200 Гц	V	V
Собственная синхронизация	2560x1440-120 Гц	-	-
Собственная синхронизация	2560x1440-165 Гц	-	V
Собственная синхронизация	2560x1440-200 Гц	-	V

Синхронизация в режиме «Имитировать 24,5 дюймов»

Синхронизация	Разрешение	HDMI	DP
Собственная синхронизация	1168x656-60 Гц	V	V
Собственная синхронизация	1168x656-400 Гц	V	V
Собственная синхронизация	1168x656-120 Гц	V	V
Собственная синхронизация	2344x1320-60 Гц	V	V
Собственная синхронизация	2344x1320-120 Гц	V	V
Собственная синхронизация	2344x1320-200 Гц	-	V
Собственная синхронизация	2560x1440-60 Гц	V	V
Собственная синхронизация	2560x1440-120 Гц	V	V

Синхронизация в режиме «Квадрат»

Синхронизация	Разрешение	HDMI	DP
Собственная синхронизация	800x600-400 Гц	V	V
Собственная синхронизация	1024x768-400 Гц	V	V
Собственная синхронизация	960x720-400 Гц	V	V
Собственная синхронизация	1280x960-200 Гц	V	V
Собственная синхронизация	1024x768-200 Гц	V	V
Собственная синхронизация	1728x1080-200 Гц	V	V
Собственная синхронизация	1920x1440-200 Гц	V	V
Собственная синхронизация	1440x1080-200 Гц	V	V
Собственная синхронизация	1152x864-200 Гц	V	V
Собственная синхронизация	2560x1440-60 Гц	V	V
Собственная синхронизация	2560x1440-120 Гц	V	V

Синхронизация 21:9

Синхронизация	Разрешение	HDMI	DP
Собственная синхронизация	1720x720-60 Гц	V	V
Собственная синхронизация	1720x720-400 Гц	V	V
Собственная синхронизация	1720x720-120 Гц	V	V
Собственная синхронизация	1720x720-240 Гц	V	V
Собственная синхронизация	1720x720-360 Гц	V	V
Собственная синхронизация	3440x1440-60 Гц	V	V
Собственная синхронизация	2560x1440-60 Гц	V	V
Собственная синхронизация	2560x1440-120 Гц	V	V
Собственная синхронизация	3440x1440-100 Гц	V	-
Собственная синхронизация	3440x1440-120 Гц	-	V
Собственная синхронизация	3440x1440-144 Гц	-	V
Собственная синхронизация	3440x1440-200 Гц	-	V

Синхронизация PBP/PIP

Синхронизация	Разрешение	HDMI	DP
Собственная синхронизация	1720x1440-60 Гц	V	V
Собственная синхронизация	2560x1440-60 Гц	V	V
Собственная синхронизация	880x1440-60 Гц	V	V
Собственная синхронизация	2560x1440-60 Гц	V	V
Собственная синхронизация	2560x1440-60 Гц	V	V
Собственная синхронизация	3440x1440-60 Гц	V	V

*** Режимы, отсутствующие в этих таблицах, могут не поддерживаться. Для наилучшего качества изображения рекомендуется выбирать один из перечисленных режимов.**