ПАСПОРТ И РУКОВОДСТВО ПО ЭКСПЛУАТАЦИИ



Жидкокристаллический монитор 27”

Azerty ADS-2706

WWW.AZERTY.RU

УВАЖАЕМЫЙ ПОКУПАТЕЛЬ

Благодарим Вас за покупку!
Мониторы AZERTY обладают прекрасным сочетанием потребительских качеств при минимальной стоимости.

БЕЗОПАСНОСТЬ



Запрещается вскрывать устройство во избежание поражения электрическим током.

ПИТАНИЕ

Если вы не уверены в характеристиках сети питания, обратитесь за консультацией к дилеру или в местную энергетическую компанию.

Отключайте прибор от сети питания во время грозы, а также в тех случаях, когда монитор не используется в течение долгого периода времени.

Не превышайте допустимой нагрузки на разветвители питания и на удлинительные шнуры. Перегрузка может стать причиной пожара или поражения электрическим током.

Розетка должна находиться рядом с оборудованием и быть легко доступной.

ТЕХНИКА БЕЗОПАСНОСТИ

Используйте устройство только по назначению, согласно рекомендациям изготовителя продукции.

В случаях обнаружения неисправности (странного запаха, посторонних звуков или образования дыма) необходимо отключить изделие от питания электросети и обратиться в сервисный центр.
Не разбирайте устройство во избежание удара электрическим током. Ремонт должен осуществляться только квалифицированными специалистами.

Проводить самостоятельный ремонт категорически запрещается во избежание поражения электрическим током, а также потери гарантии на продукцию.

Не подвергайте монитор сильным вибрациям или ударам. При повреждении корпуса или его проводки, не пользуйтесь изделием и обратитесь в сервисный центр.

Запрещается эксплуатировать изделие в условиях высокой влажности и сырых помещениях.

Во избежание пожара или удара током, не допускайте попадания воды или влаги на изделие. Не используйте устройство ближе, чем в 2 метрах от ёмкостей или бытовых источников воды: бассейнов, ванн или раковин.

ПРОЧЕЕ

Не размещайте монитор на неровной или неустойчивой поверхности. Падение может вызвать серьезные повреждения монитора или травмировать пользователя.

Не проталкивайте посторонние предметы в прорези корпуса устройства. Это может вызвать повреждение и привести к возгоранию.

Избегайте попадания любой жидкости внутрь монитора.

СОДЕРЖИМОЕ УПАКОВКИ

При вскрытии коробки проверьте наличие следующих предметов и сохраните упаковочные материалы на случаи, если вам понадобится транспортировать монитор.

КОМПЛЕКТАЦИЯ:

- Монитор – 1 шт.
- Подставка – 1 шт.
- Кабель HDMI – 1 шт.
- Адаптер питания – 1 шт.
- Руководство пользователя – 1 шт.

СБОРКА ПОДСТАВКИ:

1. Положите монитор экраном вниз, желательно на ткань, чтобы избежать повреждения ЖК-экрана.
2. Соберите подставку и прикрепите к задней части монитора с помощью защелки (для сборки может понадобиться отвертка).

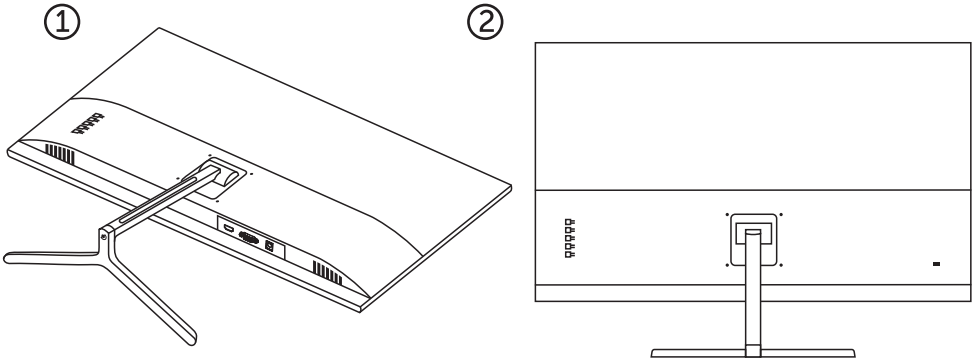

ПОДКЛЮЧЕНИЕ

1. Подключение с помощью комплектного HDMI-кабеля.
2. Адаптер питания должен быть подключен к разъему питания монитора, а затем к розетке.

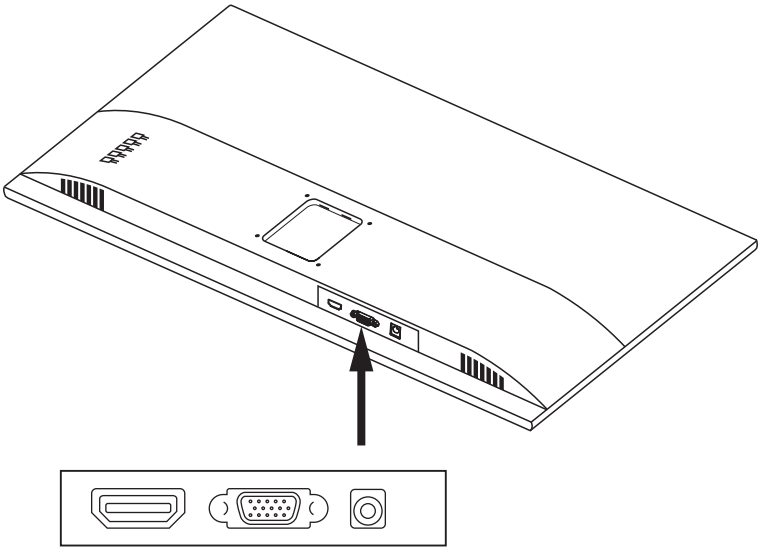

РЕГУЛИРОВКА УГЛА НАКЛОНА МОНИТОРА

Угол наклона монитора можно отрегулировать для более комфортного просмотра. Не прикасайтесь к экрану во время изменения угла наклона.

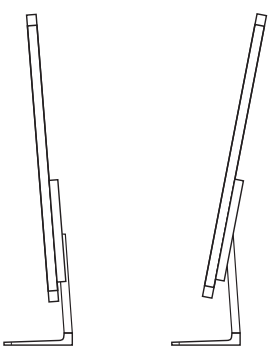

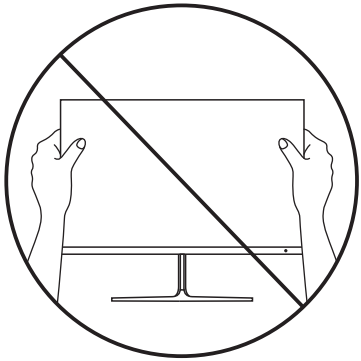

ИНДИКАТОР ПИТАНИЯ И СХЕМА УПРАВЛЕНИЯ

Режим работы индикатора:

- Зеленый – монитор работает.
- Мигающий зеленый – нет сигнала.
- Не горит – питание отключено.

Схема кнопочного управления настройками монитора:

- . Меню – запуск меню.
- Вниз – перемещение вниз по меню.
- Вверх – перемещение вверх по меню.
- Выход – нажмите для выхода из меню.
- Кнопка питания – включение и выключение монитора.

ТЕХНИЧЕСКИЕ ХАРАКТЕРИСТИКИ

Экран	Диагональ 27″
Разрешение, тип	1920x1080, IPS
Формат изображения	16:9
Частота обновления	100 Гц

Отображаемые цвета	До 16,7 млн. цветов
Яркость	300 кд/м2
Контрастность	1000:1
Угол обзора	178 градусов
Время отклика	5 мс
Матовое покрытие	Да
Входной ток	12 В, 3 А
Адаптер питания	От сети 220-240 В
Степень защиты по IP	IP20
Flicker-free	Да
Blue Light	Да
Разъемы	HDMI, VGA
Крепление VESA	100x100 мм
Угол наклона	От -5 до 15 градусов

ПРАВИЛА УТИЛИЗАЦИИ

Как ответственный продавец, мы заботимся об окружающей среде. Поэтому мы призываем Вас соблюдать надлежащий порядок утилизации компьютера, упаковочных материалов и, если применимо, комплектующих. Это поможет сохранить природные ресурсы и обеспечить переработку материалов таким образом, чтобы защитить здоровье человека и окружающую среду.

УСТРАНЕНИЕ НЕПОЛАДОК

Ниже указаны возможные неполадки и причины их устранения.

Неисправность	Возможное устранение
Индикатор питания не светится	Убедитесь, что монитор включен в розетку
Изображение размытое, искаженное и т.д.	Запустите автоматическую настройку изображения в меню монитора, проверьте правильность выбранного разрешения в параметрах источника видеосигнала
Изображение слишком тёмное	Войдите в меню и скорректируйте яркость

УСЛОВИЯ ЭКСПЛУАТАЦИИ

Температура использования: от –10 °С до +30 °С
Температура хранения: от –20 °С до +40 °С
Относительная влажность: от 45% до 75%
Атмосферное давление: от 86 кПа до 106 кПа
(от 650 до 800 мм. рт. ст.)

УСЛОВИЯ ТРАНСПОРТИРОВКИ

Монитор рекомендуется транспортировать в оригинальной упаковке.

Транспортировку необходимо производить в упакованном виде в соответствии с ГОСТ 177680-90 в любых транспортных средствах крытого типа.

Недопустимы удары аппарата о твердую поверхность и нагрев свыше 40 °С.

ОБРАЩЕНИЕ В СЛУЖБУ ПОДДЕРЖКИ

Если в данном руководстве не удалось найти ответы на вопросы, обратитесь в службу поддержки Azerty по адресу:
www.azerty.ru/page/support

Либо обратитесь в один из наших сервисных центров:
www.azerty.ru/page/service

На сайте предоставлены адреса и телефоны горячих линий.

ПРОДУКЦИЯ СООТВЕТСТВУЕТ ТРЕБОВАНИЯМ:

- Технического регламента Таможенного союза «Электромагнитная совместимость технических средств» (ТР ТС 020/2011);
- Технического регламента Таможенного союза «О безопасности низковольтного оборудования» (ТР ТС 004/2011);
- Технического регламента Евразийского экономического союза «Об ограничении применения опасных веществ в изделиях электротехники и радиоэлектроники» (ТР ТС 037/2016).

ИЗГОТОВЛЕНО В СООТВЕТСТВИИ С:

Директивами 2014/35/EU «Низковольтное оборудование», 2014/30/EU «Электромагнитная совместимость».

КОНТАКТНАЯ ИНФОРМАЦИЯ

Изготовитель: CIRFID TECHNOLOGY CO., LTD
Адрес изготовителя: Room 509, Huayuan Business center, No.347, Xixiang Road, Laodong Community, Xixiang Subdistrict, Baoan District, Shenzhen, Guangdong, China

Импортер и организация, уполномоченная на принятие претензий:
ООО «АЗЕРТИ», г. Москва, ул. Большая Остроумовская, д. 12, помещение III-1, ОГРН 1217700617892.

Для получения более подробной информации об устройстве посетите сайт www.azerty.ru

УСЛОВИЯ ГАРАНТИИ

Гарантия на изделие не распространяется:

- При наличии механических повреждений;
- При отсутствии гарантийных пломб;
- При наличии повреждений, связанных с использованием изделия в местах с повышенной влажностью или местах с повышенным содержанием твердых частиц (в том числе пыли) в воздухе;
- При наличии повреждений, вызванных стихией, пожаром;
- При наличии следов залития жидкостями, пайки, перегрева, воздействия агрессивных веществ, признаков прочего вмешательства.

Срок службы изделия: 36 месяцев.
Гарантийный срок хранения: 36 месяцев.
Предприятие-изготовитель гарантирует исправную работу своей продукции в течение 12 месяцев.

Предельные сроки устранения недостатков регулируются применимым законодательством.

МАРКИРОВКА:

Маркировка соответствует требованиям ТР ТС 005/2011, ТР ТС 004/2011, ТР ТС 020/2011, ТР ТС 037/2016.

Место размещения:

- Транспортная упаковка
- Потребительская упаковка
- Изделие в форме стикера
- Маркировка:









ОТМЕТКИ О ПРОДАЖЕ МОНИТОРА

Дата покупки _____

Продавец