Серия PRO

Портативный монитор

PRO MP165 E6 (модель: 3PE5)

Руководство пользователя

Содержание

Начало работы 3
Комплектация 3
Регулировка подставки монитора 4
Обзор монитора 5
Использование монитора для нескольких устройств 6
Экранное меню 7
Кнопки управления монитором 7
Экранное меню 9
Профессиональный 9
Изображение 11
Источник сигнала 12
Кнопка навигации 12
Настройка 13
Выход 13
Технические характеристики 14
Поддерживаемые режимы изображения 15
Устранение неполадок 16
Безопасное использование монитора 17
Сертификация TÜV Rheinland 19
Сертификация ENERGY STAR 19
Соответствие нормативным требованиям 20
Приложение к руководству пользователя 23

Журнал изменений

V1.0, 08/2025

Начало работы

В данном разделе описывается процедура установки и подключения монитора. Будьте осторожны при подключении устройств. Для защиты от статического электричества используйте антистатический браслет.

Комплектация

Монитор	PRO MP165 E6
Документы	Краткое руководство по установке монитора (Quick Start Guide)
Кабели	Высокоскоростной кабель HDMI™ (опционально)
	Кабель USB Type-A — Type-C (опционально)
	Кабель USB Type-C (опционально)

Важно

- *Если какие-либо предметы, включенные в комплект поставки, отсутствуют или повреждены, обратитесь по месту приобретения продукта.*
- *Комплект поставки может изменяться в зависимости от модели и региона.*
- *При использовании адаптера питания для зарядки убедитесь, что он имеет сертификат CCC и соответствует применимым стандартам.*

Регулировка подставки монитора

1. Держите монитор вертикально под углом 90 градусов.
2. Поверните встроенную подставку на 90 градусов и отрегулируйте ее, установив удобный угол обзора.
3. Перед использованием убедитесь, что подставка надежно закреплена.

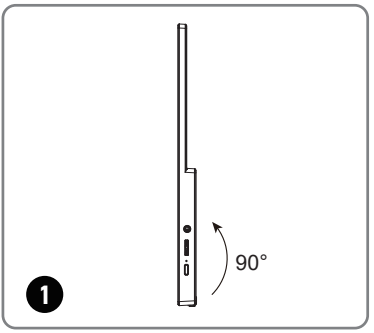

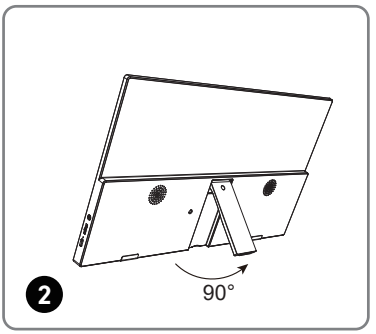

Важно

- *Чтобы не поцарапать экран, кладите монитор на мягкую поверхность экраном вниз.*
- *Во избежание повреждения монитора не прикасайтесь к нему острыми предметами.*
- *При настройке положения экрана старайтесь не прикасаться к его поверхности.*
- *Данный продукт поставляется без защитной пленки! Любые механические повреждения устройства, включая снятие поляризационной пленки с экрана, могут повлиять на гарантию!*

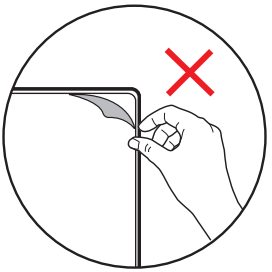

Обзор монитора

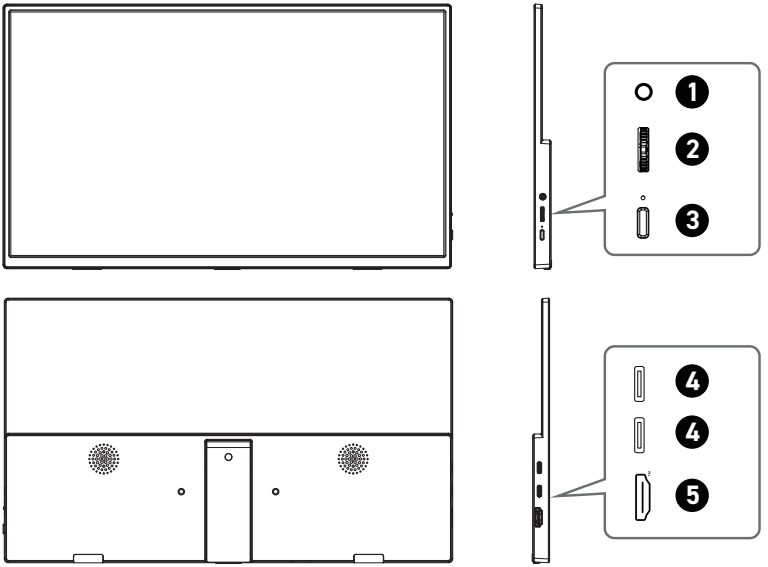

1. Разъем для подключения наушников

2. Кнопка экранного меню

3. Кнопка питания/Индикатор питания

4. Разъем USB Type-C

- Передача данных: Поддержка до 5 Гбит/с
- Видеовыход: Поддержка разрешения до 1920x1080 при 60 Гц
- Входные параметры 5В/3А, 9В/3А, 12В/3А, 15В/3А
- Выходные параметры 5В/0.6А, 9В/1А, 12В/1А, 15В/2.6А

Важно

Чтобы передать видеосигнал на монитор, источник сигнала и кабель USB-C должны поддерживать режим DisplayPort Alternate Mode.

5. Разъем HDMI™

Поддерживает 1920x1080@60 Гц в соответствии с требованиями HDMI™ 2.0b.

Важно

Чтобы обеспечить оптимальную производительность и совместимость, используйте сертифицированный кабель с логотипом HDMI™ для подключения монитора. Для получения дополнительной информации посетите сайт https://www.hdmi.org/resource/cables.

Использование монитора для нескольких устройств

Важно

- *Убедитесь, что мощность источника питания превышает 15 Вт.*
- *Питание для данного устройства подается через порт USB Type-C. Выходная мощность соответствует требованиям IEC 62368-1 для классификаций ES1 и LPS: ток не превышает 8 А, а мощность не превышает 100 Вт в нормальных, ненормальных и аварийных условиях эксплуатации.*

Подключение к ПК через HDMI™

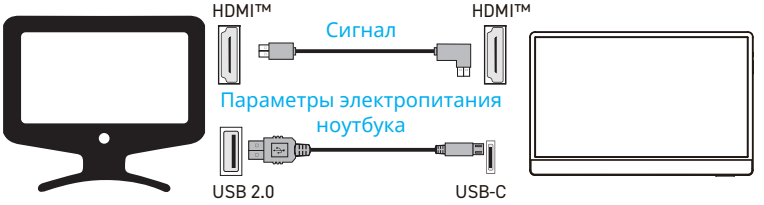

Подключение к ноутбуку через USB-C

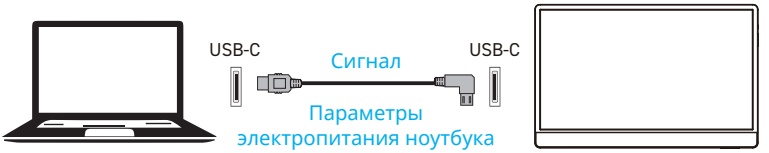

Подключение к мобильному телефону через USB-C

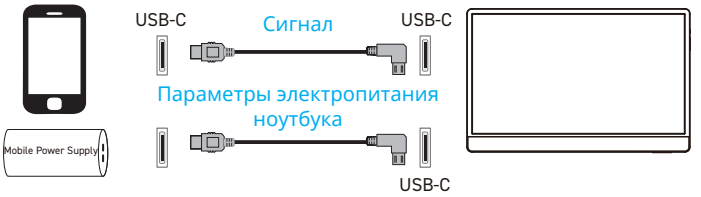

Экранное меню

В данном разделе описываются настройки, доступные в экранном меню монитора.

Важно

Любая информация может быть изменена без предварительного уведомления.

Кнопки управления монитором

Данный монитор оснащен кнопками управления монитором для управления экранным меню (OSD).

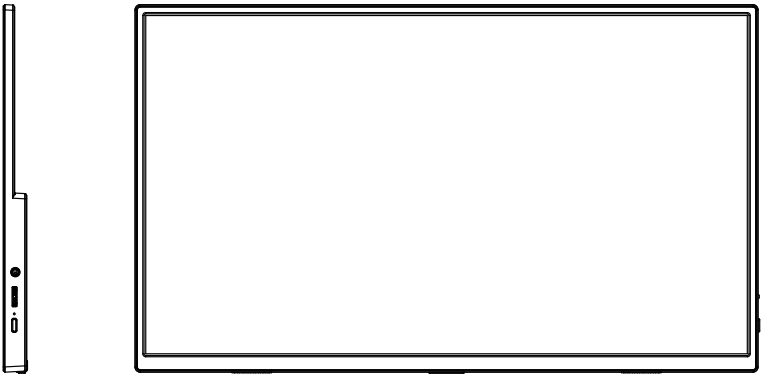

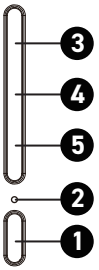

Кнопки управления монитором	«Горячая» клавиша (при закрытом экранном меню)	Основные функции (в открытом экранном меню)
1. Кнопка питания/OK	• Включение/выключение монитора	• Возврат в предыдущее меню • Выход из главного экранного меню
2. Индикатор питания	• Светится белым, когда монитор включен. Загорается оранжевым, когда сигнал отсутствует. Светится оранжевым, когда монитор находится в режиме ожидания.	

Кнопки управления монитором	«Горячая» клавиша (при закрытом экранном меню)	Основные функции (в открытом экранном меню)
3. Кнопка «Вверх»	• Используется как «горячая» клавиша для выполнения специальной функции	• Используется как кнопка вверх/ вправо для выбора функционального меню и пунктов • Увеличение значения выбранного параметра
4. Средняя кнопка	• Открытие главного экранного меню	• Используется как кнопка входа для выбора пунктов • Подтверждение выбранного пункта меню или параметра
5. Кнопка «Вниз»	• Используется как «горячая» клавиша для выполнения специальной функции	• Используется как кнопка вниз /влево для выбора функционального меню и пунктов • Уменьшение значения выбранного параметра

Экранное меню

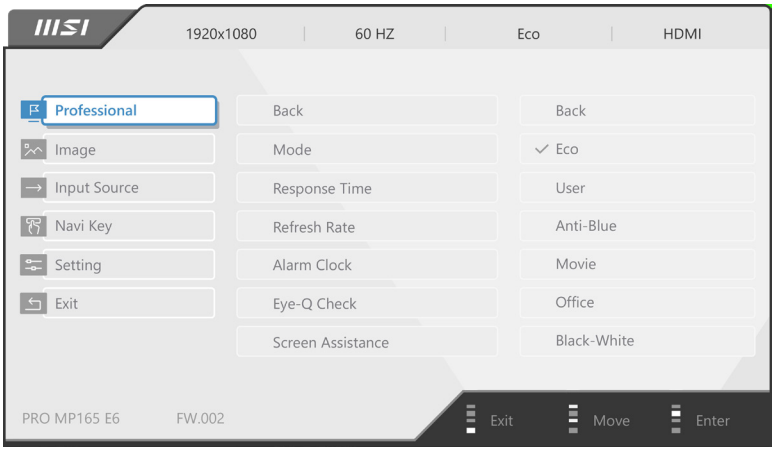

Профессиональный

Меню первого уровня	Меню второго и третьего уровней		Описание
Назад			• Возврат в предыдущее меню.
Режим	Эко		• Используйте кнопку «вверх» или «вниз» для выбора и предварительного просмотра. • Нажмите центральную кнопку, чтобы применить выбранный режим.
	Пользовательская		
	Анти-синий		
	Фильм		
	Офис		
	Черно-белый		
Время отклика	Назад		• Выбор параметра «Минимальное» сократит время отклика до минимума и уменьшит размытие изображения в очень быстрых играх.
	Обычный		
	Быстрый		
	Минимальное		
Частота обновления	Назад		• Положение сообщения настраивается в экранном меню. Нажмите центральную кнопку, чтобы подтвердить и применить положение информационного сообщения о частоте обновления. • Данный монитор работает с предварительно установленной частотой обновления экрана, заданной операционной системой.
	Положение	Слева сверху	
		Справа сверху	
		Слева снизу	
		Справа снизу	
	Откл.		
	Вкл.		

Меню первого уровня	Меню второго и третьего уровней		Описание
Таймер	Назад		• После установки времени, нажмите центральную кнопку, чтобы включить таймер. • Пользователям необходимо вручную восстанавливать заданные настройки таймера после потери питания и последующего переподключения к электрической сети.
	Положение	Слева сверху	
		Справа сверху	
		Слева снизу	
		Справа снизу	
	Откл.		
	15:00	00:01 ~ 99:59	
	30:00		
	45:00		
	60:00		
Проверка Eye-Q	Назад		• Возврат в предыдущее меню.
	Откл.		• Выберите «Откл.» для отключения функции «Проверка Eye-Q».
	Сетка Амслера		• Выберите «Сетка Амслера» для проверки поля центрального зрения.
	Астигматизм		• Выберите «Астигматизм» для проверки затуманенности зрения.
	Коррекция осанки		• Выберите «Коррекция осанки» для улучшения осанки при сидении.
Экранный помощник	Нет		• Пользователи могут настраивать экранный помощник в любом режиме.
	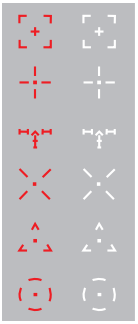		
Размер экрана	Назад		• Пользователи могут регулировать «Размер экрана» в любом режиме, при любом разрешении и частоте обновления экрана.
	Авто		
	4:3		
	16:9		

Изображение

<table>
<tr><th>Меню первого уровня</th><th colspan="2">Меню второго и третьего уровней</th><th>Описание</th></tr>
<tr><td colspan="2">Назад</td><td></td><td>• Возврат в предыдущее меню.</td></tr>
<tr><td>Яркость</td><td colspan="2">0-100</td><td>• Настройте яркость в соответствии с окружающим освещением.</td></tr>
<tr><td>Контрастность</td><td colspan="2">0-100</td><td>• Настройте контрастность, чтобы снизить нагрузку на глаза.</td></tr>
<tr><td>Резкость</td><td colspan="2">0-5</td><td>• Резкость улучшает четкость и детали изображения.</td></tr>
<tr><td rowspan="6">Image Enhancement</td><td colspan="2">Назад</td><td rowspan="6">• Функция «Image Enhancement» изменяет качество границ изображения, повышая их резкость.</td></tr>
<tr><td colspan="2">Откл.</td></tr>
<tr><td colspan="2">Минимальная</td></tr>
<tr><td colspan="2">Средняя</td></tr>
<tr><td colspan="2">Высокая</td></tr>
<tr><td colspan="2">Максимальная</td></tr>
<tr><td rowspan="2">Фильтр синего света</td><td colspan="2">Откл.</td><td rowspan="2">• Функция «Фильтр синего света» защищает глаза от синего света. Если функция «Фильтр синего света» включена, она регулирует цветовую температуру экрана, добавляя желтый свет.
• Если для параметра «Режим» установлено значение «Анти-синий», обязательно включится функция «Фильтр синего света».</td></tr>
<tr><td colspan="2">Вкл.</td></tr>
<tr><td rowspan="2">HDCR</td><td colspan="2">Откл.</td><td rowspan="2">• Функция HDCR улучшает качество изображения, увеличивая его контрастность.
• Включение HDCR повлияет на доступность следующих функций:<table><tr><th>Функция</th><th>Состояние</th></tr><tr><td>» Яркость</td><td>Параметр не может быть изменен</td></tr></table></td></tr>
<tr><td colspan="2">Вкл.</td></tr>
<tr><td rowspan="7">Цветовая температура</td><td colspan="2">Назад</td><td rowspan="7">• Используйте кнопку «вверх» или «вниз» для выбора и предварительного просмотра.
• Нажмите центральную кнопку, чтобы применить выбранный режим.
• Пользователи могут настраивать параметр «Цветовая температура» в режиме «Настройка».</td></tr>
<tr><td colspan="2">Холодный цвет</td></tr>
<tr><td colspan="2">Обычный</td></tr>
<tr><td colspan="2">Теплый цвет</td></tr>
<tr><td rowspan="3">Настройка</td><td>R (0-100)</td></tr>
<tr><td>G (0-100)</td></tr>
<tr><td>B (0-100)</td></tr>
</table>

Источник сигнала

Меню первого уровня	Меню второго уровня	Описание
Назад		• Возврат в предыдущее меню.
HDMI™		• Выберите источник входного сигнала из списка.
Type C 1		
Type C 2		
Автопоиск	Откл.	• Пользователи могут использовать кнопки управления монитором для выбора источника входного сигнала при следующих условиях: • Для параметра «Автопоиск» установлено значение «Откл.» и монитор находится в режиме энергосбережения; • На экране монитора отображается окно «Нет сигнала».
	Вкл.	

Кнопка навигации

Меню первого уровня	Меню второго уровня	Описание
Назад		• Возврат в предыдущее меню.
Вверх Вниз	Назад	• Все элементы кнопок навигации можно настраивать в экранном меню.
	Откл.	
	Яркость	
	Режим	
	Таймер	
	Источник сигнала	
	Частота обновления	
	Информ. на экране	
	Громкость	

Настройка

Меню первого уровня	Меню второго уровня	Описание
Назад		• Возврат в предыдущее меню.
Язык	繁體中文	• Пользователям необходимо нажать центральную кнопку для сохранения выбора. • Выбранный язык сохраняется при сбросе настроек монитора до заводских значений по умолчанию.
	English	
	Français	
	Deutsch	
	Italiano	
	Español	
	한국어	
	日本語	
	Русский	
	Português	
	简体中文	
	Bahasa Indonesia	
	Türkçe	
	(Другие языки будут доступны в будущем)	
Прозрачность	0~5	• Пользователи могут настраивать «Прозрачность» в любом режиме.
Таймер меню	5~30	• Пользователи могут изменять параметр «Таймер меню» в любом режиме.
Кнопка включения	Назад	• Возврат в предыдущее меню.
	Откл.	• Если выбран параметр «Откл.», нажатие кнопки включения выключает монитор.
	Ожид.	• Если выбран параметр «Ожид.», нажатие кнопки включения выключает экран и подсветку монитора.
Информ. на экране	Откл.	• Информация о состоянии монитора отображается в правой части экрана.
	Вкл.	
Громкость	0-100	• Пользователи могут регулировать «Громкость» в любом режиме.
Сброс	Да	• Пользователи могут выполнить сброс и восстановить заводские настройки экранного меню в любом режиме.
	Нет	

Выход

Выход из экранного меню.

Технические характеристики*

Монитор		PRO MP165 E6
Размер диагонали		15.6 дюйма
Тип ЖК-панели		IPS
Разрешение		1920x1080 (FHD)
Соотношение сторон		16:9
Яркость		250 нит (тип.)
Контрастность		100000000:1
Частота обновления (максимум)		60 Гц
Время отклика		4 мс
Дополнительные разъемы		• 1 разъем HDMI™ • 2 разъема USB Type-C • 1 разъем для подключения наушников
Углы обзора		178°(Г), 178°(В)
Покрытие экрана		Антибликовое
Кол-во отображаемых цветов		16.7 млн. 8 бит (6 бит + Hi FRC)
Динамик		1Вт, 2 шт.
Входные параметры		5В–20В, ⎓ 3А
Выходные параметры		5В–20В, ⎓ 2.6А
Размер (Ш x В x Г)		356.5 x 210.35 x 13.85 мм
Вес	Нетто	0.78 кг
	Брутто	1.60 кг
Условия эксплуатации		• Температура: от 0°C до 40°C • Влажность: от 20% до 90%, без образования конденсата • Высота над уровнем моря: 0 ~ 5000м
Условия хранения		• Температура: от -20°C до 60°C • Влажность: от 10% до 90%, без образования конденсата

* Некоторые технические характеристики устройства могут быть изменены изготовителем. Уточняйте технические характеристики у продавца или у представителя компании-изготовителя.

Поддерживаемые режимы изображения

Важно

Любая информация может быть изменена без предварительного уведомления.

Стандарт	Разрешение		HDMI™	USB-C
VGA	640x480	при 60Гц	V	V
Режим DOS	720x480	при 60Гц	V	V
	720x576	при 50Гц	V	V
SVGA	800x600	при 56Гц	V	V
		при 60Гц	V	V
XGA	1024x768	при 60Гц	V	V
SXGA	1280x1024	при 60Гц	V	V
WXGA+	1440x900	при 60Гц	V	V
WSXGA+	1680x1050	при 60Гц	V	V
Full HD	1920x1080	при 60Гц	V	V
Разрешение видео	480P		V	V
	720P		V	V
	1080P	при 60Гц	V	V

Устранение неполадок

Не светится индикатор питания.

- Нажмите кнопку включения монитора.
- Проверьте правильность подключения кабеля питания монитора.

Отсутствует изображение.

- Убедитесь, что видеокарта правильно установлена в компьютер.
- Убедитесь, что компьютер и монитор подключены к источникам питания и включены.
- Проверьте правильность подключения сигнального кабеля монитора.
- Возможно, компьютер находится в спящем режиме. Нажмите любую клавишу на клавиатуре для пробуждения монитора.

Изображение имеет неправильный размер или расположено не по центру экрана.

- Выберите подходящий режим изображения из числа предустановленных.

Не работает автоматическая настройка при подключении монитора (по принципу Plug and Play).

- Проверьте правильность подключения кабеля питания монитора.
- Проверьте правильность подключения сигнального кабеля монитора.
- Убедитесь, что монитор и видеокарта поддерживают функцию Plug and Play.

Иконки, шрифты или весь экран выглядят нечетко, смазанно или имеют цветовые дефекты.

- Старайтесь не использовать удлинители для видеокабелей.
- Измените настройки яркости и контрастности.
- Измените настройки цветовых каналов или выберите другую цветовую температуру.
- Проверьте правильность подключения сигнального кабеля монитора.
- Проверьте, не погнуты ли контакты в разъемах сигнального кабеля монитора.

На экране монитора видны полосы или мерцание.

- Измените частоту обновления экрана в соответствии с характеристиками монитора.
- Обновите драйвер видеокарты.
- Убедитесь, что рядом с монитором нет электрических устройств, которые могут вызывать электромагнитные помехи.

Безопасное использование монитора

- Внимательно и полностью прочитайте указания по безопасному использованию монитора.
- Необходимо учитывать все предостережения и предупреждения на мониторе и в руководстве пользователя.
- Ремонт следует поручать только квалифицированному техническому персоналу.

Подключение электропитания

- Перед подключением монитора к электрической розетке удостоверьтесь, что напряжение питания находится в безопасных пределах и имеет величину 100~240В. Подключайте монитор к электрической розетке, имеющей заземление.
- Если шнур питания оснащен 3-х контактной вилкой, монитор должен подключаться к электрической розетке с заземлением. Не отключайте заземляющий контакт в вилке кабеля питания.
- Убедитесь, что электросеть оснащена автоматическим выключателем на 20 А (макс.).
- Всегда отсоединяйте кабель питания или обесточьте настенную розетку, если монитор не будет использоваться продолжительное время. Это позволит сэкономить электроэнергию.
- Располагайте кабель питания так, чтобы не наступать на него. Не ставьте на кабель питания никаких предметов.
- Если монитор поставляется с адаптером, используйте только адаптер, поставляемый компанией MSI и одобренный для использования с монитором.

Условия эксплуатации

- Чтобы уменьшить вероятность повреждений, возникших по причине сильного нагрева монитора, не размещайте его на мягкой, неустойчивой поверхности и не закрывайте его вентиляционные отверстия.
- Размещайте монитор только на твердой, ровной и устойчивой поверхности.
- Во избежание опрокидывания монитора, установите его на столе, стене или другом неподвижном объекте с помощью крепления, которое помогает правильно его установить.
- Во избежание возгорания или поражения электрическим током не допускайте воздействия на монитор высокой влажности и высоких температур.
- Не храните монитор в помещениях с температурой выше 60°C и ниже -20°C, так как это может привести к его повреждению.
- Максимальная температура окружающего воздуха при работе монитора не должна превышать 40°C.
- При очистке монитора обязательно выньте вилку из розетки. Избегайте использования химических средств при очистке устройства, вместо них используйте мягкую ткань. Не допускайте попадания жидкостей на монитор,

так как это может привести к его повреждению или поражению электрическим током.

- Не располагайте рядом с монитором предметы, обладающие мощным электромагнитным полем.
- При возникновении любой из перечисленных ниже ситуаций обратитесь в сервисный центр для проверки монитора:
  - Повреждение кабеля питания или вилки кабеля питания.
  - В монитор попала жидкость.
  - Монитор подвергался воздействию влаги.
  - Монитор не работает должным образом или невозможно наладить его работу в соответствии с руководством пользователя.
  - Монитор упал и получил повреждения.
  - На мониторе имеются видимые признаки повреждения.

Сертификация TÜV Rheinland

Сертификат TÜV Rheinland Low Blue Light

Синий свет вызывает усталость глаз и дискомфорт. Мониторы MSI получили сертификат TÜV Rheinland Low Blue Light, которые обеспечивают комфорт при пользовании. Следуйте приведенным ниже инструкциям, чтобы уменьшить дискомфорт от продолжительного просмотра экрана и синего света.



Low Blue Light (Software Solution)

www.tuv.com

- Разместите экран на расстоянии 50–70 см от глаз и немного ниже уровня глаз.
- Сознательное моргание время от времени поможет снизить нагрузку на глаза после длительного просмотра экрана.
- Делайте перерывы по 20 минут каждые 2 часа.
- Во время перерывов отводите взгляд от экрана и смотрите на что-нибудь удаленное не менее 20 секунд.
- Во время перерывов делайте растяжку, чтобы снять усталость или облегчить боль.
- Включите функцию Low Blue Light.

Сертификат TÜV Rheinland Flicker Free



Flicker Free

www.tuv.com

- Компания TÜV Rheinland протестировала данный продукт, чтобы установить, производит ли дисплей видимое и невидимое для человеческого глаза мерцание и, следовательно, напрягает ли глаза пользователей.
- TÜV Rheinland разработала каталог испытаний, который устанавливает минимальные стандарты в различных диапазонах частот. Каталог испытаний основан на международно применимых стандартах или стандартах, распространенных в отрасли, и превосходит требования этих стандартов.
- Этот продукт был проверен в лаборатории в соответствии с этими критериями.
- Ключевое слово «Flicker Free» подтверждает, что устройство не производит видимых и невидимых мерцаний, указанных в стандарте и определенных в диапазоне от 0 до 3000 Гц при различных уровнях яркости.
- Монитор не будет соответствовать стандарту Flicker Free, если включена функция «Уменьш. Смазывания»/ MPRT. (Доступность функции «Уменьш. Смазывания»/ MPRT зависит от модели продукта.)

Сертификация ENERGY STAR

Energy Star – это программа Агентства по охране окружающей среды США (EPA) и Министерства энергетики США (DOE), которая способствует повышению энергоэффективности. Этот продукт соответствует стандарту ENERGY STAR при использовании настроек «по умолчанию», и именно в этом случае достигается указанный режим энергосбережение. Изменение настроек по умолчанию или включение других функций может привести к увеличению энергопотребления, при котором устройство не будет соответствовать ограничениям ENERGY STAR.



Для получения дополнительной информации о ENERGY STAR посетите веб-сайт https://www.energystar.gov/.

Соответствие нормативным требованиям

Соответствие стандартам CE

Оно было протестировано и признано соответствующим стандартам IT-оборудования, опубликованным в разделе директив Официального журнала Европейского союза.

Соответствие стандартам FCC по уровню радиопомех для устройств класса B

Данное оборудование было проверено и признано соответствующим ограничениям для цифровых устройств класса B в соответствии с правилами Федеральной комиссии по связи США (FCC), часть 15. Целью этих ограничений является обеспечение приемлемой защиты от помех при установке оборудования в жилых помещениях. Данное устройство генерирует, использует и излучает радиочастотную энергию и при нарушении инструкций по установке и эксплуатации может создавать помехи для радиосвязи. Однако даже при соблюдении инструкций по установке нет гарантии того, что в каком-то конкретном случае не возникнут помехи. Если данное устройство вызывает помехи при приеме радио- и телевизионных сигналов, что можно проверить, выключив и включив устройство, пользователю рекомендуется попытаться устранить помехи с помощью описанных ниже мер:

- Измените ориентацию или местоположение приемной антенны.
- Увеличьте расстояние между приемником и данным устройством.
- Подключите данное устройство к розетке в цепи, отличной от той, к которой подключен приемник.
- Проконсультируйтесь с продавцом устройства или специалистом по радио- и телевизионному оборудованию.

Примечание 1

Изменения или модификации, не утвержденные стороной, ответственной за соблюдение нормативных требований, могут повлечь за собой аннулирование прав пользователя на использование устройства.

Примечание 2

Экранированные интерфейсные кабели и кабель питания переменного тока, если таковые имеются, должны использоваться в соответствии с правилами ограничения излучений.

Это устройство соответствует требованиям части 15 правил FCC. Эксплуатация устройства возможна при соблюдении следующих двух условий:

1. Это устройство не должно вызывать помех.
2. Это устройство должно быть устойчивым ко всем принимаемым помехам, включая те, которые могут вызывать сбои в работе устройств.

Директива WEEE



Европейский Союз: Продукт, маркированный таким знаком, нельзя выбрасывать вместе с обычным бытовым мусором. Вместо этого вы несете ответственность за передачу его в соответствующую точку сбора для переработки отходов электрического и электронного оборудования. За дополнительными сведениями о местах сбора отработанного электрического оборудования обратитесь в местные органы власти, местную службу утилизации бытовых отходов или магазин, где вы приобрели устройство.

Информация о химических веществах

В соответствии с правилами об использовании химических веществ, таких как правила EU REACH (Правило EC No. 1907/2006 Европейского парламента и Совета), MSI предоставляет информацию о химических веществах в продуктах на сайте: https://csr.msi.com/global/index

Особенности устройства, способствующие защите окружающей среды

- Пониженное энергопотребление при работе и в режиме ожидания
- Ограниченное использование веществ, опасных для окружающей среды и здоровья людей
- Простота разборки и утилизации
- Пониженное использование природных ресурсов благодаря возможностям утилизации
- Увеличенный срок службы благодаря возможностям обновления компонентов
- Снижение объема твердых отходов благодаря правилам возврата



Политика защиты окружающей среды

- Устройство разработано с учетом возможности повторного использования компонентов и их переработки, поэтому его не следует выбрасывать вместе с мусором.
- Для утилизации отслужившего устройства следует обратиться местный центр сбора и утилизации.
- Для получения дополнительной информации о переработке обратитесь на вебсайт MSI <https://csr.msi.com/global/pevn_ewaste> или местному дистрибьютору.

Внимание!

Длительная работа за монитором может негативно повлиять на ваше зрение.

Рекомендации:

1. Делайте 10-минутную паузу после каждых 30 минут работы за монитором.
2. Детям младше 2 лет не рекомендуется проводить время за монитором. Для детей старше 2-х лет общее время, проведенное за монитором в течение дня, не должно превышать 1 час.

Уведомление об авторских правах и товарных знаках

Copyright © Micro-Star Int' l Co., Ltd. Все права защищены. Логотип MSI является зарегистрированным товарным знаком компании Micro-Star Int' l Co., Ltd. Все другие упоминаемые знаки и названия могут быть торговыми марками их соответствующих владельцев. Не предоставляется никаких гарантий, прямо выраженных или подразумеваемых, относительно точности и полноты информации, представленной в настоящем документе. MSI оставляет за собой право вносить изменения в данный документ без предварительного уведомления.

HDMI™
HIGH-DEFINITION MULTIMEDIA INTERFACE

Термины HDMI™, HDMI™ High-Definition Multimedia Interface, фирменный стиль HDMI™ и логотип HDMI™ являются товарными знаками или зарегистрированными товарными знаками компании HDMI™ Licensing Administrator, Inc.

Техническая поддержка

В случае поломки устройства обратитесь по месту его приобретения или в авторизованный сервисный центр. Техническую поддержку можно также получить на сайте https://www.msi.com/support/.

Приложение к руководству пользователя

1. **Оборудование**
   - ЖК МОНИТОР
2. **Модель**
   - 3PE5 (маркетинговое наименование PRO MP165 E6)
3. **Торговая марка**

   msi
4. **Назначение**
   - Монитор предназначен для отображения графической и текстовой информации, передаваемой от источника цифрового видеосигнала.
5. **Технические характеристики**
   - Приведены в Руководстве Пользователя (раздел «Технические характеристики»)
6. **Изготовитель, Адрес изготовителя**
   - MICRO-STAR INTERNATIONAL CO., LTD.
   - 235, Тайвань, г. Нью-Тайбэй, район Чжунхэ, ул. Лиде, д. 69
7. **Страна производства**
   - Китай
8. **Юридическое лицо, осуществляющее действия от имени Изготовителя при оценке соответствия и выпуске в обращение продукции на территории Евразийского Экономического Союза (ЕАЭС), а также ответственное за несоответствие продукции требованиям технических регламентов Таможенного союза, технических регламентов ЕАЭС**
   - ООО «Универсальная сертификационная компания»

     Россия, 129366, город Москва, Внутригородская территория города Муниципальный округ Алексеевский, улица Ярославская, дом 10, корпус 4, помещение 1/1

     Телефон: +7(495) 626-2824

     Адрес электронной почты: info@unicertcom.ru
9. **Соответствует**
   - ТР ТС 004/2011 «О безопасности низковольтного оборудования»
   - ТР ТС 020/2011 «Электромагнитная совместимость технических средств»
   - ТР ЕАЭС 037/2016 «Об ограничении применения опасных веществ в изделиях электротехники и радиоэлектроники»
10. **Знак обращения на рынке**

    EAC

11. **Правила и условия безопасной эксплуатации (использования)**

- Приведены в Руководстве Пользователя (раздел «Безопасное использование монитора»)

12. **Правила и условия монтажа**

- Приведены в Руководстве Пользователя (глава «Начало Работы»)

13. **Правила и условия хранения**

- Приведены в Руководстве Пользователя (раздел «Технические характеристики»)

14. **Правила и условия транспортировки**

- Транспортировка устройства допускается только в заводской упаковке, любым видом транспорта, без каких-либо ограничений по расстоянию.

15. **Правила и условия реализации**

- Без ограничений

16. **Правила и условия утилизации (уточнение информации, приведённой в Руководстве Пользователя)**

- По окончании срока службы оборудования, пожалуйста, свяжитесь с авторизованным сервисным центром MSI, чтобы получить информацию о его утилизации.

17. **Действия в случае обнаружения неисправности оборудования**

- В случае обнаружения неисправности:

1. Выключите монитор.
2. Отсоедините вилку кабеля питания от электрической сети.
3. Подключите вилку кабеля питания к электрической сети.
4. Включите устройство.
5. Если действия, описанные в п. 1.-4. , не привели к желаемому результату, обратитесь, пожалуйста, в техническую поддержку MSI или в авторизованный сервисный центр MSI.

   Техническая поддержка MSI

   Горячая линия: 8 800 700 77 08

   Для Москвы: +7 (495) 981 45 09

   E-mail: RUSupport@msi.com

   Список авторизованных сервисных центров MSI представлен на сайте

   https://ru.msi.com

18. **Месяц и год изготовления оборудования**

- Дата изготовления указана на наклейке, расположенной на задней стороне монитора.

Уважаемый Пользователь!

Спасибо, что выбрали монитор MSI