

# Серия Optix

## ЖК МОНИТОР

Optix G251F (модель: 3BB2)
Optix G251PF (модель: 3BB2)

Руководство пользователя

# Содержание

Начало работы ..... 3
Комплектация ..... 3
Установка монитора на подставку ..... 4
Настройка положения экрана ..... 6
Обзор монитора ..... 8
Подключение монитора к ПК ..... 11
Экранное меню ..... 12
Кнопки управления монитором ..... 12
Настройка экранного меню ..... 13
Игры ..... 13
Профессиональный ..... 15
Изображение ..... 16
Источник сигнала ..... 17
Кнопка навигации ..... 17
Настройка ..... 18
Технические характеристики ..... 19
Поддерживаемые режимы изображения ..... 21
Устранение неполадок ..... 22
Безопасное использование монитора ..... 23
Сертификация TÜV Rheinland ..... 25
Соответствие нормативным требованиям ..... 26
Приложение к руководству пользователя ..... 29

**Журнал изменений**

V1.0, 11/2022

# Начало работы

В данном разделе описывается процедура установки и подключения монитора. Будьте осторожны при подключении устройств. Для защиты от статического электричества используйте антистатический браслет.

## Комплектация

| | |
|---|---|
| **Монитор** | Optix G251F<br>Optix G251PF |
| **Документы** | Краткое руководство по установке монитора (Quick Start Guide) |
| | Регистрационная карта |
| | Руководство пользователя |
| **Аксессуары** | Подставка и крепежные винты |
| | Основание подставки и крепежные винты |
| | Винты для настенного кронштейна |
| | Кабель питания |
| **Кабели** | Кабель HDMI (опционально) |
| | Кабель DisplayPort (опционально) |
| | Кабель USB (для подключения портов USB Type-B) (опционально) |

***Важно***

- *Если какие-либо предметы, включенные в комплект поставки, отсутствуют или повреждены, обратитесь по месту приобретения продукта.*
- *Комплект поставки может изменяться в зависимости от региона.*
- *Поставляемый кабель питания предназначен исключительно для этого монитора. Не используйте его с другим устройством.*

## Установка монитора на подставку

1. Положите монитор в защитную упаковку из пенопласта. Совместите подставку с пазом на мониторе. Зафиксируйте подставку винтами.
2. Присоедините основание к подставке и зафиксируйте его винтом.
3. Перед расположением монитора вертикально убедитесь, что подставка полностью зафиксирована.

***Важно***

- *При необходимости перед установкой подставки удалите винты на пазе монитора.*
- *Чтобы не поцарапать экран, кладите монитор на мягкую поверхность экраном вниз.*
- *Во избежание повреждения монитора не прикасайтесь к нему острыми предметами.*
- *Паз для установки подставки также можно использовать для крепления монитора на стену. Пожалуйста, обратитесь к поставщику оборудования или в магазин для приобретения подходящего настенного крепления.*

### Optix G251F

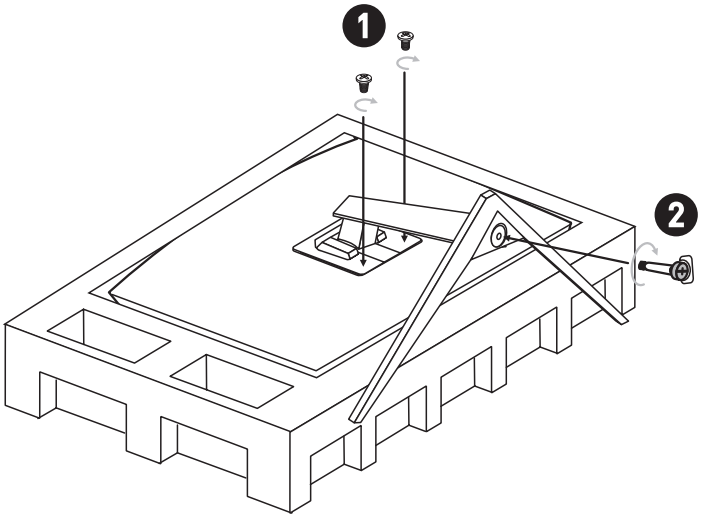

**Optix G251PF**

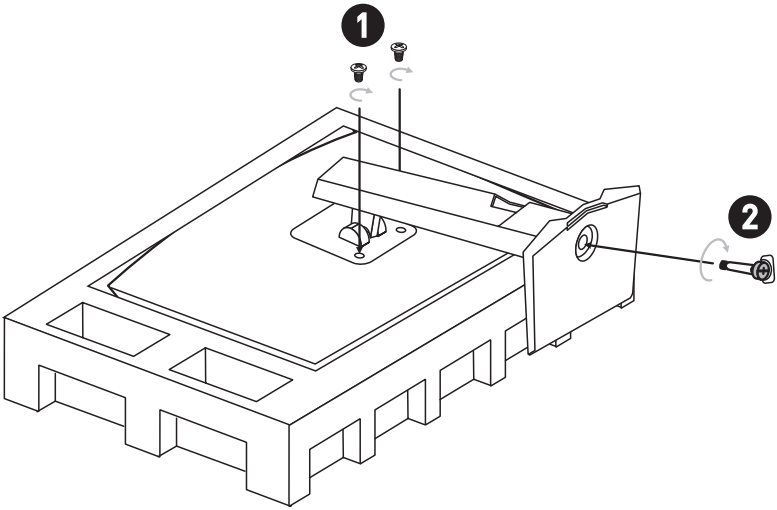

## Настройка положения экрана

Данный монитор позволяет изменять положение экрана, чтобы добиться максимального комфорта во время работы.

***Важно***

- *При настройке положения экрана старайтесь не прикасаться к его поверхности.*
- Перед поворотом монитора слегка наклоните его назад.

### Optix G251F

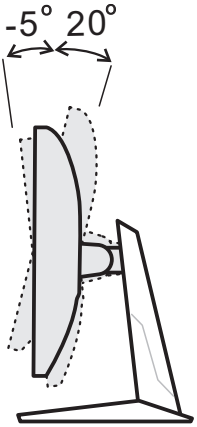

**Optix G251PF**

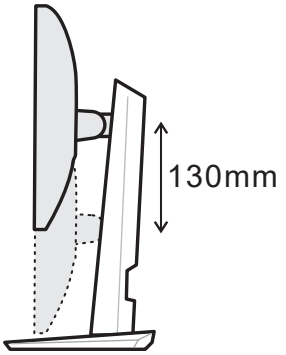


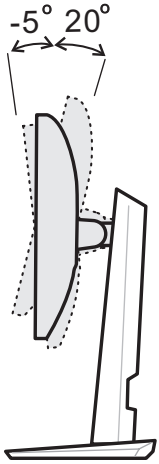


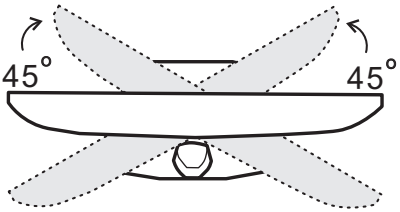


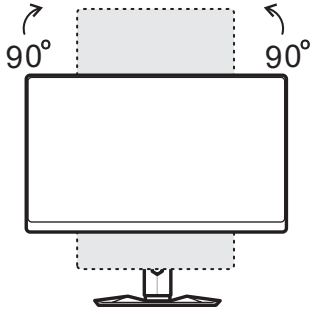

## Обзор монитора

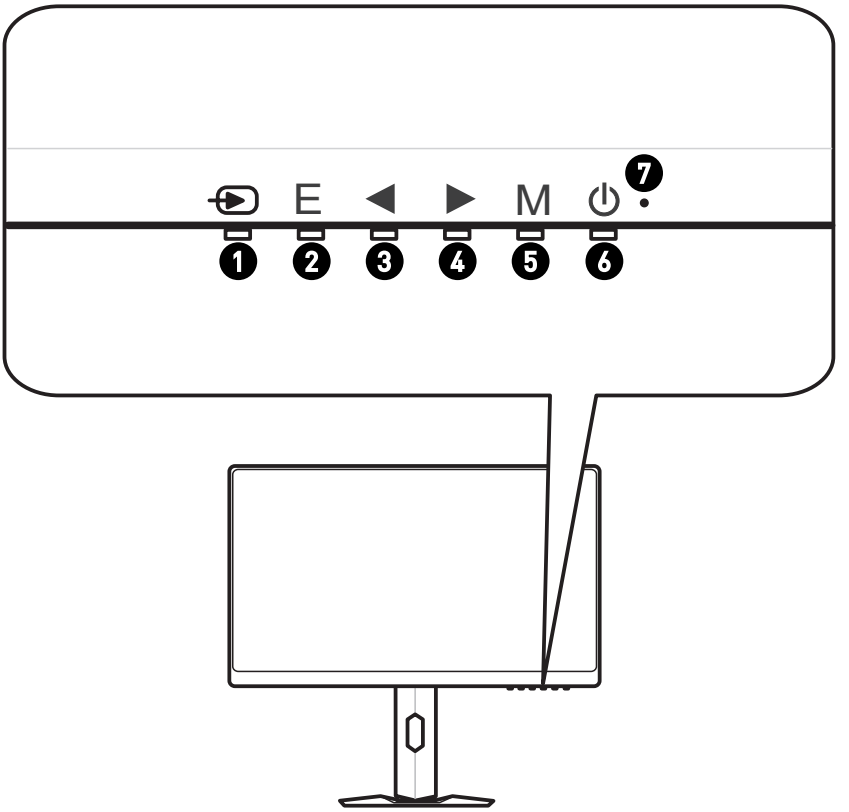

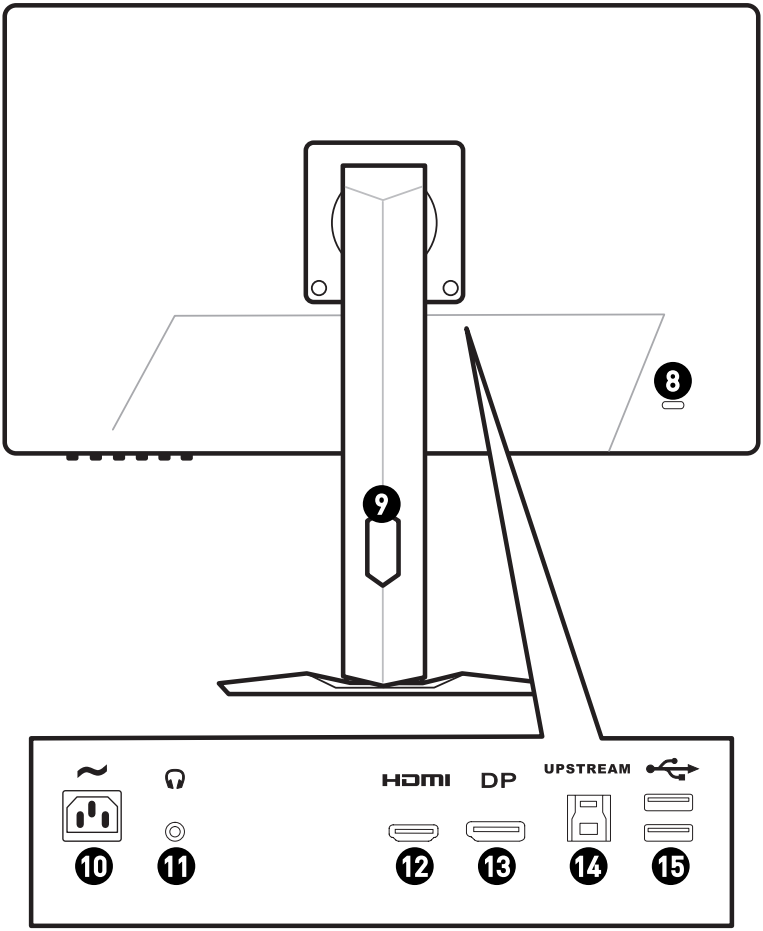
8
9
HDMI
DP
UPSTREAM
10
11
12
13
14
15

| | |
|---|---|
| 1 | **Кнопка выбора источника сигнала** |
| 2 | **Выход** |
| 3 | **Влево** |
| 4 | **Вправо** |
| 5 | **Меню** |
| 6 | **Кнопка включения** |
| 7 | **Индикатор питания**<br>Белый: Вкл.<br>Оранжевый: Ожид. |
| 8 | **Слот для замка Kensington** |
| 9 | **Отверстие для прокладки кабелей** |
| 10 | **Разъем питания** |
| 11 | **Разъем для подключения наушников** |
| 12 | **Разъем HDMI 2.0** |
| 13 | **Разъем DisplayPort 1.2** |
| 14 | **Разъем USB 3.2 Gen 1 Type-B**<br>Для подключения USB-кабеля.<br>***Важно***<br>*Используя этот разъем, подключите монитор к компьютеру с помощью USB-кабеля из комплекта поставки. После этого можно будет пользоваться имеющимися у монитора разъемами USB Type-A.*<br>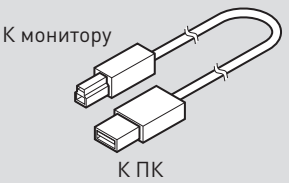<br> |
| 15 | **Разъем 3.2 Gen 1 Type-A** |

## Подключение монитора к ПК

1. Выключите компьютер.
2. Подключите монитор к компьютеру видеокабелем.
3. Подключите один конец кабеля питания к монитору. (Рисунок A)
4. Вставьте шнур питания в электрическую розетку. (Рисунок B)
5. Включите монитор. (Рисунок C)
6. Включите компьютер, и монитор автоматически определит источник видеосигнала.

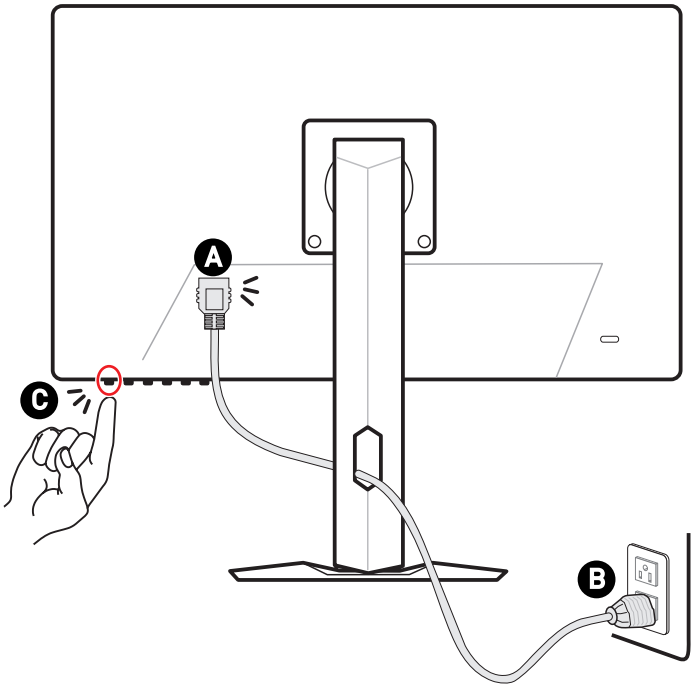

# Экранное меню

В данном разделе описываются настройки, доступные в экранном меню монитора.

***Важно***

*Любая информация может быть изменена без предварительного уведомления.*

## Кнопки управления монитором

Кнопки управления монитором предназначены для настройки экранного меню.

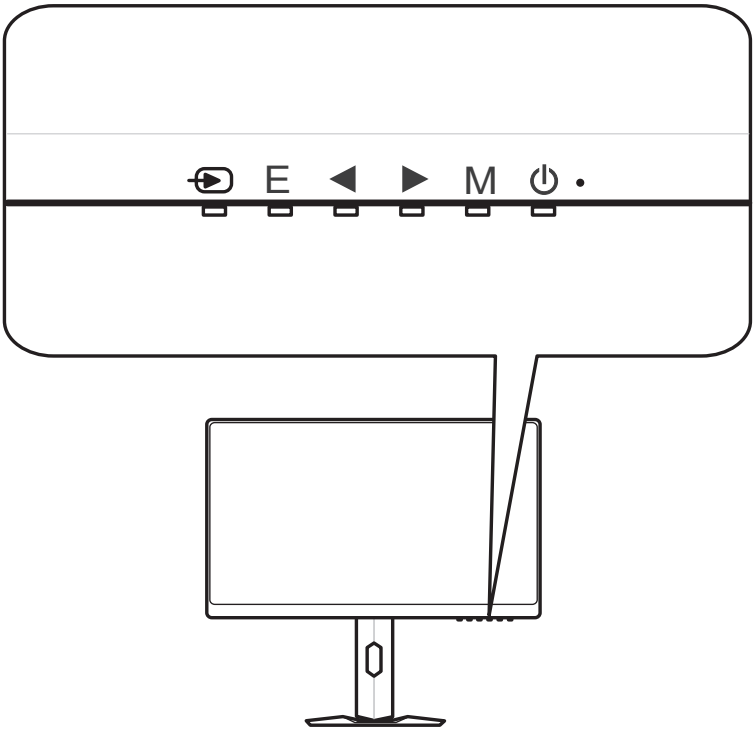


| Кнопки управления монитором | «Горячая» клавиша (при закрытом экранном меню) | Основные функции (в открытом экранном меню) |
|---|---|---|
| E | • Игровой режим | • Выход из текущего меню |
| ◀ | • Система ночного видения | • Выбор функционального меню и пунктов<br>• Изменение значения выбранного параметра |
| ▶ | • Экранный помощник | |
| M | | • Вход в подменю<br>• Подтверждение выбранного пункта меню или параметра |

# Настройка экранного меню

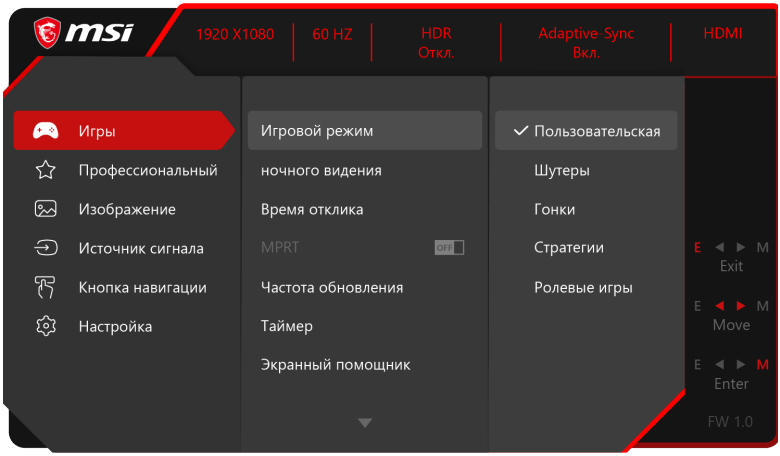


## Игры

| Меню первого уровня | Меню второго и третьего уровней | Описание |
|---|---|---|
| Игровой режим | Пользовательская | • Используйте кнопку «влево» или «вправо» для выбора и предварительного просмотра.<br>• Нажмите кнопку «M», чтобы применить выбранный режим. |
| | Шутеры | |
| | Гонки | |
| | Стратегии | |
| | Ролевые игры | |
| Система ночного видения | Откл. | • Данная функция улучшает яркость фона и рекомендуется для шутеров. |
| | Обычное | |
| | Высокая | |
| | Максимальная | |
| | A.I. | |
| Время отклика | Обычное | • Если включена функция «MPRT», функция «Время отклика» будет недоступна. |
| | Короткое | |
| | Минимальное | |

| Меню первого уровня | Меню второго и третьего уровней | | Описание |
|---|---|---|---|
| MPRT | Откл. | | • Если включен параметр «MPRT», невозможно включить функции «Яркость», она будет недоступна.<br>• Функции MPRT и HDCR не могут быть одновременно.<br>• Если включена функция «MPRT», функция «Время отклика» будет недоступна.<br>• Если включена функция «Adaptive-Sync», необходимо выключить функцию «MPRT». |
| | Вкл. | | |
| Частота обновления | Положение | Слева сверху | • Положение сообщения настраивается в экранном меню. Нажмите кнопку «M», чтобы подтвердить и применить положение информационного сообщения о частоте обновления.<br>• Данный монитор работает с предварительно установленной частотой обновления экрана, заданной операционной системой. |
| | | Справа сверху | |
| | | Слева снизу | |
| | | Справа снизу | |
| | Откл. | | |
| | Вкл. | | |
| Таймер | Положение | Слева сверху | • После установки времени, нажмите кнопку «M», чтобы включить таймер.<br>• Предустановленный таймер необходимо вручную восстановить после отключения питания переменного тока. |
| | | Справа сверху | |
| | | Слева снизу | |
| | | Справа снизу | |
| | Откл. | | |
| | 15:00 | 00:01 ~ 99:59 | |
| | 30:00 | | |
| | 45:00 | | |
| | 60:00 | | |
| Экранный помощник | Значок | Нет | • Пользователи могут настраивать экранный помощник в любом режиме. |
| | | 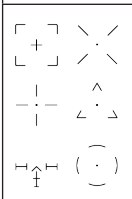 | |

| Меню первого уровня | Меню второго и третьего уровней | Описание |
|---|---|---|
| Adaptive-Sync | Откл. | • Функция «Adaptive-Sync» предотвращает появление эффекта разрыва изображения на экране.<br>• Значение по умолчанию для «DisplayPort» и «HDMI» – «Вкл.», их можно изменить в любом режиме, при любом разрешении, для любого источника сигнала и любой частоты обновления экрана.<br>• Если включена функция «Adaptive-Sync», функция «MPRT» будет недоступна. |
| | Вкл. | |

## Профессиональный

| Меню первого уровня | Меню второго уровня | Описание |
|---|---|---|
| Про. режим | Пользовательская | • Значение по умолчанию - Эко.<br>• Используйте кнопку «влево» или «вправо» для выбора и предварительного просмотра.<br>• Нажмите кнопку «M», чтобы применить выбранный режим. |
| | Анти-синий | |
| | Фильм | |
| | Офис | |
| | sRGB | |
| | Эко | |
| Фильтр синего света | Откл. | • Функция «Фильтр синего света» защищает глаза от синего света. Если функция «Фильтр синего света» включена, она регулирует цветовую температуру экрана, добавляя желтый свет.<br>• Если для параметра «Про. режим» установлено значение «Анти-синий», обязательно включится функция «Фильтр синего света». |
| | Вкл. | |
| HDCR | Откл. | • Функция HDCR улучшает качество изображения, увеличивая его контрастность.<br>• Если включена функция HDCR, функция «Яркость» будет не доступна.<br>• Функции HDCR и MPRT не могут быть включены одновременно. |
| | Вкл. | |

| Меню первого уровня | Меню второго уровня | Описание |
|---|---|---|
| MPRT | Откл. | • Если включен параметр «MPRT», невозможно включить функции «Яркость», она будет недоступна.<br>• Функции MPRT и HDCR не могут быть включены одновременно.<br>• Если включена функция «MPRT», функция «Время отклика» будет недоступна.<br>• Если включена функция «Adaptive-Sync», необходимо выключить функцию «MPRT». |
| | Вкл. | |
| Улучшение изображения | Откл. | • Функция «Улучшение изображения» изменяет качество границ изображения, повышая их резкость. |
| | Минимальная | |
| | Средняя | |
| | Высокая | |
| | Максимальная | |

## Изображение

| Меню первого уровня | Меню второго и третьего уровней | | Описание |
|---|---|---|---|
| Яркость | 0-100 | | • Позволяет точно отрегулировать яркость в соответствии с окружающим освещением.<br>• «Яркость» будет недоступна, если включена функция MPRT или HDCR. |
| Контрастность | 0-100 | | • Отрегулируйте контрастность, чтобы снизить усталость глаз. |
| Резкость | 0-5 | | • Резкость улучшает четкость и детали изображения. |
| Цветовая температура | Холодный цвет | | • Используйте кнопку «влево» или «вправо» для выбора и предварительного просмотра.<br>• Нажмите кнопку «M», чтобы применить выбранный режим.<br>• Пользователи могут настраивать параметр «Цветовая температура» в режиме «Настройка». |
| | Обычная | | |
| | Теплый цвет | | |
| | Настройка | R (0-100) | |
| | | G (0-100) | |
| | | B (0-100) | |

| Меню первого уровня | Меню второго и третьего уровней | Описание |
|---|---|---|
| Размер экрана | Авто | • Пользователь может регулировать «Размер экрана» в любом режиме, при любом разрешении и частоте обновления экрана. |
| | 4:3 | |
| | 16:9 | |

## Источник сигнала

| Меню первого уровня | Меню второго уровня | Описание |
|---|---|---|
| HDMI | | • Выберите источник сигнала из списка. |
| DP | | |
| Автопоиск | Откл. | • Используйте кнопки управления монитором для выбора источника сигнала в следующих случаях:<br>• Для параметра «Автопоиск» установлено значение «Откл.» и монитор находится в режиме энергосбережения;<br>• На экране монитора отображается окно «Нет сигнала». |
| | Вкл. | |

## Кнопка навигации

| Меню первого уровня | Меню второго уровня | Описание |
|---|---|---|
| Выход<br>Влево<br>Вправо | Откл. | • Функция кнопки «выход» по умолчанию «Игровой режим».<br>• Функция кнопки «влево» по умолчанию «Система ночного видения».<br>• Функция кнопки «вправо» по умолчанию «Экранный помощник».<br>• Все элементы «горячих» клавиш можно настраивать в экранном меню. |
| | Яркость | |
| | Игровой режим | |
| | Экранный помощник | |
| | Таймер | |
| | Источник сигнала | |
| | Частота обновления | |
| | Информ. на экране | |
| | Система ночного видения | |

## Настройка

| Меню первого уровня | Меню второго уровня | Описание |
|---|---|---|
| Язык | 繁體中文 | • Пользователям необходимо нажать кнопку «M» для сохранения выбора.<br>• Выбранный язык сохраняется при сбросе настроек монитора до заводских значений по умолчанию. |
| | English | |
| | Français | |
| | Deutsch | |
| | Italiano | |
| | Español | |
| | 한국어 | |
| | 日本語 | |
| | Русский | |
| | Português | |
| | 简体中文 | |
| | Bahasa Indonesia | |
| | Türkçe | |
| | (Другие языки будут доступны в будущем) | |
| Прозрачность | 0~5 | • Пользователи могут настраивать «Прозрачность» в любом режиме. |
| Таймер меню | 5~30 с | • Пользователи могут изменять параметр «Таймер меню» в любом режиме. |
| Кноп. пит. | Откл. | • Если выбран параметр «Откл.», нажатие кнопки включения выключает монитор. |
| | Ожид. | • Если выбран параметр «Ожид.», нажатие кнопки включения выключает панель и подсветку монитора. |
| Информ. на экране | Откл. | • Информация о состоянии монитора отображается в правой части экрана. |
| | Вкл. | |
| Сброс | Да | • Пользователи могут сбросить и восстановить параметры экранного меню заводских значений по умолчанию в любом режиме. |
| | Нет | |

# Технические характеристики*

| Монитор | Optix G251F | Optix G251PF |
|---|---|---|
| **Размер диагонали** | 24.5 дюйма | |
| **Кривизна экрана** | Плоский | |
| **Тип ЖК-панели** | RAPID IPS | |
| **Разрешение** | 1920x1080 @165Гц | |
| **Соотношение сторон** | 16:9 | |
| **Яркость (нит)** | 400 | |
| **Контрастность** | 1000:1 | |
| **Частота обновления** | 165Гц | |
| **Время отклика** | • 1 мс (GTG)<br>• 1 мс (MPRT) | |
| **Дополнительные разъемы** | • 1 разъем HDMI<br>• 1 разъем DisplayPort<br>• 2 разъема 3.2 Gen 1 Type-A<br>• 1 разъем USB 3.2 Gen 1 Type-B<br>• 1 разъем для подключения наушников | |
| **Углы обзора** | 178°(Г), 178°(В) | |
| **DCI-P3**/ sRGB** | 83.41% / 108.7% | |
| **Покрытие экрана** | Антибликовое | |
| **Кол-во отображаемых цветов** | 1.07 млрд. (8 бит + A-FRC) | |
| **Параметры электропитания монитора** | 100-240В/, 50/60Гц, 1.5A | |
| **Энергопотребление** | При работе: < 48Вт<br>В спящем режиме: < 0.5Вт<br>Питание выключено: < 0.3Вт | |
| **Настройка угла наклона** | -5° ~ 20° | -5° ~ 20° |
| **Настройка высоты** | | 0 ~ 130мм |
| **Настройка угла поворота влево и вправо** | | -45° ~ 45° |
| **Настройка угла поворота по часовой стрелке или против часовой стрелки** | | -90° ~ 90° |

| Монитор | | Optix G251F | Optix G251PF |
|---|---|---|---|
| Слот для замка Kensington | | Есть | |
| Совместимость с крепежом стандарта VESA | | • Размеры пластины: 100 x 100 мм<br>• Тип винтов: M4 x 10 мм<br>• Диаметр резьбы: 4 мм<br>• Шаг резьбы: 0.7 мм<br>• Длина резьбовой части: 10 мм | |
| Размер (Ш x В x Г) | | 557.3 x 405.18 x 228.42 мм | 557.3 x 399.19 x 196.48 мм |
| Вес | | 4.0 кг (нетто)<br>5.8 кг (брутто) | 5.2 кг (нетто)<br>7.2 кг (брутто) |
| Условия эксплуатации | Эксплуатация | • Температура: 0°C~ 40°C<br>• Влажность: от 20% до 90%, без образования конденсата<br>• Высота над уровнем моря: 0 ~ 5000м | |
| | Условия хранения | • Температура: -20°C~ 60°C<br>• Влажность: от 10% до 90%, без образования конденсата | |

* Некоторые технические характеристики устройства могут быть изменены изготовителем. Пожалуйста, уточняйте технические характеристики у продавца или у представителя компании-изготовителя.

** Определено в соответствии со стандартами испытаний CIE1976.

# Поддерживаемые режимы изображения

| Стандарт | Разрешение | | HDMI | DP |
|---|---|---|---|---|
| VGA | 640x480 | при 60Гц | V | V |
| | | при 67Гц | V | V |
| | | при 72Гц | V | V |
| | | при 75Гц | V | V |
| Dos-Mode | 720x480 | при 60Гц | V | V |
| | 720x576 | при 50Гц | V | V |
| SVGA | 800x600 | при 56Гц | V | V |
| | | при 60Гц | V | V |
| | | при 72Гц | V | V |
| | | при 75Гц | V | V |
| XGA | 1024x768 | при 60Гц | V | V |
| | | при 70Гц | V | V |
| | | при 75Гц | V | V |
| SXGA | 1280x1024 | при 60Гц | V | V |
| | | при 75Гц | V | V |
| WXGA+ | 1440x900 | при 60Гц | V | V |
| WSXGA+ | 1680x1050 | при 60Гц | V | V |
| Full HD | 1920x1080 | при 60Гц | V | V |
| | | при 85Гц | V | V |
| | | при 120Гц | V | V |
| | | при 144Гц | V | V |
| | | при 165Гц | V | V |
| Разрешение видео | 480P | | V | V |
| | 576P | | V | V |
| | 720P | | V | V |
| | 1080P при 60Гц | | V | V |
| | 1080P при 120Гц | | V | V |

# Устранение неполадок

### Не светится индикатор питания.

- Нажмите кнопку включения монитора.
- Проверьте правильность подключения кабеля питания монитора.

### Отсутствует изображение.

- Убедитесь, что видеокарта правильно установлена в компьютер.
- Убедитесь, что компьютер и монитор подключены к источникам питания и включены.
- Проверьте правильность подключения сигнального кабеля монитора.
- Возможно, монитор находится в спящем режиме. Нажмите любую клавишу на клавиатуре для пробуждения монитора.

### Изображение имеет неправильный размер или расположено не по центру экрана.

- Выберите подходящий режим изображения из числа предустановленных.

### Не работает автоматическая настройка при подключении монитора (по принципу Plug and Play).

- Проверьте правильность подключения кабеля питания монитора.
- Проверьте правильность подключения сигнального кабеля монитора.
- Убедитесь, что монитор и видеокарта поддерживают функцию Plug and Play.

### Иконки, шрифты или весь экран выглядят нечетко, смазанно или имеют цветовые дефекты.

- Старайтесь не использовать удлинители для видеокабелей.
- Измените настройки яркости и контрастности.
- Измените настройки цветовых каналов или выберите другую цветовую температуру.
- Проверьте правильность подключения сигнального кабеля монитора.
- Проверьте, не погнуты ли контакты в разъемах сигнального кабеля монитора.

### На экране монитора видны полосы или мерцание.

- Измените частоту обновления экрана в соответствии с характеристиками монитора.
- Обновите драйвер видеокарты.
- Убедитесь, что рядом с монитором нет электрических устройств, которые могут вызывать электромагнитные помехи.

# Безопасное использование монитора

- Внимательно и полностью прочитайте указания по безопасному использованию монитора.
- Необходимо учитывать все предостережения и предупреждения на мониторе и в руководстве пользователя.
- Ремонт следует поручать только квалифицированному техническому персоналу.

## Подключение электропитания

- Перед подключением монитора к электрической розетке удостоверьтесь, что напряжение питания находится в безопасных пределах и имеет величину 100~240В. Подключайте монитор к электрической розетке, имеющей заземление.
- Если шнур питания оснащен 3-х контактной вилкой, монитор должен подключаться к электрической розетке с заземлением. Не отключайте заземляющий контакт в вилке кабеля питания.
- Убедитесь, что электросеть оснащена автоматическим выключателем на 20 А (макс.).
- Всегда отсоединяйте кабель питания или обесточьте настенную розетку, если монитор не будет использоваться продолжительное время. Это позволит сэкономить электроэнергию.
- Располагайте кабель питания так, чтобы не наступать на него. Не ставьте на кабель питания никаких предметов.
- Если монитор поставляется с адаптером, используйте только адаптер, поставляемый компанией MSI и одобренный для использования с монитором.

## Условия эксплуатации

- Чтобы уменьшить вероятность повреждений, возникших по причине сильного нагрева монитора, не размещайте его на мягкой, неустойчивой поверхности и не закрывайте его вентиляционные отверстия.
- Размещайте монитор только на твердой, ровной и устойчивой поверхности.
- Во избежание опрокидывания монитора, установите его на столе, стене или другом неподвижном объекте с помощью крепления, которое помогает правильно его установить.
- Во избежание возгорания или поражения электрическим током не допускайте воздействия на монитор высокой влажности и высоких температур.
- Не храните монитор в помещениях с температурой выше 60°C и ниже -20°C, так как это может привести к его повреждению.
- Максимальная температура окружающего воздуха при работе монитора не должна превышать 40°C.
- При очистке монитора обязательно выньте вилку из розетки. Избегайте использования химических средств при очистке устройства, вместо них используйте мягкую ткань. Не допускайте попадания жидкостей на монитор, так как это может привести к его повреждению или поражению электрическим током.

- Не располагайте рядом с монитором предметы, обладающие мощным электромагнитным полем.
- При возникновении любой из перечисленных ниже ситуаций обратитесь в сервисный центр для проверки монитора:
  - Повреждение кабеля питания или вилки кабеля питания.
  - В монитор попала жидкость.
  - Монитор подвергался воздействию влаги.
  - Монитор не работает должным образом или невозможно наладить его работу в соответствии с руководством пользователя.
  - Монитор упал и получил повреждения.
  - На мониторе имеются видимые признаки повреждения.

# Сертификация TÜV Rheinland

## Сертификат TÜV Rheinland Low Blue Light

Синий свет вызывает усталость глаз и дискомфорт. Мониторы MSI получили сертификат TÜV Rheinland Low Blue Light, которые обеспечивают комфорт при пользовании. Следуйте приведенным ниже инструкциям, чтобы уменьшить дискомфорт от продолжительного просмотра экрана и синего света.




Low Blue Light (Software Solution)

www.tuv.com

- Разместите экран на расстоянии 50–70 см от глаз и немного ниже уровня глаз.
- Сознательное моргание время от времени поможет снизить нагрузку на глаза после длительного просмотра экрана.
- Делайте перерывы по 20 минут каждые 2 часа.
- Во время перерывов отводите взгляд от экрана и смотрите на что-нибудь удаленное не менее 20 секунд.
- Во время перерывов делайте растяжку, чтобы снять усталость или облегчить боль.
- Включите функцию Low Blue Light.

## Сертификат TÜV Rheinland Flicker Free




Flicker Free

www.tuv.com

- Компания TÜV Rheinland протестировала данный продукт, чтобы установить, производит ли дисплей видимое и невидимое для человеческого глаза мерцание и, следовательно, напрягает ли глаза пользователей.
- TÜV Rheinland разработала каталог испытаний, который устанавливает минимальные стандарты в различных диапазонах частот. Каталог испытаний основан на международно применимых стандартах или стандартах, распространенных в отрасли, и превосходит требования этих стандартов.
- Этот продукт был проверен в лаборатории в соответствии с этими критериями.
- Ключевое слово «Flicker Free» подтверждает, что устройство не производит видимых и невидимых мерцаний, указанных в стандарте и определенных в диапазоне от 0 до 3000 Гц при различных уровнях яркости.
- Монитор не будет соответствовать стандарту Flicker Free, если включена функция «Уменьш. Смазывания»/ MPRT. (Доступность функции «Уменьш. Смазывания»/ MPRT зависит от модели продукта.)

# Соответствие нормативным требованиям

## Соответствие стандартам CE

Данное устройство соответствует требованиям, изложенным в Директивах Евросоюза об электромагнитной совместимости (2014/30/EU), низковольтном оборудовании (2014/35/EU), энергоэффективности (2009/125/EC) и ограничениях на содержание вредных веществ (2011/65/EU). Оно было протестировано и признано соответствующим стандартам IT-оборудования, опубликованным в разделе директив Официального журнала Европейского союза.

## Соответствие стандартам FCC по уровню радиопомех для устройств класса B

Данное оборудование было проверено и признано соответствующим ограничениям для цифровых устройств класса B в соответствии с правилами Федеральной комиссии по связи США (FCC), часть 15. Целью этих ограничений является обеспечение приемлемой защиты от помех при установке оборудования в жилых помещениях. Данное устройство генерирует, использует и излучает радиочастотную энергию и при нарушении инструкций по установке и эксплуатации может создавать помехи для радиосвязи. Однако даже при соблюдении инструкций по установке нет гарантии того, что в каком-то конкретном случае не возникнут помехи. Если данное устройство вызывает помехи при приеме радио- и телевизионных сигналов, что можно проверить, выключив и включив устройство, пользователю рекомендуется попытаться устранить помехи с помощью описанных ниже мер:

- Измените ориентацию или местоположение приемной антенны.
- Увеличьте расстояние между приемником и данным устройством.
- Подключите данное устройство к розетке в цепи, отличной от той, к которой подключен приемник.
- Проконсультируйтесь с продавцом устройства или специалистом по радио- и телевизионному оборудованию.

**Примечание 1**

Изменения или модификации, не утвержденные стороной, ответственной за соблюдение нормативных требований, могут повлечь за собой аннулирование прав пользователя на использование устройства.

**Примечание 2**

Экранированные интерфейсные кабели и кабель питания переменного тока, если таковые имеются, должны использоваться в соответствии с правилами ограничения излучений.

Это устройство соответствует требованиям части 15 правил FCC. Эксплуатация устройства возможна при соблюдении следующих двух условий:

1. Это устройство не должно вызывать помех.
2. Это устройство должно быть устойчивым ко всем принимаемым помехам, включая те, которые могут вызывать сбои в работе устройств.

## Директива WEEE

Согласно Директиве 2012/19/EC об отходах электрического и электронного оборудования, электрическое и электронное оборудование не может больше выбрасываться как городские отходы, а производители таких продуктов обязаны принимать их обратно по окончании срока их службы.



## Информация о химических веществах

В соответствии с правилами об использовании химических веществ, таких как правила EU REACH (Правило EC No. 1907/2006 Европейского парламента и Совета), MSI предоставляет информацию о химических веществах в продуктах на сайте: https://csr.msi.com/global/index

## Особенности устройства, способствующие защите окружающей среды

- Пониженное энергопотребление при работе и в режиме ожидания
- Ограниченное использование веществ, опасных для окружающей среды и здоровья людей
- Простота разборки и утилизации
- Пониженное использование природных ресурсов благодаря возможностям утилизации
- Увеличенный срок службы благодаря возможностям обновления компонентов
- Снижение объема твердых отходов благодаря правилам возврата

## Политика защиты окружающей среды



- Устройство разработано с учетом возможности повторного использования компонентов и их переработки, поэтому его не следует выбрасывать вместе с мусором.
- Для утилизации отслужившего устройства следует обратиться местный центр сбора и утилизации.
- Для получения дополнительной информации о переработке обратитесь на вебсайт MSI или местному дистрибьютору.
- Вопросы, связанные с утилизацией и переработкой продукции MSI можно задать по адресу gpcontdev@msi.com

## Внимание!

Длительная работа за монитором может негативно повлиять на ваше зрение.

## Рекомендации:

1. Делайте 10-минутную паузу после каждых 30 минут работы за монитором.
2. Детям младше 2 лет не рекомендуется проводить время за монитором. Для детей старше 2-х лет общее время, проведенное за монитором в течение дня, не должно превышать 1 час.

## Уведомление об авторских правах и товарных знаках

Copyright © Micro-Star Int'l Co., Ltd. Все права защищены. Логотип MSI является зарегистрированным товарным знаком компании Micro-Star Int'l Co., Ltd.
Все другие упоминаемые знаки и названия могут быть торговыми марками их соответствующих владельцев. Не предоставляется никаких гарантий, прямо выраженных или подразумеваемых, относительно точности и полноты информации, представленной в настоящем документе. MSI оставляет за собой право вносить изменения в данный документ без предварительного уведомления.

## Техническая поддержка

В случае поломки устройства обратитесь по месту его приобретения или в авторизованный сервисный центр. Техническую поддержку можно также получить на сайте https://www.msi.com/support/.

# Приложение к руководству пользователя

1. **Оборудование**
   - ЖК МОНИТОР
2. Модели
   - 3BB2 (маркетинговое наименование Optix G251F)
   - 3BB2 (маркетинговое наименование Optix G251PF)
3. **Торговая марка**

   msi
4. **Назначение**
   - Монитор предназначен для отображения графической и текстовой информации, передаваемой от источника цифрового видеосигнала.
5. **Технические характеристики**
   - Приведены в Руководстве Пользователя (раздел «Технические характеристики»)
6. **Изготовитель, Адрес изготовителя**
   - MICRO-STAR INTERNATIONAL CO., LTD.
   - No. 69, Lide Street, Zhonghe District, New Taipei City 235, Taiwan
7. **Страна производства**
   - Китай
8. **Юридическое лицо, осуществляющее действия от имени Изготовителя при оценке соответствия и выпуске в обращение продукции на территории Евразийского Экономического Союза (ЕАЭС), а также ответственное за несоответствие продукции требованиям технических регламентов Таможенного союза, технических регламентов ЕАЭС**
   - ООО «Универсальная сертификационная компания»

     Россия, 117630, город Москва, Внутригородская территория города Муниципальный округ Обручевский, Старокалужское шоссе, дом 65, этаж 7, помещение I, комната 24

     Телефон: +7(495) 626-2824

     Адрес электронной почты: info@unicertcom.ru
9. **Соответствует**
   - ТР ТС 004/2011 «О безопасности низковольтного оборудования»
   - ТР ТС 020/2011 «Электромагнитная совместимость технических средств»
   - ТР ЕАЭС 037/2016 «Об ограничении применения опасных веществ в изделиях электротехники и радиоэлектроники»
10. **Знак обращения на рынке**

    EAC

**11. Правила и условия безопасной эксплуатации (использования)**

- Приведены в Руководстве Пользователя (раздел «Безопасное использование монитора»)

**12. Правила и условия монтажа**

- Приведены в Руководстве Пользователя (глава «Начало Работы»)

**13. Правила и условия хранения**

- Приведены в Руководстве Пользователя (раздел «Технические характеристики»)

**14. Правила и условия транспортировки**

- Транспортировка устройства допускается только в заводской упаковке, любым видом транспорта, без каких-либо ограничений по расстоянию.

**15. Правила и условия реализации**

- Без ограничений

**16. Правила и условия утилизации (уточнение информации, приведённой в Руководстве Пользователя)**

- По окончании срока службы оборудования, пожалуйста, свяжитесь с авторизованным сервисным центром MSI, чтобы получить информацию о его утилизации.

**17. Действия в случае обнаружения неисправности оборудования**

- В случае обнаружения неисправности:

1. Выключите монитор.
2. Отсоедините вилку кабеля питания от электрической сети.
3. Подключите вилку кабеля питания к электрической сети.
4. Включите устройство.
5. Если действия, описанные в п. 1.-4. , не привели к желаемому результату, обратитесь, пожалуйста, в техническую поддержку MSI или в авторизованный сервисный центр MSI.

   **Техническая поддержка MSI**

   Горячая линия: 8 800 700 77 08

   Для Москвы: +7 (495) 981 45 09

   E-mail: RUSupport@msi.com

   **Список авторизованных сервисных центров MSI представлен на сайте**

   https://ru.msi.com

**18. Месяц и год изготовления оборудования**

- Дата изготовления указана на наклейке, расположенной на задней стороне монитора.

Уважаемый Пользователь!

Спасибо, что выбрали монитор msi