Серия PRO MAX

OLED МОНИТОР

PRO MAX 271QPX14G (модель: 3PF8)

Руководство пользователя

Содержание

Начало работы 3
Комплектация 3
Установка монитора на подставку 4
Установка комплекта адаптера VESA (опционально) 5
Настройка положения экрана 6
Обзор монитора 7
Подключение монитора к ПК 9
Джойстик навигации 11
«Горячая» клавиша 11
Язык экранного меню 11
Технические характеристики 12
Поддерживаемые режимы изображения 14
Устранение неполадок 16
Безопасное использование монитора 17
Сертификация TÜV Rheinland 19
Сертификация ENERGY STAR 19
Соответствие нормативным требованиям 20
Приложение к руководству пользователя 23

Журнал изменений

V1.1, 07/2026

Начало работы

В данном разделе описывается процедура установки и подключения монитора. Будьте осторожны при подключении устройств. Для защиты от статического электричества используйте антистатический браслет.

Комплектация

Монитор	PRO MAX 271QPX14G
Документы	Краткое руководство по установке монитора (Quick Start Guide)
Аксессуары	Подставка
	Основание подставки и крепежные винты (винт)
	Пластина VESA
	Винты для пластины VESA
	Комплект адаптера VESA
	Винты для комплекта адаптера VESA
	Держатель для прокладки кабелей
	Кабель питания
	Салфетка из микрофибры
	Отчет о цвете (Онлайн-отчет о калибровке)
Кабели	Кабель DisplayPort

Важно

- *Если какие-либо предметы, включенные в комплект поставки, отсутствуют или повреждены, обратитесь по месту приобретения продукта.*
- *Комплект поставки может изменяться в зависимости от модели и региона.*
- *Поставляемый кабель питания предназначен исключительно для этого монитора. Не используйте его с другими устройствами.*

Установка монитора на подставку

1. Оставьте монитор в защитной упаковке. Совместите подставку с пазом на мониторе. Задвиньте подставку в паз, чтобы закрепить ее.
2. Совместите держатель для прокладки кабелей с пазом на мониторе. Вставьте и задвиньте держатель в паз, чтобы закрепить его.
3. Присоедините основание к подставке и зафиксируйте его винтом.
4. Перед расположением монитора вертикально убедитесь, что подставка полностью зафиксирована.

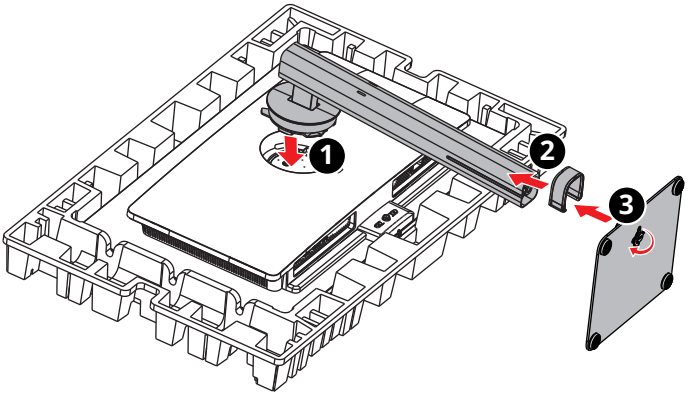

Важно

- *Чтобы не поцарапать экран, кладите монитор на мягкую поверхность экраном вниз.*
- *Во избежание повреждения монитора не прикасайтесь к нему острыми предметами.*
- *Этот монитор опционально поставляется с пластиной VESA для установки мини-ПК.*

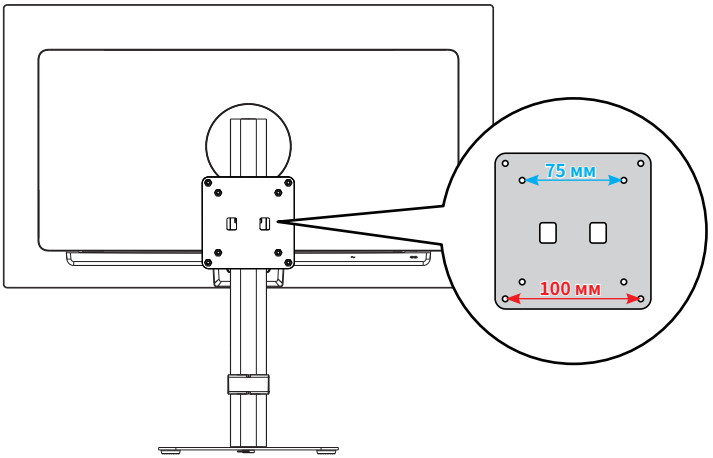

Установка комплекта адаптера VESA (опционально)

1. Вставьте выступы адаптера VESA в пазы на задней части монитора и нажмите на адаптер вниз до защелкивания.

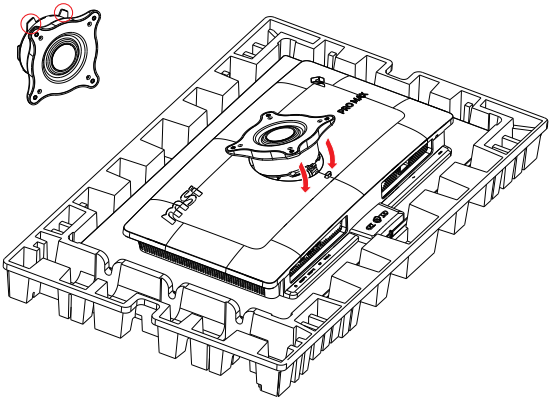

2. После установки адаптера закрепите его на совместимой подставке монитора или настенном креплении с помощью четырех винтов.

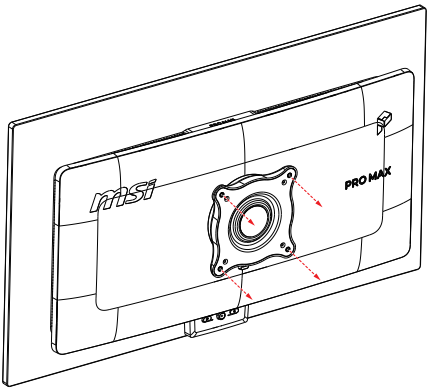

Настройка положения экрана

Данный монитор позволяет изменять положение экрана, чтобы добиться максимального комфорта во время работы.

Важно

- *При настройке положения экрана старайтесь не прикасаться к его поверхности.*
- *Перед поворотом монитора слегка наклоните его назад.*

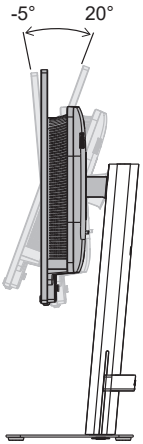

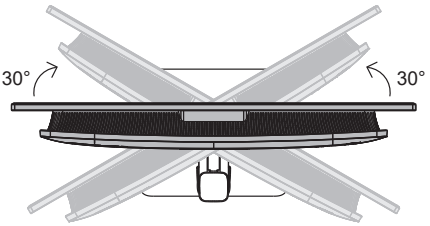

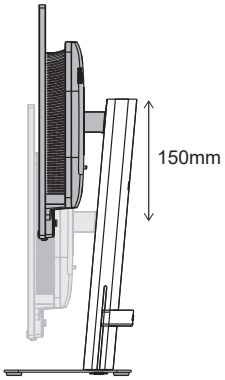

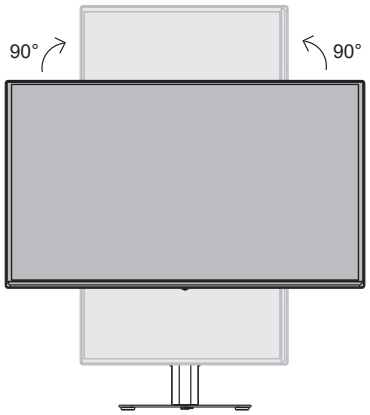

Обзор монитора

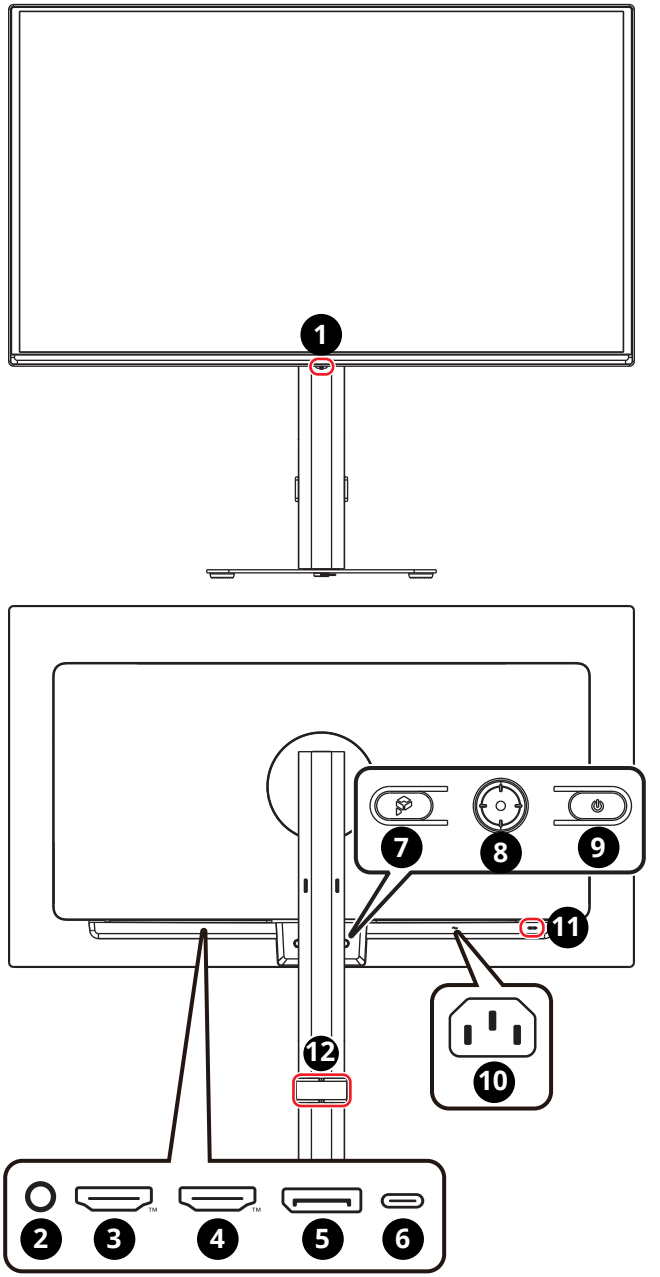

1	**Индикатор питания** Светится белым, когда монитор включен. Загорается оранжевым, когда сигнал отсутствует. Светится оранжевым, когда монитор находится в режиме ожидания.
2	**Разъем для подключения наушников**
3	**Разъем HDMI™** Поддерживает HDMI™ CEC, 2560x1440@144 Гц в соответствии с требованиями HDMI™ 2.0b. ***Важно*** *Чтобы обеспечить оптимальную производительность и совместимость, используйте сертифицированный кабель с логотипом HDMI™ для подключения монитора. Для получения дополнительной информации посетите сайт https://www.hdmi.org/resource/cables.*
4	**Разъем HDMI™** Поддерживает 2560x1440@144 Гц в соответствии с требованиями HDMI™ 2.0b. ***Важно*** *Чтобы обеспечить оптимальную производительность и совместимость, используйте сертифицированный кабель с логотипом HDMI™ для подключения монитора. Для получения дополнительной информации посетите сайт https://www.hdmi.org/resource/cables.*
5	**Разъем DisplayPort** Поддерживает 2560x1440@144 Гц в соответствии с требованиями DisplayPort 1.4a (HBR3).
6	**Разъем USB Type-C** Этот порт поддерживает режим DisplayPort Alternate Mode (DP Alt) 5В/3А (15Вт). ***Важно*** *Чтобы передать видеосигнал на монитор, источник сигнала и кабель USB-C должны поддерживать режим DisplayPort Alternate Mode.*
7	**Кнопка Pro** Для активации приложения экранного меню.
8	**Джойстик навигации**
9	**Кнопка включения**
10	**Разъем питания**
11	**Слот для замка Kensington**
12	**Держатель для прокладки кабелей**

Подключение монитора к ПК

1. Подключите монитор к компьютеру видеокабелем.

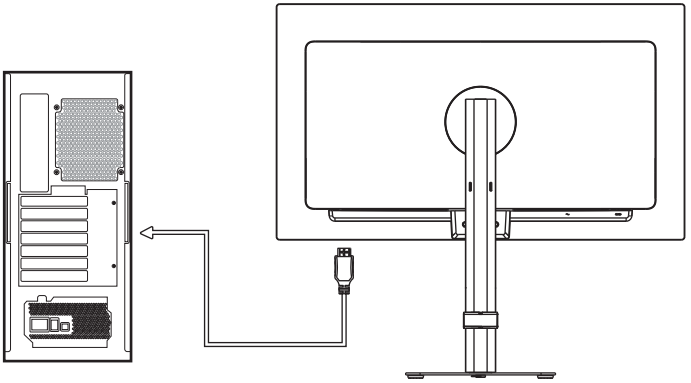

2. Подключите кабель питания монитора.

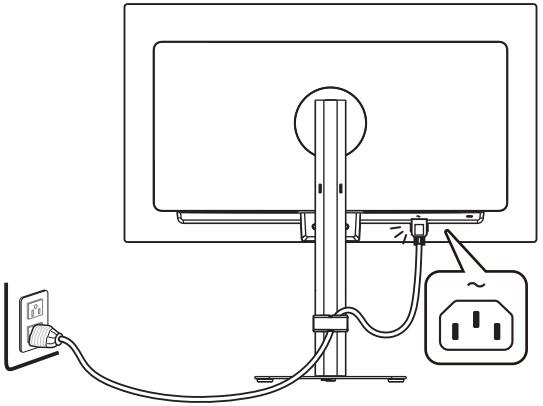

3. Включите монитор и компьютер.

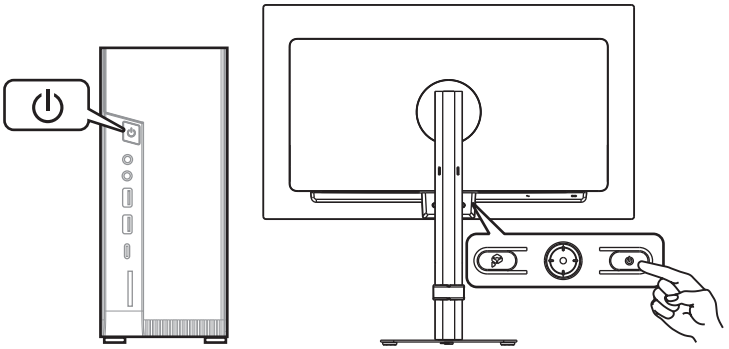

Важно

Перед использованием снимите защитные пленки с панели дисплея, чтобы оптимизировать производительность.

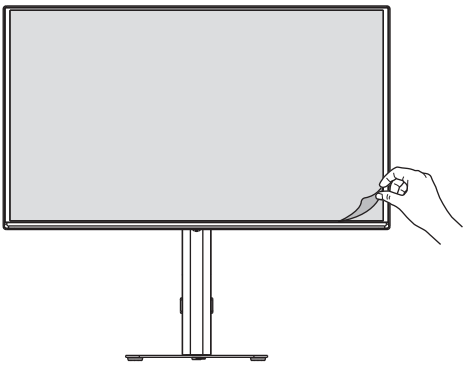

Джойстик навигации

Джойстик навигации – это удобное средство навигации по экранному меню монитора.

Важно

Подробнее об экранном меню см. на странице продукта на веб-сайте MSI.

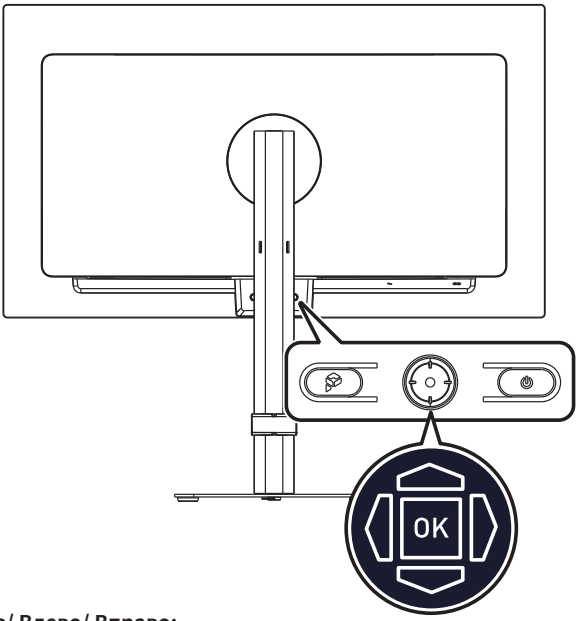

Вверх/ Вниз/ Влево/ Вправо:

- Выбор пунктов меню
- Изменение значения выбранного параметра
- Вход / Выход из пунктов меню

Нажатие (OK):

- Открытие экранного меню
- Вход в подменю
- Подтверждение выбранного пункта меню или параметра

«Горячая» клавиша

- Двигая джойстик навигации «вверх», «вниз», «влево» или «вправо» при неактивном экранном меню можно войти в меню предустановленных функций.
- Пользователи могут настроить функцию «горячих» клавиш для входа в другой пункт меню.

Язык экранного меню

- Откройте экранное меню и перейдите в раздел Общие > Язык.
- Выберите нужный язык и нажмите OK, чтобы применить.

Технические характеристики*

Монитор	PRO MAX 271QPX14G
Размер диагонали	26.5 дюйма
Кривизна экрана	Плоский
Тип ЖК-панели	QD-OLED
Разрешение	2560x1440 (WQHD)
Соотношение сторон	16:9
Яркость	• Типовое значение SDR: 200 нит • Пиковое значение HDR: 400 нит
Контрастность	1500000 : 1
Частота обновления (макс.)	144 Гц
Время отклика	GTG: 0.03 мс
Дополнительные разъемы	• 2 разъема HDMI™ • 1 разъем DisplayPort • 1 разъем USB Type-C • 1 разъем для подключения наушников
Углы обзора	178°(Г), 178°(В)
DCI-P3** / sRGB	99.07% / 138.39%
Покрытие экрана	Антибликовое покрытие с низким уровнем отражений
Кол-во отображаемых цветов	1.07 млрд., 10 бит
Динамик	2.5 Вт x 2
Параметры электропитания монитора	100-240В~, 50/60Гц, 1.4А
Энергопотребление	• При работе: < 85Вт • В спящем режиме: < 0.5Вт • Питание выключено: < 0.3Вт
Настройка высоты	0 ~ 150мм
Настройка угла наклона	-5° ~ 20°
Настройка угла поворота влево и вправо	-30° ~ 30°

Монитор		PRO MAX 271QPX14G
Настройка угла поворота по часовой стрелке или против часовой стрелки		-90° ~ 90°
Слот для замка Kensington		Есть

Совместимость с крепежом стандарта VESA		• Размеры пластины: 100 x 100 мм
		• Тип винтов: M4 x 10 мм
		  • Диаметр резьбы: 4 мм
		  • Шаг резьбы: 0.7 мм
		  • Длина резьбовой части: 10 мм

Размер (Ш x В x Г)		611.1 x 560.3 x 200.6 мм
Вес	Нетто	6 кг
	Брутто	9 кг
Условия эксплуатации		• Температура: от 0°C до 40°C • Влажность: от 20% до 90%, без образования конденсата • Высота над уровнем моря: 0 ~ 5000м
Условия хранения		• Температура: от -20°C до 60°C • Влажность: от 10% до 90%, без образования конденсата

* Некоторые технические характеристики устройства могут быть изменены изготовителем. Пожалуйста, уточняйте технические характеристики у продавца или у представителя компании-изготовителя.

** Определено в соответствии со стандартами испытаний CIE1976.

Поддерживаемые режимы изображения

Важно

- *Любая информация может быть изменена без предварительного уведомления.*
- *«HDMI™ VRR» (Variable Refresh Rate) соответствует настройкам «Adaptive-Sync (Вкл./Откл.)». Для получения информации о состоянии VRR ON/OFF проверьте Adaptive-Sync.*
- *Разрешение видеосигнала 2160P будет активировано при включении режима HDMI™ Console.*

Режим HDMI™Console: Откл., OLED Anti-Flicker PRO

Стандарт	Разрешение		HDMI™	DP	USB-C
QHD	2560x1440	при 60Гц	V	V	V
		при 120Гц	V (8 бит)	V	V
		при 144Гц	V (8 бит)	V (10 бит)	V (10 бит)
Разрешение видеосигнала	720P		V	V	V
	1080P	при 60Гц	V	V	V
		при 120Гц	V	V	V
	HDMI™ VRR		V		
	OLED Anti-Flicker PRO Block 0, Block 1 AMD VSDB Range	Откл.	48-144Гц		
		Уровень 1	60-144Гц		
		Уровень 2	100-144Гц		
		Уровень 3	120-144Гц		

Режим HDMI™ Console: Вкл., OLED Anti-Flicker PRO

Стандарт	Разрешение		HDMI™	DP	USB-C
QHD	2560x1440	при 60Гц	V	V	V
		при 120Гц	V (8 бит)	V	V
		при 144Гц	V (8 бит)	V (10 бит)	V (10 бит)
Разрешение видеосигнала	720P		V	V	V
	1080P	при 60Гц	V	V	V
		при 120Гц	V	V	V
	2160P	при 30Гц	V		
		при 60Гц	V		
	4096x2160P	при 24Гц	V		
		при 25Гц	V		
		при 30Гц	V		
		при 50Гц	V		
		при 60Гц	V		
	HDMI™ VRR		V		
	OLED Anti-Flicker PRO Block 0, Block 1 AMD VSDB Range	Откл.	48-144Гц		
		Уровень 1	60-144Гц		
		Уровень 2	100-144Гц		
		Уровень 3	120-144Гц		

Режим PIP (без поддержки HDR)

Стандарт	Разрешение		HDMI™	DP	USB-C
QHD	2560x1440	при 60Гц	V	V	V
		при 120Гц	V	V	V
Разрешение видеосигнала	720P		V	V	V
	1080P	при 60Гц	V	V	V
		при 120Гц	V	V	V
	2160P	при 30Гц	V	V	
		при 50Гц	V	V	
		при 60Гц	V	V	
	4096x2160P	при 24Гц	V	V	
		при 25Гц	V	V	
		при 30Гц	V	V	
		при 50Гц	V	V	
		при 60Гц	V	V	

Режим PBP (без поддержки HDR)

Стандарт	Разрешение		HDMI™	DP	USB-C
Разрешение видеосигнала	720P		V	V	V
PBP 1:1/Настройка	1280x1440	при 60Гц	V	V	V
PBP 3:1	640x1440	при 60Гц	V	V	V
	1920x1440	при 60Гц	V	V	V

Размер экрана 16:10 (без поддержки HDR)

Стандарт	Разрешение		HDMI™	DP	USB-C
Full HD+	1920x1200	при 60Гц	V	V	V
		при 120Гц	V	V	V
QHD+	2560x1600	при 60Гц	V	V	V
		при 120Гц	V	V	V
UHD+	3840x2400	при 60Гц	V	V	V

Устранение неполадок

Не светится индикатор питания.

- Нажмите кнопку включения монитора.
- Проверьте правильность подключения кабеля питания монитора.

Отсутствует изображение.

- Убедитесь, что видеокарта правильно установлена в компьютер.
- Убедитесь, что компьютер и монитор подключены к источникам питания и включены.
- Проверьте правильность подключения сигнального кабеля монитора.
- Возможно, компьютер находится в спящем режиме. Нажмите любую клавишу на клавиатуре для пробуждения монитора.

Изображение имеет неправильный размер или расположено не по центру экрана.

- Выберите подходящий режим изображения из числа предустановленных.

Не работает автоматическая настройка при подключении монитора (по принципу Plug and Play).

- Проверьте правильность подключения кабеля питания монитора.
- Проверьте правильность подключения сигнального кабеля монитора.
- Убедитесь, что монитор и видеокарта поддерживают функцию Plug and Play.

Иконки, шрифты или весь экран выглядят нечетко, смазанно или имеют цветовые дефекты.

- Старайтесь не использовать удлинители для видеокабелей.
- Измените настройки яркости и контрастности.
- Измените настройки цветовых каналов или выберите другую цветовую температуру.
- Проверьте правильность подключения сигнального кабеля монитора.
- Проверьте, не погнуты ли контакты в разъемах сигнального кабеля монитора.

На экране монитора видны полосы или мерцание.

- Измените частоту обновления экрана в соответствии с характеристиками монитора.
- Обновите драйвер видеокарты.
- Убедитесь, что рядом с монитором нет электрических устройств, которые могут вызывать электромагнитные помехи.

Безопасное использование монитора

- Внимательно и полностью прочитайте указания по безопасному использованию монитора.
- Необходимо учитывать все предостережения и предупреждения на мониторе и в руководстве пользователя.
- Ремонт следует поручать только квалифицированному техническому персоналу.

Подключение электропитания

- Перед подключением монитора к электрической розетке удостоверьтесь, что напряжение питания находится в безопасных пределах и имеет величину 100~240В. Подключайте монитор к электрической розетке, имеющей заземление.
- Если шнур питания оснащен 3-х контактной вилкой, монитор должен подключаться к электрической розетке с заземлением. Не отключайте заземляющий контакт в вилке кабеля питания.
- Убедитесь, что электросеть оснащена автоматическим выключателем на 20 А (макс.).
- Всегда отсоединяйте кабель питания или обесточьте настенную розетку, если монитор не будет использоваться продолжительное время. Это позволит сэкономить электроэнергию.
- Располагайте кабель питания так, чтобы не наступать на него. Не ставьте на кабель питания никаких предметов.
- Если монитор поставляется с адаптером, используйте только адаптер, поставляемый компанией MSI и одобренный для использования с монитором.

Условия эксплуатации

- Чтобы уменьшить вероятность повреждений, возникших по причине сильного нагрева монитора, не размещайте его на мягкой, неустойчивой поверхности и не закрывайте его вентиляционные отверстия.
- Размещайте монитор только на твердой, ровной и устойчивой поверхности.
- Во избежание опрокидывания монитора, установите его на столе, стене или другом неподвижном объекте с помощью крепления, которое помогает правильно его установить.
- Во избежание возгорания или поражения электрическим током не допускайте воздействия на монитор высокой влажности и высоких температур.
- Не храните монитор в помещениях с температурой выше 60°C и ниже -20°C, так как это может привести к его повреждению.
- Максимальная температура окружающего воздуха при работе монитора не должна превышать 40°C.

- При очистке монитора обязательно выньте вилку из розетки. Избегайте использования химических средств при очистке устройства, вместо них используйте мягкую ткань. Не допускайте попадания жидкостей на монитор, так как это может привести к его повреждению или поражению электрическим током.
- Не располагайте рядом с монитором предметы, обладающие мощным электромагнитным полем.
- При возникновении любой из перечисленных ниже ситуаций обратитесь в сервисный центр для проверки монитора:
  - Повреждение кабеля питания или вилки кабеля питания.
  - В монитор попала жидкость.
  - Монитор подвергался воздействию влаги.
  - Монитор не работает должным образом или невозможно наладить его работу в соответствии с руководством пользователя.
  - Монитор упал и получил повреждения.
  - На мониторе имеются видимые признаки повреждения.

Сертификация TÜV Rheinland

Сертификат TÜV Rheinland Low Blue Light

Синий свет вызывает усталость глаз и дискомфорт. Мониторы MSI получили сертификат TÜV Rheinland Low Blue Light, которые обеспечивают комфорт при пользовании. Следуйте приведенным ниже инструкциям, чтобы уменьшить дискомфорт от продолжительного просмотра экрана и синего света.



- Разместите экран на расстоянии 50–70 см от глаз и немного ниже уровня глаз.
- Сознательное моргание время от времени поможет снизить нагрузку на глаза после длительного просмотра экрана.
- Делайте перерывы по 20 минут каждые 2 часа.
- Во время перерывов отводите взгляд от экрана и смотрите на что-нибудь удаленное не менее 20 секунд.
- Во время перерывов делайте растяжку, чтобы снять усталость или облегчить боль.

Сертификат TÜV Rheinland Flicker Free

- Компания TÜV Rheinland протестировала данный продукт, чтобы установить, производит ли дисплей видимое и невидимое для человеческого глаза мерцание и, следовательно, напрягает ли глаза пользователей.
- TÜV Rheinland разработала каталог испытаний, который устанавливает минимальные стандарты в различных диапазонах частот. Каталог испытаний основан на международно применимых стандартах или стандартах, распространенных в отрасли, и превосходит требования этих стандартов.
- Этот продукт был проверен в лаборатории в соответствии с этими критериями.
- Ключевое слово «Flicker Free» подтверждает, что устройство не производит видимых и невидимых мерцаний, указанных в стандарте и определенных в диапазоне от 0 до 3000 Гц при различных уровнях яркости.
- Монитор не будет соответствовать стандарту Flicker Free, если включена функция «Уменьш. Смазывания»/ MPRT/ SLMB. (Доступность функции «Уменьш. Смазывания»/ MPRT/ SLMB зависит от модели продукта.)

Сертификация ENERGY STAR

Energy Star – это программа Агентства по охране окружающей среды США (EPA) и Министерства энергетики США (DOE), которая способствует повышению энергоэффективности. Этот продукт соответствует стандарту ENERGY STAR при использовании настроек «по умолчанию», и именно в этом случае достигается указанный режим энергосбережение. Изменение настроек по умолчанию или включение других функций может привести к увеличению энергопотребления, при котором устройство не будет соответствовать ограничениям ENERGY STAR.



Для получения дополнительной информации о ENERGY STAR посетите веб-сайт https://www.energystar.gov/.

Соответствие нормативным требованиям

Соответствие стандартам CE

Оно было протестировано и признано соответствующим стандартам IT-оборудования, опубликованным в разделе директив Официального журнала Европейского союза.

Соответствие стандартам FCC по уровню радиопомех для устройств класса B

Данное оборудование было проверено и признано соответствующим ограничениям для цифровых устройств класса B в соответствии с правилами Федеральной комиссии по связи США (FCC), часть 15. Целью этих ограничений является обеспечение приемлемой защиты от помех при установке оборудования в жилых помещениях. Данное устройство генерирует, использует и излучает радиочастотную энергию и при нарушении инструкций по установке и эксплуатации может создавать помехи для радиосвязи. Однако даже при соблюдении инструкций по установке нет гарантии того, что в каком-то конкретном случае не возникнут помехи. Если данное устройство вызывает помехи при приеме радио- и телевизионных сигналов, что можно проверить, выключив и включив устройство, пользователю рекомендуется попытаться устранить помехи с помощью описанных ниже мер:

- Измените ориентацию или местоположение приемной антенны.
- Увеличьте расстояние между приемником и данным устройством.
- Подключите данное устройство к розетке в цепи, отличной от той, к которой подключен приемник.
- Проконсультируйтесь с продавцом устройства или специалистом по радио- и телевизионному оборудованию.

Примечание 1

Изменения или модификации, не утвержденные стороной, ответственной за соблюдение нормативных требований, могут повлечь за собой аннулирование прав пользователя на использование устройства.

Примечание 2

Экранированные интерфейсные кабели и кабель питания переменного тока, если таковые имеются, должны использоваться в соответствии с правилами ограничения излучений.

Это устройство соответствует требованиям части 15 правил FCC. Эксплуатация устройства возможна при соблюдении следующих двух условий:

1. Это устройство не должно вызывать помех.
2. Это устройство должно быть устойчивым ко всем принимаемым помехам, включая те, которые могут вызывать сбои в работе устройств.

Директива WEEE

Европейский Союз: Продукт, маркированный таким знаком, нельзя выбрасывать вместе с обычным бытовым мусором. Вместо этого вы несете ответственность за передачу его в соответствующую точку сбора для переработки отходов электрического и электронного оборудования. За дополнительными сведениями о местах сбора отработанного электрического оборудования обратитесь в местные органы власти, местную службу утилизации бытовых отходов или магазин, где вы приобрели устройство.



Информация о химических веществах

В соответствии с правилами об использовании химических веществ, таких как правила EU REACH (Правило EC No. 1907/2006 Европейского парламента и Совета), MSI предоставляет информацию о химических веществах в продуктах на сайте: https://csr.msi.com/global/index

Политика защиты окружающей среды

- Устройство разработано с учетом возможности повторного использования компонентов и их переработки, поэтому его не следует выбрасывать вместе с мусором.
- Для утилизации отслужившего устройства следует обратиться местный центр сбора и утилизации.
- Для получения дополнительной информации о переработке обратитесь на вебсайт MSI <https://csr.msi.com/global/pevn_ewaste> или местному дистрибьютору.

Внимание!

Длительная работа за монитором может негативно повлиять на ваше зрение.

Рекомендации:

1. Делайте 10-минутную паузу после каждых 30 минут работы за монитором.
2. Детям младше 2 лет не рекомендуется проводить время за монитором. Для детей старше 2-х лет общее время, проведенное за монитором в течение дня, не должно превышать 1 час.

Уведомление об авторских правах и товарных знаках



Copyright © Micro-Star Int' l Co., Ltd. Все права защищены. Логотип MSI является зарегистрированным товарным знаком компании Micro-Star Int' l Co., Ltd. Все другие упоминаемые знаки и названия могут быть торговыми марками их соответствующих владельцев. Не предоставляется никаких гарантий, прямо выраженных или подразумеваемых, относительно точности и полноты информации, представленной в настоящем документе. MSI оставляет за собой право вносить изменения в данный документ без предварительного уведомления.



Термины HDMI™, HDMI™ High-Definition Multimedia Interface, фирменный стиль HDMI™ и логотип HDMI™ являются товарными знаками или зарегистрированными товарными знаками компании HDMI™ Licensing Administrator, Inc.

Техническая поддержка

В случае поломки устройства обратитесь по месту его приобретения или в авторизованный сервисный центр. Техническую поддержку можно также получить на сайте https://www.msi.com/support/.

Приложение к руководству пользователя

1. **Оборудование**
   - OLED МОНИТОР
2. **Модель**
   - 3PF8 (маркетинговое наименование PRO MAX 271QPX14G)
3. **Торговая марка**

   msi
4. **Назначение**
   - Монитор предназначен для отображения графической и текстовой информации, передаваемой от источника цифрового видеосигнала.
5. **Технические характеристики**
   - Приведены в Руководстве Пользователя (раздел «Технические характеристики»)
6. **Изготовитель, Адрес изготовителя**
   - MICRO-STAR INTERNATIONAL CO., LTD.
   - 235, Тайвань, г. Нью-Тайбэй, район Чжунхэ, ул. Лиде, д. 69
7. **Страна производства**
   - Китай
8. **Юридическое лицо, осуществляющее действия от имени Изготовителя при оценке соответствия и выпуске в обращение продукции на территории Евразийского Экономического Союза (ЕАЭС), а также ответственное за несоответствие продукции требованиям технических регламентов Таможенного союза, технических регламентов ЕАЭС**
   - Товарищество с ограниченной ответственностью “Smart Certification”

     050052, город Алматы, Ауэзовский район, Микрорайон Мамыр, улица Керуентау, дом 2/6, офис 210, Республика Казахстан

     Телефон: +7(727) 357-3373

     Адрес электронной почты: smartcert@cert-group.kz
9. **Соответствует**
   - ТР ТС 004/2011 «О безопасности низковольтного оборудования»
   - ТР ТС 020/2011 «Электромагнитная совместимость технических средств»
   - ТР ЕАЭС 037/2016 «Об ограничении применения опасных веществ в изделиях электротехники и радиоэлектроники»
10. **Знак обращения на рынке**

    EAC

11. **Правила и условия безопасной эксплуатации (использования)**

- Приведены в Руководстве Пользователя (раздел «Безопасное использование монитора»)

12. **Правила и условия монтажа**

- Приведены в Руководстве Пользователя (глава «Начало Работы»)

13. **Правила и условия хранения**

- Приведены в Руководстве Пользователя (раздел «Технические характеристики»)

14. **Правила и условия транспортировки**

- Транспортировка устройства допускается только в заводской упаковке, любым видом транспорта, без каких-либо ограничений по расстоянию.

15. **Правила и условия реализации**

- Без ограничений

16. **Правила и условия утилизации (уточнение информации, приведённой в Руководстве Пользователя)**

- По окончании срока службы оборудования, пожалуйста, свяжитесь с авторизованным сервисным центром MSI, чтобы получить информацию о его утилизации.

17. **Действия в случае обнаружения неисправности оборудования**

- В случае обнаружения неисправности:

1. Выключите монитор.
2. Отсоедините вилку кабеля питания от электрической сети.
3. Подключите вилку кабеля питания к электрической сети.
4. Включите устройство.
5. Если действия, описанные в п. 1.-4. , не привели к желаемому результату, обратитесь, пожалуйста, в техническую поддержку MSI или в авторизованный сервисный центр MSI.

   Техническая поддержка MSI

   Горячая линия: 8 800 700 77 08

   Для Москвы: +7 (495) 981 45 09

   E-mail: RUSupport@msi.com

   Список авторизованных сервисных центров MSI представлен на сайте

   https://ru.msi.com

18. **Месяц и год изготовления оборудования**

- Дата изготовления указана на наклейке, расположенной на задней стороне монитора.

Уважаемый Пользователь!

Спасибо, что выбрали монитор MSI