РУКОВОДСТВО ПОЛЬЗОВАТЕЛЯ

РУКОВОДСТВО ПОЛЬЗОВАТЕЛЯ НЕСКОЛЬКИХ ПРОДУКТОВ Это руководство предназначено для нескольких моделей TCL. Это руководство предназначено для веб-сайта, в нем может отсутствовать важная контактная информация, которая доступна в руководстве, прилагаемом к монитору в картонной коробке. Функции, описанные в этом руководстве, являются общими для большинства моделей. Некоторые функции могут быть недоступны на вашем мониторе и / или ваш монитор может включать функции, которые не описаны в данном руководстве пользователя. Иллюстрации в этом руководстве могут отличаться от фактического продукта. Пожалуйста, обратитесь к фактическому продукту. **СООБЩЕНИЕ о ПРОБЛЕМАХ БЕЗОПАСНОСТИ**

Если вы обнаружили дефект в системе безопасности или у вас есть сомнения по поводу безопасности продукта: Обратитесь в службу поддержки клиентов TCL через форму на нашем веб-сайте, нажмите "Поддержка", затем свяжитесь с нами для получения информации о мониторах по электронной почте: safetyeu@tcl.com Веб-сайт: www.tcl.com

Содержание

Важная информация 3

Важные инструкции по технике безопасности Использование электроэнергии Рекомендации по гигиене глаз Чистка монитора ..... 3 ..... 5 ..... 5 5

Утилизация и вторичная переработка продукта ... 6

Information of Your Old Product 6

Elektro- und Elektronikgeräte 7

Подготовка и сборка 9

Настенный Монтаж 10

Использование монитора 11

Соединения 11

..... 11 Подключение к монитору Описание терминала монитора

Кнопка джойстика 12 13

Описание функции 13

Другая информация 15

Устранение неполадок 15

Юридическое заявление 16

Важная информация

Важные инструкции по технике безопасности

Убедитесь, что вы внимательно прочитали всю информацию по технике безопасности перед установкой данного изделия. TCL не несет ответственности за несчастные случаи или ущерб, вызванные несанкционированными изменениями или неправильным использованием изделия.

Предупреждения

- ПРЕДУПРЕЖДЕНИЕ: Хранить вдали от источников воды, таких как ванные комнаты, кухни, подвалы, плавательные бассейны и т.д.
- ПРЕДУПРЕЖДЕНИЕ: Убедитесь, что оборудование смонтировано и размещено в устойчивом месте, поскольку его падение может привести к травмам персонала или повреждению
- оборудования. ПРЕДУПРЕЖДЕНИЕ: Хранить вдали от источников излучения и тепла, пожалуйста, храните и используйте в прохладном, сухом и проветриваемом месте.
- ПРЕДУПРЕЖДЕНИЕ: Не закрывайте и не перекрывайте вентиляционные отверстия в задней части корпуса, и не используйте его на поверхности кровати, дивана, одеяла или аналогичных предметов.
- ПРЕДУПРЕЖДЕНИЕ: Не перегружайте розетку, так как это может привести к возгоранию или поражению электрическим током поражение электрическим током.
- ПРЕДУПРЕЖДЕНИЕ: Не кладите в устройство посторонние предметы, иначе это может вызвать короткое замыкание и привести к возгоранию или поражению электрическим
- током. ПРЕДУПРЕЖДЕНИЕ: Не разбирайте и не ремонтируйте данное устройство самостоятельно. В случае возникновения каких-либо неполадок, пожалуйста, свяжитесь с персоналом послепродажного обслуживания напрямую.
- ПРЕДУПРЕЖДЕНИЕ: Не тяните и не перекручивайте шнур питания чрезмерно.
- ПРЕДУПРЕЖДЕНИЕ: Диапазон напряжения питания для работы устройства составляет указано на этикетке сзади корпуса. Если вы не можете подтвердить напряжение при поставке проконсультируйтесь с вашим дилером или местной энергетической компанией.
- ПРЕДУПРЕЖДЕНИЕ: Если оборудование не используется в течение длительного периода времени, отключите источник питания, чтобы предотвратить повреждение в результате поражения электрическим током и ненормального напряжения питания во время грозы.
- ПРЕДУПРЕЖДЕНИЕ: Розетки должны устанавливаться рядом с оборудованием и должны быть легкодоступны.
- ПРЕДУПРЕЖДЕНИЕ: Вилка питания или соединительный элемент прибора служит в качестве отсоединяющего устройства, убедитесь, что к отсоединяющему устройству имеется легкий доступ при обычном использовании оборудования.

Если в вашем оборудовании используется адаптер переменного тока.:

- Используйте только адаптер переменного тока, входящий в комплект поставки вашего устройства TCL . -Не используйте шнур питания с другими устройствами.

Убедитесь, что розетка находится как можно ближе к монитору и что адаптер питания (шнур питания) легко подключать и отключать от сети. Всегда отключайте адаптер питания (сетевой шнур) от электрической розетки при отключении устройства.

Важные Инструкции по технике безопасности



Этот символ предупреждает пользователя о наличии неизолированное опасное напряжение в корпусе устройства, которое может быть достаточной величины, чтобы представлять опасность поражения электрическим током.

Этот символ предназначен для предупреждения пользователя о наличии важные инструкции по эксплуатации и техническому обслуживанию в литературе, прилагаемой к изделию.

Во избежание травм данное устройство должно быть надежно прикреплено к столу /полу / стене в соответствии с инструкциями по установке.

Экран монитора

Экран монитора, используемый в данном изделии, изготовлен из стекла. Поэтому он может сломаться при падении устройства или ударе о другие предметы. Экран монитора является очень высокотехнологичным изделием, обеспечивающим получение очень детализированных изображений. Иногда на экране может отображаться несколько неактивных пикселей.

экран в виде фиксированной точки синего, зеленого или красного цвета. Это не влияет на производительность вашего продукта.

Регулирование электростатического разряда

Данное устройство соответствует критериям эффективности ESD. В случае, если устройство не восстанавливается из-за электростатического разряда, требуется вмешательство пользователя.

Повесьте монитор на стену

Предупреждение: Для выполнения этой операции требуется не менее двух человек, в зависимости от размера вашего монитора.

Для обеспечения безопасной установки соблюдайте следующие указания по технике безопасности:

- Убедитесь, что стена выдерживает вес монитора и настенного крепления.

  сборки.

Следуйте инструкциям по монтажу, прилагаемым к настенному креплению. Для определенных - в моделях перед настенным монтажом обязательно вкрутите шестигранные винты для настенного крепления VESA, входящие в комплект поставки, в выступы винтов для настенного крепления на задней панели вашего комплекта.

Монитор должен устанавливаться на вертикальной стене.

Используйте только винты, подходящие к материалу стены.

Убедитесь, что кабели монитора проложены таким образом, чтобы не было опасности споткнуться о них. Все остальные инструкции по технике безопасности, касающиеся нашего монитора, также применимы здесь.

Руководство пользователя нескольких продуктов.

Функции, описанные в этом руководстве, являются общими для большинства моделей. Некоторые функции могут быть недоступны на вашем мониторе и / или ваш монитор может включать функции, которые не описаны в данном руководстве пользователя. Иллюстрации в этом руководстве могут отличаться от фактического продукта. Пожалуйста, обратитесь к фактическому продукту.

Использование электроэнергии

Данное устройство следует использовать с типом источника питания, указанным на этикетке. Если вы не уверены в типе доступного источника питания, обратитесь к своему дилеру или в местную компанию по электроснабжению.

Предупреждение 

- Не кладите никакие предметы на адаптер питания (шнур питания) и не размещайте это устройство там, где люди могут наступить на адаптер питания (шнур питания).

- Если используется удлинитель питания, убедитесь, что общая сила тока подключенных к нему приборов не превышает силу тока удлинителя питания. Следует также следить за тем, чтобы общая номинальная мощность всех приборов, подключенных к одной сетевой розетке, не превышала номинальную мощность предохранителя. (Применимо к мониторам, оснащенным шнурами питания).

- Не подключайте слишком много устройств, так как это приведет к перегрузке розеток и плат питания. Общая нагрузка системы не должна превышать 80% от номинальной мощности ответвления. Если используется коммутационная панель, нагрузка не должна превышать 80% от номинальной мощности коммутационной панели.

Рекомендации по охране здоровья глаз

Чтобы избежать возможной усталости глаз и болей в шее/ руках /спине / плечах, вызванных длительным использованием монитора, пожалуйста, помните о следующих рекомендациях при использовании:

- Расположите монитор на расстоянии 20 ~ 28 дюймов (приблизительно 50 ~ 70 см) от ваших глаз.

- При использовании монитора увеличьте частоту мигания следите за тем, чтобы глаза оставались влажными, и используйте воду для увлажнения глаз после длительного использования монитора.

- После использования монитора в течение двух часов сделайте 20-минутный перерыв.

- Делайте частые перерывы: отводите глаза от монитора и смотрите на удаленную цель не менее 20 секунд.

- Во время перерывов можно выполнять упражнения на растяжку, чтобы успокоить шею, руки, спину и плечи.

Очистка монитора.

Пожалуйста, внимательно прочитайте и следуйте приведенным ниже рекомендациям по чистке вашего монитора:

- Перед чисткой устройства ОБЯЗАТЕЛЬНО отсоединяйте шнур питания.

- При чистке используйте мягкую хлопчатобумажную ткань или микрофибру и мягкое моющее средство для чистки изделия. ВСЕГДА следите за тем, чтобы ткань была почти сухой, не допускайте попадания жидкости на переднюю и боковую поверхности корпуса.

Утилизация и вторичная переработка продукта

Информация об утилизации старого продукта

Ваш продукт разработан и изготовлен из высококачественных материалов и компонентов, которые могут быть переработаны и использованы повторно. Этот продукт может содержать свинец и ртуть. Утилизация этих материалов может регулироваться по экологическим соображениям. Для получения информации об утилизации обращайтесь в местные органы власти.



Заявление WEEE
[Европейский союз]

В соответствии с Директивой Европейского союза ("ЕС") об отходах электрического и электронного оборудования, Директива 2012/19 / EU, продукты "электрического и электронного оборудования" больше нельзя выбрасывать как муниципальные отходы, и производители защищенного электронного оборудования будут обязаны забрать их обратно по истечении срока их службы.

[Бизнес-пользователи]

Если вы хотите утилизировать этот продукт, пожалуйста, свяжитесь с вашим поставщиком и ознакомьтесь с условиями договора купли-продажи .

[Другие страны за пределами Европейского союза]

Эти символы действительны только в Европейском Союзе. Если вы хотите утилизировать эти предметы, пожалуйста, сделайте это в соответствии с применимым национальным законодательством или другими правилами вашей страны по обращению со старым электрооборудованием.

Соответствие

Данное устройство соответствует требованиям, изложенным в Директиве Совета о сближении законов государств-членов, касающихся электромагнитной совместимости (2014/30/EU), Директиве о низком напряжении (2014/35/EU). Директива ErP (2009/125/EC) и директива RoHS (2011/65/EU) (2015/863). Этот продукт был протестирован и признан соответствующим гармонизированному стандарту на информационно-технологическое оборудование, опубликованному в соответствии с Директивой Официального журнала Европейского Союза.

Применяется к продуктам, предназначенным для рынка Великобритании. Настоящим TCL заявляет, что Monitor соответствует соответствующим законодательным требованиям Великобритании.

Рисунки в данном Руководстве пользователя предоставлены только для справки и могут отличаться от фактического внешнего вида изделия. Дизайн и технические характеристики изделия могут быть изменены без предварительного уведомления.

Elektro- und Elektronikgeräte

Informationen für private Haushalte

take eway
for an easy way

Das Elektro- und Elektronikgerätegesetz (ElektroG) enthält eine Vielzahl von Anforderungen an den Umgang mit Elektro- und Elektronikgeräten. Die wichtigsten sind hier zusammengestellt.

1. Getrennte Erfassung von Altgeräten

Elektro- und Elektronikgeräte, die zu Abfall geworden sind, werden als Altgeräte bezeichnet. Besitzer von Altgeräten haben diese einer vom unsortierten Siedlungsabfall getrennten Erfassung zuzuführen. Altgeräte gehören insbesondere nicht in den Hausmüll, sondern in spezielle Sammel- und Rückgabesysteme.

2. Möglichkeiten der Rückgabe von Altgeräten

Besitzer von Altgeräten aus privaten Haushalten können diese bei den Sammelstellen der öffentlich-rechtlichen Entsorgungsträger oder bei den von

Herstellern oder Vertreibern im Sinne des ElektroG eingerichteten Rücknahmestellen unentgeltlich abgeben.

Rücknahmepflichtig sind Geschäfte mit einer Verkaufsfläche von mindestens 400 m² für Elektro- und Elektronikgeräte sowie diejenigen Lebensmittelgeschäfte mit einer Gesamtverkaufsfläche von mindestens 800 m², die mehrmals pro Jahr oder dauerhaft Elektro- und Elektronikgeräte anbieten und auf dem Markt bereitstellen. Dies gilt auch bei Vertrieb unter Verwendung von Fernkommunikationsmitteln, wenn die Lager- und Versandflächen für Elektro- und Elektronikgeräte mindestens 400 m² betragen oder die gesamten Lager- und Versandflächen mindestens 800 m² betragen. Vertreiber haben die Rücknahme grundsätzlich durch geeignete Rückgabemöglichkeiten in zumutbarer Entfernung zum jeweiligen Endnutzer zu gewährleisten.

Die Möglichkeit der unentgeltlichen Rückgabe eines Altgerätes besteht bei rücknahmepflichtigen Vertreibern unter anderem dann, wenn ein neues gleichartiges Gerät, das im Wesentlichen die gleichen Funktionen erfüllt, an einen Endnutzer abgegeben wird. Wenn ein neues Gerät an einen privaten Haushalt ausgeliefert wird, kann das gleichartige Altgerät auch dort zur unentgeltlichen Abholung übergeben werden; dies gilt bei einem Vertrieb unter Verwendung von Fernkommunikationsmitteln für Geräte der Kategorien 1, 2 oder 4 gemäß § 2 Abs. 1 ElektroG, nämlich "Wärmeüberträger", "Bildschirmgeräte" oder "Großgeräte" (letztere mit mindestens einer äußeren Abmessung über 50 Zentimeter). Zu einer entsprechenden Rückgabe-Absicht werden Endnutzer beim Abschluss eines Kaufvertrages befragt. Außerdem besteht die Möglichkeit der unentgeltlichen Rückgabe bei Sammelstellen der Vertreiber unabhängig vom Kauf eines neuen Gerätes für solche Altgeräte, die in keiner äußeren Abmessung größer als 25 Zentimeter sind, und zwar beschränkt auf drei Altgeräte pro Geräteart.

3. Datenschutz-Hinweis

Altgeräte enthalten häufig sensible personenbezogene Daten. Dies gilt insbesondere für Geräte der Informations- und Telekommunikationstechnik wie Computer und Smartphones.Bitte beachten Sie in Ihrem eigenen Interesse, dass für die Löschung der Daten auf den zu entsorgenden Altgeräten jeder Endnutzer selbst verantwortlich ist.

4. Bedeutung des Symbols "durchgestrichene Mülltonne"



Das auf Elektro- und Elektronikgeräten regelmäßig abgebildete Symbol einer durchgestrichenen Mülltonne weist darauf hin, dass das jeweilige Gerät am Ende seiner Lebensdauer getrennt vom unsortierten Siedlungsabfall zu erfassen ist.

Hersteller-Informationen gemäß § 18 Abs. 4 ElektroG (neu)

Подготовка и сборка

Предупреждени

Перед извлечением и сборкой монитора, пожалуйста, внимательно прочтите это:

Всегда используйте оригинальные компоненты, поставляемые из коробки, чтобы обеспечить безопасность и эксплуатационные характеристики изделия.

- - Гарантия на изделие не распространяется на повреждения, вызванные неавторизованными компонентами.

- При использовании стандартных кабелей, не сертифицированных TCL, экран может не отображаться или могут возникать помехи при изображении.

- Иллюстрации в этом руководстве пользователя представляют типичные процедуры, между различными мониторами могут быть различия.

- Не прилагайте чрезмерных усилий для затягивания винтов, иначе это может привести к повреждению монитора. Такие повреждения не покрываются продуктом. - гарантия.

-Падение или травма могут произойти, если держать подставку только вверх ногами. Гарантия на такое повреждение не распространяется на изделие. - Не прилагайте чрезмерных усилий к экрану при подъеме или перемещении монитора, это может привести к повреждению экрана.

- Халатность, отсутствие надзора, недостаточное техническое обслуживание или эксплуатация Изделия не в соответствии с инструкциями производителя по эксплуатации гарантия на изделие не распространяется. - Модификации, адаптация и переделки монитора для использования в стране, отличной от той, для которой он был первоначально разработан и изготовлен, а также любые повреждения, вызванные этими модификациями, не покрываются гарантией на изделие. - Модификации, приспособления, вмешательства и переделки монитора (открытого или разобранного), выполненные третьей стороной, предприятием, не уполномоченным производителем, или физическим лицом. На такие изменения не распространяется гарантия на изделие. - Техническое обслуживание и ремонт, выполненные или предпринимавшиеся лицами, отличными от производителя или сервисного центра, одобренного производителем, не покрываются гарантией на изделие. - Установка или использование монитора, которые не соответствуют техническим стандартам или нормам безопасности, действующим в стране, где он установлен и используется, не подпадают под действие гарантии на изделие. - На вирусные инфекции или использование монитора с программным обеспечением, не поставляемым или неправильно установленным, гарантия на продукт не распространяется. - На эстетические дефекты, особенно царапины, следы ударов и т.д., нанесенные на внешние части монитора, которые не мешают его работе, гарантия на изделие не распространяется.

- Гарантия на изделие не распространяется на дефекты, вызванные заражением паразитами или насекомыми.

Настенный монтаж

Предупреждени

Никогда не устанавливайте монитор в ненадежном месте. Комплект мониторов может упасть, что приведет к серьезным травмам или смерти. Многих травм, особенно для детей, можно избежать, приняв простые меры предосторожности, такие как: - Проверьте, выдержит ли стена вес монитора и узла настенного крепления. - Следуйте инструкциям по монтажу, прилагаемым к настенному креплению. Для определенных моделей перед настенным монтажом обязательно вверните винты для настенного крепления VESA, поставляемые в комплекте, в отверстия для винтов настенного крепления на задней панели комплекта. - Если винты отсутствуют по несчастному случаю, используйте только винты, рекомендованные для настенного монтажа в Руководстве пользователя или Кратком руководстве по эксплуатации (прилагается в коробке с аксессуарами) и подходящие для материала стены.

- Используйте только ту мебель, на которой можно безопасно установить монитор, рекомендованный для настенного монтажа в Руководстве пользователя или Кратком руководстве по эксплуатации (прилагается в коробке с аксессуарами).

- Убедитесь, что монитор должен быть установлен на вертикальной стене.

- Убедитесь, что монитор не нависает над краем поддерживающей мебели.

- Не устанавливайте монитор на высокую мебель (например, кухонные или книжные шкафы), не закрепив мебель и монитор на подходящей опоре.

- Не ставьте монитор на ткань или другие материалы, которые могут находиться между монитором и вспомогательной фурнитурой. - ВСЕГДА прокладывайте шнуры и кабели, подключенные к вашему монитору, таким образом, чтобы исключить опасность отключения.

Примечание*Все остальные инструкции по технике безопасности, касающиеся нашего монитора, также применимы здесь. Если ваш существующий набор мониторов сохраняется и перемещается, следует применять то же самое соображения, указанные выше.*

Использование монитора

Соединения

Подключение монитора к компьютеру/ ноутбуку

1. Перед подключением к монитору убедитесь, что ваш компьютер / ноутбук включен в выключенном состоянии 2. Подключите кабель монитора к совместимому порту вашего компьютера / ноутбука.

3. Соедините внешний адаптер питания со шнуром питания.

4. Подключите конец внешнего адаптера питания к порту питания вашего монитора.

5. Подключите конец шнура питания к электрической розетке.

6. Нажмите среднюю кнопку джойстика, чтобы включить монитор.

7. Монитор распознает сигнал и покажет изображение после включения компьютера/ноутбука.

Наличие разъема зависит от модели.

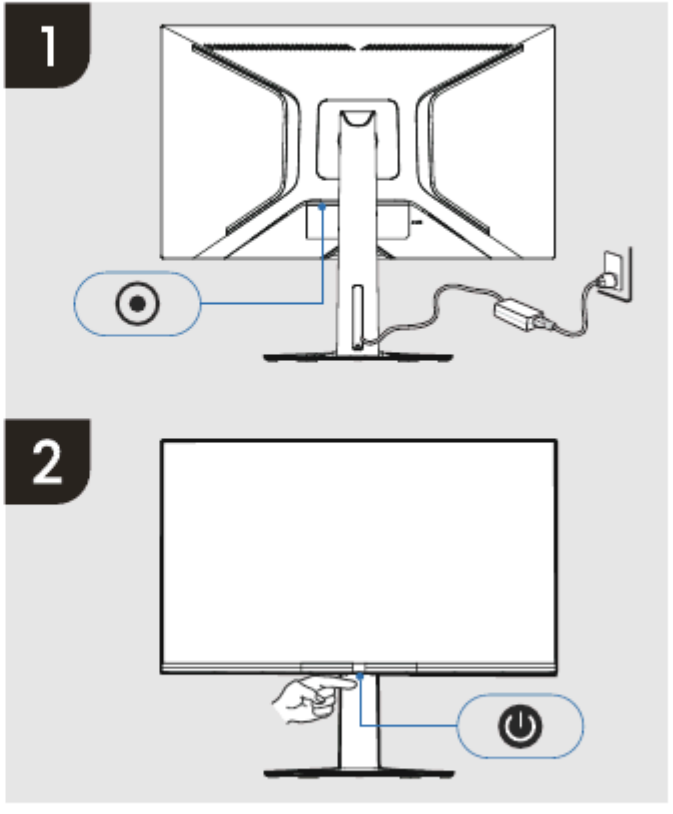

Подключения

Описание терминала монитора

Ваш монитор может иметь порты или конфигурацию, отличные от показанных здесь.

19V	Порт ввода питания монитора
UPSTREAM	Порт, который может передавать данные с USB-B на ваш компьютер / ноутбук
5V ⎓ 0.9A	Порт универсальной последовательной шины (USB)
HDMI™	Порт доступа к сигналу HDMI
DP	Порт доступа к сигналу DisplayPort (DP)
Headphone	Порт вывода звука

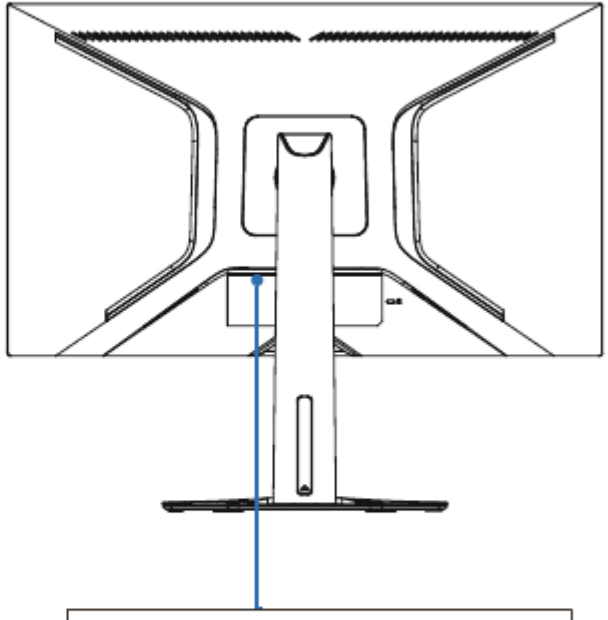

***Примечание**: Расположение кнопок и разъемов может отличаться в зависимости от модели монитора.*

Кнопка Джойстика

Описание функции

Вот кнопки направления навигации и кнопка питания в
нижней части монитора, которыми вы, возможно, часто пользуетесь.

	Инструкции
Включить	Нажмите кнопку джойстика посередине.
Выключите	Быстро нажмите ее дважды или удерживайте в течение
Световой индикатор Горит	3 секунд. Индикатор гаснет при выключении монитора
	оранжевым, когда монитор находится в режиме ожидания.
	Индикатор становится белым при поступлении входного сигнала на монитор
Средняя клавиша (Нажмите середину кнопки джойстика)	. Вы можете включать / выключать монитор. . Когда монитор включен (с сигналом): Откройте навигационное меню, нажав кнопку один раз. . Когда меню открыто, оно действует как функциональная кнопка подтверждения. Когда монитор . включен (без сигнала): Откройте контекстное меню input source, нажав кнопку один раз.

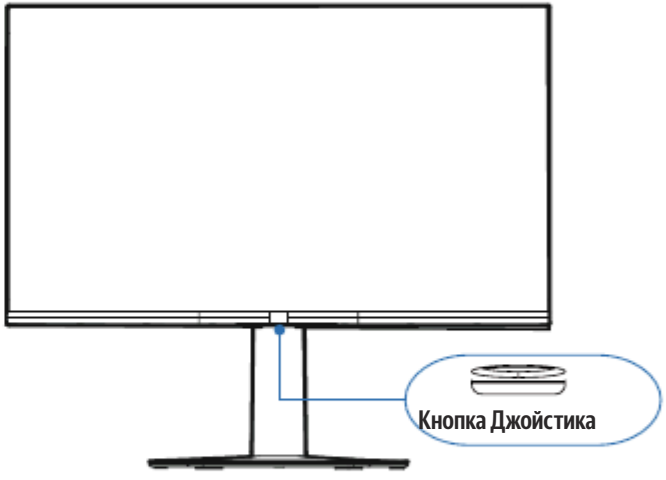

Функции, описанные в этом руководстве, являются общими для большинства моделей.
Некоторые функции могут быть недоступны на вашем мониторе и / или ваш монитор
может включать функции, которые не описаны в данном руководстве пользователя.

Левый ключ (Переключите кнопку джойстика в положение влево)	. Когда монитор включен (с сигналом): Откройте навигационное меню, нажав кнопку один раз. . Когда меню открыто, выберите пункт слева, чтобы вернуться назад или выйти. В . меню навигации коротко / длительно нажмите влево, чтобы войти в экранное меню. Когда . монитор включен (без сигнала): Откройте контекстное меню источника входного сигнала , нажав
Правая клавиша (Переключите кнопку джойстика в положение справа)	. кнопку один раз. Когда монитор включен (с сигналом): Откройте навигационное меню, нажав кнопку . один раз. Когда меню открыто, выберите пункт справа от. В меню навигации нажмите справа, чтобы подтвердить и выполнить функцию этого следующего уровня. . чтобы войти в контекстное меню. Когда монитор . включен (без сигнала): Откройте контекстное меню input source, нажав кнопку один . раз. При включенном мониторе: Откройте меню
Клавиша Up (Переключите кнопку джойстика в положение назад)	. навигации, нажав кнопку, нажав кнопку один раз. Когда откроется меню, выберите . предыдущий вариант и добавьте функции. . В меню навигации нажмите назад, чтобы войти в контекстное меню. Когда монитор включен . (без сигнала): Откройте контекстное меню input source, нажав кнопку один раз. Когда . монитор включен (с сигналом): Откройте навигационное меню, нажав кнопку один раз.
Клавиша вниз (Переключить кнопку джойстика на вперед)	. Когда меню открыто, выберите следующий параметр и добавьте функции. В меню . навигации нажмите кнопку вниз, чтобы выйти из меню навигации. Когда монитор включен . (без сигнала): откройте контекстное меню ввода источника, нажав кнопку один раз. .

ПРИМЕЧАНИЕ: Не нажимайте кнопку джойстика непосредственно на рабочий стол, так как это легко привести к повреждению.

Функции, описанные в этом руководстве, являются общими для большинства моделей. Некоторые функции могут быть недоступны в вашем мониторе и /или ваш монитор может включать функции, которые не описаны в данном руководстве пользователя.

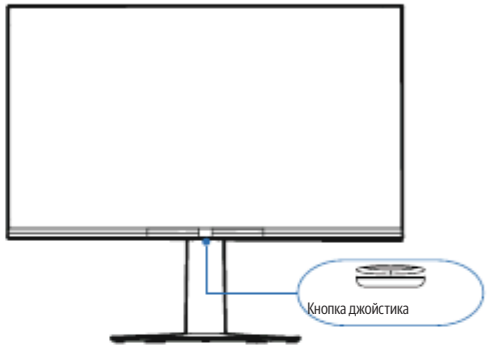

Когда монитор включен, вы можете переключать любое направление, чтобы открыть меню навигации, и следуйте приведенным ниже инструкциям для настройки.

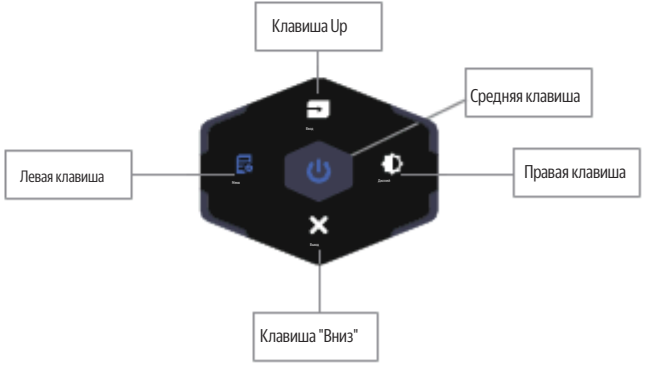

Другая информация

Устранение неполадок

Пожалуйста, проверьте следующий список, прежде чем запрашивать сервисное обслуживание.

Индикатор питания выключен:

• Убедитесь, что кнопка питания нажата правильно, чтобы включить монитор.
вкл.

• Убедитесь, что шнур питания правильно вставлен в розетку и
розетка питания на мониторе.

Не работает функция "Подключи и играй":

• Убедитесь, что ваш компьютер правильно подключен. • Убедитесь,
что ваша графическая карта правильно подключена.

Изображение слишком темное, слишком светлое или тонированное:

• Проверьте настройку цвета.

• Проверьте настройку яркости.

• Проверьте функцию резкости.

Экран мерцает или изображение подернуто рябью.:

• Проверьте, не создает ли помех вашему монитору электрическое оборудование..

При включенном индикаторе питания изображение не отображается.:

• Убедитесь, что питание компьютера включено. •
Убедитесь, что графическая карта вставлена правильно. •
Проверьте, работает ли компьютер, нажав кнопку CapsLock
на клавиатуре ПК и наблюдая за индикатором.

Ненормальный цвет или звук:

• Верните цвет или звук к заводским настройкам по умолчанию в разделе Настройка.

я если приведенные выше рекомендации не решают вашу техническую проблему, пожалуйста, ***Примечание:***
обратитесь к гарантийному талону для получения информации об обслуживании.

Юридическое заявление

Из-за различных возможностей продуктов, оснащенных монитором -

Сервисы, а также ограничения в доступном контенте, определенные функции, приложения и сервисы могут быть доступны не на всех устройствах или на всех территориях. Для некоторых функций монитора также могут потребоваться дополнительные периферийные устройства или членские взносы, которые продаются отдельно. Пожалуйста, проверьте доступность контента. Услуги и доступность контента через посетите наш веб-сайт для получения дополнительной информации о конкретном устройстве monitor могут время от времени меняться без предварительного уведомления.

Весь контент и услуги, доступные через это устройство, принадлежат третьим лицам и защищены авторским правом, патентами, товарными знаками и / или другими законами об интеллектуальной собственности. Такой контент и услуги предоставляются исключительно для вашего личного некоммерческого использования. Вы не имеете права использовать какой-либо контент или услуги способом, который не был разрешен владельцем контента или поставщиком услуг . Без ограничения вышеизложенного, за исключением случаев, прямо разрешенных соответствующим владельцем контента или поставщиком услуг, вы не имеете права изменять, копировать, переиздавать, загружать, публиковать, передавать, переводить, продавать, создавать производные работы, эксплуатировать или распространять любым способом или средствами любой контент или услуги, отображаемые через это устройство. Сервисы сторонних производителей могут быть изменены, приостановлены, удалены, прекращены или прерываться, или доступ может быть отключен в любое время без предварительного уведомления, и TCL не делает никаких заявлений или гарантий, что какой-либо контент или услуга будут оставаться доступными в течение какого-либо периода времени. Контент и услуги передаются третьими сторонами посредством сетей и средств передачи, над которыми TCL не имеет никакого контроля. Не ограничивая общий характер данного заявления об отказе от ответственности, TCL прямо отказывается от какой-либо ответственности за любое изменение, прерывание, отключение, удаление или приостановку любого контента или услуг, доступных через это устройство. TCL может налагать ограничения на использование или доступ к определенным сервисам или контенту в любом случае и без предварительного уведомления или ответственности. TCL не несет никакой ответственности за обслуживание клиентов, связанное с контентом и услугами. Любой вопрос или запрос на обслуживание, связанный с контентом или услугами, следует направлять непосредственно соответствующим поставщикам контента и услуг.

ВЫ ПРЯМО ПРИЗНАЕТЕ И СОГЛАШАЕТЕСЬ С ТЕМ, ЧТО ИСПОЛЬЗУЕТЕ УСТРОЙСТВО ИСКЛЮЧИТЕЛЬНО НА СВОЙ СТРАХ И РИСК И ЧТО ВЕСЬ РИСК В ОТНОШЕНИИ УДОВЛЕТВОРИТЕЛЬНОГО КАЧЕСТВА, ПРОИЗВОДИТЕЛЬНОСТИ И ТОЧНОСТИ ЛЕЖИТ На ВАС. УСТРОЙСТВО И ВЕСЬ КОНТЕНТ И УСЛУГИ СТОРОННИХ ПРОИЗВОДИТЕЛЕЙ ПРЕДОСТАВЛЯЮТСЯ "КАК ЕСТЬ" БЕЗ КАКИХ-ЛИБО ГАРАНТИЙ, ЯВНЫХ Или ПОДРАЗУМЕВАЕМЫХ. TCL КАТЕГОРИЧЕСКИ ОТКАЗЫВАЕТСЯ ОТ ВСЕХ ГАРАНТИЙ И УСЛОВИЙ В ОТНОШЕНИИ УСТРОЙСТВА И ЛЮБОГО КОНТЕНТА И УСЛУГ, ЯВНЫХ ИЛИ ПОДРАЗУМЕВАЕМЫХ, ВКЛЮЧАЯ, НО НЕ ОГРАНИЧИВАЯСЬ ИМИ, ГАРАНТИИ ТОВАРНОЙ ПРИГОДНОСТИ, УДОВЛЕТВОРИТЕЛЬНОГО КАЧЕСТВА, ПРИГОДНОСТИ ДЛЯ ОПРЕДЕЛЕННОЙ ЦЕЛИ, ТОЧНОСТИ,

СПОКОЙНОГО НАСЛАЖДЕНИЯ И НЕНАРУШЕНИЯ ПРАВ ТРЕТЬИХ ЛИЦ

. TCL НЕ ГАРАНТИРУЕТ ТОЧНОСТЬ, ДЕЙСТВИТЕЛЬНОСТЬ, СВОЕВРЕМЕННОСТЬ, ЗАКОННОСТЬ, ИЛИ ПОЛНОТЫ ЛЮБОГО КОНТЕНТА Или УСЛУГ, ДОСТУПНЫХ ЧЕРЕЗ ЭТО УСТРОЙСТВО, И НЕ ГАРАНТИРУЕТ, ЧТО УСТРОЙСТВО, КОНТЕНТ ИЛИ УСЛУГИ БУДУТ СООТВЕТСТВОВАТЬ ВАШИМ ТРЕБОВАНИЯМ Или ЧТО РАБОТА УСТРОЙСТВА ИЛИ УСЛУГ БУДЕТ БЕСПЕРЕБОЙНОЙ Или БЕЗОШИБОЧНОЙ. НИ ПРИ КАКИХ ОБСТОЯТЕЛЬСТВАХ, ВКЛЮЧАЯ ХАЛАТНОСТЬ, TCL НЕ НЕСЕТ ОТВЕТСТВЕННОСТИ, БУДЬ ТО В РАМКАХ КОНТРАКТА Или ДЕЛИКТА, ЗА ЛЮБОЙ ПРЯМОЙ, КОСВЕННЫЙ, СЛУЧАЙНЫЙ, ОСОБЫЙ Или КОСВЕННЫЙ УЩЕРБ, ГОНОРАРЫ АДВОКАТОВ , РАСХОДЫ ИЛИ ЛЮБОЙ ДРУГОЙ УЩЕРБ, ВОЗНИКШИЙ В РЕЗУЛЬТАТЕ Или В СВЯЗИ С ЛЮБОЙ ИНФОРМАЦИЕЙ, СОДЕРЖАЩЕЙСЯ В УСТРОЙСТВЕ, Или В РЕЗУЛЬТАТЕ ИСПОЛЬЗОВАНИЯ УСТРОЙСТВА, ИЛИ ЛЮБОГО КОНТЕНТА Или СЕРВИСА, К КОТОРЫМ ВЫ ИЛИ ЛЮБАЯ ТРЕТЬЯ СТОРОНА ПОЛУЧИЛИ ДОСТУП, ДАЖЕ ЕСЛИ БЫЛИ ПРЕДУПРЕЖДЕНЫ О ВОЗМОЖНОСТИ ТАКОГО УЩЕРБА.