TCL电子控股有限公司
TCL Electronics Holdings Ltd.

PRODUCTION FORM

版本号(Version)	R0
物料编码 (Part No.)	J0104-000932
物料名称 (Part Name)	QSG
型　　号 (Model No.)	32G64&32R84
日　　期 (Date)	2025.6.18

备注: 此物料如是环保物料, 则在BOM中体现。

品牌/区域(Brand/Region): TCL -全球版

BOM编号(BOM No.):

比例(Scale) ：1:1

尺寸(Size) ：142*210mm

材料(Material) ：157g铜版纸

颜色(Colour) ：彩色印刷，双面印刷，风琴折页，表面过光油，印刷油墨不能含矿物质油。

正面

三折

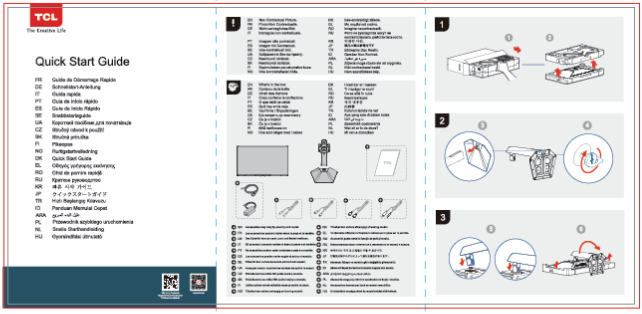

反面

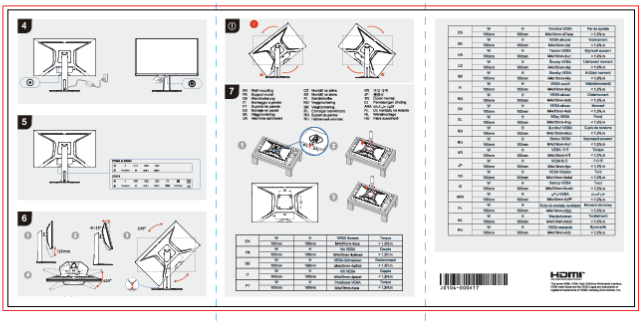

制作人 PREPARED BY:	平面审核 CHECKED BY:	电子/结构/认证工程师审核 CHECKED BY:	开发经理批准 APPROVED BY:
梁俊鹏	在系统上签	在系统上签	在系统上签

TCL

EN	Quick Start Guide
FR	Guide de Démarrage Rapide
DE	Schnellstart-Anleitung
IT	Guida rapida
PT	Guia de início rápido
ES	Guía de Inicio Rápido
SE	Snabbstartsguide
UA	Короткий посібник для початківців
CZ	Stručný návod k použití
SK	Stručná príručka
FI	Pikaopas
NO	Hurtigstartveiledning
DK	Quick Start Guide
EL	Οδηγός γρήγορης εκκίνησης
RO	Ghid de pornire rapidă
RU	Краткое руководство
KR	빠른 시작 가이드
JP	クイックスタートガイド
TR	Hızlı Başlangıç Kılavuzu
ID	Panduan Memulai Cepat
ARA	دليل البدء السريع
PL	Przewodnik szybkiego uruchomienia
NL	Snelle Starthandleiding
HU	Gyorsindítási útmutató
VN	Hướng dẫn bắt đầu nhanh

https://www.facebook.com/TCLElectronicsGlobal/

www.tcl.com

EN	Non Contractual Picture.
FR	Photo Non Contractuelle.
DE	Nicht-vertragliches Bild.
IT	Immagine non contrattuale.
PT	Imagem não contratual.
ES	Imagen No Contractual.
SE	Icke-kontraktuell bild.
UA	Зображення без контракту.
CZ	Nesmluvní obrázek
SK	Nesmluvný obrázek.
FI	Sopimukseen perustumaton kuva.
NO	Ikke kontraktsfestet bilde.
DK	Ikke-kontraktligt billede.
EL	Μη συμβατική εικόνα.
RO	Imagine necontractuală.
RU	Фото из руководства могут не соответствовать действительности.
KR	비계약 사진.
JP	製品の絵は参考用です.
TR	Sözleşme Dışı Resim.
ID	Gambar Non Kontrak.
ARA	صورة غير تعاقدية.
PL	Zdjęcia mogą różnić się od oryginału.
NL	Niet-contractueel beeld.
HU	Nem szerződéses kép.
VN	Hình ảnh không mang tính ràng buộc hợp đồng.

EN	What's in the box
FR	Contenu de la boîte
DE	Inhalt des Kartons
IT	Cosa contiene la confezione
PT	O que está na caixa
ES	Qué hay en la caja
SE	Vad finns i förpackningen
UA	Що входить до комплекту
CZ	Co je v krabici
SK	Čo je v krabici
FI	Mitä laatikossa on
NO	Hva som følger med i esken
DK	Hvad der er i kassen
EL	Τι περιέχει το κουτί
RO	Ce se află în cutie
RU	Комплектация
KR	상자 내용물
JP	内容物
TR	Kutunun içinde ne var
ID	Apa yang ada di dalam kotak
ARA	ما يوجد في العلبة
PL	Zawartość opakowania
NL	Wat zit er in de doos?
HU	Mi van a dobozban
VN	Trong hộp có gì

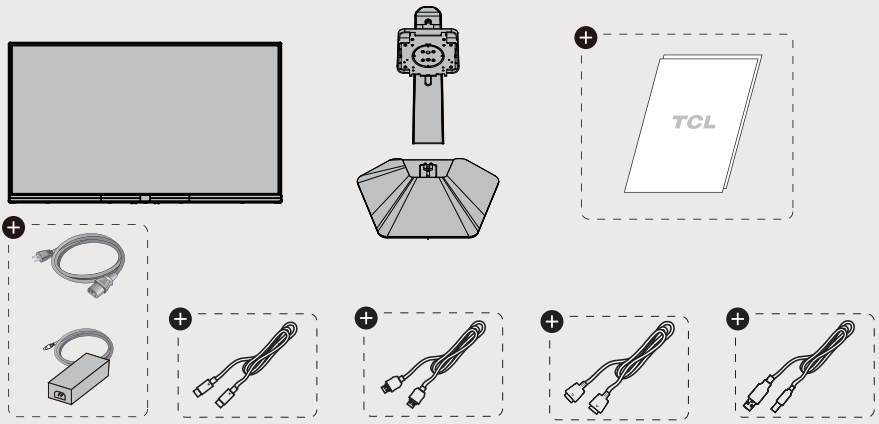

EN	Accessories may vary by country and model.
FR	Les accessoires peuvent varier selon le pays et le modèle.
DE	Das Zubehör kann je nach Land und Modell variieren.
IT	Gli accessori possono variare in base al paese e al modello.
PT	Os acessórios podem variar conforme o país e o modelo.
ES	Los accesorios pueden variar según el país y el modelo.
SE	Tillbehör kan variera beroende på land och modell.
UA	Аксесуари можуть відрізнятися залежно від країни та моделі.
CZ	Příslušenství se může lišit podle země a modelu.
SK	Príslušenstvo sa môže líšiť podľa krajiny a modelu.
FI	Lisävarusteet voivat vaihdella maan ja mallin mukaan.
NO	Tilbehør kan variere avhengig av land og modell.
DK	Tilbehør kan variere afhængigt af land og model.
EL	Τα αξεσουάρ ενδέχεται να διαφέρουν ανάλογα με τη χώρα και το μοντέλο.
RO	Accesoriul poate varia în funcție de țară și model.
RU	Комплектующие могут отличаться в зависимости от страны и.модели
KR	액세서리는 국가 및 모델별로 다를 수 있습니다.
JP	付属品は国やモデルによって異なる場合があります。
TR	Aksesuar ülkeye ve modele göre değişiklik gösterebilir.
ID	Aksesoris dapat bervariasi menurut negara dan model.
ARA	قد تختلف الملحقات بحسب البلد والطراز.
PL	Akcesoria mogą się różnić w zależności od kraju i modelu.
NL	Accessoires kunnen per land en model verschillen.
HU	A tartozékok országonként és modellenként eltérhetnek.
VN	Phụ kiện có thể thay đổi tùy theo quốc gia và kiểu máy.

1

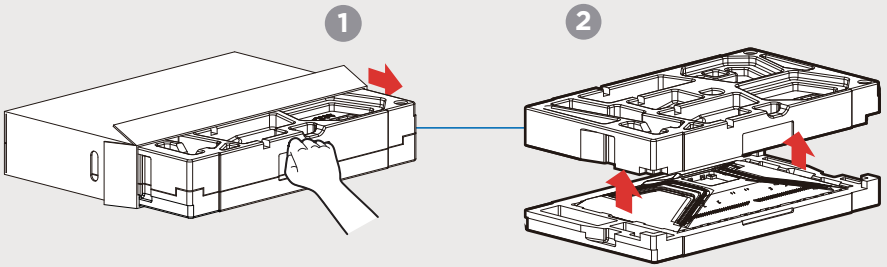

2

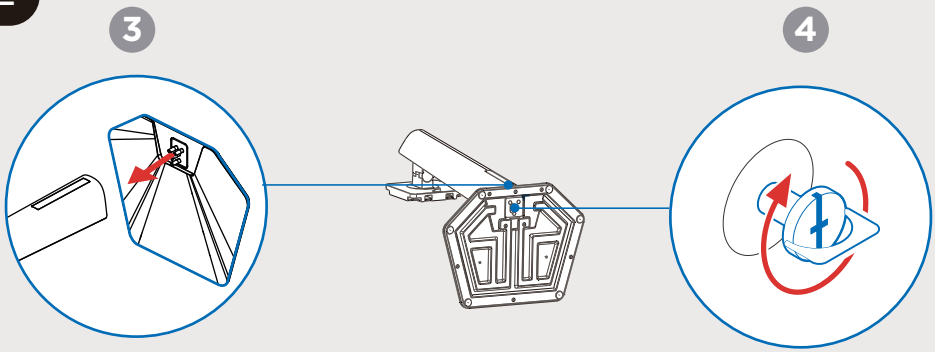

3

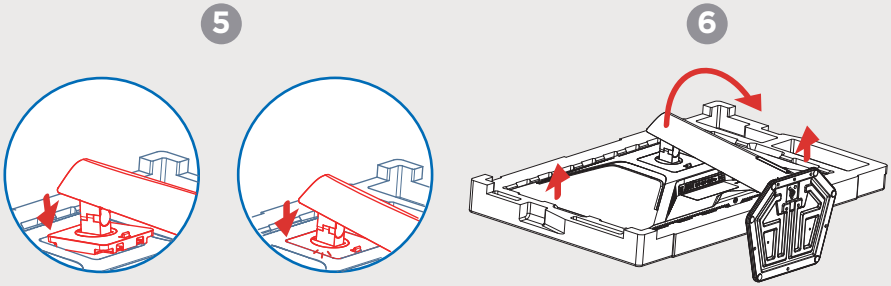

4

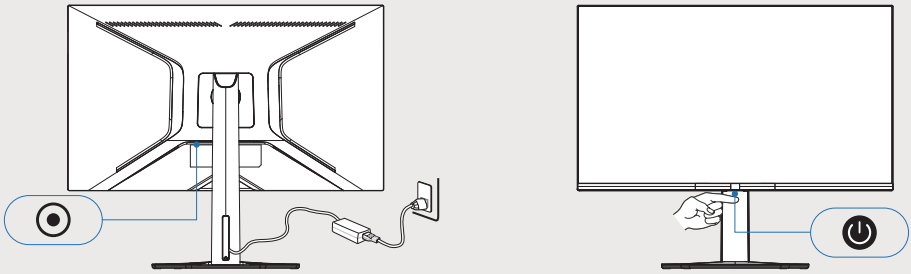

5

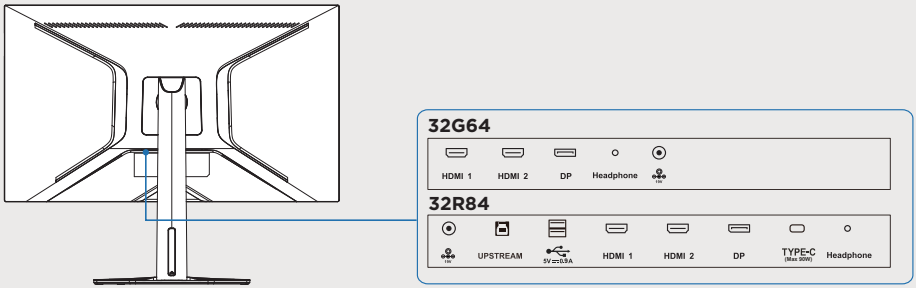
32G64
HDMI 1
HDMI 2
DP
Headphone
32R84
UPSTREAM
5V⎓0.9A
HDMI 1
HDMI 2
DP
TYPE-C
(Max 90W)
Headphone

6

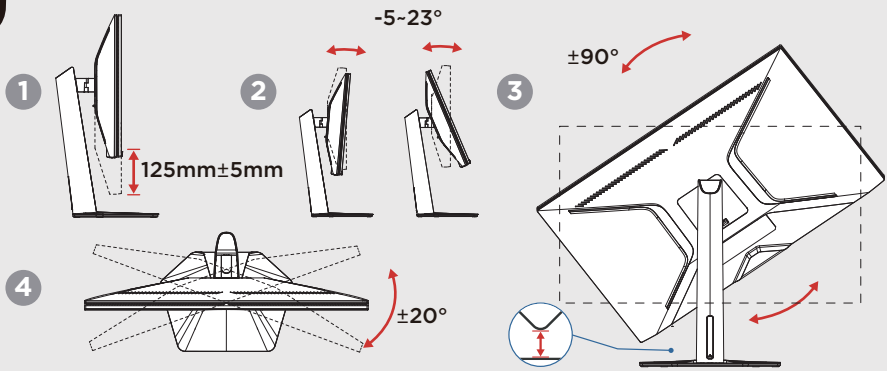
1
125mm±5mm
2
-5~23°
3
±90°
4
±20°

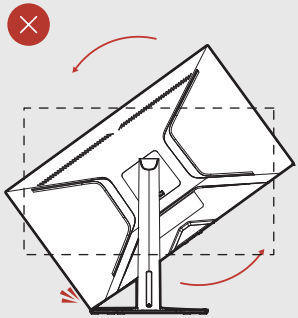

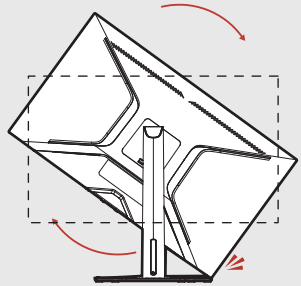

7

EN	Wall mounting	CZ	Montáž na stěnu	KR	벽면 장착
FR	Support mural	SK	Montáž na stenu	JP	壁掛け
DE	Wandhalterung	FI	Seinäkiinnike	TR	Duvar montajı
IT	Montaggio a parete	NO	Veggmontering	ID	Pemasangan dinding
PT	Suporte de parede	DK	Vægmontering	ARA	التثبيت على الحائط
ES	Montaje en pared	EL	Επιτοίχια τοποθέτηση	PL	Do montażu na ścianie
SE	Väggmontering	RO	Suport de perete	NL	Wandmontage
UA	Настінне кріплення	RU	Настенный монтаж	HU	Falra szerelhető
				VN	Gắn lên tường

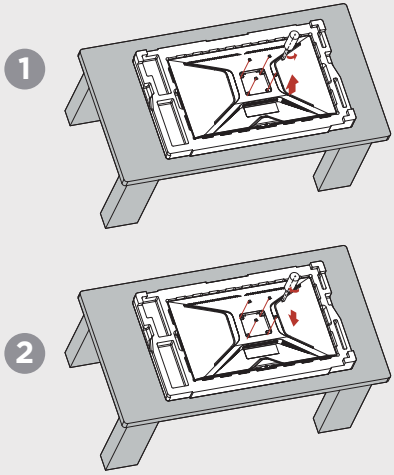

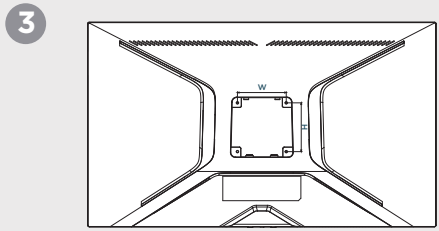

EN	W	H	VESA Screws	Torque
	100mm	100mm	M4x10mm-4pcs	< 1.2N.m
FR	W	H	Vis VESA	Couple
	100mm	100mm	M4x10mm-4pièces	< 1.2N.m
DE	W	H	VESA-Schrauben	Drehmoment
	100mm	100mm	M4x10mm-4stück	< 1.2N.m
IT	W	H	Viti VESA	Coppia
	100mm	100mm	M4x10mm-4pezzi	< 1.2N.m
PT	W	H	Parafusos VESA	Torque
	100mm	100mm	M4x10mm-4pcs	< 1.2N.m

ES	W	H	Tornillos VESA	Par de apriete
	100mm	100mm	M4x10mm-4Pieza	< 1.2N.m
SE	W	H	VESA skruvar	Vridmoment
	100mm	100mm	M4x10mm-4st	< 1.2N.m
UA	W	H	Гвинти VESA	Крутний момент
	100mm	100mm	M4x10mm-4шт	< 1.2N.m
CZ	W	H	Šrouby VESA	Utahovací moment
	100mm	100mm	M4x10mm-4ks	< 1.2N.m
SK	W	H	Skrutky VESA	Krútiaci moment
	100mm	100mm	M4x10mm-4ks	< 1.2N.m
FI	W	H	VESA-ruuvit	Vääntömomentti
	100mm	100mm	M4x10mm-4kpl	< 1.2N.m
NO	W	H	VESA-skruer	Dreiemoment
	100mm	100mm	M4x10mm-4stk	< 1.2N.m
DK	W	H	VESA-skruvar	Moment
	100mm	100mm	M4x10mm-4stk	< 1.2N.m
EL	W	H	Βίδες VESA	Ροπής
	100mm	100mm	M4x10mm-4τεμ	< 1.2N.m
RO	W	H	Șuruburi VESA	Cuplu de torsiune
	100mm	100mm	M4x10mm-4buc	< 1.2N.m
RU	W	H	Винты VESA	Крутящий момент
	100mm	100mm	M4x10mm-4шт	< 1.2N.m
KR	W	H	VESA 나사	Torque
	100mm	100mm	M4x10mm-4개	< 1.2N.m
JP	W	H	VESAネジ	トルク
	100mm	100mm	M4x10mm-4pc	< 1.2N.m
TR	W	H	VESA Vidaları	Tork
	100mm	100mm	M4x10mm-4adet	< 1.2N.m
ID	W	H	Sekrup VESA	Torsi
	100mm	100mm	M4x10mm-4buah	< 1.2N.m
ARA	W	H	براغي VESA	عزم الدوران
	100mm	100mm	M4x10mm-4 قطع	< 1.2N.m
PL	W	H	Śruby do montażu na ścianie	Moment obrotowy
	100mm	100mm	M4x10mm-4szt.	< 1.2N.m
NL	W	H	Wandmontageschroeven	Torsiekracht
	100mm	100mm	M4x10mm-4stuk	< 1.2N.m
HU	W	H	VESA-csavarok	Nyomaték
	100mm	100mm	M4x10mm-4db	< 1.2N.m
VN	W	H	Dai oc VESA	Mô-men xoắn
	100mm	100mm	M4x10mm-4pcs	< 1.2N.m

HDMI™
HIGH-DEFINITION MULTIMEDIA INTERFACE

The terms HDMI, HDMI High-Definition Multimedia Interface, HDMI trade dress and the HDMI Logos are trademarks or registered trademarks of HDMI Licensing Administrator, Inc.

Les termes HDMI, HDMI High-Definition Multimedia Interface, l'habillage commercial HDMI et les logos HDMI sont des marques commerciales ou des marques déposées de HDMI Licensing Administrator, Inc.

J0104-000932