Weissgauff

РУКОВОДСТВО ПО ЭКСПЛУАТАЦИИ

МОРОЗИЛЬНИК

WFH-550

Перед использованием внимательно прочтите и изучите данное руководство.
Соблюдайте правила техники безопасности при работе с устройством.

СОДЕРЖАНИЕ

ПРАВИЛА ТЕХНИКИ БЕЗОПАСНОСТИ	3
ОПИСАНИЕ УСТРОЙСТВА	6
ИНСТРУКЦИИ ПО УСТАНОВКЕ	7
ПОРЯДОК РАБОТЫ	10
СОВЕТЫ И РЕКОМЕНДАЦИИ	13
ЧИСТКА И ТЕХНИЧЕСКОЕ ОБСЛУЖИВАНИЕ	14
ПОИСК И УСТРАНЕНИЕ НЕИСПРАВНОСТЕЙ	16
УТИЛИЗАЦИЯ	18
ТЕХНИЧЕСКИЕ ХАРАКТЕРИСТИКИ	19

ПРАВИЛА ТЕХНИКИ БЕЗОПАСНОСТИ

- В настоящем руководстве по эксплуатации содержатся все основные сведения о вашем новом устройстве, инструкции по его установке, техническому обслуживанию и эксплуатации, а также способы поиска и устранения неисправностей. Обязательно внимательно прочтите это руководство, чтобы лучше понимать принципы безопасного использования вашего устройства, а также все его возможности и функции.



Любые работы по ремонту и техническому обслуживанию, для выполнения которых требуется вскрывать корпус устройства, представляют опасность и должны выполняться только авторизованными специалистами. Во избежание опасности поражения электрическим током ни в коем случае не пытайтесь ремонтировать свое устройство самостоятельно.

- Это устройство предназначено для использования в бытовых и аналогичных им условиях, например:
  - в кухонных зонах для персонала в магазинах, офисах и других производственных средах;
  - в загородных домах и клиентами в гостиницах, мотелях, гостевых домах и иных типах арендуемого жилья;
  - в предприятиях общественного питания и аналогичных заведениях, не связанных с розничной торговлей.
- Этот морозильник не предназначен для встраивания.
- Это устройство могут использовать дети в возрасте 8 лет и старше, лица со сниженными физическими, сенсорными или умственными способностями, а также лица, обладающие недостаточным опытом и знаниями, при условии, что они находятся под наблюдением или же получили все необходимые инструкции по безопасному использованию устройства и понимают возможные опасности.
- Дети в возрасте от 3 до 8 лет могут класть продукты в морозильник и доставать их из него только под наблюдением взрослых.
- Не позволяйте детям играть с морозильником, кнопками на панели управления или терморегулятором.
- Чистка и техническое обслуживание этого устройства могут выполняться детьми, но только под наблюдением взрослых.
- Ни в коем случае не касайтесь внутренних поверхностей морозильной камеры или замороженных продуктов внутри нее или сразу после извлечения из нее мокрыми или влажными руками, поскольку это может привести к повреждению кожи или холодовому ожогу.
- Не кладите в морозильник бутылки и банки с жидкостями, поскольку при замерзании жидкости они могут лопнуть.
- Не кладите в морозильник бутылки с газированными напитками.
- Фруктовый лед сразу после извлечения из морозильника может вызвать холодовой ожог полости рта и губ. Соблюдайте осторожность.
- Этот морозильник тяжелый. Соблюдайте осторожность при его перемещении.

- Не используйте для размораживания морозильника никакие электробытовые приборы, в том числе фены для волос или обогреватели.
- При низких температурах герметичность емкостей с горючими газами или жидкостями может быть нарушена. Поэтому не храните в морозильнике никакие емкости с горючими веществами, такие как аэрозольные баллоны, сменные картриджи для огнетушителей и т. д.



Не храните в морозильнике взрывоопасные вещества, например аэрозольные баллоны с легковоспламеняющимся пропеллентом.

- Вносить изменения в технические характеристики устройства или модифицировать его небезопасно.
- Не перекрывайте вентиляционные отверстия в корпусе устройства.
- Не используйте никакие механические приспособления или иные способы для ускорения процесса размораживания кроме тех, которые рекомендует изготовитель.
- Соблюдайте осторожность, чтобы не повредить контур циркуляции хладагента.
- Не используйте никакие электробытовые приборы внутри отсеков для хранения пищевых продуктов за исключением приборов, рекомендованных изготовителем.



При повреждении шнура электропитания во избежание возможной опасности он должен быть заменен изготовителем, представителем сервисной службы или иным лицом с аналогичными полномочиями и квалификациями.

- Если морозильник в течение длительного времени используется при температурах ниже минимально допустимой температуры эксплуатации с учетом его климатического класса, он может работать ненадежно. Например, продукты могут начать размораживаться или температура внутри морозильника будет повышаться.
- Если в вашей модели морозильника предусмотрены замки с ключами, ключи необходимо хранить в недоступном для детей месте. Ни в коем случае не оставляйте их рядом с морозильником, чтобы дети на оказались заперты внутри.
- При утилизации морозильника необходимо неукоснительно соблюдать правила утилизации хладагента и изолирующего газа, используемых в нем.
- При установке устройства соблюдайте осторожность, чтобы не повредить и не пережать шнур электропитания.
- Не размещайте позади морозильника переносные розетки или портативные источники питания.
- Это устройство должно быть обязательно заземлено.
- Шнур электропитания этого устройства имеет вилку, которую можно вставлять в стандартную бытовую розетку, параметры которой соответствуют значениям, приведенным на паспортной табличке.
- Если вилка не подходит для вашей розетки, ее можно отрезать и заменить. Правильно утилизируйте отрезанную вилку. Во избежание опасности поражения электрическим током ни в коем случае не вставляйте отрезанную вилку в розетку.
- Это устройство соответствует всем директивам ЕС по электробезопасности.

Экологическая безопасность

- В этом морозильнике вместо фреона используются экологически безопасные хладагент R600a и вспенивающий агент циклопентан, которые не приводят к разрушению озонового слоя и почти не оказывают никакого влияния на глобальное потепление. Поэтому этот морозильник можно считать экологически безопасным.
- Хладагент R600a огне- и взрывоопасен, но при нормальном использовании он находится внутри запаянных трубок внутри системы охлаждения. Однако в случае повреждения контура циркуляции хладагента он может вытечь наружу. В этом случае проследите, чтобы вблизи морозильника не оказалось источников открытого огня, и незамедлительно откройте окна для проветривания помещения.

Соблюдение следующих рекомендаций позволит избежать порчи продуктов питания, хранящихся в морозильнике.

Неукоснительно соблюдайте рекомендации относительно сроков хранения различных продуктов, приведенные на их упаковке.

- Если долго держать дверцу морозильника открытой, это может привести к значительному повышению температуры внутри него.
- Регулярно очищайте поверхности, которые могут контактировать с пищевыми продуктами, а также доступные элементы системы слива.
- Кладите сырые мясо и рыбу в морозильник в подходящих контейнерах или заворачивайте их в полиэтилен, чтобы они не касались других пищевых продуктов и не капали на них.
- Отсеки морозильника, помеченные четырьмя звездами, подходят не только для хранения уже замороженных продуктов, хранения и приготовления мороженого и замораживания кубиков льда, но и для замораживания свежих продуктов.
- Отсеки морозильника, помеченные одной, двумя или тремя звездами, не подходят для замораживания свежих продуктов.
- Если морозильник в течение длительного времени будет оставаться пустым, его необходимо выключить, разморозить, вымыть и высушить. Оставьте дверцы приоткрытыми, чтобы внутри морозильника не образовались плесень или неприятные запахи.

Благодаря многочисленным технологическим инновациям описание устройства в настоящем руководстве может не полностью соответствовать фактическим функциональным характеристикам вашего морозильника. Ориентируйтесь на фактический внешний вид и функциональные особенности своей модели.

ТРАНСПОРТИРОВКА И ХРАНЕНИЕ

Изделие необходимо транспортировать и хранить в оригинальной упаковке в соответствии с указанными на нем знаками по обращению. Будьте осторожны при погрузке, разгрузке и транспортировке. При транспортировке и хранении следует защитить изделие от воздействия атмосферных осадков и механических повреждений.

ОПИСАНИЕ УСТРОЙСТВА

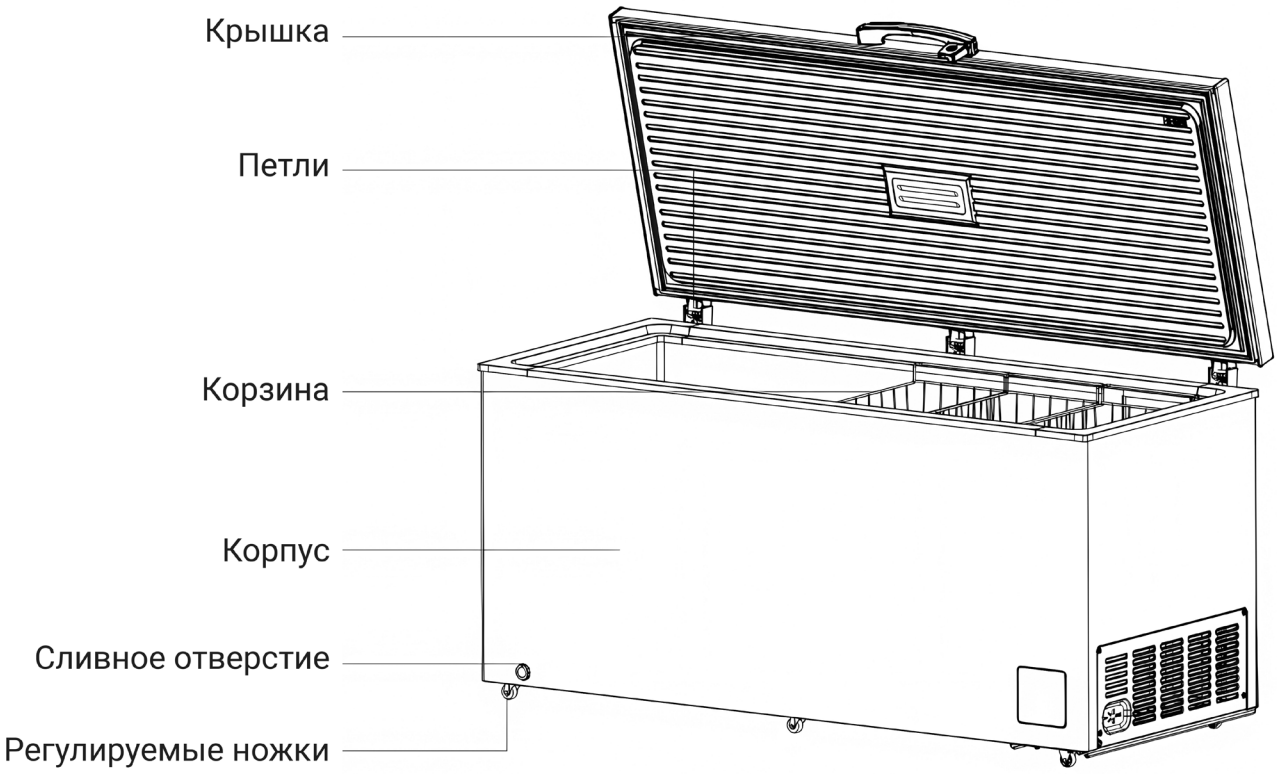

Все изображения в настоящем руководстве приведены только для справки. Ориентируйтесь на фактический внешний вид своего морозильника.

ПОДКЛЮЧЕНИЕ К СЕТИ ЭЛЕКТРОПИТАНИЯ

- Шнур электропитания этого устройства имеет вилку, которая подходит к стандартной сетевой розетке, что позволяет свести к минимуму опасность поражения электрическим током.
- Это устройство должно быть обязательно заземлено.
- Используйте для подключения морозильника к электросети стандартную заземленную сетевую розетку, параметры которой соответствуют значениям, приведенным на паспортной табличке и в технических характеристиках.
- Ни в коем случае не подключайте морозильник через инвертор.
- Закрепите шнур электропитания позади устройства. Проследите, чтобы он не свисал наружу и не лежал там, где об него можно легко споткнуться.
- При отключении морозильника от розетки ни в коем случае не тяните за шнур электропитания. Всегда беритесь только за корпус вилки и извлекайте ее из розетки, потянув по направлению к себе.
- Не подключайте морозильник через удлинитель. Если шнур электропитания слишком короткий, обратитесь к квалифицированному электрику или представителю сервисного центра для установки розетки рядом с морозильником. Использование удлинителя может привести к снижению эффективности работы морозильника.
- При неправильном подключении заземляющего контакта морозильника риск поражения электрическим током значительно повышается. В случае повреждения шнура электропитания обратитесь для его замены в авторизованный сервисный центр.

КЛИМАТИЧЕСКИЙ КЛАСС МОРОЗИЛЬНИКА

- Данные о климатическом классе морозильника приведены на паспортной табличке.
- Климатический класс указывает, при какой температуре окружающей среды (то есть при какой температуре воздуха в помещении, где установлен морозильник) морозильник будет работать оптимальным образом.

Климатический класс	Допустимая температура окружающей среды
SN	+10...+32 °C
N	+16...+32 °C
ST	+16...+38 °C
T	+16...+43 °C

- Принимая во внимание ограничения на температуру окружающей среды для различных климатических классов, а также тот факт, что на температуру внутри морозильника могут влиять место его установки, частота открывания дверцы и другие факторы, по возможности настраивайте температуру в морозильнике с учетом всех факторов.
- Если морозильник работает в условиях, которые не соответствуют его климатическому классу (то есть температура воздуха в помещении выходит за указанный диапазон температур), он не сможет поддерживать настроенную внутри него температуру.

ИНСТРУКЦИИ ПО ТРАНСПОРТИРОВКЕ

- При перевозке и перемещении морозильник необходимо размещать крышкой вверх. Следите, чтобы упаковка не оказалась повреждена во время транспортировки.
- Если во время транспортировки морозильник необходимо разместить на боку, поверните его на левый бок (если смотреть спереди) и после установки в рабочее положение не включайте его по меньшей мере в течение 4 часов, чтобы стабилизировать систему циркуляции хладагента.
- Несоблюдение этих инструкций может привести к повреждению морозильника. Изготовитель не несет ответственности за повреждения, возникшие в результате нарушения инструкций по транспортировке.
- Во время транспортировки защищайте морозильник от воздействия дождя, влаги и других атмосферных явлений.



Соблюдайте осторожность и старайтесь не касаться металлических трубок конденсатора на задней стенке морозильника, чтобы не травмировать пальцы и не повредить свое устройство.

ТРЕБОВАНИЯ К МЕСТУ УСТАНОВКИ

- Установите морозильник на устойчивую горизонтальную поверхность.
- Не устанавливайте морозильник в колонну ни на какие другие устройства и не ставьте на него никакие другие устройства.
- Ни в коем случае не садитесь и не вставайте на морозильник, поскольку он не рассчитан на такое использование. Вы можете травмироваться или повредить морозильник.
- Проследите, чтобы шнур электропитания не попал под морозильник во время или после его перемещения. В противном случае шнур может оказаться поврежден или даже перерезан.
- При установке морозильника соблюдайте осторожность, чтобы не повредить напольное покрытие, трубы, декоративное покрытие стен и т. д.
- Передвигая морозильник, не тяните за крышку или ручку.
- Не позволяйте детям играть с морозильником, садиться или вставать на него или нажимать какие-либо кнопки на панели управления. Наша компания снимает с тебя какую-либо ответственность за любые последствия, возникшие в результате несоблюдения приведенных в настоящем руководстве инструкций.
- Ни в коем случае не устанавливайте и не используйте морозильник на улице, а также в помещениях, где температура может опускаться ниже 10 °C.
- Обеспечьте защиту морозильника от влаги. Не устанавливайте его во влажных помещениях, чтобы избежать образования ржавчины на металлических деталях.
- Не допускайте попадания воды на морозильник. Она может повредить изоляцию проводов и привести к возникновению токов утечки.
- Если морозильник установлен в неотапливаемом помещении, например в гараже, в холодное время года на его внешних поверхностях может образовываться конденсат. Это нормальное явление, которое не является признаком неисправности. При появлении конденсата вытрите его сухой тряпкой.
- По возможности не устанавливайте морозильник рядом с плитами и батареями отопления, а также в месте, где на него могут попадать прямые солнечные лучи, чтобы не создавать избыточную нагрузку на компрессор.

- Если морозильник приходится установить рядом с источником тепла или холодильником, соблюдайте следующие требования к расстояниям до таких устройств:

Расстояние до плиты, варочной панели или духового шкафа	не менее 100 мм
Расстояние до радиатора или батареи отопления	не менее 300 мм
Расстояние до холодильника	не менее 100 мм

- Оставьте вокруг устройства достаточно свободного пространства для обеспечения беспрепятственной циркуляции воздуха. В идеале вокруг морозильника необходимо оставить зазоры не менее 100 мм, как показано на следующем изображении.

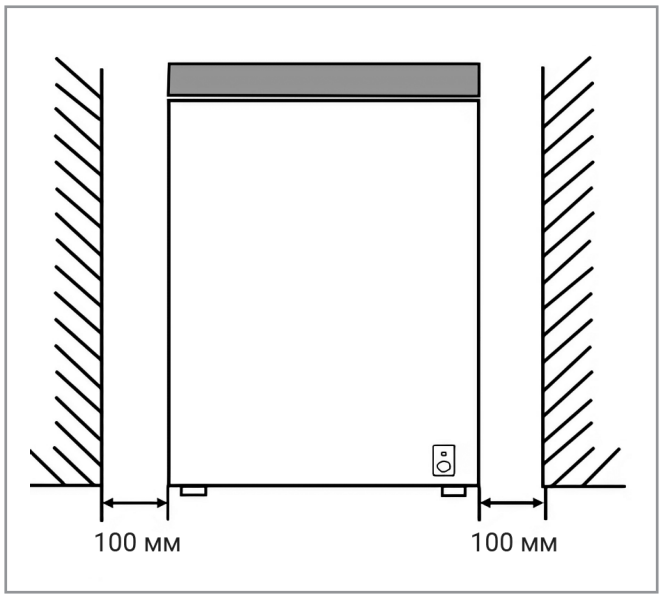

ПЕРЕД ПЕРВЫМ ИСПОЛЬЗОВАНИЕМ

- Не включайте морозильник сразу после завершения установки, подождите 1–2 часа.
- Убедитесь, что внутри морозильника отсутствует влага и что позади него обеспечено достаточно место для беспрепятственной циркуляции воздуха.
- Протрите морозильник изнутри в соответствии с инструкциями в главе «Чистка и техническое обслуживание».
- Включите морозильник, вставив вилку в розетку. Включается компрессор. На включение компрессора указывает характерный шум.
- Жидкость и газы внутри системы охлаждения также могут создавать шумы вне зависимости от того, работает компрессор или нет. Эти шумы не свидетельствуют о какой-либо неисправности.
- Прежде чем класть в морозильник замороженные продукты, откройте крышку и убедитесь, что температура опустилась до необходимого уровня.
- Не загружайте морозильник сразу после включения. Дождитесь, когда внутри него установится требуемая температура. Мы рекомендуем измерять температуру точным термометром.

ПОРЯДОК РАБОТЫ

ПАНЕЛЬ УПРАВЛЕНИЯ

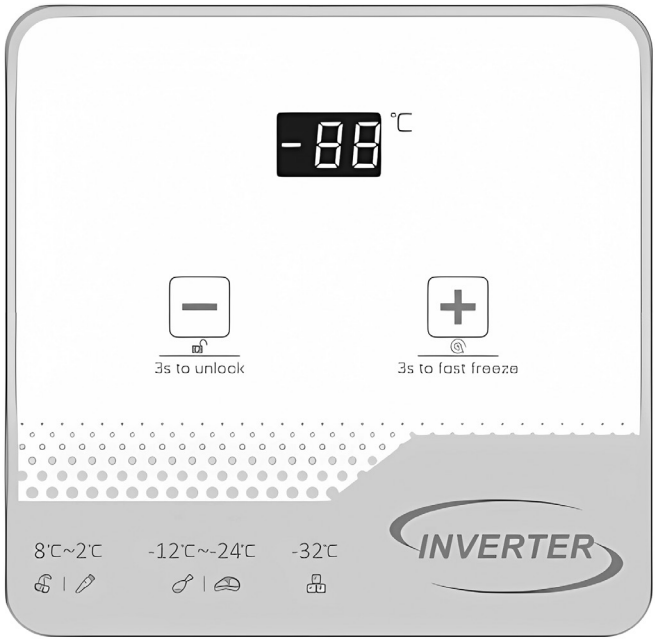

- При подаче напряжения на морозильник все светодиодные индикаторы и цифровой дисплей загораются на 2 секунды, после чего устанавливается стандартный режим отображения: настроенная температура и индикатор текущего режима работы.
- При первом включении на дисплее отображается температура «–18 °C» и горит индикатор режима морозильника (–12 °C~–24 °C).
- Подсветка цифрового дисплея гаснет автоматически, если вы не будете нажимать никакие кнопки в течение 3 минут, при этом все кнопки блокируются.
- Чтобы разблокировать панель управления, сначала нажмите любую кнопку, чтобы включить экран, а затем нажмите кнопку «—» и удерживайте ее 3 секунды, чтобы снять блокировку кнопок.

НАСТРОЙКА ТЕМПЕРАТУРЫ

- Чтобы изменить настроенную температуру, разблокируйте панель управления и один раз нажмите кнопку «+» или «–» для перехода в режим настройки. Значение температуры на дисплее начинает мигать, и его теперь можно изменить.
- При каждом последующем нажатии кнопок «+» и «—» температура увеличивается или уменьшается на 1 °C или же морозильник переходит в другой режим работы (см. подробнее в разделе «Режимы работы»).
- Настроенная температура подтверждается автоматически через 5 секунд после завершения настройки.

РЕЖИМЫ РАБОТЫ

- Морозильник может работать как в режиме морозильника, так и в режиме холодильника.
- Чтобы настроить режим холодильника, установите температуру в диапазоне от +2 до +8 °C. Чтобы настроить режим морозильника, установите температуру в диапазоне от –24 до –12 °C.
- Переключение между режимами холодильника и морозильника выполняется следующим образом:
  - Если установлена температура 2 °C, то при нажатии кнопки «—» устанавливается температура –12 °C.
  - Если установлена температура –24 °C, то при нажатии кнопки «—» устанавливается температура 8 °C.
  - Если установлена температура –12 °C, то при нажатии кнопки «+» устанавливается температура 2 °C.
  - Если установлена температура 8 °C, то при нажатии кнопки «+» устанавливается температура –24 °C.

РЕЖИМ СУПЕРЗАМОРОЗКИ

- В режиме суперзаморозки в морозильнике автоматически устанавливается температура –32 °C.
- Через 26 часов работы в этом режиме морозильник автоматически выходит из него. Режим суперзаморозки можно также в любой момент отключить вручную.
- Быстрое снижение температуры в морозильной камере позволяет лучше сохранить питательные вещества и свежесть продуктов во время замораживания.

Изменить температуру в морозильной камере в режиме суперзаморозки невозможно. На дисплее горит температура «–32 °C».

- Чтобы перейти в режим суперзаморозки или выйти из него, разблокируйте панель управления, а затем нажмите кнопку «+» и удерживайте ее в течение 3 секунд.
- Если до перехода в режим суперзаморозки устройство работало в режиме морозильника (то есть в нем была настроена минусовая температура), после выхода из режима суперзаморозки в нем восстанавливается ранее настроенная температура.
- Если же до перехода в режим суперзаморозки в устройстве была настроена температура выше нуля (то есть оно работало в режиме холодильника), после выхода из режима суперзаморозки в нем автоматически устанавливается температура –18 °C.

БЛОКИРОВКА ОТ ДЕТЕЙ

- При включении блокировки от детей изменить температуру или настроить какие-либо режимы в холодильнике невозможно.

Включение блокировки от детей

- Функция блокировки от детей включается автоматически, если в течение 3 минут не будет нажата никакая кнопка.

Снятие блокировки от детей

- Чтобы снять блокировку от детей, нажмите кнопку «–» и удерживайте ее в течение 3 секунд.

ФУНКЦИЯ ПАМЯТИ В СЛУЧАЕ ОТКЛЮЧЕНИЯ ЭЛЕКТРОПИТАНИЯ

- В случае отключения электропитания морозильник запоминает рабочее состояние на момент отключения и восстанавливает его после подачи напряжения.

ПЛАВНЫЙ СТАРТ

- В случае кратковременного отключения электропитания (менее чем на 5 минут) компрессор не включается незамедлительно после подачи напряжения на морозильник для защиты его от повреждения.

КОДЫ ОШИБОК

- Если на дисплее отображается код ошибки, значит, в работе морозильника возникли какие-то неполадки. Например, код ошибки E0 означает, что неисправен датчик температуры. При появлении любого кода ошибки обратитесь в сервисный центр.

Ни в коем случае не пытайтесь вскрывать корпус морозильника или ремонтировать его самостоятельно.

ПРЕДУПРЕЖДЕНИЕ О ВЫСОКОЙ ТЕМПЕРАТУРЕ

- Если через 24 часа после подачи напряжения на морозильник температура внутри него все еще на 12 °C превышает настроенную температуру, отображается код ошибки HH. Этот код ошибки можно отключить на 10 секунд, нажав любую кнопку, однако состояние ошибки будет сохраняться, пока разница между настроенной и фактической температурами не станет меньше 12 °C.
- В силу особенностей конструкции морозильника температура внутри камеры может незначительно отличаться от настроенной. Это не является ошибкой и не влияет на эксплуатацию вашего устройства.

ПРАВИЛА ХРАНЕНИЯ ЗАМОРОЖЕННЫХ ПРОДУКТОВ

- Храните приобретенные в магазине замороженные продукты в строгом соответствии с инструкциями их изготовителя.
- Чтобы замороженные продукты не потеряли свою пищевую ценность и не испортились, соблюдайте следующие правила:
  - кладите упаковки с замороженными продуктами в морозильник как можно быстрее после их приобретения;
  - не превышайте сроки хранения продуктов, указанные на упаковке.

ЗАМОРАЖИВАНИЕ СВЕЖИХ ПРОДУКТОВ

- Кладите свежие продукты для замораживания рядом с боковыми стенками, чтобы ускорить процесс замораживания. По возможности не кладите их вплотную к уже замороженным продуктам.
- Не превышайте максимальную загрузку морозильника. Не замораживайте в морозильнике сразу много свежих продуктов за раз.
- Чтобы наилучшим образом сохранить качество продуктов, они должны как можно быстрее заморозиться насквозь.
- Тщательно следите, чтобы свежие продукты не лежали вперемешку с уже замороженными.

ОТКЛЮЧЕНИЕ ЭЛЕКТРОЭНЕРГИИ

- В случае отключения электроснабжения не открывайте крышку морозильника.
- Если перерыв в подаче напряжения не превышает 20 часов, он не повлияет на хранящиеся в морозильнике продукты.
- В случае более длительного отключения следует проверить все продукты и немедленно их употребить или приготовить, а затем повторно заморозить.

СОВЕТЫ И РЕКОМЕНДАЦИИ

- Чтобы разморозить продукты из морозильника, их можно переложить в холодильник или же разморозить в микроволновой печи, выбрав подходящий для размораживания режим.
- Всегда держите крышку морозильника полностью закрытой.
- Перед приготовлением всегда полностью размораживайте замороженное мясо.
- Закрывайте крышку морозильника с осторожностью.
- Регулярно проверяйте продукты, хранящиеся в морозильнике.
- Регулярно очищайте и размораживайте морозильник (см. главу «Чистка и техническое обслуживание»).
- Не храните продукты в морозильнике слишком долго и ни в коем случае не превышайте указанный на упаковке срок хранения.
- Храните покупные замороженные продукты в строгом соответствии с инструкциями по их хранению на упаковке.
- Для замораживания выбирайте высококачественные свежие продукты и тщательно их очищайте перед заморозкой.
- Разделяйте продукты на небольшие порции, чтобы ускорить процесс замораживания.
- Заворачивайте все продукты в алюминиевую фольгу или качественные полиэтиленовые пакеты, подходящие для длительного хранения в морозильной камере.
- Заворачивайте также приобретенные в магазине замороженные продукты и без промедления перекладывайте их в морозильник.
- Храните мелкие упаковки с продуктами в корзине.
- Извлекайте мороженое из морозильника за 10–20 минут до подачи к столу.
- Ни в коем случае не держите крышку морозильника открытой в течение длительного времени. Это повысит потребление электроэнергии и приведет к более быстрому образованию льда и инея на внутренних поверхностях морозильника.
- Не используйте для удаления льда и инея никакие заостренные предметы или предметы с острым лезвием, такие как ножи.
- Не кладите в морозильник горячие продукты. Дождитесь их остывания до комнатной температуры.
- Не кладите в морозильник бутылки с жидкостями или закрытые банки с газированным напитками. Они могут взорваться.
- Ни в коем случае не храните в морозильнике никакие ядовитые или опасные вещества. Он предназначен исключительно для хранения съедобных продуктов питания.
- Не употребляйте мороженое или лед в пищу непосредственно из морозильника. В противном случае вы можете повредить кожу на губах.
- Не замораживайте в морозильнике газированные напитки.
- Не замораживайте повторно размороженные продукты. После размораживания продукты следует употребить в пищу в течение суток либо их можно приготовить и заморозить в приготовленном виде.
- Не доставайте продукты из морозильника мокрыми или влажными руками.
- Не закрывайте крышку морозильника с силой, чтобы не повредить морозильник.

ЧИСТКА И ТЕХНИЧЕСКОЕ ОБСЛУЖИВАНИЕ

- Перед выполнением работ по очистке рекомендуется извлечь вилку из розетки или иным образом отключить подачу напряжения на морозильник.
- Ни в коем случае не используйте для очистки острые инструменты, жесткие мочалки или губки, полироль, мыло, а также бытовые чистящие или моющие средства.
- Протрите корпус влажной тряпкой, смоченной в теплой воде, а затем вытрите его насухо.
- Для очистки морозильника изнутри используйте раствор пищевой соды (1 чайная ложка соды на пол-литра воды). Смочите в этом растворе тряпку, как следует ее выжмите и протрите все внутренние поверхности.
- Нарастающие на стенках лед и иней следует удалять регулярно пластмассовым скребком, который можно приобрести отдельно. При образовании толстого слоя льда на стенках морозильника его производительность снижается.
- Если вы не планируете использовать морозильник в течение длительного времени, достаньте из него все продукты, выключите его и выполните очистку. Оставьте крышку приоткрытой.
- Регулярно проверяйте и очищайте уплотнитель крышки: он должен оставаться чистым, и на нем не должно быть никаких фрагментов пищи.

Во избежание образования ржавчины протирайте решетку компрессора только сухой тряпкой.
Не смачивайте тряпку водой.

РАЗМОРАЖИВАНИЕ

- Размораживайте морозильник дважды в год или чаще, если толщина слоя инея достигает примерно 7 мм.
- За 6 часов до начала размораживания переведите терморегулятор в положение «7», чтобы максимально охладить продукты перед их извлечением из морозильника.
- Достаньте все продукты из морозильника, заверните их в несколько слоев газеты и положите в прохладное место (в холодильник или холодную кладовую).
- Достаньте из морозильника корзину и оставьте крышку открытой.
- На дне морозильника имеется сливное отверстие. Перед началом размораживания извлеките из него резиновую заглушку, чтобы талая вода вытекала через это отверстие и выводилась наружу через сливную трубку.

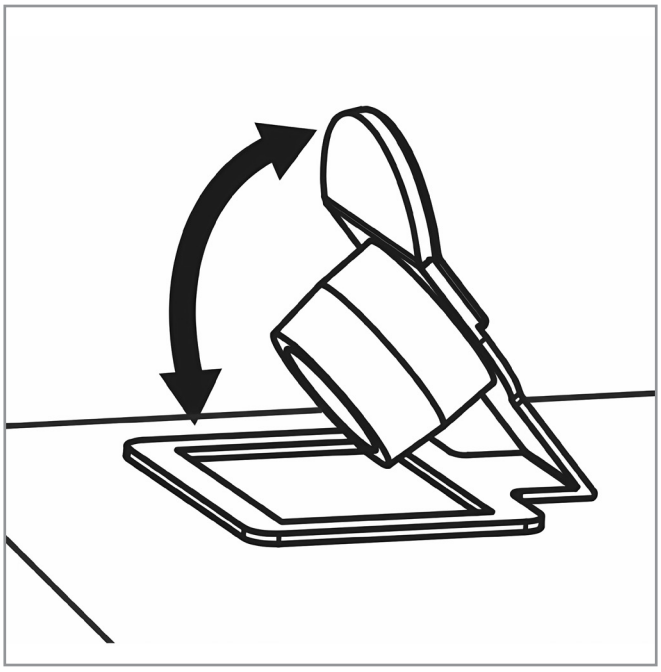

- Выдвините сливную трубку на 20–25 мм, чтобы было видно отверстие для воды.

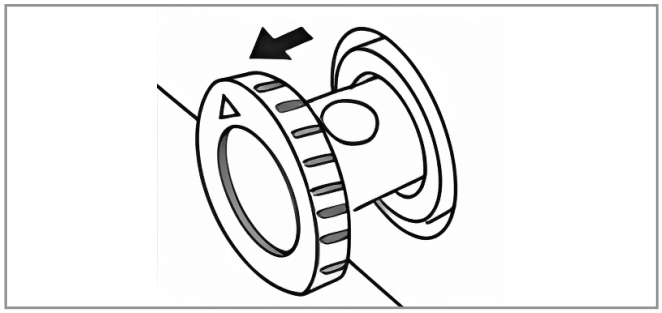

- Поверните сливную трубку по часовой стрелке таким образом, чтобы стрелка на ней смотрела вниз. Подставьте под отверстие емкость, в которую будет сливаться вода.

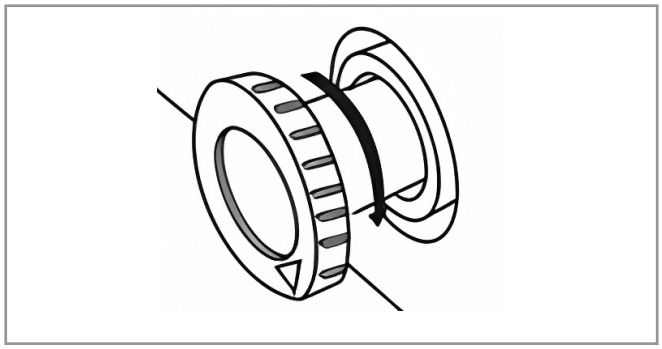

- Чтобы начать размораживание, извлеките вилку морозильника из розетки или же иным способом отключите подачу напряжения на морозильник.
- Для ускорения процесса размораживания внутрь морозильника можно осторожно поставить несколько емкостей с горячей водой.

Ни в коем случае не используйте для размораживания фен, электрический обогреватель или иные подобные устройства.
Кроме того, не используйте для удаления льда и инея никакие заостренные предметы или предметы с острым лезвием, например ножи.

- По завершении размораживания убедитесь, что из трубки больше не выливается вода, а затем верните ее на место и поверните таким образом, чтобы стрелка смотрела вверх.

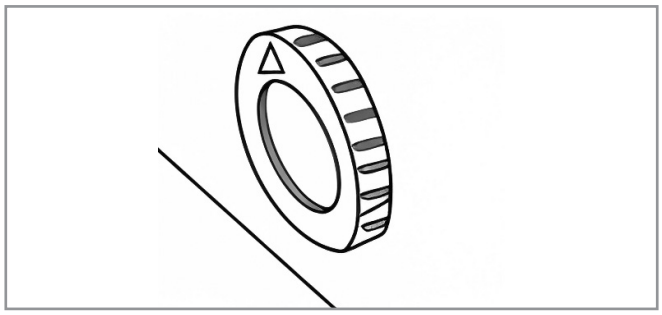

- Затем тщательно вытрите все внутренние поверхности насухо и закройте сливное отверстие затычкой.
- Подключите морозильник к электросети, включите режим суперзаморозки приблизительно на 3 часа, а затем верните продукты в морозильник.
- Не используйте для удаления льда и инея никакие заостренные предметы или предметы с острым лезвием, например ножи.

Ни в коем случае не используйте для размораживания фен, электрический обогреватель или иные подобные устройства.

ЗАМЕНА ЛАМПЫ

- Для подсветки камеры морозильника используется светодиодная лампа, которую отличает низкое потребление электроэнергии и длительный срок службы.
- Если лампа не горит, обратитесь в сервисный центр.

Замена лампы должна выполняться только квалифицированным специалистом сервисного центра.

ПОИСК И УСТРАНЕНИЕ НЕИСПРАВНОСТЕЙ

В работе морозильника могут возникать отдельные небольшие проблемы, которые можно попробовать устранить самостоятельно, не обращаясь для этого в сервисный центр. При возникновении проблем выполните следующие несложные проверки.

Проблема	Причины и способ устранения
Морозильник не включается.	• Убедитесь, что вилка вставлена в розетку. • Возможно, произошло отключение электроснабжения, сработал автоматический выключатель или не работает розетка.
На раме и уплотнителе морозильника образуется конденсат.	• Конденсат может образовываться при повышении влажности воздуха. Это нормальное явление, которое не влияет на работу морозильника. Просто вытрите конденсат сухой тряпкой.
Внутри морозильника неприятно пахнет.	• Запахи вспенивающего агента или пластмассы внутри нового морозильника являются нормальным явлением. Через некоторое время эти запахи пропадут. • Проверьте, возможно, какие-то продукты внутри морозильника испортились. Выбросите испортившиеся продукты. • Вымойте морозильник изнутри.
Температура внутри морозильника не соответствует настройкам (слишком высокая или слишком низкая).	• Убедитесь, что температура окружающей среды соответствует климатическому классу морозильника. Не используйте морозильник при температуре ниже 10 °C: он может работать некорректно или даже перестать включаться. • Не кладите в морозильник горячие продукты, остудите их до комнатной температуры. • Не кладите неохлажденные продукты вплотную к датчику температуры, в этом случае он может работать некорректно. • Проверьте уплотнитель. Со временем он может затвердеть и потерять свою форму под воздействием низких температур внутри морозильника. Если такое произошло, нагрейте уплотнитель феном и придайте ему правильную форму, чтобы уплотнитель плотно прилегал к корпусу.
Лед на внутренних стенках морозильника нарастает слишком быстро.	• Такое может происходить, если вы кладете в морозильник продукты во влажной упаковке. Вытирайте упаковку насухо. • Не открывайте крышку морозильника слишком часто и не держите ее открытой слишком долго. • Крышка морозильника была неплотно закрыта.

Проблема	Причины и способ устранения
Морозильник плохо охлаждает.	• Вы установили слишком высокую температуру. • Вы слишком часто открываете крышку морозильника и держите ее открытой слишком долго. • Крышка морозильника была неплотно закрыта. • При установке морозильника вы не оставили необходимые зазоры вокруг него. • Холодильник стоит слишком близко к источникам тепла или на него попадают прямые солнечные лучи. • Продукты лежат в морозильнике слишком близко друг к другу, поэтому внутри него отсутствует необходимая циркуляция воздуха.
Слишком низкая температура внутри морозильника.	• Измените температурный режим в соответствии с инструкциями в главе «Порядок работы».
Компрессор работает очень долго.	• Компрессор может работать дольше обычного в следующих ситуациях: – Вы настроили слишком низкую температуру. – Вы положили в морозильник одновременно слишком много неохлажденных продуктов. – На стенках морозильника образовался слишком толстый слой льда и инея. – В помещении слишком тепло. – Вы слишком часто открываете крышку морозильника и держите ее открытой слишком долго. – Вы недавно включили морозильник после установки или длительного перерыва в работе.
Корпус морозильника нагревается.	• Это нормальное явление, особенно летом в жару. Отвод тепла от морозильника происходит в том числе через корпус.
Во время работы морозильника возникают разные шумы.	• Во время работы могут возникать следующие шумы, которые не свидетельствуют о каких-либо проблемах: – Шум работы компрессора. – Журчание при движении хладагента по трубкам внутри корпуса морозильника. – Щелчки перед включением компрессора. • Примите необходимые меры, если шумы возникли по следующим причинам: – Морозильник стоит неровно. – Морозильник касается стены или предметов мебели.

Если вам не удалось устранить проблему, ни в коем случае не пытайтесь ремонтировать морозильник самостоятельно. Обратитесь для проведения диагностики и ремонта в авторизованный сервисный центр.

УТИЛИЗАЦИЯ

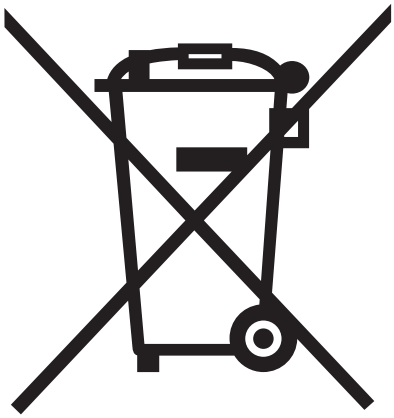

ПРАВИЛЬНАЯ УТИЛИЗАЦИЯ УСТРОЙСТВА

Эта маркировка указывает, что по истечении срока службы данное устройство не подлежит утилизации вместе с другими бытовыми отходами. Чтобы предотвратить возможный вред для окружающей среды и здоровья людей в результате неконтролируемой утилизации отходов, утилизируйте это устройство ответственно, способствуя таким образом экологически безопасному повторному использованию материальных ресурсов.

Для утилизации отвезите морозильник в пункт раздельного сбора отходов электронного оборудования или обратитесь в магазин, где вы его приобрели. Продавец, возможно, сможет транспортировать морозильник для его экологически безопасной переработки.

Хладагент и циклопентан, используемый в морозильнике в качестве вспенивающего агента, взрыво- и огнеопасны. Поэтому утилизацией морозильника должна заниматься специализированная служба, сотрудники которой обладают всеми необходимыми для этого навыками. Для предотвращения вреда для окружающей среды и иного возможного ущерба морозильник ни в коем случае нельзя утилизировать путем сжигания.

Для обеспечения безопасности детей перед утилизацией этого устройства отрежьте шнур электропитания как можно ближе к корпусу. Кроме того, снимите крышку или хотя бы уплотнитель, чтобы дети не закрылись внутри.

УТИЛИЗАЦИЯ УПАКОВОЧНЫХ МАТЕРИАЛОВ

Упаковка предназначена для защиты устройства от повреждений во время транспортировки. Она произведена из пригодных для переработки материалов в соответствии с государственными нормативами по охране окружающей среды. Не утилизируйте упаковочные материалы вместе с обычными бытовыми отходами, а сдайте их в пункт раздельного сбора мусора, адрес которого можно узнать в местных органах власти. Вторичное использование упаковочных материалов позволяет снизить использование сырья в производственном процессе и объем отходов, свозимых на мусорные полигоны.

ТЕХНИЧЕСКИЕ ХАРАКТЕРИСТИКИ

Название модели	**WFH-550**
Климатический класс	SN/N/ST/T
Общий полезный объем	550 л
Класс энергоэффективности	A+
Номинальное напряжение	220–240 В
Номинальная частота	50 Гц
Номинальная сила тока	1,65 А
Мощность замораживания	24 кг/сутки
Хладагент	R600a
Количество хладагента	125 г
Номинальная мощность	125 Вт
Уровень шума	45 дБА
Потребление электроэнергии	372 кВт·ч/год
Габариты (ШхГхВ)	1650 x 735 x 843 (мм)
Вес нетто/брутто	67/76 кг