EN
RU
KK

beko

Refrigerator / User Manual

Морозильная камера/ Руководство по эксплуатации

Тоңазытқыш / Пайдаланушы нұсқаулығы

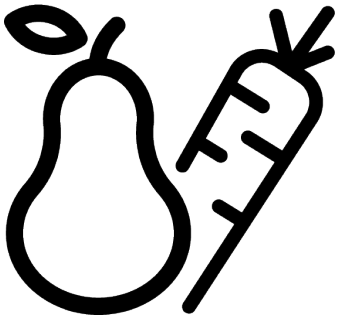

B1RFSE652W

11 5943 0480/ EN RU KK / AB/ 1/16/2026 9:44 AM
7266940513

CE EAC

ҚАЙТА ӨҢДЕЛГЕН ЖӘНЕ ҚАЙТА ӨҢДЕУГЕ БОЛАТЫН ҚАҒАЗ

ПЕРЕРАБОТАННАЯ И ПЕРЕРАБАТЫВАЕМАЯ БУМАГА

RECYCLED & RECYCLABLE PAPER

Please read this manual first!

Our valued customer,

Thank you for choosing Beko product. We want you to get the best results from your product, which is manufactured with high quality and technology. To do this, please read this entire manual and the other documents provided carefully before using the product. Follow all the information and warnings in the user manual. This will protect you and your product from potential hazards. Keep the user manual. If you give the product to someone else, include the user manual with it.

The following symbols appear in the user manual and on the product:



Read the user manual.



Hazard that may result in death or injury.

EN

Table of Contents

1 Safety Instructions 4

1.1 Intention of Use 4
1.2 Safety of Children, Vulnerable Persons and Pets 4
1.3 Electrical Safety 5
1.4 Handling Safety 6
1.5 Installation Safety 6
1.6 Operational Safety 9
1.7 Food Storage Safety 12
1.8 Maintenance and Cleaning Safety 12
1.9 Disposal of the Old Product 13

2 Environmental Instructions 14

2.1 Compliance with the WEEE Directive and Disposing of the Waste Product 14

3 Your Freezer 15

4 Installation 15

4.1 Right Place For Installation 15
4.2 Adjusting the Legs 15
4.3 Hot Surface Warning 16

5 Changing Door Direction 16

6 Preparation 16

6.1 What To Do For Energy Saving 16
6.2 First Use 16
6.3 Climate Class and Definitions 17

7 Operating the Product 17

8 Use of Your Appliance 17

8.1 Adjusting the Operating Temperature 17
8.2 Freezing Fresh Foods 18

9 Maintenance and Cleaning 22

10 Troubleshooting 22

1 Safety Instructions

- This section includes the safety instructions necessary to prevent the risk of personal injury or material damage.
- Our company shall not be held responsible for damages that may occur if these instructions are not observed.
- Always have installation and repair operations performed by manufacturer, authorized service or a person who will be described by importer company.
- Use original spare parts and accessories only.
- Do not repair or replace any component of the product unless it is clearly specified in the user manual.
- Do not perform any modifications on the product.

1.1 Intention of Use

- This product is not suitable for commercial use and should not be used for a purpose other than its intended use.
- This product is intended for operating interiors, such as households or similar.

For example;

In the staff kitchens of the stores, offices and other working environments,

In farm houses,

In the units of hotels, motels or other resting facilities that are used by the customers,

In hostels, or similar environments,

In catering services and similar non-retail applications.

- This product shall not be used in open or enclosed external environments such as vessels, camper vans, balconies or terraces. Exposing the product to rain, snow, sunlight and wind may cause risk of fire.

1.2 Safety of Children, Vulnerable Persons and Pets

- This product may be used by children aged 8 years and older and persons with underdeveloped physical, sensory or mental capabilities or lack of experience and knowledge if they are being supervised or have been given instruction concerning use of the appliance in a safe way and the hazards involved.

- Children between 3 and 8 years are allowed to put and take out food into/from the cooler product.
- Children and pets must not play with, climb on, or get inside the product.
- Children and pets must be kept away from the cabin area (compressor) where electrical parts are located.
- Cleaning and user maintenance must not be performed by children unless there is someone overseeing them.
- Keep the packaging materials away from children. Risk of injury and suffocation.
- If there is a lock available on the product's door, keep the key out of children's reach.

⚠ 1.3 Electrical Safety

- The product shall not be plugged into the outlet during installation, maintenance, cleaning, repair, and transportation operations.
- If the power cable is damaged, it must be replaced by the person sent by the manufacturer, authorized service provider or the importer to prevent any potential danger.
- Do not tuck the power cable under the product or to the rear of the product. Do not put heavy items on the power cable. The power cable should not be bent, crushed, and come into contact with any heat source.
- Use an original cable only. Do not use cut or damaged cables.
- Do not use an extension cord, multi-plug or adaptor to operate your product.
- Portable multi-plugs or portable power supplies may overheat and cause fire. Thus, do not have a multi-plug, portable power sources behind or in the vicinity of the product.
- Before plugging the product into the power source, please remove the power cable from the condenser hook (if available) during the installation.
- The user should not be able to reach the electrical parts after installation.
- Do not plug the product's power cord in a loose or damaged power outlet. These types of connections may overheat and cause fire.
- The plug shall be easily accessible. If this is not possible, a mechanism that meets the electrical legislation and that disconnects all terminals from

the mains (fuse, switch, main switch, etc.) shall be available on the electrical installation.
- The product must not be operated with an external switching device such as a timer, or a remote controlled system.
- Do not use the product when your feet are bare or your body is wet.
- Do not touch the plug with wet hands.
- When unplugging the appliance, don't hold the power cable, but the plug.
- Make sure that the plug is not wet, dirty or dusty.
- Do not ever connect your product to power saving devices. These systems are harmful for the product.

1.4 Handling Safety

- Make sure to unplug the appliance before carrying the product.
- This product is heavy, do not handle it by yourself. Injuries may occur if the product falls on you. Do not bump into places or drop the product while transporting it.
- Always close the doors and do not hold the product by its doors while transporting it.
- Be careful not to damage the cooling system and the pipes while handling the product. Do not operate the product if the pipes are damaged, and contact an authorized service.

1.5 Installation Safety

- To prepare the product for use, see the information in the user and installation manual and make sure the electric and water utilities are as required. If not, call a qualified electrician and plumber to arrange the utilities as necessary.
- **Failure to do so may result in electric shock, fire, problems with the product, or injury.**
- Before starting the installation, switch off the fuse to de-energise the power line to which the product is connected.
- The product should be installed by two or more people. Use protective gloves while removing the product from the packaging and installation.
- This product is designed for use at a maximum altitude of 2000 metres above sea level.
- Keep children away from installation area.

- Check for any damage on the product before installing it. Do not have the product installed if it is damaged.
- Always use personal protective equipment (gloves, etc.) during product installation, maintenance and repair. Risk of injury.
- Do not install or leave the product in places where it may be exposed to external ambient temperatures.
- Place the product on a clean, level and hard surface and balance it with the adjustable legs (by rotating the front feet to the right or left). Otherwise, the refrigerator may tip over and cause injuries.
- Proceed with care to prevent causing any damage to the floors (tiling etc.) while moving the product. Install the product on a floor, or provide sufficient support depending on the size, weight and the use-case of the product. Ensure that the product is not near a heat source, and all four feet are stable and leaning against the floor. Install the product as necessary, and ensure that it is horizontal, using a bubble level. To ensure the complete efficiency of the refrigerant circuit, wait for at least two hours before operating the product.
- The product shall be installed in a dry and ventilated environment. Do not keep carpets, rugs or similar covers under the product. This may cause risk of fire as a result of inadequate ventilation!
- Do not block or cover ventilation holes. Otherwise, power consumption increases and your product may be damaged.
- Leave sufficient space by the sides and above to ensure adequate ventilation. The gap between the back panel and the wall behind the product must be a minimum of 50mm in order to prevent hot surfaces. Reducing this distance may increase the energy consumption of product.
- When placing the product, make sure that the supply cable is not damaged or pinched.
- The product must not be connected to supply systems and power sources which may cause sudden voltage changes (i.e. a portable solar-energy power source). Otherwise, damage to your product may occur as a result of the abrupt voltage fluctuations!
- The more refrigerant a refrigerator contains, the bigger its installation room shall be. In very

small rooms, a flammable gas-air mixture may occur in case of a gas leak in the cooling system. At least 1 m³ of volume is required for each 8 grams of refrigerant. The amount of the refrigerant available in your product is specified in the Type Label.

- The product must never be placed in such a way that power cables, the metal hose of the gas stove, metal gas or water pipes come into contact with the product's rear wall (or the condenser).
- The installation place of the product must not be exposed to direct sunlight and it shall not be in the vicinity of a heat source such as stoves, radiators, etc. If you cannot prevent installation of the product in the vicinity of a heat source, use a suitable insulation plate and make sure the minimum distance to the heat source is as specified below:
  - At least 30 cm away from heat sources such as stoves, ovens, heating units and heaters, etc.,
  - And at least 5 cm away from electrical ovens.
- Your product has the protection class of I.
- Plug the product in a grounded socket that conforms with the Voltage, Current and Frequency values specified in the type label. The socket must have a 10A – 16A fuse. Our firm will not assume responsibility for any damages due to usage without earthing and without power connection in compliance with local and national regulations.
- The product's power cable must be unplugged during installation. Otherwise, risk of electric shock and injury may occur!
- Do not plug the product to loose, broken, dirty, greasy sockets or sockets that have come out of their seats or sockets with a risk of water contact. These types of connections may overheat and cause fire..
- Place the power cable and hoses (if any) of the product so that they shall not cause a risk of tripping over.
- Penetration of humidity and liquid to live parts or to the power cord may cause short circuit. Thus, do not use the product in humid environments or in areas where water may splash (e.g. garage, laun-

dry room, etc.) If the refrigerator is wet by water, unplug it and contact an authorized service.
- Do not ever connect your refrigerator to power saving devices. These systems are harmful for the product.
- There is a risk of contact with electrical parts when removing the electronic board cover and the compressor rear cover (if fitted). Do not remove the electronic board cover and the compressor rear cover (if fitted). There is a risk of electrocution!

1.6 Operational Safety

- Do not ever use chemical solvents on the product. These materials contain an explosion risk.
- In case of a failure of the product, unplug it (or de-energise the fuse to which it is connected), and do not operate until it is repaired by the authorized service. There is a risk of electric shock!
- Do not place flames (lighted candle, cigarette, etc.) or heat sources (iron, hob, oven, etc.) on or near the product. Do not place flammable/explosive materials near the product...
- Do not get on the product. Risk of falling and injury!
- Do not cause damage to the pipes of the cooling system using sharp and piercing tools. The refrigerant that sprays out in case of puncturing the gas pipes, pipe extensions or upper surface coatings may cause irritation of skin and injury to the eyes.
- Do not intervene in or damage the coolant circuit Risk of explosion.
- Do not place and operate electrical appliances inside the refrigerator/freezer unless it is advised by the manufacturer.
- Do not use any procedures other than those recommended by the manufacturer to speed up defrosting.
- Take due care not to jam any parts of your hands or your body to the moving parts inside the product. Be careful to prevent jamming of your fingers between the refrigerator and its door. Be careful while opening or closing the door if there are children around.
- Do not put ice cream, ice cubes or frozen food to your mouth as soon as you take them out of the freezer. Risk of frostbite!

- Do not touch the inner walls, metal parts of the freezer or food kept inside the freezer with wet hands. Risk of frostbite!
- Do not place soda cans or cans and bottles that contain fluids that may be frozen to the freezer compartment. Cans or bottles may explode. Risk of injury and material damage!
- Do not use or place materials sensitive against temperature such as flammable sprays, flammable objects, dry ice or other chemical agents in the vicinity of the refrigerator. Risk of fire and explosion!
- Do not store explosive materials such as aerosol cans with flammable materials inside the product.
- Do not place cans containing fluids over the product an open state. Splashing of water on an electrical part may cause an electric shock or a fire.
- Due to risk of breaking, do not store glass containers with liquid inside in the freezer compartment.
- This product is not intended for storage and cooling of medicines, blood plasma, laboratory preparations or similar materials and products that are subject to the Medical Products Directive.
- If the product is used against its intended purpose, it may cause damage to or deterioration of the products stored inside.
- If your refrigerator is equipped with blue light, do not look at this light with optical devices. Do not stare directly at UV LED light for a long time. Ultraviolet rays may cause eye strain.
- Do not fill the product with more contents than its capacity. Do not use any procedures other than those recommended by the manufacturer to speed up defrosting. Injuries or damages may occur if the contents of the refrigerator fall when the door is opened. Similar problems may also occur when an object is placed over the product.
- Ensure that you have removed any ice or water that may have fallen to the floor to prevent injuries.
- Change the locations of the racks/bottle racks on the door of your refrigerator only when the racks are empty. Danger of injury!

- Do not place objects that may fall/tip over on the product. These objects may fall while opening or closing the door and cause injuries and/or material damages.
- Do not hit or exert excessive pressure on glass surfaces. Broken glass may cause injuries and/or material damages.
- For products designed to use an air filter inside an accessible fan cover, the filter must always be in position when the refrigerator is in function.
- Do not block out the fan (if available) with food.
- Damaged gaskets should be replaced as soon as possible.
- Your product may have special compartments (Fresh Food Compartment, Zero Degrees Compartment etc.) Unless otherwise stated in the relevant manual of the product, these compartments can be removed, and the product can be used with the same performance.
- The cooling system in your product contains R600a refrigerant. The refrigerant type used in the product is specified in the type label. This gas is flammable. Therefore, be careful not to damage the cooling system and the pipes while operating the product. In case of damage to the pipes;

1. Do not touch the product or the power cable.
2. Keep the product away from potential sources of fire that may cause the product to catch fire.
3. Ventilate the area where the product is placed. Do not use a fan.
4. Contact Authorized Service.

Before disposing of old products that shall not be used any more:

1. Unplug the power cord from the mains socket.
2. Cut the power cable and remove it from the appliance together with the plug.
3. Do not remove the racks and drawers from the product to prevent children from getting inside the appliance.
4. Remove the doors.
5. Store the product so that it shall not be tipped over.
6. Do not allow children to play with the scrapped product.
7. If the product is damaged and you observe gas leak, please stay away from the gas. Gas may cause frostbite if it contacts your skin.

- Do not dispose of the product by throwing it into fire. Risk of explosion.

- If there is a lock available on the product’s door, keep the key out of children's reach.

1.7 Food Storage Safety

Please pay attention to the following warnings to avoid food spoilage:

- Leaving the doors open for a long time may cause the temperature inside the product to rise.
- Regularly clean the accessible drainage systems in contact with food.
- Clean the water tanks that have not been used for 48 hours and mains-fed water systems that have not been used for more than 5 days.
- Store raw meat and fish products in appropriate compartments within the product. Thus, it does not drip on or come into contact with other foods.
- Two-star freezer compartments are used for storing prefilled foods, making and storing ice and ice cream.
- One, two and three-star compartments are not appropriate for freezing fresh food.
- If the cooling product has been left empty for a long time, turn off the product, defrost, clean, and dry the product in order to protect the housing of the product.
- After the foods are placed, check if the compartment hatches, and especially the freezer door, are properly closed.
- Use the refrigerator compartment for storing fresh foods, and the freezer compartment for storing frozen goods, freezing fresh foods and preparing ice cubes.
- Do not store foods without properly sealing them in the refrigerator and the freezer compartments, to prevent direct contact with the inner surfaces.

1.8 Maintenance and Cleaning Safety

- Unplug the refrigerator or deenergise the fuse before cleaning it or starting to perform maintenance.
- Do not pull by the door or door handle if you are going to move the product for cleaning purposes. The door may cause injuries if the handle is pulled too hard.

- Do not place hands, feet or metal objects under or behind your product. Jamming may occur or any sharp edge may cause personal injuries.
- Do not wash the inside or outside of the product with a pressure washer, steam, spray water or pouring water. Risk of electric shock and fire.
- When cleaning the product, do not use sharp and abrasive tools or household cleaning agents, detergent, gas, gasoline, thinner, alcohol, varnish, and similar substances. Use only cleaning and maintenance agents that are not harmful for food inside the product.
- Do not use paper towels, kitchen sponges or other hard cleaning materials.
- Do not ever use steam or steamed cleaning materials for cleaning the product and thawing the ice inside it. Steam contacts the live areas in your refrigerator and causes short circuit or electric shock.
- Do not use any mechanical tools or any other tools than the recommendations of the manufacturer to speed up the thawing operation.
- Take care to keep water away from the ventilation holes, electronic circuits or lighting of the product. Otherwise, risk of fire or electric shock may occur.
- Use a clean, dry cloth to wipe the dust or foreign material on the tips of the plugs. Do not use a wet or damp piece of cloth to clean the plug. Otherwise, risk of fire or electric shock may occur.

1.9 Disposal of the Old Product

When disposing of your old product follow the instructions below:

- To prevent children from accidentally locking themselves into the product, if there is door lock, disable it.
- Splash of coolant is harmful to the eyes. Do not damage any part of the cooling system while disposing of the product.
- It may be fatal if the compressor oil is swallowed or if it penetrates the respiratory tract.
- Cooling system of your product includes R600a gas as specified in the type label. This gas is flammable. Do not dispose of the product by throwing it into fire. Risk of explosion!

- C -Pentane is used as a blowing agent in insulation foam and it is a flammable substance. Do not dispose of the product by throwing it into fire.

2 Environmental Instructions

2.1 Compliance with the WEEE Directive and Disposing of the Waste Product

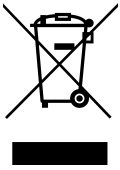

This product complies with EU WEEE Directive (2012/19/EU). This product bears a classification symbol for waste electrical and electronic equipment (WEEE).

This symbol indicates that this product shall not be disposed with other household wastes at the end of its service life. Used device must be returned to offical collection point for recycling of electrical and electronic devices. To find these collection systems please contact to your local authorities or retailer where the product was puchased. Each household performs important role in recovering and recycling of old appliance. Appropriate disposal of used appliance helps prevent potential negative consequences for the environment and human health.

Compliance with RoHS Directive

The product you have purchased complies with EU RoHS Directive (2011/65/EU). It does not contain harmful and prohibited materials specified in the Directive.

Package information

Packaging materials of the product are manufactured from recyclable materials in accordance with our National Environment Regulations. Do not dispose of the packaging materials together with the domestic or other wastes. Take them to the packaging material collection points designated by the local authorities.

Conformity with standards and test information / Declaration of EC conformity

Development, manufacture and sales stages of this product conform to the safety rules in all relevant guidelines of the European Community. 2014/35/EU, 2014/30/EU, 93/68/EC, IEC 60436/DIN 44990, EN 50242

3 Your Freezer

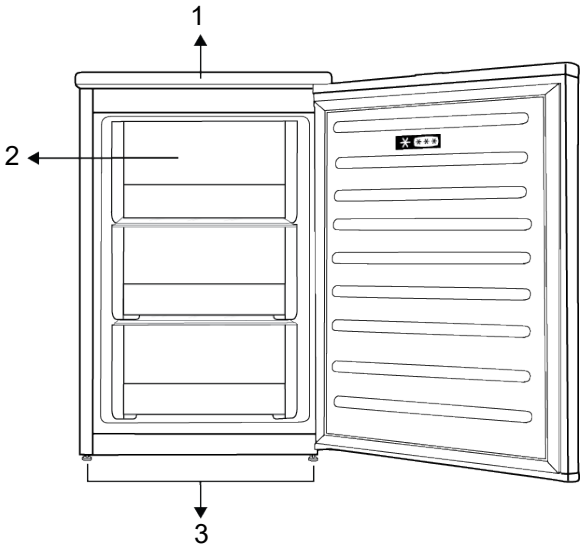

1 Upper Tray

2 Frozen Food Compartments.

3 Adjustable Front Legs

***Optional:** Figures in this user manual are schematic and may not exactly match your product. If your product does not comprise the relevant parts, the information pertains to other models.

4 Installation

Read the “Safety Instructions” first!

4.1 Right Place For Installation

Contact the Authorized Service for the product's installation. To prepare the product for installation, see the information in the user manual and make sure the electric and water utilities are as required. If not, call an electrician and plumber to arrange the utilities as necessary.

- Place the product on a flat surface to avoid vibration
- Place the product at least 30 cm away from the heater, stove and similar sources of heat and at least 5 cm away from electric ovens.
- When placing two coolers in adjacent position, leave at least 4 cm distance between the two units.
- Keep the product out of direct sunlight and in a dry place.

4.2 Adjusting the Legs

If the product is not in balanced position, adjust the front adjustable legs by rotating them to right or left.

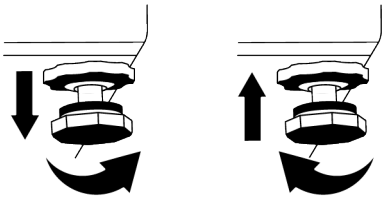

4.3 Hot Surface Warning

The side walls of your product are equipped with cooler pipes to enhance the cooling system. High pressure fluid may flow through these surfaces, and cause hot surfaces on the side walls. This is normal and it does not require servicing.

5 Changing Door Direction

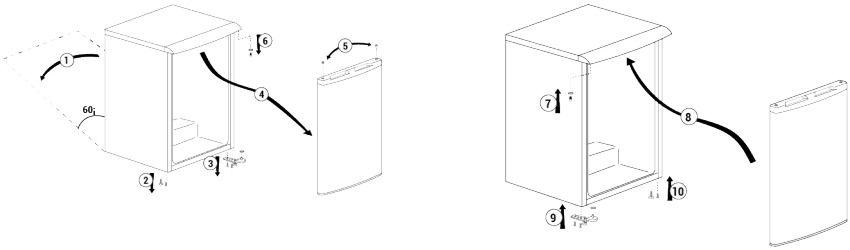

6 Preparation

Read the “Safety Instructions” first!

6.1 What To Do For Energy Saving

- When loading the food, leave enough space inside the refrigerator to allow sufficient air circulation for cooling.
- Since hot and humid air will not directly penetrate into your product when the doors are not opened, your product will optimize itself in conditions sufficient to protect your food. Under these circumstances, functions and components such as compressor, fan, heater, defrost, lighting, display and so on will operate according to the needs by consuming minimum energy.
- In case that multiple options are present, glass shelves must be placed so that the air outlets at the rear wall are not blocked and preferably, in a way that air outlets remain below the glass shelf. This combination may help improving air distribution and energy efficiency.
- Store food in the cooler or chill compartment according to proper storage conditions to save energy.

6.2 First Use

Before using your product make sure the necessary preparations are made in line with the instructions in "Safety Instructions" and "Installation" sections.

- Wait for at least 2 hours before operating the product, to ensure the complete efficiency of refrigeration.
- Keep the product running without placing any food inside for 6 hours and the product door should be kept as closed as possible.
- The temperature change caused by opening and closing of the door while using the product may normally lead to condensation on door/body shelves and glassware placed in the product.
- A sound will be heard when the compressor is engaged. It is normal for the product to make noise even if the compressor is not running, as fluid and gas may be compressed in the cooling system.
- It is normal for the front edges of the product to be warm. These areas are designed to warm up in order to prevent condensation
- For some models, indicator panel turns off automatically 1 minute after the door closes. It will be reactivated when the door is opened or any button is pressed.

6.3 Climate Class and Definitions

Please refer to the Climate Class on the rating plate of your device. One of the following information is applicable to your device according to the Climate Class.

- **SN:** Long Term Temperate Climate: This cooling device is designed for use at ambient temperatures between 10 °C and 32 °C.
- **N:** Temperate Climate: This cooling device is designed for use at ambient temperatures between 16°C and 32 °C.
- **ST:** Subtropical Climate: This cooling device is designed for use at ambient temperatures between 16°C and 38°C.
- **T:** Tropical Climate: This cooling device is designed for use at ambient temperatures between 16°C and 43°C.

7 Operating the Product

Read the “Safety Instructions” first!

- The product shall be used for storing food only.
- Turn off the water valve if you will be away from home (e.g. at vacation) and you will not be using the Icematic or the water dispenser for a long period of time. Otherwise, water leaks may occur.

Unplugging the Product

- Remove the food to prevent odours,
- Wait for the ice to melt, clean the interior and let it dry, leave the doors open to avoid damaging the inner body plastics.

8 Use of Your Appliance

8.1 Adjusting the Operating Temperature

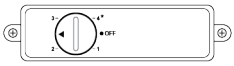

The operating temperature is set by the temperature control.

1=Lowest cooling setting (Warmest setting)

4=Highest cooling setting (Coldest setting)

(or)

Min. = Minimum cooling setting

(Hottest setting)

Max. = Maximum cooling setting

(Coldest setting)

Please select a setting based on the desired temperature.

The internal temperature also depends on the ambient temperature, the frequency with which the door is opened and the amount of food stored inside.

Frequent opening of the door causes the internal temperature to rise.

Therefore, it is recommended that you close the door as soon as possible after use.

The normal storage temperature of your unit should be -18 °C (0 °F). If the thermostat knob is turned counterclockwise from position 1, the appliance will switch off and a "click" will be heard. Lower temperatures can be achieved by moving the thermostat knob towards position 4.

We recommend checking the temperature with a thermometer to ensure that the storage compartments are at the desired temperature.

Remember to read the temperature immediately after removing it from the freezer, as the thermometer temperature rises very quickly.

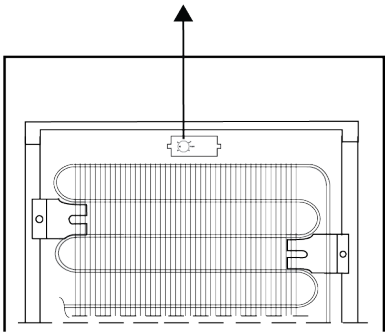

The thermostat is located on the rear wall of the cabinet (see picture above) and is controlled by the thermostat knob.

8.2 Freezing Fresh Foods

- Foods to be frozen must be divided into portions according to a size to be consumed, and frozen in separate packages. In this way, all the food should be prevented from being re-frozen by thawing.
- In order to protect the nutritional value, the aroma and the colour of the foods as much as possible, vegetables should be boiled for a short period of time before freezing. (Boiling is not necessary for foods such as cucumber, parsley.) Cooking time of the vegetables frozen in this way is shortened by 1/3 than that of the fresh vegetables.
- To extend the storage times of frozen foods, boiled vegetables must first be filtered and then hermetically packaged as in the all types of foods.
- Foods should not be placed in the freezer compartment without package.
- The packaging material of the food to be stored should be air-tight, thick and durable and should not deform with cold and humidity. Otherwise, the food that is hardened by freezing might pierce the package. Sealing the package well is also important in terms of securely storing the food.

The Following Packaging Types Are Suitable to Freeze Food:

Polyethylene bag, aluminium foil, plastic foil, vacuum bags and cold-resistant storage containers with caps.

The Use of Following Types of Packaging Is Not Recommended to Freeze Food:

Packaging paper, parchment paper, cellophane (gelatin paper), garbage bag, used bags and shopping bags.

- Hot foods should not be placed in the freezer compartment without cooling.
- When placing unfrozen fresh foods in the freezer compartment, please note that it does not contact with frozen foods. Coolpack (PCM) can be placed to the rack immediately below the quick freezing rack for preventing them from being getting warm.
- During the freezing time (24 hours) do not place other food to the freezer.
- Place your foods to the freezing shelves or racks by spreading them so that they will not be cramped (it is recommended that the packaging does not come into contact with each other).
- Frozen foods must be immediately consumed in a short period of time after defrosting and must never be frozen again.
- Do not block the ventilation holes by putting your frozen foods in front of the ventilation holes located on the back surface.
- We recommend you to attach a label onto the package and write the name of the foods in the package and the freezing time.

Foods Suitable for Freezing:

Fish and seafood, red and white meat, poultry, vegetables, fruit, herbaceous spices, dairy products (such as cheese, butter and strained yoghurt), pastries, ready or cooked meals, potato dishes, souffle and desserts.

Foods Not Suitable for Freezing:

Yoghurt, sour milk, cream, mayonnaise, leaved salad, red radish, grapes, all fruits (such as apple, pears and peaches).

- For foods to be frozen quickly and thoroughly, the following specified amounts per package should not be exceeded.
  - Fruits and vegetables, 0.5-1 kg
  - Meat, 1-1.5 kg
- A small amount of foods (maximum 2 kg) can also be frozen without the use of the quick freezing function.

To obtain the best result, apply the following instructions:

1. Switch the adjusting knob to MAX or 5 position 24 hours before placing your fresh foods to freeze.
2. 24 hours after turning the thermostat knob, place your food that you want to freeze to the front of bottom drawer with higher freezing capacity. If you have food remained, place it in front of the upper drawer.
3. Do not forget to turn the thermostat knob to its previous position, after placing your food.
4. Do not try to freeze a large quantity of food at a time. Within 24 hours, this product can freeze the maximum food quantity specified as «Freezing Capacity … kg/24 hours» on its type label. It is not convenient to put more unfrozen/fresh foods to the freezer compartment than the quantity specified on the label.

- You can review the Meat and Fish, Vegetables and Fruits, Dairy Products tables for placing and storing your foods in the deep-freezer.

Advice on Storing Frozen Foods

- While purchasing your frozen foods, make sure that they are frozen at appropriate temperatures and their packages are not broken.
- Put the packages in the freezer compartment as soon as possible after purchasing them.
- Make sure that the expiration date indicated on the packaging is not expired before consuming the packaged ready meals that you remove from the freezer compartment.

Defrosting

The ice in the freezer compartments is automatically thawed.

Freezer Details

The EN 62552 standard requires (according to specific measurement conditions) that at least 4.5 kg of food for each 100 litres of freezer compartment volume can be frozen at 25 °C ambient temperature in 24 hours.

Defrosting the Frozen Foods

Depending on the food diversity and the purpose of use, a selection can be made between the following options for defrosting:

- At room temperature (it is not very suitable to defrost the food by leaving it at room temperature for a long time in terms of maintaining the food quality)
- In the refrigerator
- In the electrical oven (in models with or without fan)
- In the microwave oven

CAUTION!

- Never put acidic beverages in glass bottles and cans into your freezer due to the risk of explosion.
- If there is moisture and abnormal swelling in the packaging of frozen foods, it is likely that they were previously stored in an improper storage condition and their contents deteriorated. Do not consume these foods without checking.
- Since the taste of some spices in cooked meals may change when exposed to long-term storage conditions, you must add lesser amount of spices to your foods to be frozen or the desired spices should be added to the foods after the thawing process.

Recommended Temperature

Freezer compartment setting	Remarks
1.2	This is the default recommended temperature setting.
3.4	These settings are recommended when the ambient temperature is higher than 30°C or when you think the refrigerator is not cool enough due to frequent opening and closing of the door.
Quick freezing, (MAX or 5)	Use when you want to freeze your foods in a short time. It is recommended to be used for protecting the quality of your fresh foods. There is no need for you to use the quick freezing function when storing your frozen foods. There is no need for you to use the quick freezing function to freeze the small amounts of fresh food up to a maximum of 2 kg daily.

Meat and Fish			Preparation	Longest storage time (month)
Meat Products	Veal	Steak	By cutting them 2 cm thick and placing foil between them or wrapping tightly with stretch	6-8
		Roast	By packing the pieces of meat in a refrigerator bag or wrapping them tightly with stretch	6-8
		Cubes	In small pieces	6-8
		Schnitzel, chops	By placing foil between cut slices or wrapping individually with stretch	6-8
	Mutton	Chops	By placing foil between meat pieces or wrapping individually with stretch	4-8
		Roast	By packing the pieces of meat in a refrigerator bag or wrapping them tightly with stretch	4-8
		Cubes	By packing the shredded meats in a refrigerator bag or wrapping them tightly with stretch	4-8
	Beef	Roast	By packing the pieces of meat in a refrigerator bag or wrapping them tightly with stretch	8-12
		Steak	By cutting them 2 cm thick and placing foil between them or wrapping tightly with stretch	8-12
		Cubes	In small pieces	8-12
		Boiled meat	By packaging in small pieces in a refrigerator bag	8-12
	Mince		Without seasoning, in flat bags	1-3
	Offal (piece)		In pieces	1-3
	Fermented sausage - Salami		It should be packaged even if it has casing.	1-3
	Ham		By placing foil between cut slices	2-3
Poultry and hunting animals	Chicken and Turkey		By wrapping in foil	4-6
	Goose		By wrapping in foil (portions should not exceed 2.5 kg)	4-6
	Duck		By wrapping in foil (portions should not exceed 2.5 kg)	4-6
	Deer, Rabbit, Roe Deer		By wrapping in foil (portions should not exceed 2.5 kg, and their bones should be separated)	6-8

Meat and Fish		Preparation	Longest storage time (month)
Fish and seafood	Freshwater fish (Trout, Carp, Crane, Catfish)	After thoroughly cleaning the inside and scales, it should be washed and dried, and the tail and head parts should be cut when necessary.	2
	Lean fish (Sea bass, Turbot, Sole)		4-6
	Fatty fish (Bonito, Mackerel, Bluefish, Red Mullet, Anchovy)		2-4
	Shellfish	Cleaned and in bags	4-6
	Caviar	In its packaging, in an aluminium or plastic container	2-3

Fruits and Vegetables	Preparation	Longest storage time (month)
String bean and Pole bean	By shock boiling for 3 minutes after washing and cutting into small pieces	10-13
Green pea	By shock boiling for 2 minutes after shelling and washing	10-12
Cabbage	By shock boiling for 1-2 minute(s) after cleaning	6-8
Carrot	By shock boiling for 3-4 minutes after cleaning and cutting into slices	12
Pepper	By boiling for 2-3 minutes after cutting the stem, dividing into two and separating the seeds	8-10
Spinach	By shock boiling for 2 minutes after washing and cleaning	6-9
Leek	By shock boiling for 5 minutes after chopping	6-8
Cauliflower	By shock boiling in a little lemon water for 3-5 minutes after separating the leaves, cutting the core into pieces	10-12
Eggplant	By shock boiling for 4 minutes after washing and cutting into 2cm pieces	10-12
Squash	By shock boiling for 2-3 minutes after washing and cutting into 2cm pieces	8-10
Mushroom	By lightly sauteing in oil and squeezing lemon on it	2-3
Corn	By cleaning and packing in cob or granular	12
Apple and Pear	By shock boiling for 2-3 minutes after peeling and slicing	8-10
Apricot and Peach	Divide in half and extract the seeds	4-6
Strawberry and Raspberry	By washing and shelling	8-12
Baked fruit	By adding 10% sugar in the container	12
Plum, Cherry, Sour Cherry	By washing and shelling the stalks	8-12

Dairy Products	Preparation	Longest Storage Time (Month)	Storage Conditions
Cheese (except feta cheese)	By placing foil thereb-etween, in slices	6-8	It can be left in its original packaging for short term storage. For long-term storage it should also be wrapped in aluminium or plastic foil.
Butter, margarine	In its own packaging	6	In its own packaging or in plastic containers

9 Maintenance and Cleaning

Read the “Safety Instructions” first!

- Unplug your appliance before cleaning it.
- The dust on the ventilation grille on the back of the product should be removed (without opening the lid) at least once a year. Cleaning should be done with a dry cloth.
- Be careful not to let water get into the lamp housing and other electrical parts.
- Clean the door with a damp cloth. Remove all contents to take out the door and body shelves. Lift the door shelves upwards to remove them. After cleaning and drying, slide them back in place from top to bottom.
- Never use chlorine-containing water or cleaning agents for cleaning the exterior surface of the product or chrome-plated parts. Chlorine causes rust on these types of metal surfaces.
- To prevent the prints on the plastic part from peeling off or deforming, do not use sharp, abrasive tools, soap, household cleaning products, detergents, gasoline, polish, etc. For cleaning, use a soft cloth with lukewarm water and dry.
- In products without No Frost technology; water droplets and up to a finger's thickness of frost will form on the back wall of the cooling compartment. Do not clean it, and absolutely do not apply oil or similar substances.
- Use only a slightly damp microfiber cloth for cleaning the exterior surface of the product. Sponges and other types of cleaning cloths may cause scratches.
- To clean the interior surfaces of the product, wash all removable parts with a mild solution of soap, water, and baking soda. Rinse thoroughly and dry completely. Prevent water from getting into the lights and control panel.
- Do not use vinegar, rubbing alcohol, or other alcohol-based cleaners on any interior surfaces.

Stainless Steel Exterior Surfaces

Use a non-abrasive stainless steel cleaner and apply it with a lint-free, soft cloth. To polish, gently wipe the surface with a microfiber cloth dampened with water and use a dry polishing pad. Always follow the grain of the stainless steel.

Preventing Bad Odors

No substances that could cause odor are used in the production of your product. However, odors may arise due to improper food storage and failure to properly clean the product's interior surface.

- To prevent this problem, clean with baking soda water every 15 days.
- Store food in sealed containers, as microorganisms released from open food can cause bad odors.
- Never store expired or spoiled food in your product.

Protection of Plastic Surfaces

If oil spills on plastic surfaces, clean them immediately with warm water, as the oil can damage the surface.

10 Troubleshooting

Read the “Safety Instructions” first!

Check this list before contacting the service. Doing so will save you time and money. This list includes frequent complaints that are not related to faulty workmanship or materials. Certain features mentioned herein may not apply to your product.

If the problem persists after following the instructions in this section, contact your vendor or an Authorized Service. Do not try to repair the product.

The refrigerator is not working.

- The power plug is not fully settled. >>> Plug it in to settle completely into the socket.

- The fuse connected to the socket powering the product or the main fuse is blown. >>> Check the fuse.

Condensation on the side wall of the cooler compartment (MULTI ZONE, COOL CONTROL and FLEXI ZONE).

- The door is opened too frequently. >>> Take care not to open the product's door too frequently.
- The environment is too humid. >>> Do not install the product in humid environments.
- Foods containing liquids are kept in unsealed holders. >>> Keep the foods containing liquids in sealed holders.
- The product's door is left open. >>> Do not keep the product's door open for long periods.
- The thermostat is set to a very cool temperature. >>> Set the thermostat to an appropriate temperature.

Compressor is not working.

- In case of sudden power failure or pulling the power plug off and putting back on, the gas pressure in the product's cooling system is not balanced, which triggers the compressor thermic safeguard. The product will restart after approximately 6 minutes. If the product does not restart after this period, contact the service.
- Defrosting is active. >>> This is normal for a fully-automatic defrosting product. The defrosting is carried out periodically.
- The product is not plugged in. >>> Make sure the power cord is plugged in.
- The temperature setting is incorrect. >>> Select the appropriate temperature setting.
- The power is out. >>> The product will continue to operate normally once the power is restored.

The refrigerator's operating noise is increasing while in use.

- The product's operating performance may vary depending on the ambient temperature variations. This is normal and not a malfunction.

The refrigerator runs too often or for too long.

- The new product may be larger than the previous one. Larger products will run for longer periods.
- The room temperature may be high. >>> The product will normally run for long periods in higher room temperature.
- The product may have been recently plugged in or a new food item is placed inside. >>> The product will take longer to reach the set temperature when recently plugged in or a new food item is placed inside. This is normal.
- Large quantities of hot food may have been recently placed into the product. >>> Do not place hot food into the product.
- The doors were opened frequently or kept open for long periods. >>> The warm air moving inside will cause the product to run longer. Do not open the doors too frequently.
- The freezer or cooler door may be ajar. >>> Check that the doors are fully closed.
- The product may be set to a temperature that is too low. >>> Set the temperature to a higher degree and wait for the product to reach the adjusted temperature.
- The cooler or freezer door washer may be dirty, worn out, broken or not properly settled. >>> Clean or replace the gasket. Damaged / torn door washer will cause the product to run for longer periods to preserve the current temperature.

The freezer temperature is very low, but the cooler temperature is adequate.

- The freezer compartment temperature is set to a very low degree. >>> Set the freezer compartment temperature to a higher degree and check again.

The cooler temperature is very low, but the freezer temperature is adequate.

- The cooler compartment temperature is set to a very low degree. >>> Set the cooler compartment temperature to a higher degree and check again.

The food items kept in cooler compartment drawers are frozen.

- The cooler compartment temperature is set to a very low degree. >>> Set the cooler compartment temperature to a higher degree and check again.

The temperature in the cooler or the freezer is too high.

- The cooler compartment temperature is set to a very high degree. >>> Temperature setting of the cooler compartment has an effect on the temperature in the freezer compartment. Wait until the temperature of relevant parts reach the sufficient level by changing the temperature of cooler or freezer compartments.
- The doors were opened frequently or kept open for long periods. >>> Do not open the doors too frequently.
- The door may be ajar. >>> Fully close the door.
- The product may have been recently plugged in or a new food item is placed inside. >>> This is normal. The product will take longer to reach the set temperature when recently plugged in or a new food item is placed inside.
- Large quantities of hot food may have been recently placed into the product. >>> Do not place hot food into the product.

Shaking or noise.

- The surface is not flat or durable >>> If the product is shaking when moved slowly, adjust the stands to balance the product. Also make sure the ground is sufficiently durable to bear the product.
- Any items placed on the product may cause noise. >>> Remove any items placed on the product.
- The product is making noise of liquid flowing, spraying etc.
- The product's operating principles involve liquid and gas flows. >>> This is normal and not a malfunction.

There is sound of wind blowing coming from the product.

- The product uses a fan for the cooling process. This is normal and not a malfunction.

There is condensation on the product's internal walls.

- Hot or humid weather will increase icing and condensation. This is normal and not a malfunction.
- The doors were opened frequently or kept open for long periods. >>> Do not open the doors too frequently; if open, close the door.
- The door may be ajar. >>> Fully close the door.

There is condensation on the product's exterior or between the doors.

- The ambient weather may be humid, this is quite normal in humid weather. >>> The condensation will dissipate when the humidity is reduced.

The interior smells bad.

- The product is not cleaned regularly. >>> Clean the interior regularly using sponge, warm water and carbonated water.
- Certain holders and packaging materials may cause odour. >>> Use holders and packaging materials without free of odour.
- The foods were placed in unsealed holders. >>> Keep the foods in sealed holders. Micro-organisms may spread out of unsealed food items and cause bad odour.
- Remove any expired or spoilt foods from the product.

The door is not closing.

- Food packages may be blocking the door. >>> Relocate any items blocking the doors.
- The product is not standing in full upright position on the ground. >>> Adjust the stands to balance the product.
- The surface is not flat or durable >>> Make sure the surface is flat and sufficiently durable to bear the product.

The crisper is jammed.

- The food items may be in contact with the upper section of the drawer. >>> Re-organize the food items in the drawer.

Temperature on the product surface.

- High temperature may be observed between two doors, on the side panels and on the rear grill area while your product is operated. This is normal and it does not require servicing.

Fan continues to operate when the door is opened.

- Fan may continue to operate when the freezer door is open.

If the problem persists after following the instructions in this section, contact your vendor or an Authorized Service. Do not try to repair the product. This is normal.

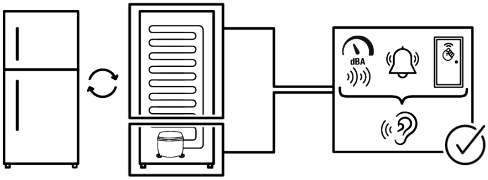
dBA

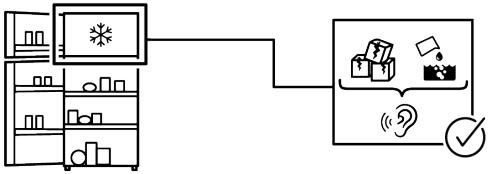

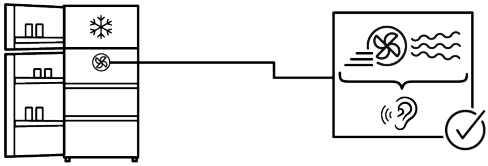

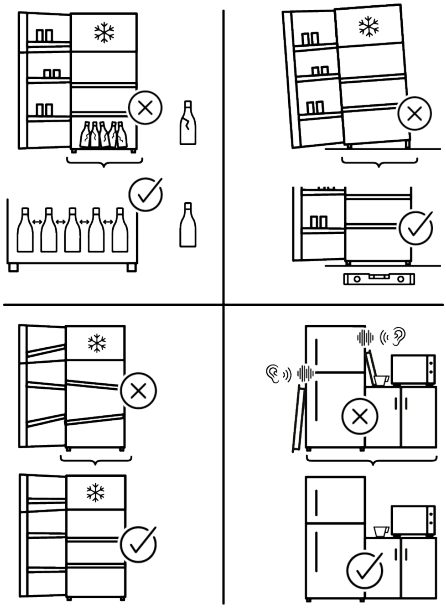

Пожалуйста, сперва прочтите это руководство!

Уважаемый покупатель,

Благодарим за приобретение этой продукции Beko.

Мы хотим, чтобы вы добились оптимальной эффективности от этого высококачественного продукта, который был произведен с использованием новейших технологий. Для этого внимательно прочтите это руководство и любую другую документацию, предоставленную перед использованием изделия.

Обратите внимание на всю информацию и предупреждения в руководстве пользователя. Таким образом вы защитите себя и свой продукт от возможных опасностей. Сохраните руководство пользователя. Приложите это руководство к устройству, если вы передадите его кому-то другому.

В руководстве пользователя и на изделии используются следующие символы:



Прочитайте руководство пользователя.



Опасность, которая может привести к смерти или травме.

RU

1 Инструкции по технике безопасности 30

1.1 Назначение использования 30
1.2 Безопасность для детей, уязвимых лиц и домашних животных 31
1.3 Электробезопасность 31
1.4 Безопасность при использовании 32
1.5 Безопасность при установки 33
1.6 Безопасность при эксплуатации 36
1.7 Условия хранения продукта 39
1.8 Безопасность при техническом обслуживании и очистки 40
1.9 Утилизация изделия 41

2 Инструкции по защите окружающей среды 42

2.1 Соответствие требованиям Директивы WEEE (директива ЕС об отходах электрического и электронного оборудования) и утилизация отработавшего прибора 42

3 Ваша морозильная камера 43

4 Установка 43

4.1 Подходящее место для установки 43
4.2 Регулировка ножек 44
4.3 Предупреждение о горячей поверхности 44

5 Изменение направления открытия двери 44

6 Подготовка 44

6.1 Как экономить электроэнергию 44
6.2 Первое использование 44
6.3 Климатический класс и определения 45

7 Эксплуатация устройства 45

8 Использование вашего продукта 45

8.1 Установка рабочей температуры 45
8.2 Замораживание свежих продуктов 46

9 Обслуживание и очистка 50

10 Устранение неисправностей 51

1 Инструкции по технике безопасности

- В этой секции содержатся инструкции по безопасности, необходимые для предотвращения риска получения травм и материального ущерба.
- Наша компания не будет нести ответственность за ущерб, который может возникнуть в случае несоблюдения этих инструкций.
- Монтажные и ремонтные работы всегда должны выполняться производителем, уполномоченным сервисным центром или лицом, которое будет указано компанией-импортером.
- Используйте только оригинальные запчасти и аксессуары.
- Не проводите ремонт и замену каких-либо частей устройства, если это прямо не сказано в руководстве пользователя.
- Не вносите никаких изменений в устройство.

1.1 Назначение использования

- Данное изделие не предназначено для коммерческого использования и не должно использоваться в целях, отличных от предполагаемого использования.
- Это устройство предназначено для эксплуатации в помещениях, к примеру, в домашнем хозяйстве и т. д.

Например:

на кухнях для персонала магазинов, офисов и других рабочих помещениях,

в фермерских домах,

гостиницах, мотелях и иных местах отдыха, которые используются клиентами,

в общежитиях или аналогичных помещениях,

в сфере общественного питания и аналогичных некоммерческих сферах.

- Это устройство нельзя использовать в открытых и закрытых помещениях, таких как судна, дома на колесах, балконы или террасы. Воздействие на устройство дождя, снега, солнечного света и ветра может привести к возгоранию.

1.2 Безопасность для детей, уязвимых лиц и домашних животных

- Этим устройством могут пользоваться дети в возрасте 8 лет и старше, а также люди с неполноценными физическими, сенсорными или умственными способностями либо с недостатком опыта и знаний, если они находятся под наблюдением либо были проинструктированы относительно безопасного использования устройства и связанных с ним опасностей.
- Детям от трёх до восьми лет разрешено помещать продукты в холодильник и вынимать их оттуда.
- Детям и домашним животным запрещено играть с устройством, забираться на него или залезать в него.
- Детей и домашних животных следует держать подальше от зоны кабины (компрессора), где расположены электрические части.
- Детям запрещено выполнять чистку и техническое обслуживание, если за ними не присматривают.
- Храните упаковочные материалы в недоступном для детей месте. Риск травмы и удушья.
- Если на дверце продукта есть замок, храните ключ в недоступном для детей месте.

1.3 Электробезопасность

- Устройство не должно быть подключено к розетке во время монтажа, технического обслуживания, очистки, ремонта и транспортировки.
- Если кабель питания поврежден, во избежание потенциальных опасностей его должен заменить специалист, указанный производителем, авторизованный сервисный агент или импортер.
- Не засовывайте шнур питания под устройство или за его заднюю часть. Не кладите на шнур питания тяжелые предметы. Шнур питания нельзя гнуть, давить и он не должен контактировать с источниками тепла.
- Используйте только оригинальный кабель. Не используйте обрезанные или поврежденные кабели.
- Не используйте удлинитель, мульти-вилку или адаптер для работы с вашим устройством.

- Портативные многополюсные вилки и портативные источники питания могут перегреться и привести к возгоранию. Таким образом, не устанавливайте портативные источники питания позади или вблизи устройства.
- Перед подключением изделия к источнику питания отсоедините кабель питания от крюка конденсатора (при наличии) во время установки.
- Пользователь не должен иметь доступа к электрическим частям после установки.
- Не подключайте шнур питания устройства к ослабленной или поврежденной розетке. Эти типы соединений могут перегреваться и вызывать пожар.
- Должен быть легкий доступ к вилке. Если это невозможно, в электроустановке должен быть предусмотрен механизм, соответствующий законодательству в области электротехники и отключающий все клеммы от сети (предохранитель, выключатель, главный выключатель и т.д.).
- Изделием нельзя управлять с помощью внешнего переключающего устройства, такого как таймер или система дистанционного управления.
- Не используйте изделие, если у вас босые ноги или мокрое тело.
- Не касайтесь вилки мокрыми руками.
- Вынимая вилку из розетки, держитесь не за шнур, а за вилку.
- Убедитесь, что вилка не мокрая, не грязная или не пыльная.
- Никогда не подключайте холодильник к энергосберегающим устройствам. Такие системы вредны для устройства.

1.4 Безопасность при использовании

- Перед перемещением изделия обязательно отключите его от сети.
- Устройство тяжелое, не перемещайте его в одиночку. Если изделие упадет на вас, возможно получение травмы. Не натыкайтесь на попадающиеся по пути предметы и не роняйте изделие во время транспортировки.
- Во время транспортировки всегда закрывайте дверцы и не держите изделие за дверцы.

- Будьте осторожны, чтобы не повредить систему охлаждения и трубы при транспортировки. Не используйте устройство, если трубы повреждены, и обратитесь в авторизованный центр.

1.5 Безопасность при установки

- Для того, чтобы подготовить устройство к использованию, ознакомьтесь с информацией в руководстве по установке и эксплуатации и убедитесь, что электрические и водопроводные сети соответствуют требованиям. В противном случае вызовите квалифицированного электрика и технического мастера для принятия необходимых мер.
- **Иначе будет риск поражения электрическим током, пожара, проблем с изделием или травмы.**
- Перед началом установки выключите предохранитель, чтобы обесточить линию питания, к которой подключено изделие.
- Изделие должно устанавливаться двумя и более людьми. При извлечении изделия из упаковки и установке используйте защитные перчатки.
- Это изделие предназначено для использования при максимальной высоте 2000 метров над уровнем моря.
- Не допускайте детей к месту установки.
- Перед установкой проверьте устройство на наличие повреждений. Не устанавливайте устройство, если оно повреждено.
- Во время установки, технического обслуживания и ремонта изделия всегда используйте средства индивидуальной защиты (перчатки и т. д.). Риск получения травмы.
- Не устанавливайте и не оставляйте изделие в местах, где оно может подвергаться воздействию внешних температур окружающей среды.
- Установите устройство на чистую, ровную и твердую поверхность и сбалансируйте его регулируемыми ножками (вращая передние ножки вправо или влево). В противном случае холодильник может опрокинуться и привести к травмам.
- Соблюдайте осторожность, чтобы не повредить пол (облицовку плиткой и т. д.) при перемещении изделия. Установите изделие на пол или обеспечьте достаточную

опору в зависимости от размера, веса и варианта использования изделия. Убедитесь, что изделие не находится рядом с источником тепла, а все четыре ноги устойчивы и прислонены к полу. При необходимости установите изделие и убедитесь, что оно расположено горизонтально, используя пузырьковый уровень. Чтобы обеспечить полную эффективность контура хладагента, подождите не менее двух часов перед эксплуатацией изделия.

- Устройство следует устанавливать в сухом и вентилируемом помещении. Не кладите ковры, коврики и аналогичные напольные покрытия под устройством. Может привести к возгоранию из-за недостаточной вентиляции!
- Не блокируйте и не закрывайте вентиляционные отверстия. В противном случае потребление энергии увеличится, и ваше изделие повредиться.
- Оставьте достаточно места по бокам и выше, чтобы обеспечить достаточную вентиляцию. Зазор между задней панелью и стеной за изделием должен быть не менее 50 мм, чтобы предотвратить нагревание поверхностей. Сокращение этого пространства увеличит энергопотребление изделия.
- При размещении изделия убедитесь, что кабель питания не поврежден и не защемлен.
- Изделие нельзя подключать к системам электропитания и источникам питания, которые могут вызвать резкие изменения напряжения (например, портативный источник питания на солнечной энергии). В противном случае может произойти повреждение вашего устройства в результате резких колебаний напряжения!
- Чем больше хладагента содержится в холодильнике, тем больше должно быть помещение для его установки. В очень маленьких помещениях в случае утечки газа в системе охлаждения может возникнуть воспламеняющаяся газовоздушная смесь. На каждые 8 граммов хладагента требуется не менее 1 м³ объема. Количество хладагента, доступного в вашем устройстве, указано на этикетке типа.
- Изделие ни в коем случае нельзя размещать таким образом, чтобы силовые кабе-

ли, металлический шланг газовой плиты, металлические газовые или водопроводные трубы соприкасались с задней стенкой изделия (или конденсатором).

- Место установки устройства не должно подвергаться воздействию прямых солнечных лучей и не должно находиться вблизи источников тепла, таких как печи, радиаторы и т.д. В случае, если вы не способны предотвратить установку устройства вблизи источника тепла, используйте подходящую изоляционную пластину и убедитесь, что минимальное расстояние до источника тепла такое, как указано ниже:
  - На расстоянии не менее 30 см от источников тепла, таких как плиты, духовки, отопительные приборы и обогреватели и т.д.,
  - И не менее 5 см от электрических духовок.
- Ваше устройство имеет класс защиты I.
- Подключите устройство к заземленной розетке, которая соответствует значениям напряжения, тока и частоты, указанным на заводской табличке. В розетке должен быть предохранитель на 10–16 А. Наша компания не несет ответственности за какие-либо повреждения, возникшие в результате использования устройства без заземления и невыполнения местных и национальных норм при подключении холодильника к электросети.
- При установке кабель питания устройства должен быть отключен от электросети. В противном случае может возникнуть опасность поражения электрическим током и получения травм!
- Не подключайте устройство к незакрепленным, сломанным, грязным, засаленным розеткам или розеткам, которые вышли из гнезд или гнезд с риском попадания воды. Эти типы соединений могут перегреваться и вызывать пожар.
- Расположите шнур питания и шланги (если таковые имеются) устройства таким образом, чтобы они не приводили к опрокидыванию.
- Попадание влаги и жидкости на токоведущие части или на шнур питания может привести к короткому замыканию. Соответственно, не используйте устройство во влажной среде или в местах, где может брызгать вода (к примеру, гараж, прачечная и т.д.). Если холодильник намок от

воды, отключите его от сети и обратитесь в сервисный центр.
- Никогда не подключайте холодильник к энергосберегающим устройствам. Такие системы вредны для устройства.
- При снятии крышки электронной платы и задней крышки компрессора (если она установлена) существует риск соприкосновения с электрическими частями. Не снимайте крышку электронной платы и заднюю крышку компрессора (если она установлена). Сущетвует риск получения смертельного электропоражения!

1.6 Безопасность при эксплуатации

- Никогда не используйте на устройстве химические растворители. Эти материалы могут привести к взрыву.
- В случае неисправности устройства отключите его от сети (или обесточьте предохранитель, к которому он подключен) и не включайте, пока оно не будет отремонтировано в авторизованном сервисном центре. Существует опасность поражения электрическим током!
- Не помещайте пламя (зажженную свечу, сигарету и т. д.) или источники тепла (утюг, варочную панель, духовку и т. д.) на изделие или рядом с ним. Не размещайте легковоспламеняющиеся/ взрывоопасные материалы рядом с изделием...
- Не вставайте на устройство. Опасность падения и травм!
- Не наносите повреждения трубам системы охлаждения с помощью острых и колющих инструментов. Хладагент, который распространяется в случае прокола газовых труб, удлинителей труб или покрытий верхней поверхности, может вызвать раздражение кожи и повреждение глаз.
- Не разбирайте контур охлаждающей жидкости и не повреждайте его. Риск взрыва.
- Не размещайте и не используйте электроприборы внутри холодильников/морозильных камер, если таковое не рекомендовано производителем.
- Не используйте для ускорения размораживания какие-либо иные процедуры, кроме рекомендованных производителем.

- Соблюдайте осторожность, чтобы какие-либо части рук или тела не были зажаты движущимися частями внутри устройства. Будьте внимательны, чтобы не зажать пальцы между холодильником и его дверцей. Будьте внимательны, открывая или закрывая дверь, если рядом есть дети.
- Не употребляйте мороженое, кубики льда или замороженные продукты, как только достанете их из морозилки. Риск обморожения!
- Не прикасайтесь мокрыми руками к внутренним стенкам, металлическим частям морозильной камеры или продуктам, хранящимся внутри морозильника. Риск обморожения!
- Не помещайте банки с газировкой, банки и бутылки, содержащие жидкости, которые могут быть заморожены, в морозильную камеру. Банки и бутылки могут лопнуть. Риск получения травм и материального ущерба!
- Не используйте и не размещайте вблизи холодильника материалы, которые чувствительны к температуре, такие как легковоспламеняющиеся аэрозоли и предметы, сухой лед либо иные химические вещества. Опасность возникновения пожара и взрыва!
- Не храните взрывчатые вещества, такие как аэрозольные баллончики с легковоспламеняющимися материалами внутри холодильника.
- Не ставьте банки с жидкостями поверх холодильника в открытом состоянии. Попадание воды на электрическую деталь может привести к поражению электрическим током или возгоранию.
- Из-за риска разбивания не храните стеклянные контейнеры с жидкостью в морозильном отделении.
- Данное устройство не предназначено для хранения и охлаждения лекарственных средств, плазмы крови, лабораторных препаратов или аналогичных материалов и изделий, подпадающих под Директиву о медицинских изделиях.
- Если устройство не используется по назначению, это может привести к повреждению или порче продуктов.
- Если ваш холодильник оснащен синим светом, не смотрите на этот свет с помощью оптических приборов. Не смотрите прямо на УФ-светодиоды в течение долгого

времени. Ультрафиолетовые лучи могут привести к напряжению глаз.
- Не заполняйте холодильник большим количеством продуктов, нежели его вместимость. Не используйте для ускорения размораживания какие-либо иные процедуры, кроме рекомендованных производителем. Травмы и повреждения могут возникнуть, если содержимое холодильника упадет при открытии дверцы. Такие же проблемы также могут возникнуть при размещении предмета поверх холодильника.
- Убедитесь, что вы удалили лед и воду, которые могли упасть на пол для предотвращения травм.
- Поменяйте расположение полок/полок для бутылок на дверце вашего холодильника, пока полки пустые. Опасность получения травм!
- Не кладите на устройство предметы, которые могут упасть или опрокинуться. Предметы могут упасть при открывании или закрывании двери и привести к травмам и/или материальному ущербу.
- Не ударяйте и не оказывайте чрезмерного давления на стеклянные поверхности. Разбитое стекло может привести к травмам и/или материальному ущербу.
- В случае изделий, в которых предусмотрено использование воздушного фильтра внутри доступной крышки вентилятора, фильтр всегда должен быть на месте во время работы холодильника.
- Не загораживайте вентилятор (при наличии) едой.
- Поврежденные уплотнительные прокладки должны быть заменены как можно скорее.
- Ваше изделие может иметь специальные отсеки (отсек для свежих продуктов, отсек для нулевых градусов и т. д.). Если иное не указано в соответствующем руководстве по эксплуатации изделия, эти отсеки могут быть удалены, и изделие может использоваться с той же производительностью.
- Система охлаждения вашего холодильника содержит хладагент R600a. Тип хладагента, используемого в холодильнике, указан на этикетке типа. Этот газ легко воспламеняем. По этой причине будьте осторожны, чтобы не повредить систему

охлаждения и трубы во время эксплуатации устройства. В случае повреждения труб:

1. Не прикасайтесь к устройству или кабелю питания.
2. Держите устройство вдали от потенциальных источников огня, которые могут привести к возгоранию холодильника.
3. Проветрите помещение, в котором находится изделие. Не используйте вентилятор.
4. Обратитесь в авторизованную службу.

Перед утилизацией старых продуктов, которые больше не должны использоваться:

1. Отсоедините шнур питания от сетевой розетки.
2. Перережьте шнур питания и выньте его из прибора вместе с вилкой.
3. Не снимайте стойки и ящики с устройства, чтобы дети не могли попасть внутрь прибора.
4. Снимите двери.
5. Храните устройство так, чтобы его невозможно было опрокинуть.
6. Не позволяйте детям играть с утилизированным устройством.
7. Если холодильник поврежден и вы заметили утечку газа, пожалуйста, держитесь подальше от газа. Газ может вызвать обморожение при попадании на кожу.

- Не утилизируйте устройство, помещая его в огонь. Опасность взрыва.
- Если на дверце продукта есть замок, храните ключ в недоступном для детей месте.

1.7 Условия хранения продукта

Пожалуйста, обратите внимание на следующие предупреждения, чтобы избежать порчи пищевых продуктов:

- Если оставить двери открытыми в течение длительного времени, температура внутри изделия может повыситься.
- Регулярно очищайте доступные дренажные системы, контактирующие с пищевыми продуктами.
- Очищайте резервуары для воды, которые не использовались в течение 48 часов, и системы подачи воды, которые не использовались в течение более 5 дней.
- Храните сырое мясо и рыбные продукты в соответствующих отсеках внутри изделия. Таким образом оно не будет капать на другие продукты и не будет соприкасаться с ними.

- Двухзвездочные морозильные камеры используются для хранения предварительно заправленных продуктов, изготовления и хранения льда и мороженого.
- Однозвездочные, двухзвездочные и трехзвездочные отсеки не подходят для замораживания свежих продуктов.
- Если охлаждающее изделие будет оставлено пустым в течение длительного времени, выключите его, разморозьте, очистите и высушите, чтобы защитить его корпус.
- После размещения продуктов проверьте, правильно ли закрыты люки отсека, и особенно дверца морозильной камеры.
- Используйте холодильную камеру для хранения свежих продуктов и морозильную камеру для хранения замороженных продуктов, замораживания свежих продуктов и приготовления кубиков льда.
- Не храните продукты без надлежащей изолирующей упаковки в холодильнике и морозильных камерах, чтобы предотвратить прямой контакт с внутренними поверхностями.

1.8 Безопасность при техническом обслуживании и очистки

- Отключайте холодильник или обесточьте предохранитель, к которому он подключен, перед очисткой или началом технического обслуживания.
- Не тяните за дверь или дверную ручку, если вам необходимо переместить холодильник в целях очистки. Если за ручку двери слишком сильно потянуть, это может привести к травмам.
- Не помещайте руки, ноги или металлические предметы под или за изделием. Может произойти зажимание, или любой острый край может привести к травмам.
- Не мойте внутреннюю или внешнюю часть изделия с помощью мойки высокого давления, пара, распыленной воды или наливаемой воды. Опасность поражения электрическим током и возгорания.
- При очистке изделия не используйте острые и абразивные инструменты или бытовые чистящие средства, не предназначенные для техники средства, газ, бензин, разбавитель, спирт, лак и ана-

логичные вещества. Используйте чистящие и обслуживающие средства, которые не вредны для пищевых продуктов, внутри холодильника.
- Не используйте бумажные полотенца, кухонные губки или и другой твердый чистящий инвентарь.
- Никогда не используйте пар и методы и средства для уборки, основанные на использовании горячего пара для очистки холодильника и размораживания льда внутри него. Пар будет контактировать с областями, находящимися под напряжением в вашем холодильнике, и может вызвать короткое замыкание или поражение электрическим током.
- Не используйте какие-либо механические инструменты или любые другие инструменты, кроме рекомендаций производителя, для ускорения операции размораживания.
- Следите за тем, чтобы вода не попадала на вентиляционные отверстия, электронные схемы или освещение холодильника. В противном случае может возникнуть возгорание или поражение электрическим током.
- Пользуйтесь чистой сухой тканью для удаления пыли или посторонних материалов с кончиков заглушек. Не используйте влажный кусок ткани для очистки вилки. В противном случае может возникнуть возгорание или поражение электрическим током.

1.9 Утилизация изделия

При утилизации старого изделия следуйте приведенным ниже инструкциям:
- Во избежание случайного запирания детей в изделии, при наличии дверного замка, приведите его в нерабочее состояние.
- Брызги охлаждающей жидкости вредны для глаз. Не повреждайте никакие части системы охлаждения при утилизации изделия.
- Если компрессорное масло будет проглочено или попадет в дыхательные пути, это может привести к летальному исходу.
- Система охлаждения вашего изделия включает газ R600a, как указано на маркировочной табличке. Этот газ легко воспламеняем. Не утилизируйте устройство, помещая его в огонь. Опасность взрыва!

- С-пентан используется в качестве вспенивателя в изоляционной пене и является легковоспламеняющимся веществом. Не утилизируйте устройство, помещая его в огонь.

2 Инструкции по защите окружающей среды

2.1 Соответствие требованиям Директивы WEEE (директива ЕС об отходах электрического и электронного оборудования) и утилизация отработавшего прибора



Данное устройство соответствует Директиве ЕС WEEE по ограничению использования вредных веществ (2012/19/EU). Данный прибор имеет классификационный знак для отработанного электрического и электронного оборудования (WEEE). Такой знак означает, что после завершения эксплуатации прибор запрещается выбрасывать вместе с прочими бытовыми отходами. Использованное устройство необходимо вернуть в официальный пункт приема утилизируемых электрических и электронных устройств. Чтобы найти такие системы приема утиля, обратитесь в местные уполномоченные органы или к розничным продавцам, у которых был приобретен продукт. Каждое домашнее хозяйство выполняет важную роль в восстановлении и утилизации старого оборудования. Надлежащая утилизация отработавшего прибора позволяет предотвратить возможные негативные последствия для окружающей среды и здоровья человека.

Соответствие требованиям Директивы RoHS:

Приобретенный Вами прибор соответствует требованиям Директивы RoHS EC (2011/65/EU). В нем не содержится вредных и запрещенных материалов, указанных в данной Директиве.



Информация об упаковке

Материалы упаковки устройства произведены из перерабатываемого сырья в соответствии с нашими Национальными Нормами по Защите Окружающей Среды. Запрещается выбрасывать упаковочные материалы вместе с бытовыми и другими отходами. Отправьте их в точки сбора упаковочных материалов, указанные местными органами власти.

Соответствие стандартам и информации об испытаниях / Декларация о соответствии ЕС

Этапы разработки, производства и продажи этого продукта соответствуют правилам безопасности во всех соответствующих руководствах Европейского сообщества. 2014/35/EU, 2014/30/EU, 93/68/EC, IEC 60436/DIN 44990, EN 50242

3 Ваша морозильная камера

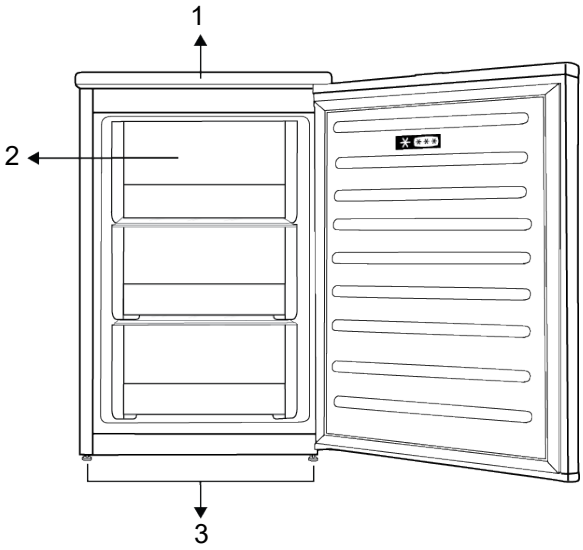

1 Верхняя часть корпуса

2 Ящики для замороженных продуктов.

3 Регулируемые передние ножки

*** Дополнительно.** Рисунки в данном руководстве по эксплуатации могут не полностью соответствовать характеристикам вашего устройства. Если в вашем устройстве нет соответствующих деталей, информация относится к другим моделям.

4 Установка

Сначала прочтите раздел «Инструкции по технике безопасности»!

4.1 Подходящее место для установки

Обратитесь в авторизованный центр для установки устройства. Для того, чтобы подготовить устройство к установке, ознакомьтесь с информацией в руководстве пользователя и убедитесь, что электрические и водопроводные сети соответствуют требованиям. В противном случае вызовите электрика и сантехника для принятия необходимых мер.

- Поместите изделие на ровную поверхность, чтобы избежать вибраций
- Расположите изделие на расстоянии не менее 30 см от обогревателей, плит и аналогичных источников тепла и не менее 5 см от электрических духовок.
- При установке рядом двух холодильников оставьте расстояние между двумя устройствами должно быть не менее 4 см.
- Храните изделие в сухом месте, защищенном от воздействия прямых солнечных лучей.
- Убедитесь, что защитный элемент зазора у задней стены установлен в предназначенное для него место (если он входит в комплектацию изделия).

4.2 Регулировка ножек

Если продукт находится в неуравновешенном состоянии, следует отрегулировать ножки путем вращения их вправо и влево.

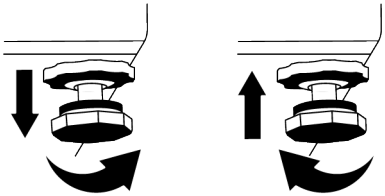

4.3 Предупреждение о горячей поверхности

Боковые стенки вашего продукта оснащены охлаждающими трубками для улучшения системы охлаждения. Жидкость под высоким давлением может протекать через эти поверхности и вызывать нагревание поверхностей на боковых стенках. Это нормально и не требует обслуживания.

5 Изменение направления открытия двери

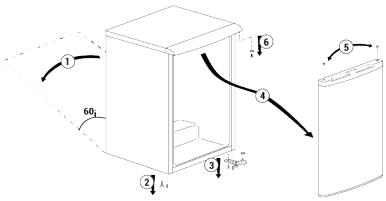

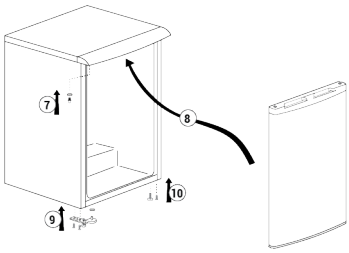

6 Подготовка

Сначала прочтите раздел «Инструкции по технике безопасности»!

6.1 Как экономить электроэнергию

- При загрузке продуктов оставляйте внутри холодильника достаточно места для циркуляции воздуха и охлаждения.
- Поскольку горячий и влажный воздух не будет напрямую проникать в ваш продукт, когда дверца не открыта, ваш продукт будет оптимизировать себя в условиях, достаточных для защиты ваших продуктов. В этих условиях такие функции и компоненты, как компрессор, вентилятор, нагреватель, размораживание, освещение, дисплей и т. п., будут работать в соответствии с потребностями при минимальном потреблении энергии.
- В случае наличия нескольких вариантов стеклянные полки должны быть размещены так, чтобы отверстия для выпуска воздуха на задней стенке не были заблокированы, предпочтительно, чтобы отверстия для выпуска воздуха оставались под стеклянной полкой. Эта комбинация может помочь улучшить распределение воздуха и энергоэффективность.
- Для экономии энергии храните продукты в холодильном отделении или отсеке для охлаждения, соблюдая надлежащие условия хранения.

6.2 Первое использование

Перед тем, как использовать изделие, убедитесь, что все подготовительные работы выполнены в соответствии с рекомендациями в разделах «Меры безопасности» и «Установка».

- Перед началом эксплуатации изделия подождите не менее 2 часов, чтобы обеспечить полную эффективность охлаждения.

- Дайте изделию проработать, не кладя внутрь продукты, в течение 6 часов и не открывайте дверцу без крайней необходимости.
- Изменение температуры, вызванное открытием и закрытием дверцы во время использования изделия, обычно может привести к конденсации на полках дверцы/корпуса и стеклянных емкостях, помещенных в изделие.
- При включении компрессора вы услышите звук. Изделие издает шум, даже если компрессор не работает, поскольку жидкость и газ могут быть сжаты в системе охлаждения.
- Это нормально, что передние края изделия должны будут теплыми. Они специально подогреваются, чтобы предотвратить образование конденсата
- В некоторых моделях индикаторная панель автоматически выключается через 1 минуту после закрытия дверцы. Она включается снова при открытии дверцы или нажатии любой кнопки.

6.3 Климатический класс и определения

Пожалуйста, просмотрите климатический класс на паспортной табличке вашего устройства. Одни из следующих сведений применимы к вашему устройству в соответствии с климатическим классом.

- **SN:** Длительный умеренный климат: Данное охлаждающее устройство предназначено для использования при температуре окружающей среды от 10°C до 32°C.
- **N:** Умеренный климат: Данное охлаждающее устройство предназначено для использования при температуре окружающей среды от 16°C до 32°C.
- **ST:** Субтропический климат: Данное охлаждающее устройство предназначено для использования при температуре окружающей среды от 16°C до 38°C.
- **T:** Тропический климат: Данное охлаждающее устройство предназначено для использования при температуре окружающей среды от 16°C до 43°C.

7 Эксплуатация устройства

Сначала прочтите раздел «Инструкции по технике безопасности»!

- Изделие следует использовать только для хранения продуктов.
- Закройте кран с водой, если он есть, особенно если вы будете отсутствовать дома (например, в отпуске) и не будете пользоваться Icematic или диспенсером для воды длительное время. Иначе может случиться утечка воды.

Выключение изделия из розетки

- Уберите продукты, чтобы не было запаха.
- Подождите, пока лед растает, очистите изделие внутри и дайте ему высохнуть, оставьте двери открытыми, чтобы не повредить пластиковую часть корпуса внутри.

8 Использование вашего продукта

8.1 Установка рабочей температуры

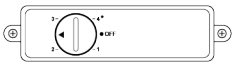

Рабочая температура задается с помощью регулятора температуры.
1=настройка самого низкого охлаждения (самая высокая температура)
4=настройка самого высокого охлаждения (самая низкая температура)
(или)
Мин. = Настройка минимального охлаждения

(Самая высокая температура)
Макс. = Настройка максимального охлаждения
(Самая низкая температура)
Пожалуйста, выберите настройку на основе желаемой температуры.
Внутренняя температура также зависит от температуры окружающей среды, частоты открывания дверцы и количества продуктов, хранящихся внутри.
Частое открывание двери приводит к повышению внутренней температуры.
, Поэтому рекомендуется закрыть дверь как можно скорее после использования.
Нормальная температура хранения устройства должна составлять -18 °C (0 °F). Если ручку термостата повернуть против часовой стрелки из положения 1, прибор выключится, и раздастся щелчок. Более низкие температуры можно достичь, повернув ручку термостата в положение 4.
Мы рекомендуем проверять температуру с помощью термометра, чтобы убедиться, что в отсеках для хранения поддерживается желаемая температура.
Не забудьте посмотреть температуру сразу после извлечения продуктов из морозильной камеры, так как температура термометра очень быстро повышается.

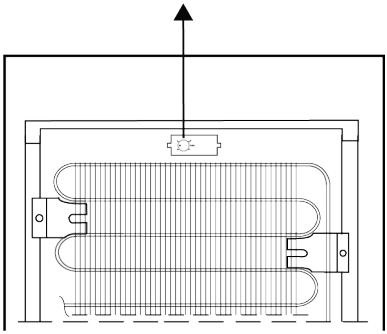

Термостат расположен на задней стенке шкафа (см. рисунок выше) и управляется ручкой термостата.

8.2 Замораживание свежих продуктов

- Продукты, которые подвергнутся замораживанию, должны быть разделены на порции согласно потребляемому размеру и заморожены в отдельных пакетах. Таким образом все продукты не будут подвержены повторному замораживанию после оттаивания.
- Для того чтобы максимально сохранить пищевую ценность, аромат и цвет продуктов, овощи следует проварить в течение короткого времени пред замораживанием. (Продукты, такие как огурцы, петрушка кипятить необязательно.) Приготовление овощей, замороженных таким образом, на 1/3 короче, чем приготовление свежих овощей.
- Для продления времени хранения замороженных продуктов, следует сначала профильтровать вареные овощи, а затем упаковать в герметичный пакет, также как и для других видов продуктов.
- Не следует размещать продукты в морозильную камеру без пакета.
- Материал, в котором хранятся не должен пропускать воздух, а также должен быть плотным и устойчивым и не должен деформироваться из-за холода или влажности. В противном случае, замороженные продукты могут порвать пакет. Плотное закрытие пакета также важно для безопасного хранения продуктов.

Следующие типы упаковки подходят для замораживания продуктов:

Полиэтиленовый пакет, алюминиевая фольга, пластиковая фольга, вакуумные пакеты и устойчивые к холоду емкости с крышками для хранения.

Использование нижеуказанных видов упаковки не рекомендуется для замороженных продуктов:

Упаковочная бумага, пергамент, целлофан (полиэтиленовая бумага), мусорные пакеты, использованные пакеты и пакеты для покупок.

- Не следует размещать горячие продукты в морозильную камеру, не остудив их.
- При размещении не замороженных свежих продуктов в морозильную камеру, убедитесь, что они не соприкасаются с замороженными продуктами. Пузырь для льда (PCM) можно разместить на стойку, которая находится прямо под стойкой быстрого замораживания для предотвращения его размораживания.
- В течение времени замораживания (24 часа) не кладите другие продукты в морозильную камеру.
- Поместите продукты на полках и стойках для замораживания, разложив их таким образом, чтобы они не были зажаты (это рекомендуется для того, чтобы упаковки не соприкасались друг с другом).
- Замороженные продукты должны быть потреблены в короткое время после размораживания и не должны быть повторно замороженны.
- Не закрывайте вентиляционные отверстия, которые находятся на задней поверхности, разместив замороженные продукты перед ними.
- Мы рекомендуем вам закрепить этикетку на упаковке и указать на ней наименование продукта, находящегося в упаковке, и время замораживания.

Продукты, которые подходят для замораживания:

Рыба и морские продукты, красное и белое мясо, домашняя птица, овощи, фрукты, травяные специи, молочные продукты (сыр, масло и процеженный йогурт), выпечка, готовая и приготовленная пища, картофельные блюда, суфле и десерты.

Продукты, которые не подходят для замораживания:

Йогурт, простокваша, сливки, майонез, листовой салат, красный редис, виноград, все фрукты (такие как яблоки, груши и персики).

- Следует не превышать определенное количество продуктов, которые нужно быстро и тщательно заморозить, на одну упаковку, указанное ниже.
  - – - Фрукты и овощи, 0.5-1 кг
  - – Мясо, 1-1,5 кг
- количество продуктов (макс 2 кг) можно заморозить не используя функцию быстрого замораживания.

Следуйте нижеуказанным инструкциям для получения лучшего результата:

1. За 24 часа до закладки свежих продуктов в морозильную камеру установите регулятор в положение MAX или 5.
2. Через 24 часа после изменения настроек термостата положите продукты, которые хотите заморозить, в переднюю часть нижнего ящика(самого большого). Оставшиеся продукты разместите в ящике выше.
3. После того как вы положили продукты, не забудьте вернуть регулятор термостата в исходное положение.
4. Не пытайтесь поместить в морозильную камеру сразу много свежих продуктов. В течение 24 часов устройство может заморозить только определённое количество продуктов, указанное в маркировке «Мощность замораживания, кг/24 ч». Не кладите в морозилку большее количество незамороженных продуктов, чем указано в маркировке.

- Вы можете просмотреть таблицы Мясо и Рыба, Овощи и Фрукты, Молочные Продукты для размещения и хранения продуктов в камере глубокой заморозки.

Советы по хранению замороженных продуктов

- После покупки замороженных пищевых продуктов, убедитесь, что они замороженны при правильной температуре и что их упаковки не повреждены.
- Поместите упаковки в морозильную камеру как можно скорее после покупки их.

- Перед употреблением упакованной готовой пищи, которую вы вытащили из морозильной камеры, убедитесь, что дата окончания срока продуктов, указанная на упаковке, еще не прошла.

Размораживание

Лед в морозильной камере оттаивает автоматически.

Подробная информация по морозильной камере

Стандарт EN 62552 указывает (согласно особым измерительным условиям), что не менее 4,5 кг продуктов на каждые 100 литров морозильной камеры можно замораживать при внешней температуре в 25 °C в течение 24 часов.

Размораживание замороженных продуктов

В зависимости от различности пищевых продуктов и цели использования можно выбрать между нижеуказанными условиями размораживания:

- При комнатной температуре (не рекомендуется из-за потери качества продуктов при долгом размораживании при комнатной температуре)
- В холодильнике
- В электрической духовке (в моделях с вентилятором и без него)
- В микроволновой печи

ВНИМАНИЕ!

- Не кладите газифицированные напитки в стеклянных бутылках и банках в морозильную камеру из-за риска взрыва.
- При наличии влажности или анормальном набухании в упаковке замороженных продуктов, значит, что возможно они хранились в неправильных условиях и их содержимое испортилось. Не потребляйте такие продукты не проверив их.
- Так как некоторые специи, используемые в приготовленной пище, могут изменяться во вкусе в условиях долгого времени хранения, следует добавлять меньшее количество специй в замороженные продукты или использовать желаемые специи после процесса разморозки.

Рекомендуемые настройки

Настройка морозильной камеры	Примечания
1.2	По умолчанию рекомендуется устанавливать температуру -18°C. Эта температура оптимальна для длительного хранения большинства замороженных продуктов и обеспечивает сохранение их свежести и питательных веществ.
3.4	Эти настройки рекомендуются, когда температура окружающей среды выше 30°C или когда вы считаете, что холодильник недостаточно охлаждается из-за частого открывания и закрывания дверцы.
Быстрая заморозка (МАКС. или 5)	Используйте, когда вам нужно заморозить продукты за короткое время.Рекомендуется использовать для сохранения качества ваших свежих продуктов. Нет необходимости использовать функцию быстрой заморозки при хранении замороженных продуктов. Нет необходимости использовать функцию быстрой заморозки для заморозки небольших количеств свежих продуктов до максимум 2 кг в день.

Мясо и Рыба			Подготовка	Самое долгое время хранения (месяц)
Мясные продукты	Стейк	из Говядины	Разрезав их, толщиной в 2 см и положив фольгу между ними или плотно завернув в стретч-пленку	6-8
		Запекание	Упаковав кусочки мяса в пакет для холодильника или плотно завернув их в стретч-пленку	6-8
		Кубики	В маленьких кусочках	6-8
		Шницель, отбивные	Положив фольгу между нарезанными кусками или отдельно завернув в стретч-пленку	6-8
	Баранина	Отбивные	Положив фольгу между кусками мяса или отдельно завернув в стретч-пленку	4-8
		Запекание	Упаковав кусочки мяса в пакет для холодильника или плотно завернув их в стретч-пленку	4-8
		Кубики	Упаковав нарезанное мясо в пакет для холодильника или плотно завернув их в стретч-пленку	4-8
	Говядина	Запекание	Упаковав кусочки мяса в пакет для холодильника или плотно завернув их в стретч-пленку	8-12
		из Говядины	Разрезав их, толщиной в 2 см и положив фольгу между ними или плотно завернув в стретч-пленку	8-12
		Кубики	В маленьких кусочках	8-12
		Вареное мясо	Положив маленькими порциями в пакет для холодильника	8-12
	Фарш		Без приправ, в плоских пакетах	1-3
	Потроха (кусок)		В кусочках	1-3
	Ферментированная колбаса - Салями		Должна находиться в упакове даже при наличии пленки.	1-3
	Окорок		Положив фольгу между нарезанными кусками	2-3
Домашняя птица и дикие животные	Курица или Индейка		Завернув в фольгу	4-6
	Гусь		Завернув в фольгу (порции не должны превышать 2.5 кг)	4-6
	Утка		Завернув в фольгу (порции не должны превышать 2.5 кг)	4-6
	Олень, Заяц, Косуля		Завернув в фольгу (порции не должны превышать 2.5 кг, а также кости должны быть отделены)	6-8
Рыба и морепродукты	Пресноводная рыба (Форель, Карп, Сом)		После тщательной очистки внутренности и чешуи, рыба следует вымыть и высушить, а также при необходимости отрезать хвост и голову.	2
	Нежирная рыба (Морской окунь, Палтус, Камбала)			4-6
	Жирная рыба (Бонито, Скумбрия, Голубая рыба, Красная Кефаль, Анчоусы)			2-4
	Моллюски		В очищенном виде и в пакетах	4-6
	Икра		В собственной упаковке, алюминиевых или пластиковых контейнерах	2-3

Фрукты и Овощи	Подготовка	Самое долгое время хранения (месяц)
Стручковая фасоль и Обыкновенная фасоль	Прокипятить в течение 3 минут после того, как овощи были помыты и нарезаны на маленькие кусочки	10-13
Зеленый горох	Прокипятить в течение 2 минут после того, как он был очищен и помыт	10-12
Капуста	Прокипятить в течение 1-2 минут после очистки	6-8
Морковь	Прокипятить в течение 3-4 минут после очистки и нарезания на маленькие кусочки	12
Перец	Проварив в течение 2-3 минут после того, как стебель был отрезан, овощи были разделены на две части, а семена были очищены	8-10
Шпинат	Прокипятить в течение 2 минут после того, как овощи были помыты и очищены	6-9
Лук-порей	Прокипятить в течение 5 минут после того, как овощи были нарезаны на кусочки	6-8
Цветная капуста	Прокипятить в воде с малым содержанием сока лимона в течение 3-5 минут после очистки от листьев и нарезания овоща на кусочки	10-12
Баклажан	Прокипятить в течение 4 минут после того, как овощи были помыты и нарезаны на кусочки в 2 см	10-12
Тыква большая столовая	Прокипятить в течение 2-3 минут после того, как овощи были помыты и нарезаны на кусочки в 2 см	8-10
Грибы	Слегка обжарив их в масле и выдавив на них лимон	2-3
Кукуруза	Очистив и упаковав в виде початков или крупы	12
Яблоки и Груши	Прокипятить в течение 2-3 минут после очистки от кожуры и нарезания	8-10
Абрикос и персик	Разрежьте пополам и выньте косточки	4-6
Клубника и малина	Промыв и очистив от стеблей	8-12
Запеченые фрукты	Добавив %10 сахара в емкость	12
Слива, Вишня, Клюква	Промыв и очистив от стеблей	8-12

Молочные Продукты	Подготовка	Самое долгое время хранения (месяц)	Условия хранения
Сыр (кроме белого сыра)	Положив фольгу между кусками, в нарезанном виде	6-8	Его можно хранить в своей упаковке на короткое время. Для длительного хранения ее тоже следует завернуть в алюминиевую или пластиковую фольгу.
Масло, маргарин	В собственной упаковке	6	В собственной упаковке или в пластиковых емкостях

9 Обслуживание и очистка

Сначала прочитайте «Инструкции по безопасности»!

- Перед очисткой отключите прибор от сети.
- Пыль на вентиляционной решетке с обратной стороны изделия следует удалять (не открывая крышку) не реже одного раза в год. Чистка должна быть сделана с сухой тканью.

- Будьте осторожны, чтобы не допустить попадания воды в корпус лампы и другие электрические части.
- Очистите дверь влажной тканью. Удалите все содержимое, чтобы вынуть дверные и кузовные полки. Поднимите дверные полки вверх, чтобы снять их. После очистки и высыхания сдвиньте их на место сверху вниз.
- Никогда не используйте хлорсодержащую воду или чистящие средства для очистки внешней поверхности продукта или хромированных деталей. Хлор вызывает ржавчину на этих типах металлических поверхностей.
- Чтобы металлические печати на пластиковой дета-ли не отслаились или не деформировались, не используйте острые абразив-ные инструменты, мыло, бытовые чистящие средства, моющие средства, бензин, полироль и т. Д. Для очистки используйте мягкую ткань с теплой водой и высушите.
- В продуктах без технологии No Frost на задней стенке холодильного отсека образуются капли воды и иней толщиной до пальца. Не чистите его, и абсолютно не наносите масло или подобные вещества.
- Для очистки внешней поверхности изделия используйте только слегка влажную салфетку из микрофибры. Губки и другие виды чистящих салфеток могут вызвать царапины.
- Чтобы очистить внутренние поверхности изделия, промойте все съемные части мягким раствором мыла, воды и пищевой соды. Тщательно промойте и полностью высушите. Не допускайте попадания воды в корпус лампы и панель управления.
- Не используйте уксус, спирт или другие чистящие средства на спиртовой основе на любых внутренних поверхностях.

Внешние поверхности нержавеющей стали

Используйте неабразивный очиститель из нержавеющей стали и нанесите его мягкой тканью без ворса. Для полировки аккуратно протрите поверхность салфеткой из микрофибры, смоченной водой, и используйте сухую полировальную подушечку. Всегда следите за элементами из нержавеющей стали.

Предотвращение неприятных запахов

При производстве вашего продукта не используются вещества, которые могут вызвать запах. Однако запахи могут возникнуть из-за неправильного хранения продуктов и неспособности должным образом очистить внутреннюю поверхность продукта.

- Чтобы предотвратить эту проблему, очищайте раствором из пищевой соды каждые 15 дней.
- Храните продукты в герметичных контейнерах, так как микроорганизмы, могут вызывать неприятные запахи.
- Никогда не храните в холодильнике просроченные или испорченные продукты.

Защита пластиковых поверхностей

Если масло разольется на пластиковых поверхностях, немедленно промойте их теплой водой, так как масло может повредить поверхность.

10 Устранение неисправностей

Сначала прочтите раздел «Инструкции по технике безопасности»!

Проверьте этот список, прежде чем обращаться в службу. Так вы сэкономите время и деньги. Этот список содержит частые жалобы, не связанные с ненадлежащим качеством изготовления и материалов. Некоторые функции, упомянутые здесь, могут не относиться к вашему холодильнику.

Если проблема не устранена после выполнения инструкций в этом разделе, обратитесь к поставщику или в авторизованную службу. Не пытайтесь отремонтировать холодильник.

Холодильник не работает.

- Вилка питания не полностью вставлена. >>> Вставьте вилку, чтобы она целиком вошла в розетку.
- Предохранитель, подключенный к розетке, питающей устройство, или основной предохранитель, перегорел. >>> Проверьте предохранитель.

Конденсат на боковой стенке холодильного отделения (МУЛЬТИ ЗОНА, ХОЛОДИЛЬНАЯ, КОНТРОЛЬНАЯ и ФЛЕКСИ ЗОНА).

- Дверца открывается слишком часто. >>> Не открывайте дверцу холодильника очень часто.
- Окружающая среда слишком влажная. >>> Не помещайте холодильник во влажную среду.
- Продукты, содержащие жидкости, хранятся в незапечатанных упаковках. >>> Продукты, содержащие жидкости, следует хранить в герметичных упаковках.
- Дверца холодильника осталась открытой. >>> Не держите дверцы холодильника открытыми на протяжении длительного времени.
- Термостат установлен на очень низкую температуру. >>> Установите термостат на соответствующую температуру.

Компрессор не работает.

- В случае, если внезапно отключится питание или выйдет вилка из розетки и повторно включится, а давление газа в системе охлаждения устройства не балансируется, сработает тепловая защита компрессора. Холодильник перезапустится примерно через 6 минут. Если холодильник не перезапустится по истечении этого периода, обратитесь в службу.
- Размораживание активно. >>> Это нормально для полностью автоматического размораживания продукта. Размораживание проводится периодически.
- Устройство не подключено к сети. >>> Убедитесь, что шнур питания подключен.
- Неверная настройка температуры. >>> Выберите соответствующую настройку температуры.
- Электричество отключено. >>> Устройство продолжит нормально работать после восстановления питания.

Шум холодильника возрастает при эксплуатации.

- Эксплуатационные характеристики холодильника могут варьироваться в зависимости от изменений температуры окружающей среды. Это нормально и не является неисправностью.

Холодильник работает слишком часто либо слишком долго.

- Новое устройство может быть больше предыдущего. Более крупные устройства работают дольше.
- Температура в помещении возможно высокая. >>> Продукт обычно работает в течение длительного времени при более высокой комнатной температуре.
- Возможно, холодильник был недавно подключен к сети или в него помещен новые продукты питания. >>> Холодильнику нужно будет больше времени для достижения заданной температуры, если он недавно подключен к сети или в него помещен новые продукты питания. Это нормально.
- Возможно, в холодильник недавно было помещено большое количество горячей пищи. >>> Не помещайте горячую пищу в холодильник.
- Двери часто открывались или оставались открытыми в течение длительного времени. >>> Теплый воздух внутри приведет к тому, что холодильник будет работать дольше. Не открывайте двери слишком часто.
- Дверь морозильной камеры или холодильника возможно приоткрыта. >>> Убедитесь, что дверцы полностью закрыты.

- Возможно, температура холодильника слишком низкая. >>> Установите более высокую температуру и подождите, пока холодильник достигнет заданной температуры.
- Прокладка дверцы холодильника или морозильной камеры возможно загрязнен, изношен, сломан либо неверно установлен. >>> Очистите либо замените прокладку. Поврежденная/порванная прокладка дверцы приведет к тому, что холодильник будет работать более длительное время для сохранения текущей температуры.

Температура в морозильной камере очень низкая, но температура в холодильной камере достаточная.

- Температура морозильной камеры установлена на очень низком уровне. >>> Установите более высокую температуру в морозильной камере и проверьте очередной раз.

Температура в холодильной камере очень низ-кая, но температура морозильной ка-меры достаточная.

- Температура в холодильной камере установлена на очень низком уровне. >>> Установите более высокую температуру в холодильной камере и проверьте очередной раз.

Продукты питания в ящиках холодильного отделения заморожены.

- Температура в холодильной камере установлена на очень низком уровне. >>> Установите более высокую температуру в холодильной камере и проверьте очередной раз.

Температура в холодильнике или морозильной камере слишком высокая.

- Температура в холодильной камере установлена на очень высоком уровне. >>> Настройка температуры в холодильном отсеке оказывает влияние на температуру в морозильном отсеке. Подождите, пока температура соответствующих деталей не достигнет достаточного уровня, изменив температуру холодильных или морозильных отсеках.
- Двери часто открывались или оставались открытыми в течение длительного времени. >>> Не открывайте дверцы слишком часто.
- Дверь, возможно, приоткрыта. >>> Полностью закройте дверь.
- Возможно, холодильник был недавно подключен к сети или в него помещен новые продукты питания. >>> Это нормально. Для достижения заданной температуры холодильнику потребуется больше времени, если он недавно был подключен к сети или в него помещен новый продукт питания.
- Возможно, в холодильник недавно было помещено большое количество горячей пищи. >>> Не помещайте горячую пищу в холодильник.

Тряска или шум.

- Поверхность не ровная и не прочная >>> Если холодильник трясется при медленном перемещении, отрегулируйте подставки, чтобы сбалансировать его. Также убедитесь, что поверхность достаточно прочная, чтобы выдержать холодильник.
- Любые предметы, помещенные на холодильник, могут вызывать шум. >>> Удалите все предметы, помещенные на холодильник.
- Холодильник издает шум текущей, брызгающей жидкости и т.д.
- Принципы работы устройства включают потоки жидкости и газа. >>> Это нормально и не является неисправностью.

От холодильника доносится звук дующего ветра.

- Устройство использует вентилятор для процесса охлаждения. Это нормально и не является неисправностью.

На внутренних стенках устройства образуется конденсат.

- Жаркая или влажная окружающая среду приводит к увеличению обледенения и конденсации. Это нормально и не является неисправностью.

- Двери часто открывались или оставались открытыми в течение длительного времени. >>> Не открывайте дверца слишком часто; если они открыты, закройте.
- Дверь, возможно, приоткрыта. >>> Полностью закройте дверь.

На внешней поверхности устройства либо между дверями образуется конденсат.

- Окружающая среда, возможно, влажная, это вполне нормально. >>> Конденсат пройдет при снижении влажности.

Внутри неприятно пахнет.

- Холодильник не подвергается регулярной чистке. >>> Регулярно чистите внутренние поверхности с помощью губки, теплой и газированной воды.
- Некоторые контейнеры и упаковочные материалы могут вызывать неприятный запах. >>> Используйте контейнеры и упаковочные материалы без запаха.
- Продукты помещены в незапечатанные контейнеры . >>> Храните продукты в запечатанных контейнерах. Из незакрытых пищевых продуктов могут выделяться микроорганизмы, вызывающие неприятные запахи.
- Извлеките из холодильника все просроченные и испорченные продукты.

Дверь не закрывается.

- Пакеты с продуктами возможно блокируют дверь. >>> Сдвиньте все предметы, блокирующие двери.
- Холодильник не стоит в полностью вертикальном положении на земле. >>> Отрегулируйте подставки, чтобы сбалансировать продукт.
- Поверхность не ровная и не прочная >>> Убедитесь, что поверхность ровная и достаточно прочная, чтобы выдержать изделие.

Контейнер для фруктов и овощей заклинило.

- Продукты питания, возможно, соприкасаются с верхней частью выдвижного ящика. >>> Переставьте продукты питания в ящике.

Высокая температура на поверхности продукта.

- Высокая температура может наблюдаться между двумя дверями, на боковых панелях и на задней решетке во время работы вашего устройства. Это нормально и не требует обслуживания.

Вентилятор продолжает работать, когда дверца открыта.

- Вентилятор может продолжать работать, когда дверца морозильной камеры открыта.

Если проблема не устранена после выполнения инструкций в этом разделе, обратитесь к поставщику или в авторизованную службу. Не пытайтесь отремонтировать холодильник. Это нормально.

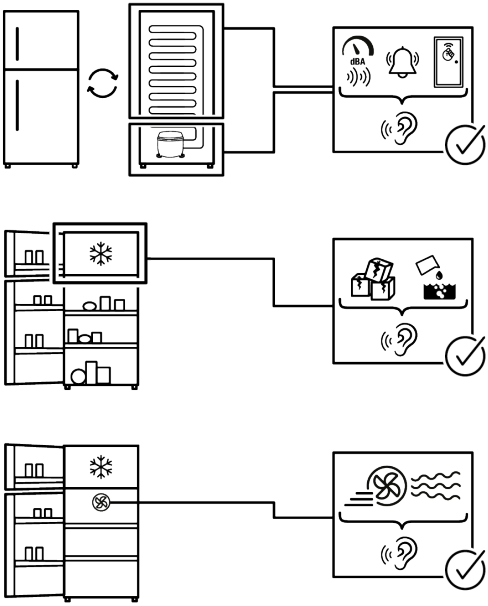

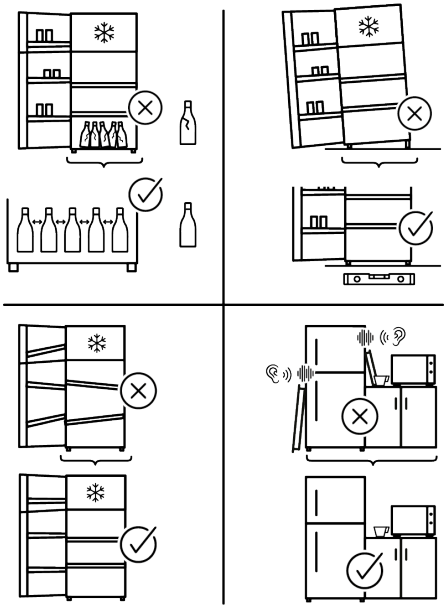

Изготовитель: “Arçelik A.S.” Karaağaç Caddesi No: 2-6 Sütlüce, 34445, Турция

Произведено в Турции

Импортер на территории РФ / Уполномоченное изготовителем лицо: ООО "БЕКО", 601021,область Владимирская, Киржачский район, д. Федоровское, ул. Сельская, д. 49

Информацию о сертификации продукта Вы можете уточнить, позвонив на горячую линию 8-800-200-23-56.

Информацию о сертификации можно получить в информационно-справочной службе по телефону 0-800-500-4-3-2

Дата производства включена в серийный номер продукта, указанный на этикетке, расположенной на продукте, а именно: первые две цифры серийного номера обозначают год производства, а последние две – месяц. Например, ”10-100001-05» обозначает, что продукт произведен в мае 2010 года.

Изготовитель оставляет за собой право на внесение изменений в конструкцию, дизайн и комплектацию электроприбора.

изготовитель оставляет за собой право вносить изменения в конструкцию, дизайн и комплектацию электроприбора.

Алдымен, осы нұсқаулықты оқыңыз!

Құрметті тұтынушы

Осы Beko өнімін таңдағаныңыз үшін алғыс білдіреміз.

Ең озық технологиямен жасалған осы жоғары сапалы өнімнен оңтайлы тиімділікке қол жеткізгеніңізді қалаймыз. Мұны істеу үшін өнімді пайдаланбас бұрын осы нұсқаулықты және берілген кез келген басқа құжатты мұқият оқып шығыңыз.

Пайдаланушы нұсқаулығындағы барлық ақпарат пен ескертулерге назар аударыңыз. Осылайша сіз өзіңізді және өніміңізді ықтимал қауіптерден қорғайсыз. Пайдаланушы нұсқаулығын сақтап қойыңыз. Өнімді басқа біреуге берген кезде осы нұсқаулықты да бірге беріңіз.

Пайдаланушы нұсқаулығында және өнімде келесі таңбалар пайдаланылады:



Пайдаланушы нұсқаулығын оқыңыз.



Өлімге немесе жарақатқа әкелуі мүмкін қауіп.

1	**Қауіпсіздік нұсқаулары**	**60**
1.1	Пайдалану мақсаты	60
1.2	Балалардың, осал адамдардың және үй жануарларының қауіпсіздігі	60
1.3	Электрге байланысты қауіпсіздік шаралары	61
1.4	Көтеру бойынша қауіпсіздік нұсқауы	62
1.5	Орнату бойынша қауіпсіздік шаралары	62
1.6	Пайдалану туралы қауіпсіздік шаралары	65
1.7	Тағамды сақтау бойынша қауіпсіздік шаралары	68
1.8	Техникалық қызмет көрсету және тазалау қауіпсіздігі	69
1.9	Ескі өнімді қоқысқа лақтыру	70
2	**Экологияға қатысты нұсқаулар**	**70**
2.1	WEEE директивасының және қоқыс өнімді лақтыру туралы ережелердің талаптарына сәйкестік	70
3	**Сіздің мұздатқышыңыз**	**71**
4	**Орнату**	**71**
4.1	Орнатуға арналған дұрыс орын	71
4.2	Табандарды реттеу	72
4.3	Ыстық бет туралы ескерту	72
5	**Есіктің бағытын өзгерту**	**72**
6	**Дайындалу**	**72**
6.1	Қуатты үнемдеу үшін не істеу керек	72
6.2	Бірінші рет пайдалану	73
6.3	Климат класы	73
7	**Өнімді пайдалану**	**73**
8	**Құрылғыңызды пайдалану**	**73**
8.1	Жұмыс температурасын реттеу	73
8.2	Балғын тамақты қатыру	74
9	**Техникалық қызмет көрсету және тазалау**	**78**
10	**Ақаулықтарды жою**	**79**

1 Қауіпсіздік нұсқаулары

- Бұл бөлімде жарақат алу немесе мүліктің зақымдану қаупін болдырмау үшін қажетті қауіпсіздік нұсқаулары бар.
- Біздің компания осы нұсқауларды орындамаған жағдайда орын алуы мүмкін зақым үшін жауапты емес.
- Орнату және жөндеу жұмыстарын тек өндіруші, уәкілетті қызмет көрсету орталығы немесе импорттаушы компания тағайындайтын адам жасауы керек.
- Тек түпнұсқа бөлшектер мен аксессуарларды пайдаланыңыз.
- Пайдаланушы нұсқаулығында нақты көрсетілмесе, өнімнің ешбір компонентін жөндемеңіз немесе ауыстырмаңыз.
- Өнімге ешқандай өзгертулер жасамаңыз.

1.1 Пайдалану мақсаты

- Бұл өнімді коммерциялық мақсатта пайдалануға болмайды және оны пайдалану мақсатына сәйкес пайдалану керек.
- Бұл өнім үй шаруашылығында немесе соған ұқсас жағдайларда пайдалануға арналған.

Мысалы:
Дүкендердің, кеңселердің және басқа жұмыс орталарының асханаларында,
Шаруа қожалықтарында,
Тұтынушылар пайдаланатын қонақүйлерде, мотельдерде немесе басқа демалыс орындарында;
Жатақханаларда немесе соған ұқсас орталарда,
Қоғамдық тамақтану қызметтерінде және ұқсас көтерме сауда орталықтарында.

- Бұл өнімді кемелер, кемпинг минивендері, балкондар немесе террассалар сияқты ашық немесе жабық сыртқы орталарда қолдануға болмайды. Өнімге жаңбыр, қар, күн сәулесі және жел әсер ету өрт қаупін тудыруы мүмкін.

1.2 Балалардың, осал адамдардың және үй жануарларының қауіпсіздігі

- Бұл өнімді 8 жастағы немесе ол жастан асқан балалар немесе физикалық, сенсорлық немесе ақыл-ой мүмкіндіктері шектеулі немесе тәжірибесі мен білімі жоқ адамдар бақылауда болса немесе құрылғыны қауіпсіз пайдалану және онымен байланысты қауіптер туралы нұсқау алған жағдайда пайдалана алады.

- 3 жастан 8 жасқа дейінгі балаларға азық-түлікті салқындату өніміне салуға және шығаруға рұқсат етіледі.
- Балаларға және үй жануарларына өніммен ойнауға, үстіне шығуға немесе өнімнің ішіне кіруге болмайды.
- Балалар мен жануарларды электр бөлшектері орналасқан кабина (компрессор) аймағына жақындатпау керек.
- Балаларды қадағалайтын адам болмаса, тазалауды және пайдаланушыға техникалық қызмет көрсетуді балалар орындамауы керек.
- Орауыш материалдарды балалардан алыс ұстаңыз. Жарақат алу және тұншығу қаупі.
- Өнімнің есігінде құлып бар болса, кілтті балалардың қолы жетпейтін жерде сақтаңыз.

1.3 Электрге байланысты қауіпсіздік шаралары

- Орнату, техникалық қызмет көрсету, тазалау, жөндеу және тасымалдау кезінде өнімді розеткаға қосуға болмайды.
- Қуат беру кабелі зақымданса, қауіптің алдын алу үшін оны өндіруші, өкілетті сервис орталығы немесе импорттаушы жіберген адам ауыстыруы тиіс.
- Қуат кабелін өнімнің астына немесе өнімнің артына тықпаңыз. Қуат кабеліне ауыр заттарды қоймаңыз. Қуат кабелі майыспауы, жаншылуы және кез келген жылу көзіне тиіп кетпеуі керек.
- Тек түпнұсқа кабельдер. Қиылып қалған немесе зақымданған кабельдерді пайдаланбаңыз.
- Өніммен жұмыс істеу үшін ұзартқыш сымды, мульти-ашаны немесе адаптерді пайдаланбаңыз.
- Портативті бірнеше ұялы розеткалар немесе портативті қуат көздері қызып кетуі және өртке әкелуі мүмкін. Сондықтан бірнеше ұялы розетканы өнімнің артына немесе жанына орнатпаңыз.
- Өнімді қуат көзіне қосар алдында, қуат кабелін орнату сәтінде конденсат ілмегінен (бар болса) алып тастаңыз.
- Пайдаланушы орнатудан кейін электр бөлшектеріне қол жеткізе алмауы тиіс.
- Өнімнің қуат сымын бос тұрған немесе зақымданған розеткаға қоспаңыз. Бұндай розеткаларға қосқанда, қосылым қызып, өрт шығуы мүмкін.
- Аша оңай қол жетімді болуы керек. Егер бұл мүмкін болмаса, электр қондырғысында электротехника саласындағы заңнамаға сәйкес

келетін және барлық клеммаларды желіден (сақтандырғыш, ажыратқыш, негізгі қосқыш және т.б.) ажырататын механизм қарастырылуы керек.
- Өнімді таймер секілді сыртқы өшіріп-қосу құрылғыларымен немесе қашықтан басқару құралымен басқаруға болмайды.
- Жалаң аяқ немесе денеңіз дымқыл болғанда, өнімді пайдаланбаңыз.
- Ашаны ылғалды қолдармен түртпеңіз.
- Құрылғыны розеткадан суырғанда, қуат сымынан емес, тығынынан ұстаңыз.
- Розектканың ылғалды, кір немесе шаң емес екендігін тексеріңіз.
- Өнімді қуат үнемдейтін құрылғыларға ешқашан қоспаңыз. Бұл жүйелер өнімге зиянды.

⚠ 1.4 Көтеру бойынша қауіпсіздік нұсқауы

- Өнімді көтерер бұрын, оның розеткадан суырылғанына көз жеткізіңіз.
- Бұл өнім ауыр, оны өзіңіз көтеруге тырыспаңыз. Өнім үстіңізге құлап түссе, зақым алуыңыз мүмкін. Өнімді тасымалдау кезінде, оны орнына қойғанда соқпай немесе лайтырмай қойыңыз.
- Есіктерін үнемі жабыңыз және тасымалдау кезінде өнімді есіктерінен ұстап, көтермеңіз.
- Өнімді көтерген кезде салқындату жүйесі мен құбырларды зақымдамау үшін абай болыңыз. Құбырлар зақымдалған болса, өнімді пайдаланбаңыз және уәкілетті қызмет көрсету орталығына хабарласыңыз.

⚠ 1.5 Орнату бойынша қауіпсіздік шаралары

- Өнімді пайдалануға дайындау үшін электр және сумен жабдықтаудың дұрыстығына көз жеткізу үшін пайдаланушы және орнату нұсқаулығындағы ақпаратты қарап шығыңыз. Олай болмаса, қамту жүйелерін қажетінше реттеу үшін білікті электрик пен сантехникті шақырыңыз.
- **Бұл әрекетті жасамау электр тогының соғуына, өртке, өнімге қатысты мәселеге немесе зақымға алып келуі мүмкін.**
- Орнатуды бастар бұрын, өнім қосылған қуат желісін қайта қуаттандыру үшін сақтандырғышты өшіріңіз.

- Өнімді екі немесе одан да көп адам орнатуы тиіс. Өнімді қаптамасынан шығару немесе оны орнату кезінде қорғаныс қолғаптарын киіңіз.
- Өнім максимум теңіз деңгейінен 2000 биіктіктегі аймақтарда пайдаланылуға арналған.
- Балаларды орнату алаңына жолатқызбаңыз.
- Өнімді орнатпас бұрын, оның зақымдалып-зақымдалмағанын тексеріңіз. Өнім зақымдалған болса, оны орнатпаңыз.
- Өнімді орнату, техникалық қызмет көрсету және жөндеу жұмыстары кезінде, қорғаныш жабдықтарын (қолғаптар және т. б.) пайдаланыңыз. Зақым алу қаупі.
- Сыртқы орта температурасының әсерінге ұшырауы мүмкін жерлерге өнімді орнатпаңыз немесе қалдырмаңыз.
- Өнімді таза, тегіс және қатты бетке қойып, реттелетін аяқтарымен (алдыңғы аяқтарын оңға немесе солға айналдыру арқылы) теңгеріңіз. Әйтпесе, тоңазытқыш аударылып, жарақат алуға әкелуі мүмкін.
- Өнімді жылжыту кезінде еденге (қыш плитаға және т.б.) зақым келтіріп алмас үшін абай болыңыз. Өнімді еденге орнатыңыз немесе өлшеміне, салмағына және пайдаланылу мақсатына қарай жеткілікті тіреумен қамтамасыз етіңіз. Өнім жылу көзіне жақын тұрмауы тиіс және барлық төрт аяғы тұрақты әрі еденге тиіп тұруы тиіс. Өнімді қажеттілігіңізге қарай орнатып, көбікшелі деңгейлегішті пайдалану арқылы оның тік тұрғанына көз жеткізіңіз. Суық агенттің толықтай тиімді екенін тексеру үшін өнімді пайдаланар алдында кемінде екі сағат күтіңіз.
- Өнім құрғақ және желдетілетін жерге орнатылуы керек. Кілемдерді, кілемшелерді немесе ұқсас жабындарды өнімнің астына қоймаңыз. Бұл желдетудің жеткіліксіздігінен өртке әкелуі мүмкін!
- Желдету саңылауларын жаппаңыз немесе бөгетпеңіз. Әйтпесе, қуат тұтынысы өседі және өнім зақымдануы мүмкін.
- Ауа айналымы болуы үшін шеттері мен жоғарғы жағында жеткілікті орын қалдырыңыз. Беткі жағы қызып кетпесі үшін артқы панель мен өнімнің артқы жағындағы қабырға арасындағы бос орын кемінде 50 мм болуы тиіс. Бұл ара қашықтық азырақ болса, өнімнің қуат тұтынысы артуы мүмкін.

- Өнімді орналастырар кезде, қуат кабелінің зақымданбағанына және қысылып қалмағанына көз жеткізіңіз.
- Өнім кенет кернеулері өзгеріп отыратын қуат беру жүйелері мен қуат көздеріне (мысалы, портативті күн энергиясынан алынатын қуат көзі) қосылмауы тиіс. Әйтпесе, кернеудің кенет ауытқуы өніміңізге зақым келтіруі мүмкін!
- Тоңазытқышта неғұрлым көп салқындатқыш болса, оны орнату үшін бөлме соғұрлым үлкен болуы керек. Өте кішкентай бөлмелерде салқындату жүйесінде газдың ағып кетуі жағдайында жанғыш газ-ауа қоспасы пайда болуы мүмкін. Әрбір 8 грамм салқындатқыш үшін кем дегенде 1 м³ көлем қажет. Өніміңізде бар тоңазытқыш агент мөлшері түр жапсырмасында көрсетілген.
- Қуат кабельдері, газ пешінің металь шлангісі, металл газ және су құбырлары өнімнің артқы жағына (немесе конденсаторға) тиетіндей етіп орнатылмауы тиіс.
- Өнім орнатылатын жер тікелей күн сәулесінің әсеріне ұшырамауы тиіс және ол пеш, радиатор және т.б. сияқты жылу көзінен алшақ тұруы тиіс. Өнімді жылу көзіне жақын жерге орнату керек болса, тиісті оқшаулағыш тақтаны пайдаланыңыз және жылу көзіне дейінгі минималды қашықтық төменде көрсетілгендей екенін тексеріңіз:
  - Пештер, жылыту қондырғылары және жылытқыштар сияқты жылу көздерінен кемінде 30 см қашықтықта,
  - Және электр пештерінен кемінде 5 см қашықтықта.
- Өніміңіз «I» класындағы қорғанысқа ие.
- Құрылғыны түр жапсырмасында көрсетілген кернеуге, токқа және жиілікке сәйкес жерге қосылған розеткаға қосыңыз. Розеткада 10 A – 16 A сақтандырғыш болуы керек. Біздің фирма жергілікті және ұлттық ережелерге сай жерге тұйықтаусыз және қуат қосылымынсыз пайдалануға байланысты зақымдарға жауапкершілік қабылдамайды.
- Орнату кезінде өнімнің қуат кабелін розеткадан ажырату керек. Әйтпесе, ток соғу және жарақат алу қаупі болуы мүмкін!

- Өнімді бос, сынған, лас, майлы розеткаларға немесе отырғыштарынан шыққан немесе суға тию қаупі бар розеткаларға қоспаңыз. Бұндай розеткаларға қосқанда, қосылған жері қызып, өрт шығуы мүмкін.
- Өнімнің қуат кабелі мен түтіктерін (бар болса) құлап кету қаупін тудырмайтындай етіп қойыңыз.
- Ток өткізетін бөліктерге немесе қуат сымына ылғалдың және сұйықтықтың енуі қысқа тұйықталуға әкелуі мүмкін. Сондықтан өнімді ылғалды ортада немесе су шашырауы мүмкін жерлерде (мысалы, гараж, кір жуатын бөлме және т.б.) пайдаланбаңыз. Егер тоңазытқыш судан ылғалданса, оны электр желісінен ажыратып, уәкілетті қызмет көрсету орталығына хабарласыңыз.
- Тоңазытқышты қуат үнемдейтін құрылғыларға ешқашан қоспаңыз. Бұл жүйелер өнімге зиянды.
- Электрондық тақтайша қақпағын және компрессордың артқы қақпағын (бекітілген болса) шешу кезінде электр бөлшектерімен жанасу қаупі бар. Электрондық тақтайша қақпағын және компрессордың артқы қақпағын (бекітілген болса) шешпеңіз. Ток соғу қаупі бар!

⚠ 1.6 Пайдалану туралы қауіпсіздік шаралары

- Өнімде химиялық еріткіштерді ешқашан қолданбаңыз. Бұл материалдарда жарылыс қаупі бар.
- Құрылғының жұмысында ақаулық орын алған жағдайда оны желіден ажыратыңыз (немесе қосылған сақтандырғышты өшіріңіз) және оны уәкілетті қызмет жөндемейінше қоспаңыз. Электр тогының соғу қаупі бар!
- Өнімнің жанына от (жанған шам, темекі және т. б.) немесе жылу көзін (үтік, пеш, плита) қоймаңыз. Жанғыш/жарылғыш матералдарды өнімнің жанына қоймаңыз...
- Өнімнің үстіне мінбеңіз. Құлау және жарақат алу қаупі бар!
- Салқындату жүйесінің құбырларын өткір немесе тесу құралдарымен зақымдамаңыз. Газ құбырлары, құбыр ұзартқыштары немесе үстіңгі жабындар тесілген кезде шашылатын тоңазытқыш агент терінің тітіркенуіне және көздің жарақаттануына әкелуі мүмкін.
- Салқындатқыш тізбекті үзбеңіз немесе зақымдамаңыз. Жарылыс қаупі.

- Өндіруші ұсынбаса, тоңазытқыштың/қатырғыштың ішіне электр құрылғыларын қоймаңыз немесе қолданбаңыз.
- Жібітуді жедетдету үшін өндіруші ұсынған нұсқаулардан басқа процедураларды пайдаланбаңыз.
- Қолыңыздың немесе денеңіздің ешбір бөлігін өнімнің ішіндегі қозғалатын бөліктерге салмаңыз. Саусақтарыңыз тоңазытқыш пен оның есігінің арасына қысылып қалмау үшін абай болыңыз. Жақын жерде балалар болса, есікті ашу немесе жабу кезінде абай болыңыз.
- Балмұздақ, мұз текшелері немесе мұздатылған тағамдарды қатырғыштан шығарған бойда аузыңызға салмаңыз. Үсу қаупі бар!
- Ішкі қабырғаларды, қатырғыштың металл бөліктерін немесе қатырғыштың ішінде сақталған азық-түлікті дымқыл қолмен ұстамаңыз. Үсу қаупі бар!
- Қатырғыш камераға мұздап қалуы мүмкін сұйықтықтары бар газдалған сусындар, құтылар мен бөтелкелерді қоймаңыз. Құтылар немесе бөтелкелер жарылуы мүмкін. Жарақат алу және мүлікті зақымдау қаупі бар!
- Жеңіл тұтанатын аэрозольдар, жеңіл тұтанатын заттар, құрғақ мұз немесе басқа химиялық заттар сияқты температураға сезімтал материалдарды тоңазытқыштың жанында қолданбаңыз немесе орнатпаңыз. Өрт және жарылыс қаупі бар!
- Өнімнің ішінде жанғыш материалдары бар аэрозоль құтылары сияқты жарылғыш заттарды сақтамаңыз.
- Өнімнің үстіне сұйық құтыларды аузы ашық күйінде қоймаңыз. Судың электр бөлігіне шашырауы электр тогының соғуына немесе өртке әкелуі мүмкін.
- Ішінде сұйықтығы бар шиша контейнерлер сынып қалмасы үшін, оларды мұздатқыш камерасына сақтамаңыз.
- Бұл өнім дәрілік заттарды, қан плазмасын, зертханалық өнімдерді немесе медициналық құрылғылар туралы директивада қамтылған ұқсас материалдар мен өнімдерді сақтауға немесе тоңазытқышта сақтауға арналмаған.
- Өнім басқа мақсаттарда пайдаланылса, ол ішінде сақталған өнімдерді зақымдауы немесе нашарлатуы мүмкін.
- Тоңазытқышыңыз көк шаммен жабдықталған болса, бұл шамға оптикалық құрылғылармен

қарамаңыз. Ультракүлгін ЖШД-ке ұзақ уақыт тікелей қарамаңыз. Ультракүлгін сәулелер көздің шаршауына әкелуі мүмкін.

- Өнімді сыйымдылығынан артық затпен толтырмаңыз. Жібітуді жедетдету үшін өндіруші ұсынған нұсқаулардан басқа процедураларды пайдаланбаңыз. Есік ашылған кезде, тоңазытқыштың ішіндегісі құлап кетсе, жарақат немесе зақым туындауы мүмкін. Бұйымның үстіне затты қойғанда да осыған ұқсас мәселелер туындауы мүмкін.
- Жарақат алмас үшін еденге құлаған мұзды немесе суды алып тастағаныңызға көз жеткізіңіз.
- Тоңазытқыш есігіндегі сөрелердің/бөтелке сөрелерінің орнын тек сөрелер бос болған кезде өзгертіңіз. Жарақат алу қаупі бар!
- Өнімнің үстіне құлауы/ төңкерілуі мүмкін заттарды қоймаңыз. Бұл заттар есікті ашу немесе жабу кезінде құлап, жарақатқа және/немесе мүліктің зақымдалуына әкелуі мүмкін.
- Шыны беттерді соқпаңыз немесе шамадан тыс баспаңыз. Сынған әйнек жарақатқа және/ немесе материалдық зақымға әкелуі мүмкін.
- Қолжетімді желдеткіш қақпағының ішінде ауа сүзгісін қолдануға арналған өнімдерде тоңазытқыш жұмыс істеп тұрған кезде сүзгі әрқашан орнында болуы тиіс.
- Желдеткішті (бар болса) тағаммен жаппаңыз.
- Зақымдалған тығыздағыштарды мүмкіндігінше тез ауыстыру керек.
- Өнімде арнайы камералар болуы мүмкін (балғын тағам камерасы, нөл градустық камера, т.б.) Өнімнің тиісті нұсқаулығында басқаша айтылмаса, бұл камераларды алып тастап, өнімді тура сондай өнімділікпен пайдалануға болады.
- Өнімдегі салқындату жүйесінде R600a тоңазытқыш агент бар. Өнімде қолданылатын тоңазытқыш агент түрі түр жапсырмасында көрсетілген. Бұл газ тұтанғыш. Сондықтан өнімді пайдалану кезінде салқындату жүйесі мен құбырларға зақым келтірмеу үшін абай болыңыз. Құбырларға зақым келген жағдайда;

1. Өнімге немесе қуат кабеліне қол тигізбеңіз,
2. Өнімді өрт шығуына әкелуі мүмкін ықтимал өрт көздерінен алыс ұстаңыз.

3. Өнім орналастырылған аумақты желдетіңіз. Желдеткішті пайдаланбаңыз.
4. Өкілетті қызметке хабарласыңыз.

Енді пайдаланылмайтын ескі өнімдерді қоқысқа тастамас бұрын:

1. Қуат сымын розеткадан ажыратыңыз.
2. Қуат кабелін кесіңіз де, оны тығынмен бірге құрылғыдан шығарыңыз.
3. Балалар құрылғының ішіне кіріп кетпес үшін құрылғыдан тұғырларды немесе тартпаларды алмаңыз.
4. Есіктерді алыңыз.
5. Өнімді аударылып қалмайтындай сақтаңыз.
6. Балалардың сынған өніммен ойнауына жол бермеңіз.
7. Өнім зақымдалған болса және сіз газдың ағып жатқанын байқасаңыз, газдан аулақ болыңыз. Газ теріңізге тиіп кетсе, үсік шалдыруы мүмкін.

- Өнімді отқа тастау арқылы кәдеге жаратпаңыз. Жарылыс қаупі.
- Өнімнің есігінде құлып бар болса, кілтті балалардың қолы жетпейтін жерде сақтаңыз.

1.7 Тағамды сақтау бойынша қауіпсіздік шаралары

Тағамның бұзылуының алдын алу үшін келесі ескертулерге баса назар аударыңыз:

- Есікті ұзақ уақыт ашық қалдыру өнімнің ішіндегі температураның жоғарылауына алып келуі мүмкін.
- Тағаммен байланысқа түсетін дренажды жүйені үнемі тазалап тұрыңыз.
- 48 сағат бойы пайдаланылмаған контейнерлерді және 5 күннен бері пайдаланылмаған су жүйелерін тазалаңыз.
- Шикі ет пен балық өнімдерін өнімнің ішіндегі тиісті камераларда сақтаңыз. Осылайша, ол тамшыламайды және басқа тағамдармен байланысқа түспейді.
- Екі жұлдызды мұздатқыш камералар алдын ала толтырылған тағамдарды сақтауға, балмұздақ жасауға және балмұздақ сақтауға арналған.
- Бір, екі және үш жұлдызды камералар жаңа дайындалған тамақты қатыруға арналмаған.
- Салқындатқыш өнім ұзақ уақыт бос қалдырылған болса, өнімнің корпусын қорғау үшін өнімді өшіріңіз, жібітіңіз, тазалаңыз және құрғатыңыз.

- Тағамдар орналастырылғаннан кейін, камера люктерінің, әсіресе мұздатқыш есігінің дұрыс жабылғанын тексеріңіз.
- Балғын тағамдарды сақтау үшін тоңазытқыш камерасын және мұздытылған тағамдар, балғын тағамды мұздату және мұз текшелер жасау үшін мұздатқыш камерасын пайдаланыңыз.
- Тағамдарды ішкі беттерге тікелей тиіп кетпес үшін тоңазытқыш пен мұздатқыш камерасында дұрыс жаппастан сақтамаңыз.

1.8 Техникалық қызмет көрсету және тазалау қауіпсіздігі

- Тоңазытқышты тазалау немесе техникалық қызмет көрсету бұрын, оны қуат көзінен ажыратыңыз немесе сақтандырғышты өшіріңіз.
- Өнімді тазалау мақсатында жылжытқалы жатсаңыз, есіктен немесе есік тұтқасынан тартпаңыз. Тұтқасы тым қатты тартылса, есік зақым келтіруі мүмкін.
- Өнімнің астына немесе артына қолдарыңызды, аяқтарыңызды немесе темір нысандарды қоймаңыз. Қысылып қалуы мүмкін немесе үшкір қырлары жарақаттауы мүмкін.
- Өнімнің сыртын немесе ішін жоғары қысымды жуғышпен, бумен, су шашырандысымен немесе ағынды сумен жумаңыз. Ток соғу және өрт қаупі.
- Өнімді тазалау кезінде, өткір және абразивті құралдарды немесе тұрмыстық тазалау құралдарын, жуғыш ұнтақты, газды, бензинді, еріткіштерді, спиртті, лактарды және ұқсас заттарды пайдаланбаңыз. Өнімнің ішіндегі Азық-түлік өнімдеріне қауіпсіз тазалау және техникалық қызмет көрсету заттарын ғана пайдаланыңыз.
- Қағаз сүлгілерді, асханалық губкаларды немесе басқа қатты тазалағыш материалдарды пайдаланбаңыз.
- Өнімді тазалау немесе ішіндегі мұзды жібіту үшін бу немесе буланған тазалау құралдарын ешқашан пайдаланбаңыз. Бу тоңазытқыштың ток өткізетін жерлеріне тиіп, қысқа тұйықталуға немесе электр тогының соғуына әкеледі.
- Еріту процесін жылдамдату үшін өндіруші ұсынғаннан басқа ешбір электр құралын немесе басқа құралды пайдаланбаңыз.
- Судың желдеткіш саңылауларына, электрондық схемаларға немесе өнімнің жарықтандыруына тиіп

кетпеуін бақылаңыз. Әйтпесе, өрт шығу немесе электр тогының соғу қаупі бар.
- Ашаның ұштарынан шаңды немесе бөгде заттарды сүрту үшін таза, құрғақ шүберекті пайдаланыңыз. Ашаны тазалау үшін дымқыл немесе дымқыл шүберекті пайдаланбаңыз. Әйтпесе, өрт шығу немесе электр тогының соғу қаупі бар.

⚠ 1.9 Ескі өнімді қоқысқа лақтыру

Ескі өнімді қоқысқа лақтырар кезде, төмендегі нұсқауларды орындаңыз:
- Балалардың өнімнің ішінде құлыпталып қалуының алдын алу үшін есіктегі құлыпты (бар болса) өшіріңіз.
- Салқындатқыш сұйықтықтың шашырандысы көзге зиян. Өнімді қоқысқа лақтыруға дайындау кезінде салқындату жүйесінің бөлшектерін зақымдап алмаңыз.
- Компрессор майын біреу жұтып қойса немесе ол тыныс алу жүйесіне енсе, өлімге алып келуі мүмкін.
- Зауыттық жапсырмада көрсетілгендей, салқындату жүйесінде R600a газы бар. Бұл газ тұтанғыш. Өнімді отқа тастау арқылы кәдеге жаратпаңыз. Жарылыс қаупі!
- С-пентан оқшаулағыш көбіктегі көпірткіш ретінде пайдаланылады және ол жанғыш зат болып табылады. Өнімді отқа тастау арқылы кәдеге жаратпаңыз.

2 Экологияға қатысты нұсқаулар

2.1 WEEE директивасының және қоқыс өнімді лақтыру туралы ережелердің талаптарына сәйкестік



Бұл өнім ЕО WEEE директивасының (2012/19/EU) талаптарына сай. Бұл өнімде қоқыс электр және электрондық өнімнің (WEEE) сыныптама таңбасы бар.

Бұл таңба бұл өнімді қызмет көрсету мерзімі біткенде басқа тұрмыстық қоқыспен бірге қоқысқа лақтыруға болмайтынын көрсетеді. Пайдаланылған құрылғы электрлік және электрондық құрылғыларды қайта өңдеуге арналған ресми жинау орнына қайтарылуы керек. Бұл жинау жүйелерін табу үшін өнімді сатып алған жергілікті бөлшек сауда сатушысына немесе билік органына хабарласыңыз. Ескі құрал-жабдықтарды қалпына келтіру мен қайта өңдеуде әрбір үй шаруашылығы маңызды рөл атқарады. Пайдаланылған құрылғыны дұрыс кәдеге жарату қоршаған ортаға және адам денсаулығына ықтимал теріс салдардың алдын алуға көмектеседі.

RoHS директивасының талаптарына сәйкестік

Сіз сатып алған өнім EU RoHS директивасының (2011/65 / EU) талаптарына сай. Ол директивада көрсетілген зиянды және тыйым салынған материалдарды қамтымайды.

Орама туралы ақпарат
Өнімнің орама материалдары ұлттық қоршаған орта туралы ережелерімізге сай қайта өңдеуге болатын материалдардан өндірілген. Орама материалдарын тұрмыстық немесе басқа қоқыстармен бірге лақтырмаңыз. Оларды жергілікті билік органдары белгілеген орама материалын жинау орындарына апарыңыз.

Стандарттарға және сынақ ақпаратына сәйкестік / ЕС сәйкестік декларациясы
Осы өнімді әзірлеу, өндіру және сату кезеңдері Еуропалық қауымдастықтың барлық тиісті нұсқауларындағы қауіпсіздік ережелеріне сай келеді. 2014/35/EU, 2014/30/EU, 93/68/EC, IEC 60436/ DIN 44990, EN 50242

3 Сіздің мұздатқышыңыз

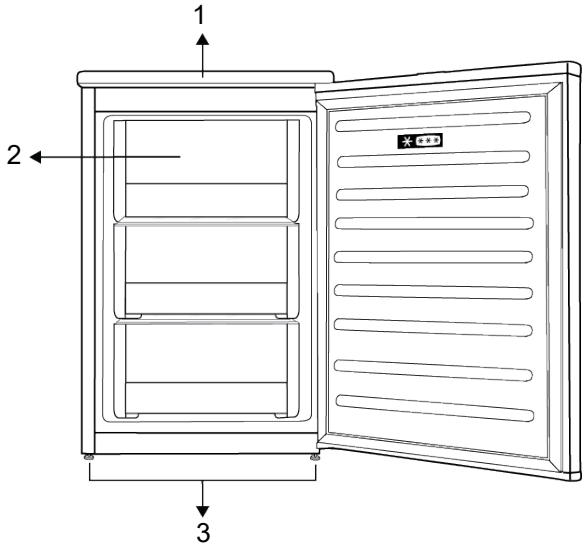

1 Жоғарғы науа
2 Қатырылған тағамдар камерасы
3 Реттелетін алдыңғы табандар

***Қосымша:** Бұл пайдаланушы нұсқаулығындағы пішіндер схема түрінде көрсетілген және сіздің өніміңізге тура келмеуі мүмкін. Өнімде тиісті бөліктер болмаса, ақпарат басқа үлгілерге қатысты.

4 Орнату

Алдымен «Қауіпсіздік нұсқаулары» бөлімін оқыңыз!

4.1 Орнатуға арналған дұрыс орын

Өнімді орнату үшін өкілетті сервиске хабарласыңыз. Өнімді орнатуға дайындау үшін электр және сумен жабдықтаудың дұрыстығына көз жеткізу үшін пайдаланушы нұсқаулығындағы ақпаратты қарап шығыңыз. Олай болмаса, қамту жүйелерін қажетінше реттеу үшін электрикті және сантехникті шақырыңыз.

- Дірілдің алдын алу үшін өнімді тегіс бетке қойыңыз.

- Өнімді жылытқыштан, плитадан және ұқсас жылу көздерінен кемінде 30 см және электр духовкаларынан кемінде 5 см алыс қойыңыз.
- Екі салқындатқышты іргелес күйге қойғанда екі құрылғы арасында кемінде 4 см қашықтықты қалдырыңыз.
- Өнімді күн сәулесінен аулақ және құрғақ жерде сақтаңыз.
- Оның орнында артқы қабырғаның аралықты қорғау құрамдасы бар екенін тексеріңіз (өніммен бірге қамтамасыз етілген болса).

4.2 Табандарды реттеу

Өнім теңгерілген күйде болмаса, алдыңғы реттелетін табандарды оңға немесе солға бұру арқылы реттеңіз.

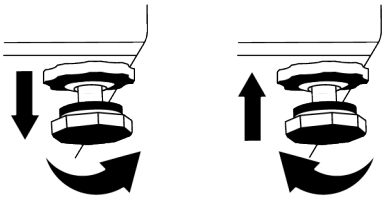

4.3 Ыстық бет туралы ескерту

Өніміңіздің бүйір қабырғалары салқындату жүйесін жақсарту үшін салқындату құбырларымен жабдықталған. Жоғары қысым әсерінен сұйықтық бұл беттерден ағып, бүйір қабырғалардағы беттердің қызуын тудыруы мүмкін. Бұл қалыпты жағдай және сервистік қызмет көрсетуді қажет етпейді.

5 Есіктің бағытын өзгерту

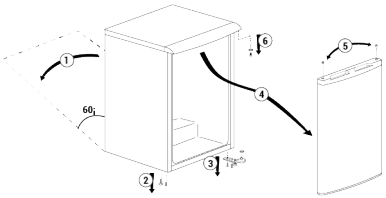

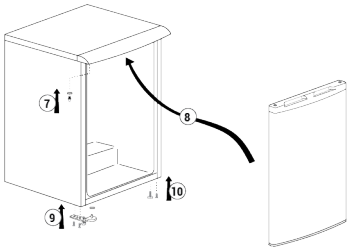

6 Дайындалу

Алдымен «Қауіпсіздік нұсқаулары» бөлімін оқыңыз!

6.1 Қуатты үнемдеу үшін не істеу керек

- Тағамды салар кезінде салқындату үшін ауа айналымы жеткілікті болуы үшін тоңазытқыштың ішінде орынның бос екеніне көз жеткізіңіз.
- Есіктері ашық болмаған кезде ыстық және ылғалды ауа өніміңізге тікелей кірмейтіндіктен, өніміңіз азық-түлікті сақтау үшін жеткілікті жағдайларда оңтайландырылады. Осы жағдайларда компрессор, желдеткіш, қыздырғыш, жібіту, жарықтандыру, дисплей және т.б. сияқты функциялар мен құрамдас бөліктер энергияны аз тұтыну үшін қажеттіліктеріңізге сәйкес жұмыс істейді.
- Бірнеше нұсқа болған жағдайда, әйнек сөрелер артқы қабырғадағы ауа өткізгіштер бітеліп қалмайтындай етіп орналастырылуы керек. Ауа өткізгіштің әйнек сөренің астында қалғаны тиімдірек болады. Бұл комбинация ауаның таралуын жақсартуға және энергия тиімділігін арттыруға көмектеседі.
- Электр қуатын үнемдеу үшін тағамдарды тиісті сақтау шарттарына сәйкес тоңазытқышта немесе салқындату камерасында сақтаңыз.

6.2 Бірінші рет пайдалану

Өнімді пайдалану алдында «Қауіпсіздік туралы нұсқаулар» және «Орнату» бөлімдеріндегі нұсқауларға сай қажет дайындық жұмыстары орындалғанын тексеріңіз.

- Өнімді пайдаланар бұрын, тоңазытқыштың толықтай тиімділігіне көз жеткізу үшін кемінде 2 сағат күтіңіз.
- Өнімді 6 сағат ішінде ешбір тағам қоймастан қосулы ұстаңыз және өнім есігі барынша жабық болуы тиіс.
- Өнімді пайдалану кезінде, есікті жауып-ашу себебінен температураның төмендеуі есік/корпус сөрелерінің және шишаларының конденсаттануына алып келуі мүмкін.
- Компрессор іске қосылғанда дыбыс естіледі. Компрессор жұмыс істеп тұрмаған кезде, өнім шу шығарса, бұл қалыпты жағдай. Салқындатқыш жүйеде сұйықтық немесе газ сығымдалған болуы мүмкін.
- Өнімнің алдыңғы шеттерінің жылы болуы қалыпты жағдай. Бұл аумақтар конденсацияны болдырмау үшін жылуға арналған
- Кейбір үлгілерде индикатор тақтасы есік жабылғаннан кейін, 1 минуттан кейін автоматты түрде өшеді. Ол есік ашылғанда немесе кез келген түйме басылғанда қайта іске қосылады.

6.3 Климат класы

Құрылғыңыздың зауыттық тақтайшасындағы «Климат класы» ақпаратын қараңыз. Төмендегі ақпараттың бірі «Климат класы» ақпаратына сәйкес құрылғыңызға қолдануға болады.

- **Сериялық нөмір:** Ұзақ мерзімді қоңыржай климат: Бұл салқындатқыш құрылғыны 10 °C-32 °C аралығындағы қоршаған орта температурасында пайдалануға арналған.
- **N:** Қоңыржай климат: Бұл салқындатқыш құрылғыны 16°C-32 °C аралығындағы қоршаған орта температурасында пайдалануға арналған.
- **ST:** Субтропикалық климат: Бұл салқындатқыш құрылғыны 16°C-38 °C аралығындағы қоршаған орта температурасында пайдалануға арналған.
- **T:** Тропикалық климат: Бұл салқындатқыш құрылғыны 16°C-43 °C аралығындағы қоршаған орта температурасында пайдалануға арналған.

7 Өнімді пайдалану

Алдымен «Қауіпсіздік нұсқаулары» бөлімін оқыңыз!

- Өнім тек тағамдарды сақтау үшін пайдаланылуы керек.
- Үйден тыс жерде болсаңыз (мысалы, демалыста) және Icematic мұз жасағышын немесе су диспенсерін ұзақ уақыт пайдаланбайтын болсаңыз, су клапанын өшіріңіз. Әйтпесе, су ағып кетуі мүмкін.

Өнімді розеткадан ажырату

- Жағымсыз иістердің алдын алу үшін тағамды алып тастаңыз,
- Мұз ерігенше күте тұрыңыз, ішкі салонын тазалап, кепкенше күтіңіз, ішкі копрустың пластигін зақымдап алмас үшін есіктерді ашық қалдырыңыз.

8 Құрылғыңызды пайдалану

8.1 Жұмыс температурасын реттеу

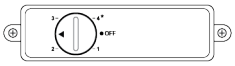

Жұмыс температурасы температура реттегішімен орнатылады.
1=Ең төмен салқындату параметрі (ең жылы параметр)
4=Ең жоғары салқындату параметрі (ең суық параметр)
(Немесе)

Мин. = Ең төменгі салқындату параметрі (Ең ыстық параметр)
Макс. = Ең жоғары салқындату параметрі (Ең суық параметр)
Қажетті температура негізінде параметрді таңдаңыз.
Ішкі температура сонымен бірге қоршаған ортаның температурасына, есіктің ашылу жиілігіне және ішіндегі тамақ мөлшеріне байланысты.
Есікті жиі ашу ішкі температураның көтерілуіне әкеледі.
Сондықтан есікті ашқаннан кейін, мүмкіндігінше тезірек жабуға тырысыңыз.
Құрылғының қалыпты сақтау температурасы -18°C (0°F) болуы керек. Термостат тұтқасы 1 позициясынан сағат тіліне қарсы бұрылса, құрылғы өшеді және «сырт» деген дыбыс естіледі. Төмен температураларға термостат тұтқасын 4 позициясына жылжыту арқылы қол жеткізуге болады.
Сақтау бөлімдерінде қажетті температураның сақталуын қамтамасыз ету үшін температураны термометрмен тексеруді ұсынамыз.
Температураны мұздатқыштан шығарғаннан кейін бірден қарауды ұмытпаңыз, өйткені термометрдің температурасы өте жылдам көтеріледі.

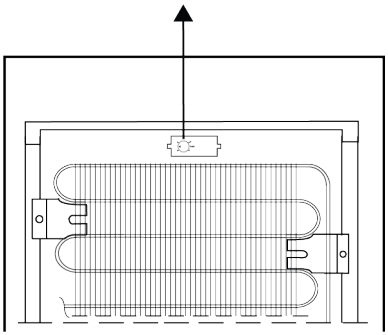

Термостат сөренің артқы қабырғасында орналасқан (жоғарыдағы суретті қараңыз) және термостат тұтқасы арқылы басқарылады.

8.2 Балғын тамақты қатыру

- Мұздатылатын тағамдарды тұтыну мөлшеріне сәйкес бөліктерге бөліп, бөлек пакеттерде мұздату керек. Осылайша тағамдарға етіту арқылы қайта қатыруға жол берілмеуі керек.
- Тағамдардың құндылығын, хош иісі мен түсін мүмкіндігінше сақтап қалу үшін көкөністерді қатыру алдында аз уақытқа қайнату керек. (Қияр, ақжелкен сияқты тағамдарды қайнатудың қажеті жоқ.) Осылайша қатырылған көкөністерді пісіру уақыты жаңа піскен көкөністерге қарағанда 1/3 уақытқа қысқарады.
- Қатырылған тағамдарды сақтау мерзімін ұзарту үшін қайнатылған көкөністерді алдымен сүзгіден өткізіп, содан кейін тағамның барлық түрлеріндегідей герметикалық қаптамаға орау керек.
- Тағамдарды орамсыз мұздатқыш камераға салуға болмайды.
- Сақталатын тағамның орауыш материалы ауа өткізбейтін, қалың және берік болуы тиіс және суық пен ылғал ортада деформацияланбауы тиіс. Әйтпесе, қатып қалған тағам қаптаманы тесіп шығуы мүмкін. Қаптаманы жақсылап жабу тағамды қауіпсіз түрде сақтау үшін де маңызды.

Төмендегі қаптама түрлері тағамды қатыруға жарамды:

Полиэтиленді пакет, алюминий фольга, пластикалық фольга, вакуумдық пакеттер және қақпағы бар суыққа төзімді контейнерлер.

Тағамды қатыру үшін келесі қаптама түрлерін пайдаланбаған жөн:

Қағаз қаптама, пергамент қағазы, целлофан (желатинді қағаз), қоқыс қаптары, пайдаланылған қаптар және шопперлер.

- Ыстық тағамдарды салқындатылмаған түрде мұздатқыш камераға салуға болмайды.
- Жібітілген жаңа тағамдарды мұздатқыш камераға қойғанда, оның мұздатылған тағамдарға тимейтінін тексеріңіз. Cool-pack (PCM) қаптамасы қызбауы үшін жылдам қатыру сөресінің астындағы сөреге қоюға болады.

- Қатыру кезінде (24 сағат) мұздатқышқа басқа тағам салмаңыз.
- Тағамдарыңызды мұздату сөрелеріне немесе стеллаждарға тарылмайтындай етіп (қаптамалары бір біріне тимейтіндей етіп) жайып қойыңыз.
- Қатырылған тағамдарды жібіткеннен кейін, қысқа уақыт ішінде дереу тұтыну керек және оларды қайта қатыруға болмайды.
- Мұздатылған тағамдарды артқы жағында орналасқан желдету саңылауларының алдына қою арқылы желдету саңылауларын бөгемеңіз.
- Қаптамаға затбелгі салып, қаптамадағы тағамдардың атауын және қатыру уақытын жазуды ұсынамыз.

Қатыруға жарамды тағамдар:

Балық және теңіз өнімдері, қызыл және ақ ет, құс еті, көкөністер, жемістер, шөпті дәмдеуіштер, сүт өнімдері (мыс., ірімшік, май және сүзілген йогурт), кондитерлік өнімдер, дайын немесе пісірілген тағамдар, картоп тағамдары, суфле және десерттер.

Қатыруға жарамсыз тағамдар:

Йогурт, қышқыл сүт, кілегей, майонез, жапырақты салат, қызыл шалғам, жүзім, барлық жемістер (алма, алмұрт және шабдалы сияқты).

- Тағамдарды тез және мұқият түрде қатыру үшін бір қаптамадағы көрсетілген мөлшерден аспау керек.
  - Жемістер мен көкөністер, 0,5-1 кг
  - Ет, 1-1,5 кг
- Тағам аз мөлшерде (максимум 2 кг) болса, оны жылдам қатыру функциясын қолданбай-ақ мұздатуға болады.

Ең жақсы нәтижеге қол жеткізу үшін келесі нұсқауларды орындаңыз:

1. Switch the adjusting knob to MAX or 5 position 24 hours before placing your fresh foods to freeze.
2. 24 hours after turning the thermostat knob, place your food that you want to freeze to the front of bottom drawer with higher freezing capacity. If you have food remained, place it in front of the upper drawer.
3. Do not forget to turn the thermostat knob to its previous position, after placing your food.
4. Do not try to freeze a large quantity of food at a time. Within 24 hours, this product can freeze the maximum food quantity specified as «Freezing Capacity … kg/24 hours» on its type label. It is not convenient to put more unfrozen/fresh foods to the freezer compartment than the quantity specified on the label.

- Тағамдарыңызды терең мұздатқышқа қою және сақтау үшін ет және балық, көкөністер мен жемістер, сүт өнімдері кестелерін қарап шығыңыз.

Қатырылған тағамдарды сақтау бойынша кеңестер

- Қатырылған тағамдарды сатып алғанда, олардың тиісті температурада қатырылғанына және қаптамалары сынбағанына көз жеткізіңіз.
- Орамаларды сатып алғаннан кейін, оларды мүмкіндігінше тезірек мұздатқыш камераға салыңыз.
- Мұздатқыш камерадан алынған буып-түйілген дайын тағамдарды тұтынбас бұрын, қаптамада көрсетілген жарамдылық мерзімі өтіп кетпегенін тексеріңіз.

Жібіту

Мұздатқыш камералардағы мұз автоматты түрде ериді.

Мұздатқыш деректері

EN 62552 стандарты (арнайы өлшеу шарттарына сәйкес) мұздатқыш камераның әрбір 100 литр көлеміне кемінде 4,5 кг тағамды 25 °C қоршаған орта температурасында 24 сағат ішінде мұздатуды талап етеді.

Қатырылған тағамдарды жібіту

Тағамдардың түріне және пайдалану мақсатына байланысты жібіту нұсқалары арасында келесідей таңдау жасауға болады:

- Бөлме температурасында (тағам сапасын сақтау тұрғысынан тағамды бөлме температурасында ұзақ уақытқа қалдырып, жібіту аса қолайлы емес)
- Тоңазытқышта
- Электр пешінде (желдеткіші бар немесе жоқ үлгілерде)

• Микротолқынды пеште

САҚ БОЛЫҢЫЗ!

• Ешқашан қышқыл сусындарды шыны бөтелкелер мен банкаларға салмаңыз, себебі жарылып кетуі мүмкін.
• Қатырылған тағамдардың қаптамасы ылғалды және қалыптан тыс ісінген болса, олар бұрын дұрыс емес жағдайда сақталып, құрамы нашарлаған болуы мүмкін. Бұл тағамдарды тексерместен тұтынбаңыз
• Пісірілген тағамдардағы кейбір дәмдеуіштердің дәмі ұзақ сақтау шарттарына ұшыраған кезде өзгеруі мүмкін болғандықтан, қатырылған тағамдарға дәмдеуіштерді азырақ қосу керек немесе жібіту процесінен кейін тағамдарға қажетті дәмдеуіштерді қосу керек.

Recommended Temperature

Freezer compartment setting	Remarks
1.2	This is the default recommended temperature setting.
3.4	These settings are recommended when the ambient temperature is higher than 30°C or when you think the refrigerator is not cool enough due to frequent opening and closing of the door.
Quick freezing, (MAX or 5)	Use when you want to freeze your foods in a short time. It is recommended to be used for protecting the quality of your fresh foods. There is no need for you to use the quick freezing function when storing your frozen foods. There is no need for you to use the quick freezing function to freeze the small amounts of fresh food up to a maximum of 2 kg daily.

Ет пен балық			Дайындалу	Ең ұзақ сақтау уақыты (ай)
Ет өнімдері	Бұзау еті	Стейк	Оларды 2 см қалыңдықта кесіп, араларына фольга салу немесе стреч пленка арқылы тығыз орау арқылы	6-8
		Қуырылған	Ет кесектерін тоңазытқышқа арналған қаптарға орау немесе оларды стреч пленка арқылы мықтап орау арқылы	6-8
		Текшелер	Кішкентай бөліктерге бөліп	6-8
		Шницель, котлеттер	Кесілген тілімдердің арасына фольганы салу немесе стреч пленка арқылы жеке орау арқылы	6-8
	Қой еті	Жаншылған еттер	Ет тілімдердің арасына фольганы салу немесе стреч пленка арқылы жеке орау арқылы	4-8
		Қуырылған	Ет кесектерін тоңазытқышқа арналған қаптарға орау немесе оларды стреч пленка арқылы мықтап орау арқылы	4-8
		Текшелер	Ұсақталған ет кесектерін тоңазытқышқа арналған қаптарға орау немесе оларды стреч пленка арқылы мықтап орау арқылы	4-8
	Сиыр еті	Қуырылған	Ет кесектерін тоңазытқышқа арналған қаптарға орау немесе оларды стреч пленка арқылы мықтап орау арқылы	8-12
		Стейк	Оларды 2 см қалыңдықта кесіп, араларына фольга салу немесе стреч пленка арқылы тығыз орау арқылы	8-12
		Текшелер	Кішкентай бөліктерге бөліп	8-12
		Қайнатылған ет	Тоңазытқышқа арналған қаптарда кішкене бөліктерге орау арқылы	8-12
	Фарш		Дәмдеуішсіз, жалпақ қапшықтарда	1-3
	Ішек өнімдері (бөлік)		Бөліктерге бөліп	1-3
	Ферменттелген шұжық - салями		Қаптамасы болса да оралуы керек.	1-3
	Ветчина		Тілімдер арасында фольга қою арқылы	2-3
Құс және аңшылық ететін жануарлар	Тауық және күркетауық		Фольгаға орау арқылы	4-6
	Қаз		Фольгаға орау арқылы (порциясы 2,5 кг-нан аспауы керек)	4-6
	Үйрек		Фольгаға орау арқылы (порциясы 2,5 кг-нан аспауы керек)	4-6
	Бұғы, Қоян, Елік		Фолгаға орау арқылы (порциялар 2,5 кг-нан аспауы керек және олардың сүйектері алынып тасталуы керек)	6-8
Балық және теңіз тағамдары	Тұщы су балықтары (форель, тұқы, тырна, сом)		Іші мен қабыршағын жақсылап тазалаған соң, оны жуып кептіру керек, қажет болған жағдайда құйрығы мен бас бөліктерін кесу керек.	2
	Майлы емес балық (алабұға, турбат, теңіз табаны)			4-6
	Майлы балық (бонито, скумбрия, көк балық, қызыл кефаль, анчоус)			2-4
	Моллюстер		Тазаланған және сөмкелерде	4-6
	Уылдылық		Қаптамасының ішінде, алюминий немесе пластик контейнерде	2-3

Жемістер мен көкөністер	Дайындалу	Ең ұзақ сақтау уақыты (ай)
Бұршаққынды үрмебұршақ және үрмебұршақ	Жуғаннан кейін, 3 минут қайнатып, кішкентай бөлшектерге кесу арқылы	10-13
Жасыл алмұрт	Қабығын ашып, жуғаннан кейін 2 минут қайнату арқылы	10-12
Орамжапырақ	Тазалағаннан кейін, 1-2 минут қайнату арқылы	6-8
Сәбіз	Жуып, бөліктерге кескеннен кейін, 3-4 минут қайнату арқылы	12
Бұрыш	Сабақтарын кескен соң, 2-3 минут қайнатып, екіге бөліп, тұқымдарын ажырату арқылы	8-10
Шпинат	Жуып, тазалағаннан кейін 2 минут қайнату арқылы	6-9
Порей-пиязы	Кескеннен кейін, 5 минут қайнату арқылы	6-8
Түрлі-түсті орамжапырақ	Жапырақтарын жұлып алғаннан кейін, 3-5 минут лимон суында аздап қайнатып, өзегін бөлшектерге кесу арқылы	10-12
Баялды	Жуғаннан кейін, 4 минут қайнатып, 2 см өлшеміндегі бөлшектерге кесу арқылы	10-12
Асқабақ	Жуғаннан кейін, 2-3 минут қайнатып, 2 см өлшеміндегі бөлшектерге кесу арқылы	8-10
Саңырауқұлақ	Майға аздап қуырып, үстіне лимон сығу арқылы	2-3
Жүгері	Тазалап, түйіршіктерге бөлу арқылы	12
Алма және алмұрт	Қабығын ашып, кескенен кейін, 2-3 минут қайнату арқылы	8-10
Абрикос және шабдалы	Жартыға бөліп, тұқымдарын алу	4-6
Құлпынай және таңқурай	Жуып, тазалау арқылы	8-12
Пісірілген жемістер	Контейгерге 10% қант қосу арқылы	12
Алхоры, шие, ащы шие	Жуып, сабақтарын алу арқылы	8-12

Сүт өнімдері	Дайындалу	Ең ұзақ сақтау уақыты (ай)	Сақтау шарттары
Ірімшік (фета ірімшігінен басқа)	Тілімдер арасында фольга қою арқылы	6-8	Қысқа мерзімді сақталатын болса, бастапқы қаптамасында қалдыруға болады. Ұзақ уақыт сақталатын болса, алюминий немесе пластик фольгаға орау керек.
Май, маргарин	Өз қаптамасында	6	Өз қаптамасында немесе пластик контейнерлер

9 Техникалық қызмет көрсету және тазалау

Алдымен «Қауіпсіздік нұсқауларын» оқыңыз!

- Құрылғыны тазаламас бұрын, оны ажыратыңыз.
- Өнімнің артқы жағындағы желдету торындағы шаңды жылына кемінде бір рет (қақпақты ашпай) алып тастау керек. Тазалау құрғақ шүберекпен жасалуы керек.
- Судың шам корпусына және басқа электр бөліктеріне түсуіне жол бермеу үшін абай болыңыз.
- Есікті дымқыл шүберекпен тазалаңыз. Есік пен корпус сөрелерін шығару үшін барлық мазмұнды алып тастаңыз. Оларды алып тастау үшін есік сөрелерін жоғары көтеріңіз. Тазалағаннан және кептіргеннен кейін оларды жоғарыдан төменге қарай сырғытыңыз.
- Өнімнің сыртқы бетін немесе хроммен қапталған бөлшектерді тазарту үшін ешқашан хлорлы суды немесе тазартқыш заттарды пайдаланбаңыз. Хлор металл беттерінің осы түрлерінде тот тудырады.

- Пластикалық бөліктегі іздердің қабыршақтануына немесе деформациялануына жол бермеу үшін өткір, абразивті құралдарды, сабынды, тұрмыстық тазалау өнімдерін, жуғыш заттарды, бензинді, жылтыратқышты және т.б. пайдаланбаңыз. Тазалау үшін жылы сумен және құрғатылған жұмсақ шүберекті пайдаланыңыз.
- No Frost технологиясы жоқ өнімдерде су тамшылары және саусақтың қалыңдығына дейін салқындатқыш бөлімнің артқы қабырғасында пайда болады. Оны тазаламаңыз және май немесе ұқсас заттарды мүлдем қолданбаңыз.
- Өнімнің сыртқы бетін тазарту үшін кішкене ылғалды микрофибра матасын ғана пайдаланыңыз. Губкалар мен тазарту маталарының басқа түрлері сызаттар тудыруы мүмкін.
- Өнімнің ішкі беттерін тазарту үшін барлық алынбалы бөлшектерді сабын, су және пісіру содасының жұмсақ ерітіндісімен жуыңыз. Мұқият жуып, толығымен кептіріңіз. Судың шамдар мен басқару панеліне түсуіне жол бермеңіз.
- Ішкі беттерде сірке суын, алкогольді немесе алкогольге негізделген басқа тазартқыштарды пайдаланбаңыз.

Тот баспайтын болаттан жасалған сыртқы беттер

Абразивті емес тот баспайтын болаттан жасалған тазалағышты пайдаланыңыз және оны линтсіз, жұмсақ шүберекпен жағыңыз. Жылтырату үшін бетті сумен ылғалдандырылған микрофибра матасымен абайлап сүртіңіз және құрғақ жылтыратқыш жастықшаны пайдаланыңыз. Әрқашан тот баспайтын болаттың дәнін қадағалаңыз.

Жаман иістердің алдын алу

Өніміңізді өндіруде иіс тудыруы мүмкін заттар пайдаланылмайды. Алайда, дұрыс емес азық-түлік сақтау және өнімнің ішкі бетін дұрыс тазаламау салдарынан иістер пайда болуы мүмкін.

- Бұл мәселені болдырмау үшін әр 15 күн сайын пісіру содасын сумен тазалаңыз.
- Азық-түлікті тығыздалған контейнерлерде сақтаңыз, өйткені ашық тағамнан босатылған микроорганизмдер жағымсыз иістерді тудыруы мүмкін.
- Өніміңізде мерзімі өткен немесе бүлінген тағамдарды ешқашан сақтамаңыз.

Пластикалық беттерді қорғау

Егер май пластикалық беттерге төгілсе, оларды дереу жылы сумен тазалаңыз, өйткені май бетіне зақым келтіруі мүмкін.

10 Ақаулықтарды жою

Алдымен «Қауіпсіздік нұсқаулары» бөлімін оқыңыз!

Сервиске хабарласу алдында осы тізімді тексеріңіз. Бұлай істеу уақыт пен ақшаны үнемдейді. Бұл тізім ақаулықпен жасауға немесе материалдарға қатысты емес жиі болатын шағымдарды қамтиды. Мұнда аталған белгілі бір мүмкіндіктер өніміңізге қатысты емес.

Осы бөлімдегі нұсқауларды орындаудан кейін мәселе жалғасса, жеткізушіге немесе уәкілетті сервиске хабарласыңыз. Өнімді жөндеуге әрекеттенбеңіз.

Тоңазытқыш жұмыс істеп жатқан жоқ.

- Аша толығымен кірмеген. >>> Оны розеткаға толығымен кіргізіңіз.
- Өнімге қуат беретін розеткаға қосылған сақтандырғыш немесе негізгі сақтандырғыш күйіп кеткен. >>> Сақтандырғышты тексеріңіз.

Салқындатқыш камерасының бүйірлік қабырғасындағы конденсат (MULTI ZONE (БІРЕНШЕ АЙМАҚ), COOL CONTROL (САЛҚЫНДЫҚТЫ БАСҚАРУ) және FLEXI ZONE (ИКЕМДІ АЙМАҚ)).

- Есік тым жиі ашылады. >>> Өнімнің есігін жиі ашпауға тырысыңыз.
- Қоршаған орта тым ылғалды. >>> Өнімді ылғалды орталарда орнатпаңыз.
- Сұйықтықтарды қамтитын тамақтар жабылмаған ұстағыштарда сақталады. >>> Сұйықтықтарды қамтитын тамақтарды жабылған ұстағыштарда сақтаңыз.
- Өнім есігі ашық қалдырылған. >>> Өнім есігін ұзақ уақыт бойы ашық қалдырмаңыз.
- Термостат өте салқын температураға орнатылған. >>> Термостатты тиісті температураға орнатыңыз.

Компрессор жұмыс істемейді.

- Кенет қуат үзілген немесе аша шығып кетіп, қайта қосқан жағдайда өнімнің салқындату жүйесіндегі газ қысымы теңгерілмеген болады, бұл компрессордың жылулық қорғағышын іске қосады. Өнім шамамен 6 минуттан кейін қайта іске қосылады. Осы кезеңнен кейін өнім қайта іске қосылмаса, сервиске хабарласыңыз.
- Еріту белсенді. >>> Бұл толығымен автоматты ерітетін өнім үшін қалыпты. Еріту кезеңді түрде жүзеге асырылады.
- Өнім розеткаға қосылмаған. >>> Қуат сымы розеткаға қосылғанын тексеріңіз.
- Температура параметрі дұрыс емес. >>> Тиісті температура параметрін таңдаңыз.
- Қуат өшкен. >>> Өнім қуат келгеннен кейін қалыпты жұмыс істеуін жалғастырады.

Тоңазытқыш жұмысының шуы пайдаланып жатқанда артады.

- Өнімнің жұмыс өнімділігі қоршаған орта температурасының өзгерулеріне байланысты өзгеріп отыруы мүмкін. Бұл қалыпты және ақаулық емес.

Тоңазытқыш тым жиі немесе тым ұзақ жұмыс істейді.

- Жаңа өнім алдындағысынан үлкенірек болуы мүмкін. Үлкенірек өнімдер ұзағырақ кезеңдер бойы жұмыс істейді.
- Бөлме температурасы тым жоғары болуы мүмкін. >>> Өнім әдетте жоғарырақ бөлме температурасында ұзағырақ жұмыс істейді.
- Өнім жақында розеткаға қосылған немесе ішіне жаңа тамақ қойылған болуы мүмкін. >>> Жақында розеткаға қосылған немесе ішіне жаңа тамақ қойылған болса, өнімнің орнатылған температураға жетуіне ұзағырақ уақыт кетеді. Бұл қалыпты.
- Өнімге жақында ыстық тамақтың үлкен мөлшерлері қойылған болуы мүмкін. >>> Өнімге ыстық тамақты салмаңыз.
- Есіктер жиі ашылған немесе ұзақ уақыт бойы ашық ұсталған. >>> Ішінде қозғалатын жылы ауа өнімнің ұзағырақ жұмыс істеуіне әкеледі. Есіктерді тым жиі ашпаңыз.
- Қатырғыш немесе салқындатқыш есігі аздап ашық болуы мүмкін. >>> Есіктер толығымен жабық екенін тексеріңіз.
- Өнім тым төмен температураға орнатылған болуы мүмкін. >>> Температураны жоғарырақ градусқа орнатыңыз және өнімнің реттелген температураға жетуін күтіңіз.
- Салқындатқыш немесе қатырғыш есігінің шайбасы кір, тозған, сынған немесе тиісті түрде орнатылмаған болуы мүмкін. >>> Төсемді тазалаңыз немесе ауыстырыңыз. Зақымдалған/тозған есік шайбасы ағымдағы температураны сақтау үшін өнімнің ұзағырақ жұмыс істеуіне әкеледі.

Қатырғыш температурасы тым төмен, бірақ салқындатқыш температурасы дұрыс.

- Мұздатқыш камерасының температурасы өте төмен градусқа орнатылған. >>> Мұздатқыш камерасының температурасын жоғарырақ градусқа орнатып, қайтадан тексеріңіз.

Салқындатқыш температурасы тым төмен, бірақ қатырғыш температурасы дұрыс.

- Салқындатқыш камерасының температурасы өте төмен градусқа орнатылған. >>> Салқындатқыш камерасының температурасын жоғарырақ градусқа орнатып, қайтадан тексеріңіз.

Салқындатқыш камерасының тартпаларында сақталатын тамақтар қатырылған.

- Салқындатқыш камерасының температурасы өте төмен градусқа орнатылған. >>> Салқындатқыш камерасының температурасын жоғарырақ градусқа орнатып, қайтадан тексеріңіз.

Салқындатқыштағы немесе қатырғыштағы температура тым жоғары.

- Салқындатқыш камерасының температурасы өте жоғары градусқа орнатылған. >>> Салқындатқыш камерасының температура параметрі мұздатқыш камерасындағы температураға әсер етеді. Салқындатқыш немесе мұздатқыш камерасының температурасын

өзгерту арқылы тиісті бөліктердің температурасы жеткілікті деңгейге жеткенше күтіңіз.
- Есіктер жиі ашылған немесе ұзақ уақыт бойы ашық ұсталған. >>> Есіктерді тым жиі ашпаңыз.
- Есік аздап ашық болуы мүмкін. >>> Есікті толығымен жабыңыз.
- Өнім жақында розеткаға қосылған немесе ішіне жаңа тамақ қойылған болуы мүмкін. >>> Бұл қалыпты. Жақында розеткаға қосылған немесе ішіне жаңа тамақ қойылған болса, өнімнің орнатылған температураға жетуіне ұзағырақ уақыт кетеді.
- Өнімге жақында ыстық тамақтың үлкен мөлшерлері қойылған болуы мүмкін. >>> Өнімге ыстық тамақты салмаңыз.

Сілку немесе шу.
- Бет тегіс немесе берік емес >>> Баяу жылжытқанда өнім сілкінсе, өнімді теңгеру үшін тіректерді реттеңіз. Сондай-ақ, жер өнімді ұстау үшін жеткілікті қатты екенін тексеріңіз.
- Өнімге қойылған кез келген заттар шу тудыруы мүмкін. >>> Өнімге қойылған барлық заттарды алыңыз.
- Өнім ағатын сұйықтық, спрей себу, т.б. шуын тудыруда.
- Өнімнің жұмыс қағидаты сұйық және газ ағындарын қамтиды. >>> Бұл қалыпты және ақаулық емес.

Өнімнен шығатын жел тұру дыбысы бар.
- Өнім салқындату процесі үшін вентиляторды пайдаланады. Бұл қалыпты және ақаулық емес.

Өнімнің ішкі қабырғаларында конденсат пайда болады.
- Ыстық немесе ылғалды ауа райы мұзды және конденсатты арттырады. Бұл қалыпты және ақаулық емес.
- Есіктер жиі ашылған немесе ұзақ уақыт бойы ашық ұсталған. >>> Есіктерді тым жиі ашпаңыз; ашық болса, есікті жабыңыз.
- Есік аздап ашық болуы мүмкін. >>> Есікті толығымен жабыңыз.

Өнімнің сыртында немесе есіктердің арасында конденсация бар.
- Қоршаған ортаның ауа райы ылғалды болуы мүмкін, бұл ылғалды ауа райында әбден қалыпты. >>> Ылғалдылық азайғанда конденсат тарайды.

Ішкі иістер жаман.
- Өнім жүйелі түрде тазаланбайды. >>> Губканы, жылы суды және газдалған суды пайдаланып, ішін жүйелі түрде тазалаңыз.
- Белгілі бір ұстағыштар және орама материалдар жағымсыз иіс тудыруы мүмкін. >>> Жағымсыз иіс жоқ ұстағыштарды және орама материалдарын пайдаланыңыз.
- Тамақтар жабылмаған ұстағыштарға салынған. >>> Тамақтарды жабылған ұстағыштарда сақтаңыз. Тығыз жабылмаған тамақтардан микро ағзалар тарауы және жағымсыз иіс шығуы мүмкін.
- Өнімнен барлық мерзімі біткен немесе бүлінген тамақтарды шығарыңыз.

Есік жабылмай жатыр.
- Тамақ орамалары есікті блоктап тұрған болуы мүмкін. >>> Есіктерді блоктап тұрған кез келген нәрселердің орнын өзгертіңіз.
- Өнім жерде толығымен тік күйде тұрған жоқ. >>> Өнімді теңгеру үшін тіректерді реттеңіз.
- Бет тегіс немесе берік емес >>> Бетінің тегіс және өнімді көтере алатындай төзімді екеніне көз жеткізіңіз.

Көкөністерге арналған контейнер кептеліп қалды.
- Тартпаның жоғарғы бөлігіне тамақтар тиіп тұрған болуы мүмкін. >>> Тартпадағы тамақтарды қайта реттеңіз.

Өнім бетінің температурасы.
- Өнім жұмыс істеп тұрғанда, екі есік арасында, шеткі панельдерде және артқы торда жоғары температура бақылануы мүмкін. Бұл қалыпты жағдай және сервистік қызмет көрсетуді қажет етпейді.

Есік ашылған кезде желдеткіш жұмысын жалғастырады.
- елдеткіш қатырғыштың есігі ашық тұрғанда жұмысын жалғастыруы мүмкін.

Осы бөлімдегі нұсқауларды орындаудан кейін мәселе жалғасса, жеткізушіге немесе уәкілетті сервиске хабарласыңыз. Өнімді жөндеуге әрекеттенбеңіз. Бұл қалыпты.

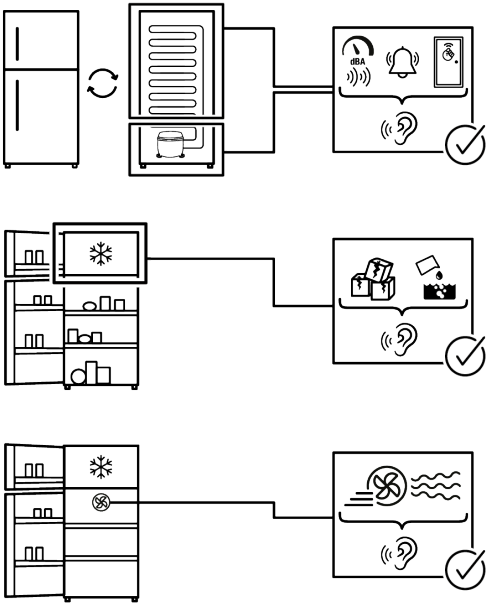
dBA

