项目名称

W2461N

版本号

A00

设计时间

2024/12/09

物料名称

说明书

设计师

周华峰

审核

批准

料号

04170500003974

材质工艺要求：

材质要求：	封面：80G 哑粉，内页：70g 双胶纸，骑马钉
颜色及专色：	单色印刷
尺寸要求：	140mm*210mm

变更履历：

注：此页面非印刷内容

M10 Pro

Пылесос для влажной
и сухой уборки

Руководство пользователя

Изображения в данном руководстве приведены исключительно для справки . См . фактический продукт.



22
PAP

EAC

Веб - сайт : https://trouver-tech.com
Производитель :
Moonstone Technology (Shaoxing) Co., Ltd.
Сделано в Китае

HMH16D-RU-A00

TROUVER

БЛАГОДАРИМ ВАС

За покупку этого пылесоса для влажной и сухой уборки .

Для получения дополнительной информации об изде лии посетите веб - сайт **https://trouver-tech.com**

Конструкция этого высококачественного издел ия обеспечивает оптимальную производитель ность .
Если у вас есть какие - либо вопросы по издел ию , свяжитесь с нами по адресу :
https://trouver-tech.com

СОДЕРЖАНИЕ

RU Руководство пользователя 01

KK Пайдаланушы нұсқаулығы 20

UZ Foydalanuvchi qo‘llanmasi 39

Важные меры предосторожности

RU

Перед использованием внимательно прочтите данную инструкцию. Сохраните ее для дальнейшего использования в справочных целях.
Во время использования электрических приборов необходимо всегда соблюдать базовые меры предосторожности, включая те, что описаны ниже.
ПЕРЕД ИСПОЛЬЗОВАНИЕМ ДАННОГО ПРИБОРА ПРОЧИТАЙТЕ ВСЕ ИНСТРУКЦИИ. Нарушение предупреждений и инструкций может привести к поражению током, возгоранию или серьезным травмам.

ВНИМАНИЕ! Для снижения риска возгорания, поражения током или травм:

Ограничения по использованию

- Не допускается использования этого устройства детьми младше 8 лет, а также лицами с ограниченными физическими, сенсорными или умственными способностями или с ограниченным опытом или знаниями без присмотра родителя или опекуна для обеспечения безопасной эксплуатации и во избежание рисков. Не позволяйте детям осуществлять чистку и техническое обслуживание устройства без присмотра.
- Пластиковый защитный материал может быть опасен. Не храните его рядом с детьми во избежание удушения. Дети не должны играть с устройством.
- Используйте прибор только в помещении и на таких нековровых поверхностях, как ПВХ, плитка, ламинат и др. Пылесос не должен проезжать по незакрепленным предметам либо вдоль краев ковров. Заклинивание щетки может привести к повреждению ремня раньше срока.
- Используйте прибор только согласно инструкциям, приведенным в данном руководстве по эксплуатации. Используйте только принадлежности, рекомендованные производителем.
- Запрещается подвергать прибор воздействию огня либо высокой температуры. При контакте с огнем или при высокой температуре может произойти взрыв.
- Не используйте устройство в экстремально жарких или холодных условиях (при температуре ниже 5°C/41°F или выше 40°C/104°F). Заряжайте устройство при температуре выше 5°C/41°F и ниже 40°C/104°F.
- Запрещается погружать прибор в жидкость.
- Запрещается использовать прибор для уборки легко воспламеняющихся или горючих жидкостей, например бензина. Запрещается использовать прибор в местах, где могут быть вышеуказанные жидкости.
- Запрещается вставлять какие-либо предметы в отверстия. Запрещается использовать прибор в случае засорения отверстия. Удаляйте пыль, ворсинки, волосы и другие элементы, которые могут препятствовать потоку воздуха через отверстия.
- Не используйте пылесос для уборки токсичных веществ (отбеливателя, аммиака, пятновыводителя и т п.). Запрещается собирать с помощью пылесоса стекло, гвозди, болты, монеты и т. п.
- Запрещается использовать прибор в замкнутых пространствах, заполненных воспламеняющейся пылью, испарениями от масляной краски, разбавителя, средства от моли или другими взрывоопасными или токсичными парами. Запрещается собирать горящие либо дымящиеся предметы, например сигареты, спички либо пепел.
- Запрещается использовать прибор без установленных фильтров.
- Держите волосы, свободную одежду, пальцы и другие части тела на расстоянии от отверстий и движущихся деталей прибора и его аксессуаров.
- Во время использования прибора уберите все шнуры питания с пола, так как в случае наезда на них может возникнуть опасность.
- Будьте предельно осторожны во время очистки лестницы.

Важные меры предосторожности

Обслуживание и хранение

- Не допускайте непреднамеренных запусков. Перед тем, как поднимать либо переносить прибор убедитесь, что выключатель находится в позиции ВЫКЛ. Перенос прибора с зажимом выключателя либо во включенном состоянии может привести к несчастным случаям.
- Убедитесь, что прибор размещен на горизонтальной поверхности. Запрещается использовать прибор в аналогичной позиции, если он оснащен щеточным роликом, а ручка находится не в полностью вертикальном положении. Запрещается хранить прибор в месте, где возможно его замораживание.
- Выключайте прибор и отсоединяйте его от розетки, когда он не используется, перед очисткой, ремонтом или обслуживанием, а также перед подсоединением или отсоединением вращающейся щетки.
- Запрещается использовать поврежденный или модифицированный прибор. Поврежденные или модифицированные аккумуляторы могут вести себя непредсказуемо и вызвать возгорание, взрыв либо риск получения травм.
- Запрещается модифицировать либо чинить прибор способами, отличными от указанных в руководстве по использованию и уходу.
- Запрещается использовать прибор с поврежденными деталями (например, с поврежденной базой для зарядки, кабелем и др.). Если прибор или какой-либо из его элементов был уронен, поврежден, оставлен вне помещения под атмосферными осадками, погружен в воду или не работает должным образом, ни в коем случае не используйте его. Необходимо обратиться в уполномоченный сервисный центр для их ремонта.
- Выполняйте техобслуживание только с помощью квалифицированного техперсонала и используйте только идентичные детали для замены. Это позволит гарантировать безопасность устройства.

Аккумулятор и зарядка

- Для подзарядки прибора используйте только базу для зарядки, поставляемую в комплекте с устройством. Используйте только базу для зарядки HCBX.
- Следуйте инструкциям по зарядке и не заряжайте прибор в среде с температурой выше указанной на аккумуляторе, так как это повышает риск возгорания.
- База для зарядки оснащена функцией просушки и подходит только для просушки щетки прибора.
- Держите базу для зарядки вдали от нагретых поверхностей. Запрещается трогать разъем базы для зарядки и прибор влажными руками. Чтобы вытащить разъем базы для зарядки, возьмитесь за него, а не дергайте за кабель.
- Запрещается тащить и нести базу для зарядки с помощью кабеля, а также использовать его в качестве ручки, прижимать его дверью или обматывать вокруг острых краев и углов.
- Не используйте неперезаряжаемый аккумуляторный блок. Невыполнение этого требования может привести к возгоранию литий-ионной батареи. Данное устройство оснащено аккумулятором, замену которого должны выполнять только квалифицированные технические специалисты или представители послепродажного обслуживания.
- В литий-ионном аккумуляторном блоке содержатся опасные для окружающей среды элементы. Перед утилизацией прибора сначала извлеките аккумуляторный блок, затем вы можете его утилизировать или переработать в соответствии с местными законами и правилами, действующими в стране или регионе применения.

Важные меры предосторожности

- Перед извлечением аккумулятора необходимо отключить прибор от источника энергии. Храните аккумуляторы в недоступном для детей месте. Запрещается класть аккумуляторы в рот. В случае проглатывания свяжитесь со своим врачом либо местным отделом контроля опасных веществ.
- В случае повреждения аккумулятора не прикасайтесь к нему, так как из него может вытекать опасная жидкость. Если контакта не удалось избежать, промойте пораженное место водой. В случае попадания аккумуляторной жидкости в глаза, немедленно обратитесь за медицинской помощью. Аккумуляторная жидкость может вызывать раздражение или ожог.
- База для зарядки способна заряжать 6-элементный аккумулятор емкостью 4000 мА·ч. Эту базу для зарядки нельзя использовать для зарядки неперезаряжаемых аккумуляторов. Невыполнение этого требования может привести к возгоранию литий-ионной батареи.
- База для зарядки отмечена значком ⚠, который предупреждает: «Внимание! Горячая поверхность». Не прикасайтесь к щеточному ролику, горячей воде и нагревательному модулю базы для зарядки во время процесса самоочистки горячей водой.
- В инструкции к прибору с системой дозирования жидкости указано количество и тип используемой жидкости (МЭК 60335-2-10).

Знаки

Оборудование класса II

T 3.15A

Миниатюрная плавкая вставка с задержкой срабатывания, где T 3.15A является символом время-токовой характеристики.

Только для использования в помещении

Прочитать руководство по эксплуатации

Внимание! Горячая поверхность

Информация об утилизации и переработке отходов электрического и электронного оборудования

Все устройства с символом раздельного сбора отработанного электрического и электронного оборудования (Директива WEEE 2012/19/EU) следует утилизировать отдельно от несортируемых бытовых отходов. С целью охраны здоровья и защиты окружающей среды такое оборудование необходимо сдавать на переработку в специальные пункты приема электрического и электронного оборудования, определенные правительством или местными органами власти. Правильная утилизация и переработка помогут предотвратить возможные негативные последствия для окружающей среды и здоровья человека. Для получения информации о местонахождении и порядке приема устройств в пунктах приема обратитесь в компанию, занимающуюся установкой оборудования, или в местные органы власти.

Мы, компания Moonstone Technology (Shaoxing) Co., Ltd., настоящим заявляем, что данное устройство соответствует требованиям всех действующих директив ЕС и европейских стандартов со всеми изменениями и дополнениями. Полный текст декларации о соответствии нормативным требованиям ЕС доступен по адресу: https://trouver-tech.com

Подробное электронное руководство см. по адресу:
https://www.trouver-tech.com/pages/user-manuals-and-faqs

Обзор устройства

Комплектация

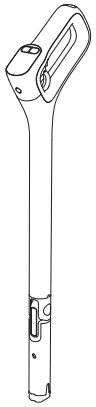

Ручка

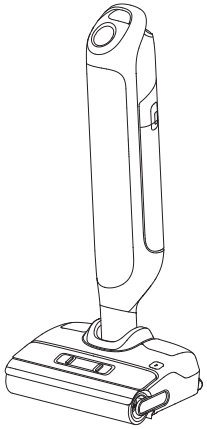

Основной корпус

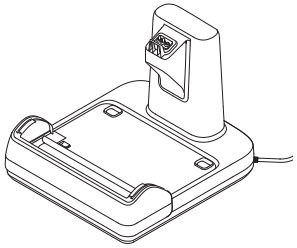

Зарядная станция



Чистящая щетка

Обзор устройства

Выполнить сухую уборку



Обзор устройства

Зарядная станция

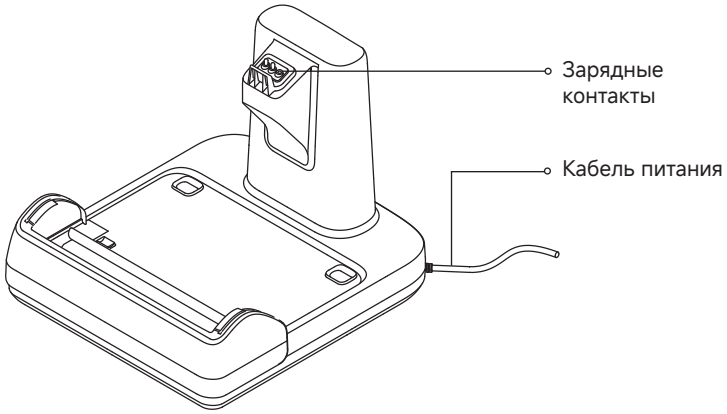

Бак для чистой воды

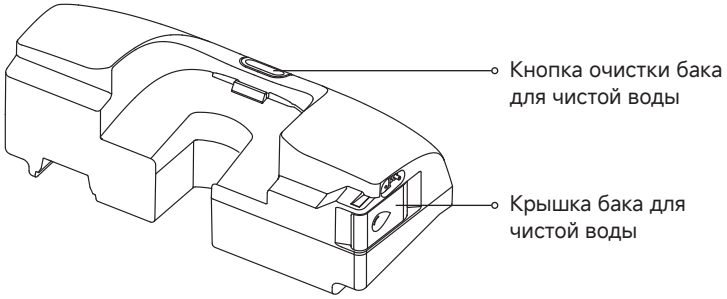

Обзор устройства

Дисплей

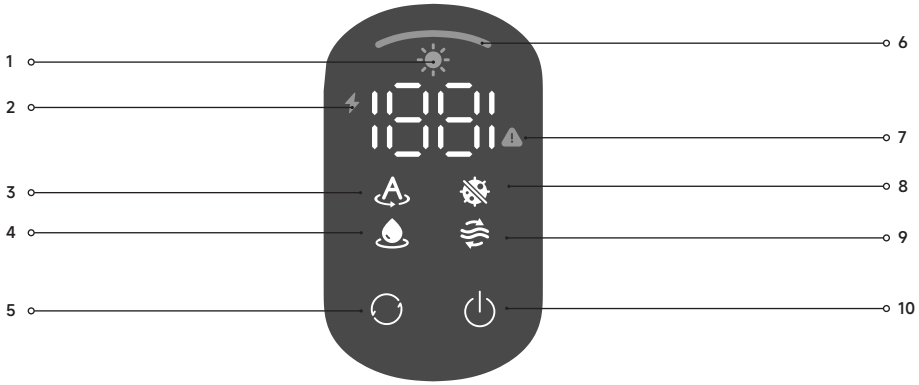

1 Режим сушки

2 Индикатор зарядки/низкого заряда аккумулятора

3 Умный режим

4 Режим всасывания

5 Переключатель режимов

- Нажмите для переключения режимов.
- Нажмите и удерживайте в течение 3 секунд, чтобы перейти в режим экономии воды.

6 Индикатор концентрации пыли / индикатор процесса сушки

- Во время использования устройства цвет индикатора меняется в режиме реального времени в зависимости от количества пыли.
- Во время просушки индикатор показывает ход выполнения этой задачи.

7 Сообщения об ошибках

8 Режим Ultra

9 Режим самоочистки

10 Кнопка питания

Нажмите для запуска/остановки очистки.

Примечание: если устройство не работает должным образом, на экране дисплея появляется сообщение об ошибке или код ошибки. Чтобы устранить проблему, обратитесь к таблице «Подсказки об ошибках и решения».

Установка

Вставьте конец ручки в порт в верхней части пылесоса вертикально согласно инструкциям, пока не раздастся щелчок.

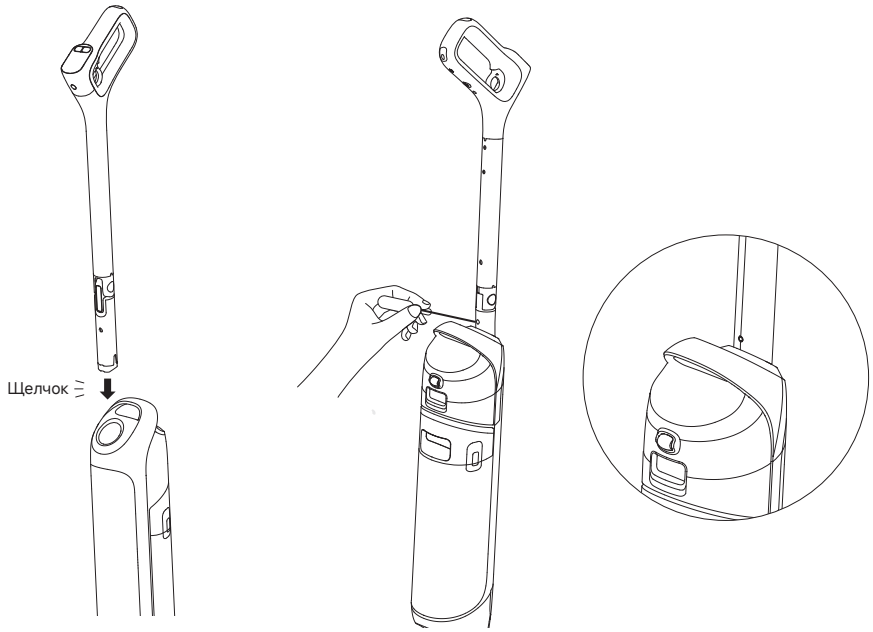

Примечание: для разборки вставьте твердый предмет в отверстие устройства, как показано на рисунке, нажмите на контакты и одновременно потяните ручку вверх.

выполняется зарядка

1. Установите зарядную станцию около стены на ровный пол и подключите ее к источнику питания. Полностью зарядите устройство перед первым использованием.
2. Поместите устройство на базу для зарядки. Когда на экране дисплея отобразится число 100, аккумулятор полностью заряжен.

Индикатор зарядки/низкого заряда аккумулятора

- Мигает оранжевым: уровень заряда аккумулятора ⩽ 20 % (выполняется зарядка)
- Мигает зеленым: уровень заряда аккумулятора > 20 % (выполняется зарядка)
- Постоянно горит зеленым: аккумулятор полностью заряжен
- Постоянно горит оранжевым: Уровень заряда аккумулятора⩽ 20 %

Примечание.
- Если полностью заряженный прибор не используется в течение 10 минут, он перейдет в спящий режим.
- Перезапустите устройство, если вам потребуется его использовать. Для продления срока службы аккумулятор автоматически охлаждается после длительного использования устройства.

Порядок использования

Заполнение бака для чистой воды

Нажмите кнопку отсоединения бака для чистой воды, чтобы вынуть бак. Откройте крышку бака и наполните его чистой водой. Установите бак для чистой воды на место так, чтобы был слышен щелчок.

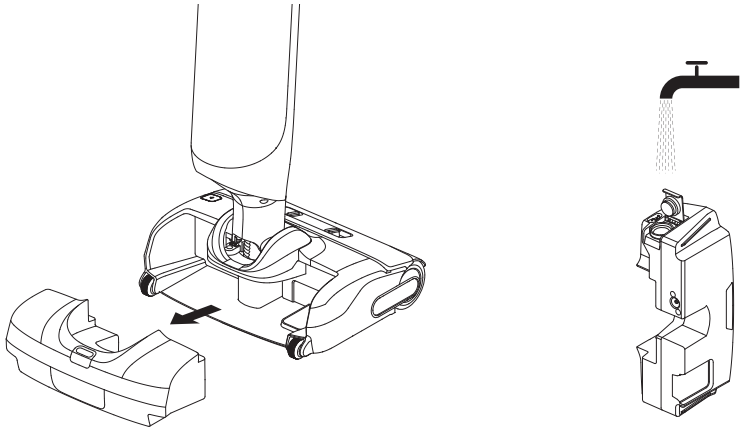

Переключение режимов

Нажмите переключатель режимов, ⟳ чтобы переключить режим. Нажмите и удерживайте ⟳ в течение 3 секунд, чтобы перейти в режим экономии воды.

Умный режим
Интеллектуальная система устройства регулирует мощность всасывания в соответствии со степенью загрязнения пола.

Режим Ultra
Выполняется подготовка режима Ultra, подождите 30 секунд. Данный режим предназначен для тщательной уборки.

Режим всасывания
Если выбран режим всасывания, устройство будет всасывать только воду; роликовая щетка не будет смачиваться, и вода из бака для чистой воды не будет поступать.

Режим экономии воды
Подходит для ежедневной уборки и используется на полах из плитки.

Порядок использования

Начало уборки

Осторожно наступите на крышку щетки и отклоните устройство в сторону. Нажмите на кнопку питания ⏻, чтобы начать/остановить работу. Если во время работы прибор перейдет в вертикальное положение, текущая задача будет приостановлена. Нажмите на кольцо для складывания, чтобы ручка сложилась под углом 90°, а основной корпус мог лечь плашмя под углом 180°. Благодаря этом можно выполнять уборку под мебелью, не наклоняясь. Быстро поднимите ручку, чтобы вновь перевести устройство в вертикальное положение.

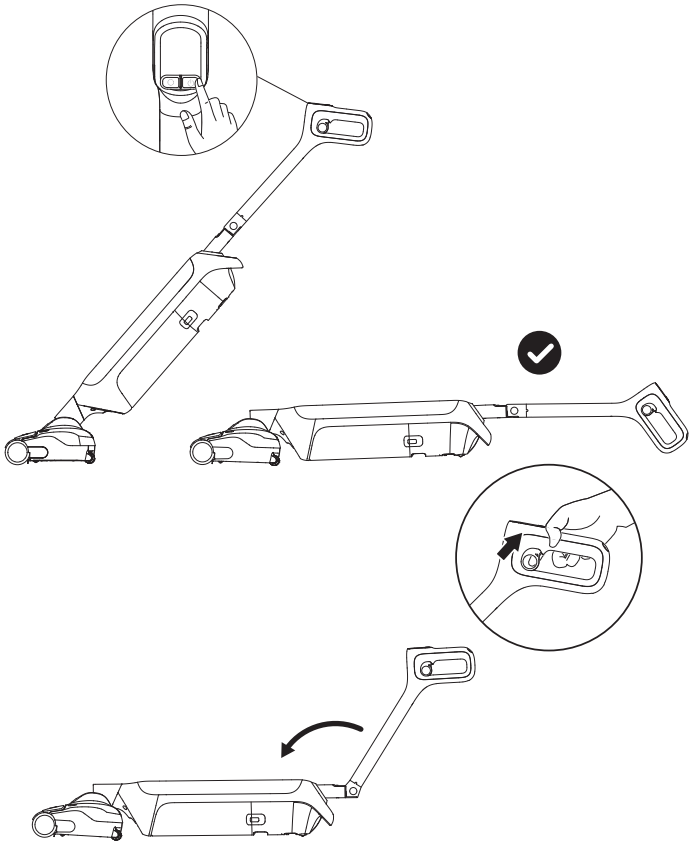

Примечание.

- Запрещается использовать пылесос для уборки пенящихся жидкостей.
- Прежде чем выключить питание, переведите устройство из положения лежа в вертикальное положение.
- Прибор подходит для очистки обычных полов, мрамора, кафельной плитки и других твердых поверхностей.
- Во время работы устройства не поднимайте его над полом, не качайте и не наклоняйте. В противном случае это может привести к попаданию отработанной воды в двигатель.
- Поднимая ручку, не держите руку около складного шарнира, чтобы не защемить ее.

Порядок использования

Удаление содержимого бака для отработанной воды

1. Нажмите кнопку отсоединения бака для отработанной воды и выньте бак.

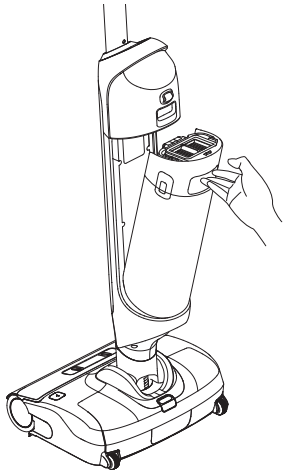

2. Потяните ручку на крышке бака для отработанной воды, снимите крышку и слейте отработанную воду.

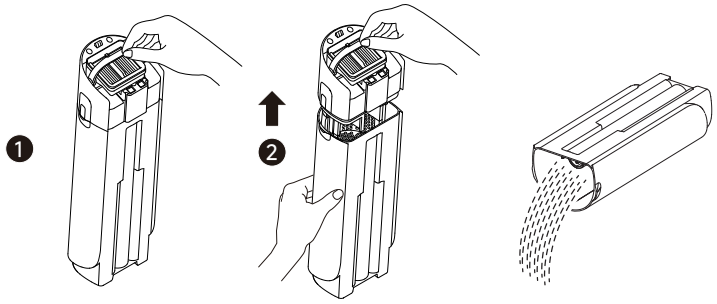

Порядок использования

Самоочистка горячей водой и режим просушки

	Однократно нажмите кнопку	Интеллектуальная самоочистка
	Однократно нажмите кнопку в течение 3 секунд после голосовой подсказки системы интеллектуальной самоочистки	Тщательная самоочистка
	Нажмите и удерживайте кнопку	Вход в режим сушки
	Находясь в режиме сушки, однократно нажмите кнопку	Выход из режима сушки

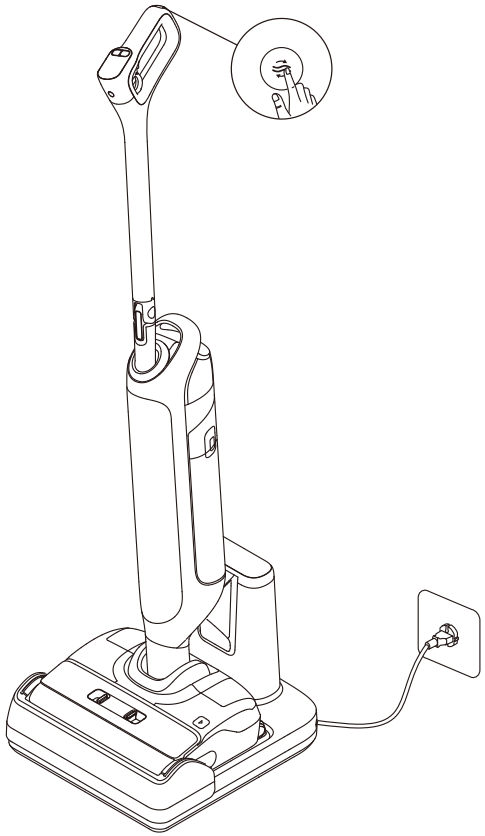

Примечание.

- Установите устройство обратно на базовую станцию. Убедитесь, что воды в баке для чистой воды достаточно для самоочистки.
- Удалите содержимое бака для отработанной воды после завершения самоочистки и включения режима просушки.
- Включите режим самоочистки горячей водой, руководствуясь голосовыми подсказками.
- Не прикасайтесь к роликовой щетке, горячей воде и нагревательному модулю базы для зарядки во время процесса самоочистки горячей водой.
- Функция самоочистки может быть включена, только если прибор заряжается и уровень заряда аккумулятора составляет более 20 %. Если уровень заряда ниже, зарядите аккумулятор до 20 %, прежде чем начинать самоочистку.

Уход и техническое обслуживание

Советы

- Перед техническим обслуживанием выключите устройство. Не прикасайтесь к выключателю питания;
- При необходимости замените детали. Сменные детали можно приобретать только у производителя или в соответствующем сервисном центре.
- Если устройство не используется в течение длительного периода времени, полностью зарядите его, выньте вилку из розетки и поставьте прибор на хранение в прохладном месте с низкой влажностью, вдали от прямых солнечных лучей. Во избежание чрезмерной разрядки аккумулятора заряжайте прибор не реже одного раза в 3 месяца.

Очистка бака отработанной воды

1. Нажмите кнопку отсоединения бака для отработанной воды и выньте бак.

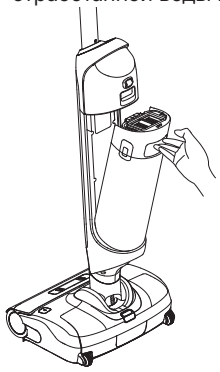



2. Потяните ручку на крышке бака для отработанной воды, снимите крышку. Выньте фильтр из крышки.

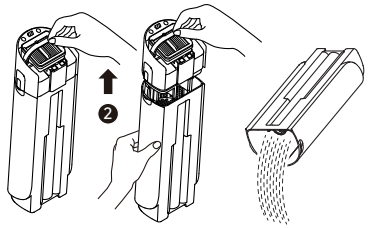

3. Промойте бак для отработанной воды и крышку бака водой. С помощью входящей в комплект поставки чистящей щетки очистите внутренние стенки бака.

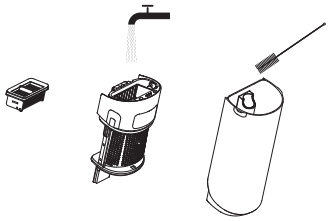

4. Вновь установите фильтр и крышку бака для отработанной воды. Установите на место бак для отработанной воды так, чтобы был слышен щелчок.

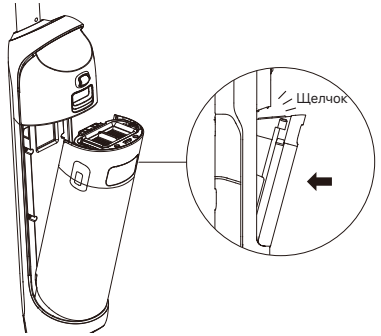

Примечание: рекомендуется своевременно очищать бак для отработанной воды после каждого использования, а также до и после самоочистки.

Уход и техническое обслуживание

Очистка фильтра

1. Удалите фильтр и аккуратно стряхните с поверхности плавающую пыль.



2. Если фильтр загрязнен и его необходимо очистить, промойте его водой. Перед дальнейшим использованием они должны полностью высохнуть.

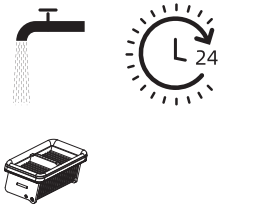

Примечание: рекомендуется выполнять замену фильтра через каждые 3–6 месяцев.

Очистка трубки и датчика загрязнения

Выньте бак для отработанной воды. Перед использованием протрите трубку и датчик загрязнения влажной тканью.

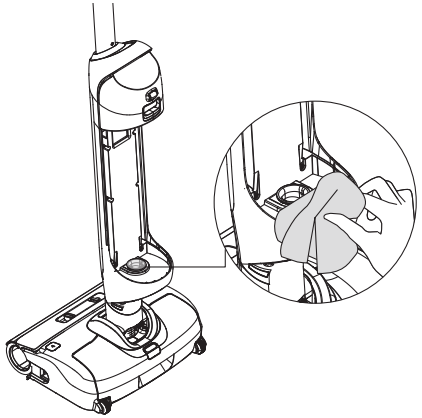

Примечание: не промывайте трубку или датчик загрязнения.

Уход и техническое обслуживание

RU

Очистка модуля щетки

1. Нажмите кнопки открытия крышки щеточного ролика и выньте крышку.

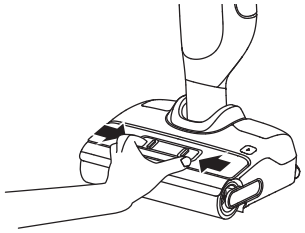

2. Нажмите кнопку отсоединения щеточного ролика и потяните за ручку, чтобы вынуть ролик. Отделите ручку от щеточного ролика.

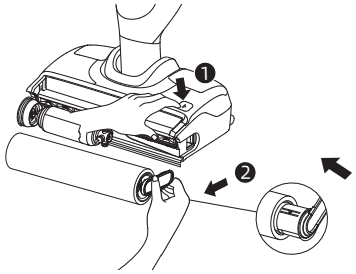

3. Удалите волосы и мусор, застрявшие на щеточном ролике, с помощью чистящей щетки, входящей в комплект поставки. Промойте щеточный ролик и крышку чистой водой и полностью высушите.

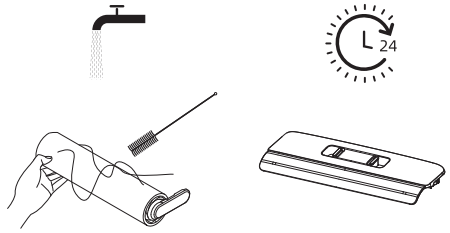

4. Протрите всасывающее отверстие сухой или влажной тканью.

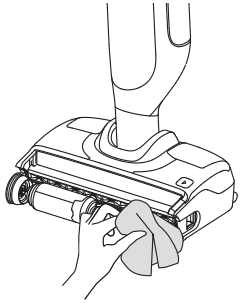

5. Установите на место щеточный ролик и его крышку так, чтобы раздался щелчок.

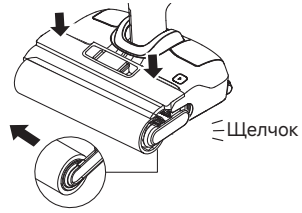

Примечание.

- Не промывайте узел щетки водой.
- Очищайте его по мере необходимости. Рекомендуется выполнять замену щеточного ролика через каждые 3–6 месяцев.
- Прежде чем положить прибор на бок для очистки роликовой щетки, убедитесь, что бак для отработанной воды вынут или из него удалена вода.

Устранение неисправностей

В случае возникновения ошибки прибор перестанет работать. Для поиска и устранения неисправности обращайтесь к приведенной ниже таблице. Если проблема сохранится, обратитесь в службу поддержки клиентов.

ошибка	Возможная причина	Решение
Прибор не работает.	Прибор разрядился или уровень заряда низкий.	Полностью зарядите аккумулятор перед использованием.
	Прибор находится в вертикальном положении.	Наклоните прибор назад.
	Из-за засора включился режим защиты от перегрева.	Удалите блокирующие предметы и подождите, пока температура вернется в норму.
	Бак для отработанной воды переполнен.	Опорожните бак для отработанной воды.
	Детали не установлены на свое место.	Убедитесь, что все детали правильно расположены на своем месте.
	Недостаточно воды.	Заполните бак для чистой воды.
Прибор заряжается медленно.	Температура аккумулятора слишком высокая или слишком низкая.	Подождите, пока температура аккумулятора вернется к нормальному значению.
Сила всасывания прибора слабая.	Фильтр засорился.	Очистите фильтр.
	Всасывающее отверстие или трубка заблокированы посторонним предметом.	Очистите трубку и всасывающее отверстие.
Двигатель издает странный шум.	В баке для отработанной воды слишком много грязной воды.	Опорожните бак для отработанной воды.
	Основное отверстие всасывания засорилось.	Удалите предметы, блокирующие основное отверстие всасывания.
Индикатор уровня заряда аккумулятора на экране дисплея не загорается во время зарядки.	База для зарядки некорректно подключена к электрической розетке.	Убедитесь, что база для зарядки подключена к питанию.
	Прибор некорректно установлен на базе для зарядки.	Убедитесь, что прибор корректно установлен на базе для зарядки.
Из устройства не выходит вода.	Бак для чистой воды установлен неправильно или в нем недостаточно воды.	Вновь установите или заполните бак для чистой воды.
	Для намокания роликовой щетки требуется 30 секунд.	Включите устройство и проверьте еще раз через некоторое время.

Устранение неисправностей

Вода вытекает из бака для отработанной воды.	Из-за удара или резкого движения вода попала в двигатель.	Пока пылесос включен, аккуратно перемещайте его вперед и назад.
	После очистки фильтр был просушен не полностью.	Перед использованием тщательно просушите фильтр.
Сбой самоочистки.	Крупные частицы могут блокировать роликовую щетку.	Снимите крышку роликовой щетки, чтобы проверить и очистить щетку.
	Прибор некорректно установлен на базе для зарядки.	Перед включением функции самоочистки убедитесь, что прибор заряжается.
	Функция самоочистки не может быть включена, если уровень заряда аккумулятора ниже 20 %.	Функция самоочистки может быть включена, только если пылесос заряжается и уровень заряда аккумулятора составляет более 20 %.
	Бак для отработанной воды переполнен.	Опорожните бак для отработанной воды.
	Бак для чистой воды установлен неправильно или в нем недостаточно воды.	Вновь установите или заполните бак для чистой воды.
Плохое качество просушки.	Во впускное и выпускное отверстия для воздуха на базе для зарядки мог попасть мусор.	Проверьте входное и выходное отверстия для воздуха и очистите.

Уведомления об ошибках и решения

Если устройство не работает должным образом, на экране дисплея появится сообщение об ошибке. Чтобы устранить проблему, обратитесь к таблице ниже.

Код ошибки	Возможная причина	Решение
E1-E7	ошибка	Перезапустите устройство для поиска и устранения неисправности. Если проблема сохранится, обратитесь в службу поддержки клиентов.
F1-F3		
H2/H3/H5/H6		

Технические характеристики

Выполнить сухую уборку			
Модель	HMH16D	Номинальная мощность	300 W
Номинальное напряжение	21,6 V ⎓	Напряжение зарядки	27 V ⎓
Объем бака для чистой воды	800 mL	Объем бака для отработанной воды	700 mL
Время зарядки	Ок. 4 часов		
Зарядная станция			
Модель	HCBX	Номинальное входное напряжение*	650 W
Номинальный вход	220-240V ~ 50-60Hz	Номинальный выход	27 V ⎓ 1,6 A
Защита от вредного проникновения воды		IPX1	

* Номинальная входная мощность относится к мощности, измеренной в течение репрезентативного цикла перехода в режим просушки.

Извлечение и утилизация аккумулятора

Встроенный литий-ионный аккумулятор содержит вещества, представляющие опасность для окружающей среды. Перед утилизацией аккумулятора в соответствующем пункте переработки его должен извлечь из устройства квалифицированный специалист.

— для утилизации аккумулятор необходимо вынуть из устройства;
— при извлечении аккумулятора устройство должно быть отключено от электросети;
— аккумулятор необходимо утилизировать безопасным способом.

ВНИМАНИЕ!

- Перед извлечением аккумулятора отключите прибор от источника питания и максимально израсходуйте заряд аккумулятора.
- Ненужные аккумуляторы необходимо утилизировать в приспособленном для этого месте.
- Запрещается оставлять устройство при высокой температуре во избежание взрывов.
- При нарушении правил эксплуатации из аккумулятора может вылиться жидкость. В случае контакта с такой жидкостью промойте пораженный участок водой и обратитесь за медицинской помощью.

Извлечение и утилизация аккумулятора

Инструкция по извлечению

1. Снимите ручку, следуя инструкциям в разделе «Установка».
2. С помощью соответствующего инструмента снимите верхнюю часть и декоративные панели на корпусе прибора.
3. С помощью отвертки удалите все фиксирующие винты из корпуса.
4. С помощью отвертки выньте фиксирующие винты на передней крышке прибора. Снимите крышку.
5. Отсоедините соединительные кабели аккумуляторного блока и извлеките аккумулятор.

Гарантия

1. Компания TROUVER несет ответственность перед потребителем за любое несоответствие материала или качества изготовления, которое не было обнаружено в момент покупки.
2. Срок действия гарантии: для получения более подробной информации обратитесь в службу поддержки клиентов. Если на территории, где находится потребитель, действуют иные правила, то они имеют преимущественную силу.
3. Гарантия не действует в указанных ниже случаях.

а) Проблемы, вызванные небрежным обращением с устройством, а также несоблюдением инструкций по его установке и эксплуатации, предоставленных компанией TROUVER.
б) Вскрытие и (или) модификация устройства лицами или организациями без прямого разрешения компании TROUVER.
в) Повреждения, возникшие по случайным причинам и (или) вследствие халатности со стороны потребителя, особенно в отношении внешних деталей.
г) Детали, подверженные износу, но не имеющие производственных дефектов.
д) Время разрядки аккумулятора сократилось вследствие старения или эксплуатации аккумулятора.
е) Расходные материалы (например, роликовые щетки, фильтры, чистящие щетки, чистящие растворы и т. д.).
ж) Отсутствие документа (квитанции, счета-фактуры или иного документа), подтверждающего дату покупки устройства.
з) Модель и (или) номер продукта в документе о покупке не соответствуют модели и (или) номеру, указанным на изделии.

4. Более подробную информацию о гарантии можно найти на официальном сайте TROUVER: https://trouver-tech.com

Қауіпсіздік туралы маңызды нұсқаулар

Қолданар алдында осы нұсқаулықты мұқият оқып шығыңыз және оны кейінірек пайдалану үшін сақтаңыз.

Электр құрылғысын пайдалану кезінде әрқашан негізгі сақтық шараларын сақтау керек, соның ішінде:

(ОСЫ ҚҰРЫЛҒЫНЫ) ҚОЛДАНУ АЛДЫНДА БАРЛЫҚ НҰСҚАУЛАРДЫ ОҚЫП ШЫҒЫҢЫЗ.

Ескертулерді және нұсқауларды орындамау электр тогының соғуына, өртке және/немесе ауыр жарақатқа әкелуі мүмкін.

ЕСКЕРТУ — Өрт, электр тогының соғуы немесе жарақат алу қауіпін азайту үшін ескертулерді оқыңыз:

Қолдану бойынша шектеулер

- Қауіпсіз пайдалануды қамтамасыз ету және қандай да бір қауіп-қатердің алдын алу үшін бұл құрылғыны 8 жасқа толмаған балаларға, сондай-ақ физикалық, сенсорлық, интеллектуалдық кемістігі бар немесе тәжірибесі не білімі шектеулі адамдарға ата-анасының немесе қамқоршысының қарауынсыз пайдалануға болмайды. Балалар тазалау мен техникалық қызмет көрсету жұмыстарын қараусыз орындамауы тиіс.
- Пластикалық үлдір қауіпті болуы мүмкін. Тұншығу қаупін болдырмау үшін оны балалардан аулақ ұстаңыз. Балалар құрылғымен ойнамауы керек.
- Тек үй ішінде, кілем салынбаған еденде ғана (мысалы, винил, плитка, ағаш жабын және т. б.) қолданыңыз. Бекітілмеген заттарды немесе кілемшелердің шеттерін басып кетуден сақ болыңыз. Қылшақты тоқтату салдарынан белдік мерзімінен бұрын істен шығуы мүмкін.
- Осы пайдаланушы нұсқаулығында сипатталғандай ғана қолданыңыз. Өндіруші ұсынған құралдарды ғана қолданыңыз.
- Құрылғыны оттың жанында ұстауға немесе шамадан тыс температурада пайдалануға болмайды. От немесе шамадан тыс температура жарылысқа әкелуі мүмкін.
- Өте ыстық немесе суық ортада (5°C/41°F төмен немесе 40°C/104°F жоғары) ортада пайдаланбаңыз. Құрылғыны 5°C/41°F жоғары және 40°C/104°F төмен температурада зарядтаңыз.
- Құрылғыны сұйықтыққа батырмаңыз.
- Бензин сияқты тез тұтанатын немесе жанғыш сұйықтықтарды жинау үшін пайдаланбаңыз. Тез тұтанатын заттар немесе жанғыш сұйықтықтар орналасуы мүмкін бөлмелерде пайдалануға болмайды.
- Саңылауларға ешқандай заттарды салмаңыз. Қандай-да бір саңылау бітеліп қалса, құрылғыны пайдаланбаңыз. Шаң, түк, шаш және ауа ағынына кедергі келтіретін кез келген заттарды түсірмеңіз.
- Улы заттарды (хлорлы ағартқыш, аммиак, кәріз тазартқыш және т. б.) жинамаңыз. Шыны, шегелер, бұрандалар, монеталар және т. б. сияқты қатты немесе өткір заттарды жинамаңыз.
- Құрылғыны май негізіндегі бояумен, бояу сұйылтқышымен, күйе көбелектен қорғайтын кейбір заттармен, тез жанғыш шаңмен немесе басқа жарылғыш немесе улы буға толы жабық кеңістікте пайдаланбаңыз. Темекі, сіріңке немесе ыстық күл сияқты жанатын немесе түтенетін заттарды жинамаңыз.
- Сүзгілері орнатылмаған құрылғыны пайдаланбаңыз.
- Шаш, бос киім, саусақтар мен дененің барлық бөліктерін құрылғының тесіктері мен қозғалатын бөліктерінен және оның керек-жарақтарынан алыс ұстаңыз.
- Құрылғыны пайдаланған кезде жерге қосатын кабельдерді алыс ұстаңыз. Құрылғы қуат сымына ілінсе, қауіпті жағдай орын алуы мүмкін.
- Баспалдақты тазалаған кезде өте сақ болыңыз.

Қауіпсіздік туралы маңызды нұсқаулар

KK

Техникалық қызмет көрсету және сақтау

- Байқаусызда іске қосылудың алдын алыңыз. Құрылғыны ұстамас немесе оны жылжытпас бұрын,ажыратып-қосқыштың өшірулі тұрғанына көз жеткізіңіз. Құрылғыны саусағыңызды ажыратып-қосқышта ұстап жылжыту немесе құрылғыны қосу апатқа әкелуі мүмкін.
- Құрылғының көлденең бетке орнатылғанына көз жеткізіңіз. Егер құрылғы айналмалы қылшақпен жабдықталған болса және тұтқа тігінен орнатылмаған болса, құрылғыны бір күйде пайдаланбаңыз. Құрылғыны қатып қалуы мүмкін жерлерде сақтамаңыз.
- Құрылғы пайдаланылмаған кезде, оны тазаламас бұрын, техникалық қызмет көрсетпес бұрын және жылжымалы қылшаққа қоспас немесе одан ажыратпас бұрын құрылғыны өшіріп, қуат көзінен ажыратыңыз.
- Зақымдалған немесе өзгерістер енгізілген құрылғыны пайдаланбаңыз. Зақымдалған немесе өзгерістер енгізілген құрылғы күптеген жерден шалыс жұмыс істеп, салдарынан өрт, жарылыс немесе жарақат алу қаупі орын алуы мүмкін.
- Пайдалану және күтім жасау нұсқауларында көрсетілген жағдайларды қоспағанда, құрылғыға өзгерістер енгізіп, жөндеу жұмыстарын жасауға тыйым салынады.
- Зақымдалған құралдары бар құрылғыны пайдаланбаңыз (мысалы, зарядтау құрылғысы, қуат сымы және т. б.). Құлап қалған, зақымдалған, сыртта қалған, суға түсіп кеткен немесе дұрыс жұмыс істемейтін құрылғыны немесе құралды пайдалануға тыйым салынады. Оларды уәкілетті қызмет көрсету орталығында жөндеңіз.
- Техникалық қызмет көрсету жұмыстарын тек бірдей қосалқы бөлшектерді қолдана отырып, білікті жөндеу маманы жүргізуі тиіс. Бұл құрылғының қауіпсіздігін қамтамасыз етеді.

Батарея және зарядтау

- Құрылғыны қайта зарядтау үшін осы құрылғымен бірге жеткізілген зарядтау тұғырын ғана пайдаланыңыз. Тек НСВХ зарядтау тұғырымен пайдаланыңыз.
- Қуаттау бойынша барлық нұсқауларды орындаңыз және құрылғыны батареяда көрсетілген температура диапазонынан тыс зарядтамаңыз, себебі бұл өрт қаупін арттырады.
- Зарядтау тұғыры кептіру функциясымен жабдықталған және тек осы құрылғының қылшағын кептіруге жарамды.
- Зарядтау тұғырының кабелін қыздырылған беттерден алыс ұстаңыз. Зарядтау тұғырының ашасын немесе құрылғыны дымқыл қолмен ұстамаңыз. Ашаны розеткадан шығару үшін кабельді емес, зарядтау тұғырының ашасынан ұстаңыз.
- Зарядтау тұғырын кабельден ұстап тартпаңыз немесе өткізбеңіз, кабельді тұтқа ретінде пайдаланбаңыз, есікті кабельді қысатын етіп жаппаңыз, кабельді өткір жиектер немесе бұрыштарға тигізіп тартпаңыз.
- Қайта зарядталмайтын батареяны пайдаланбаңыз. Кері жағдайда литий-ионды батарея өртенуі мүмкін. Бұл құрылғыға тек білікті маман немесе сатудан кейінгі қызмет көрсету қызметі ауыстыра алатын батареялар орнатылған.
- Литий-ионды аккмулятордың ішінде қоршаған ортаға қауіп төндіретін заттектер бар. Құрылғыны қоқысқа тастамас бұрын алдымен батареяны шығарып алыңыз, содан кейін оны тастаңыз немесе жергілікті заңдарға және ол қолданылатын елдің немесе аймақтың ережелеріне сәйкес қайта өңдеңіз.

Қауіпсіздік туралы маңызды нұсқаулар

- Аккумуляторды шығару кезінде құрылғы қуат көзінен ажыратылған болуы керек. Аккумуляторды балалардың қолы жетпейтін жерде сақтаңыз. Аккумуляторды ауызға салуға болмайды. Жұтып қойған жағдайда дәрігерге немесе жергілікті токсикологиялық қызметке хабарласыңыз.
- Белгіленген талаптарға қайшы қолданған кезде, сұйықтық ағуы ықтимал аккумуляторды ешқашан ұстамаңыз. Кездейсоқ ұстасаңыз, сумен шайыңыз. Сұйықтық көзге тиіп кетсе дереу медициналық көмекке жүгініңіз. Аккумулятордан аққан сұйықтық тітіркенуге немесе күйікке шалдықтыруы мүмкін.
- Қуаттау құрылғысы 4000 mAh 6-элементті батарея жиынтығын қуаттай алады. Осындай зарядтау құрылғысын қайта зарядталмайтын батареяларды қуаттау үшін қолдануға болмайды. Кері жағдайда литий-ионды батарея өртенуі мүмкін.
- Қуаттау құрылғысы "Абайлаңыз: Ыстық бет" дегенді білдіретін ⚠ белгішесімен белгіленген. Ыстық сумен өзін-өзі тазалау кезінде зарядтау құрылғысының айналмалы қылшағын, ыстық суды немесе ысыту модулін ұстамаңыз.
- Сұйықтықты беру жүйесі бар құрылғыға арналған нұсқаулықта қолданылатын сұйықтықтың мөлшері мен түрі көрсетілген (IEC 60335-2-10).

Таңбалар

II сыныпты жабдық

T 3,15A — Уақыт кідірісі бар миниатюралық балқымалы ендірме, бұл жерде T 3,15A таңбасы тоқ-уақыттық сипаттаманы білдіреді

Тек үй-жай ішінде қолдануға арналған

Пайдаланушы нұсқаулығын оқыңыз

Сақ болыңыз: Ыстық бет

WEEE (Электр және электронды жабдықтың өндіріс қалдықтарын кәдеге жарату) туралы ақпарат

Осындай таңбасы бар барлық құрылғылар электр және электронды жабдықтардың қалдықтары болып табылады (2012/19/EU директивасына сәйкес – WEEE), оларды сұрыпталмаған тұрмыстық қалдықтармен араластыруға болмайды. Оның орнына, сіз пайдаланылған жабдықты үкімет немесе жергілікті билік тағайындаған қалдық электр және электронды жабдықты қайта өңдеу орнының арнайы жинау бекетіне тапсыру арқылы адам денсаулығы мен қоршаған ортаны қорғауыңыз керек. Қалдықтарды дұрыс жайғастыру және қайта өңдеу қоршаған ортаға және адам денсаулығына кері әсер тигізудің алдын алуға көмектеседі. Осындай жинау бекеттерінің орналасқан жерлері және олардың ережелері мен шарттары туралы қосымша ақпарат алу үшін орнатушы тарапқа немесе жергілікті билік органдарына хабарласыңыз.

Біз, Moonstone Technology (Shaoxing) Co., Ltd., осы арқылы аталған жабдық қолданыстағы директиваларға, еуропалық нормалар мен түзетулерге сәйкес келетінін мәлімдейміз. ЕО сәйкестік декларациясының толық мәтінімен келесі интернет сілтемесіне өтіп танысуға болады: https://trouver-tech.com

Электрондық нұсқаулықтың толық нұсқасымен , мына сілтемеге өтіп таныса аласыз: https://www.trouver-tech.com/pages/user-manuals-and-faqs

Құрылғыға шолу

Қораптағы заттардың тізімі

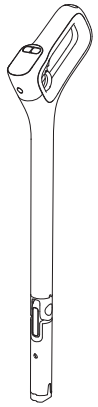

Тұтқа

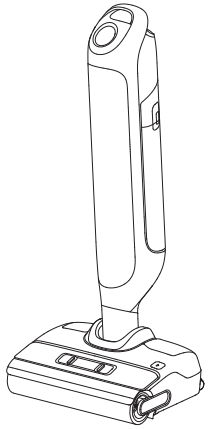

Негізгі корпус

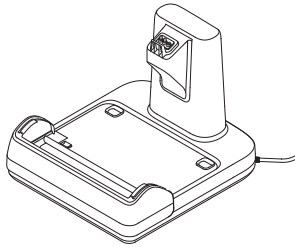

Қуаттау станциясы



Тазалау қылшағы

Құрылғыға шолу

Шаңсорғыш

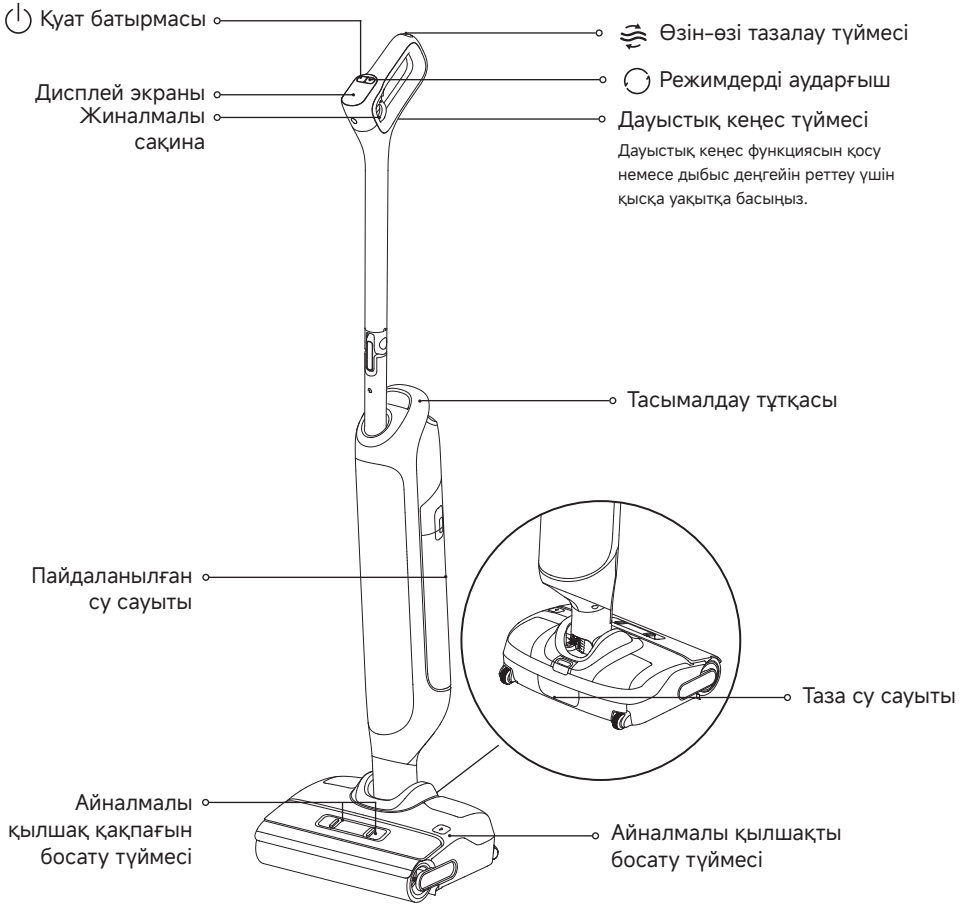

Құрылғыға шолу

KK

Қуаттау станциясы

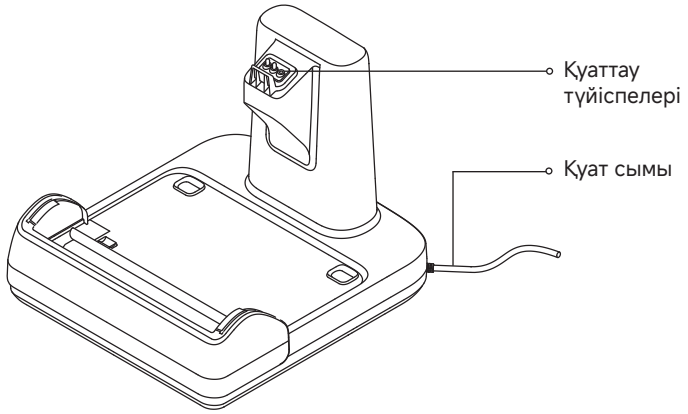

Таза су сауыты

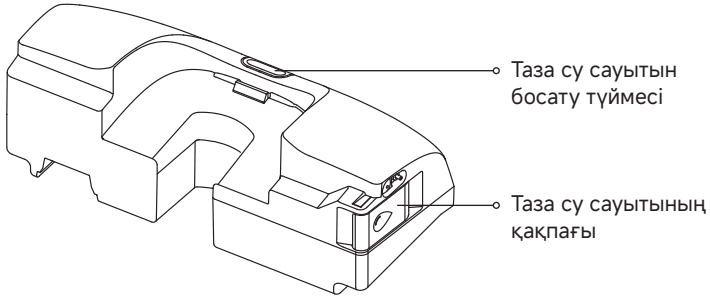

Құрылғыға шолу

Дисплей экраны

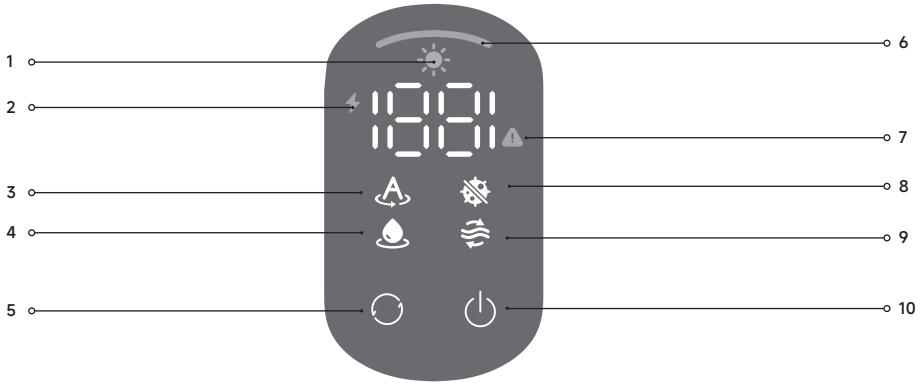

1 Кептіру режимі

2 Зарядталу/төмен батарея индикаторы

3 Смарт режимі

4 Сору режимі

5 Режимдерді аударғыш

- Режимдерді ауыстыру үшін басыңыз.
- Суды үнемдеу режиміне өту үшін басып, 3 секунд ұстап тұрыңыз.

6 Шаң концентрациясының индикаторы / Кептіру процесінің индикаторы

- Қолдану барысында шынайы уақытта жиналған ластың көлеміне қарай индикатордың түсі өзгереді.
- Кептіру кезінде индикатор кептіру барысын көрсетеді.

7 Қате туралы хабарламалар

8 Ультра режим

9 Өзін-өзі тазалау режимі

10 Қуат батырмасы

Тазалауды бастау/тоқтату үшін басыңыз.

Ескертпе: Құрылғы дұрыс жұмыс істемеген кезде дисплей экранына қате туралы хабарлама немесе қате коды шығады. Өз мәселеңіздің шешімін табу үшін қате туралы кеңестер мен шешімдер кестесін қараңыз.

Орнату

Нұсқау бойынша тұтқаның ұшын құрылғының жоғарғы жағындағы ойыққа сырт еткен дыбыс шыққанша тігінен салыңыз.

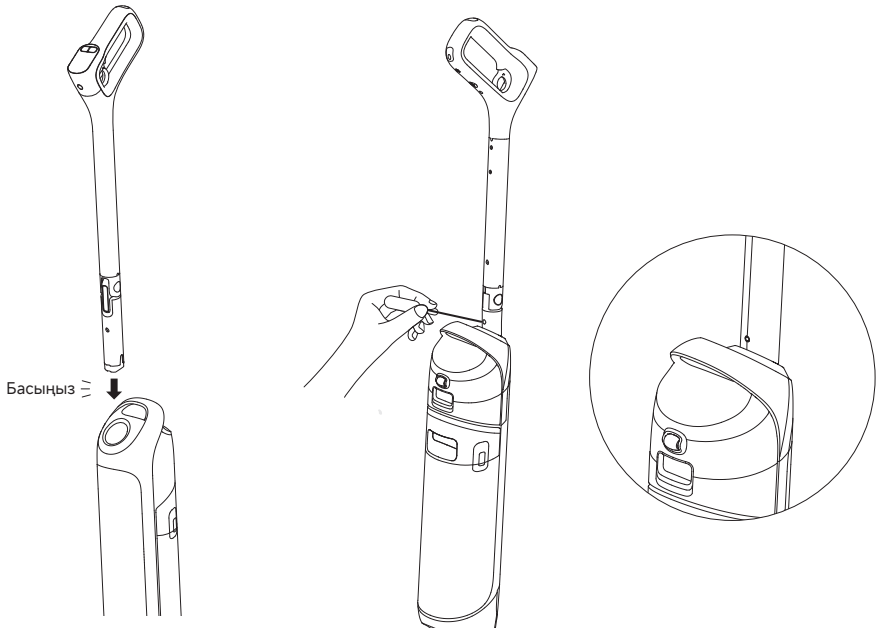

Ескертпе: Бөлшектеу үшін суретте көрсетілгендей түйіспелерді басатындай етіп қатты затты құрылғының тесігіне салыңыз және бір уақытта тұтқаны жоғары қарай тартыңыз.

Қуаттау

1. Қуаттау станциясын түзу жерге қабырғаға тақап қойыңыз және оны қуат көзіне қосыңыз. Алғашқы қолдану алдында құрылғыны толық зарядтаңыз.
2. Құрылғыны зарядтау станциясына қойыңыз. Дисплей экранындағы сан 100-ге жеткенде батарея толығымен зарядталады.

Зарядталу/төмен батарея индикаторы

- Баяу жанатын қызғылт сары түс: Аккумулятор деңгейі ≤ 20% (қуатталуда)
- Лүпілдейтін жасыл түс: Аккумулятор деңгейі >20% (қуатталуда)
- Тұрақты жасыл түс: Толық зарядталған
- Тұрақты қызғылт сары түс: Аккумулятор деңгейі ≤ 20%

Ескертпе:

- Толық зарядталғаннан кейін 10 минут ішінде жұмыс істемейтін құрылғы ұйқы режиміне өтеді.
- Құрылғыны пайдалану қажет болса, оны қайта іске қосыңыз. Батареяның қызмет ету мерзімін ұзарту мақсатында құрылғы ұзақ уақыт қолданылғаннан кейін батарея автоматты түрде салқындайды.

Пайдалану әдісі

Таза су сауытын толтыру

Сауытты шығару үшін таза су сауытын бостау түймесін басыңыз. Сауыт қақпағын ашып, оған таза су толтырып құйыңыз. Таза су сауытын орнатыңыз және орнына сырт етіп түскенін тексеріңіз.

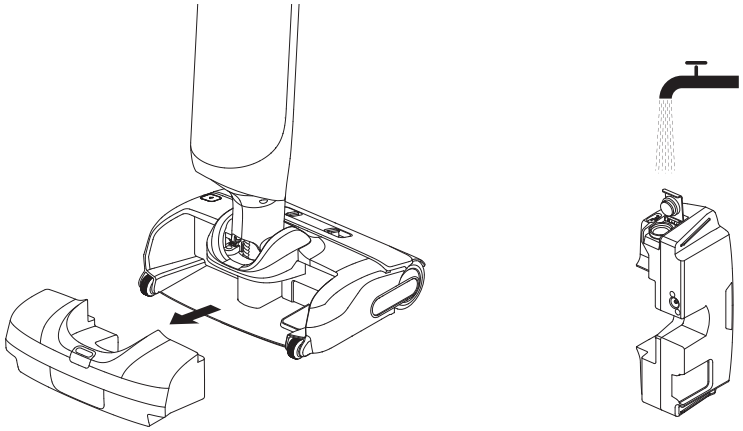

Режимдерді ауыстыру

Режимдерді ауыстырғышты басып, режимдерді ауыстыңыз. Суды үнемдеу режиміне өту үшін басып, 3 секунд ұстап тұрыңыз.

Смарт режимі
Құрылғы сору күшін едендегі дақтарға қарай өздігінен реттейді.

Ультра режим
Ультра режиміне өтуге дайындық, 30 секунд күтіңіз. Бұл режим толық тазалауға лайықты.

Сору режимі
Сору режимі таңдалса, құрылғы тек суды сорады; айналмалы қылшақ суланбайды және таза су сауытынан су берілмейді.

Суды үнемдеу режимі
Күнделікті тазалауға және плиткалы едендерде қолдануға жарамды.

Пайдалану әдісі

KK

Тазалауды бастау

Қылшақ қақпағын ақырын басып, құрылғыны артқа шалқайтыңыз. Жұмысты бастау/тоқтату үшін қуат батырмасын басыңыз. Егер жұмыс кезінде құрылғы тік күйде болса, ағымдағы жұмыс тоқтатылады. Тұтқаны 90° бұрышқа дейін жинау үшін жиналмалы сақинаны басыңыз, бұл жиһаздың астын еңкеймей-ақ тазалау үшін негізгі корпустың 180° тегіс күйге келуіне мүмкіндік береді. Тұтқаны тік күйге келтіру үшін оны тез көтеріңіз.

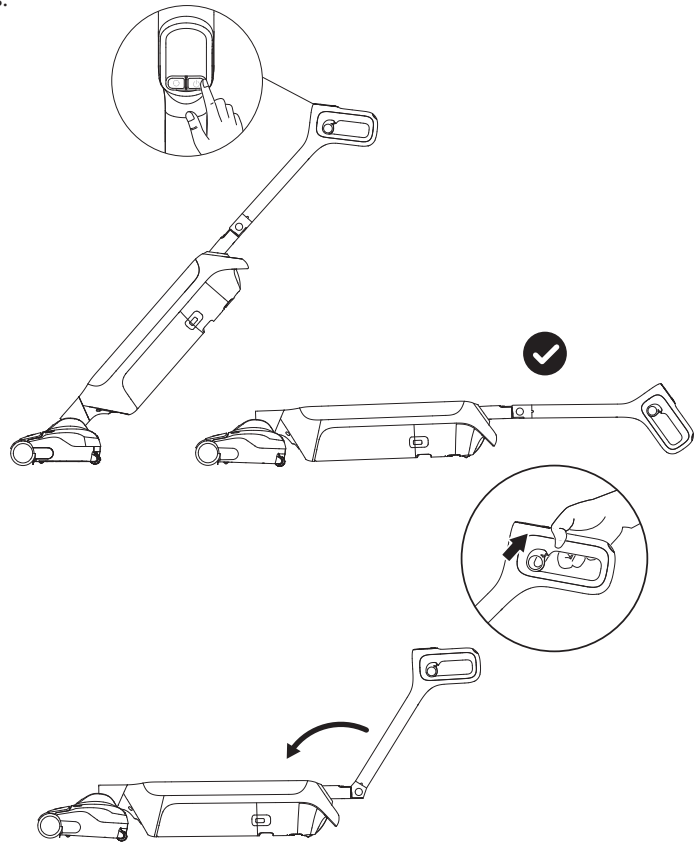

Ескертпе:

- Көпіретін сұйықтықтарды шаңсорғышпен тазаламаңыз.
- Құрылғы еденде жатқан күйде қуатты ажырату алдында оны тік күйге келтіріңіз.
- Құрылғы еденді, мәрмәрді, плиткаларды және басқа қатты беттерді жууға жарамды.
- Құрылғыны пайдалану кезінде оны жерден көтермеңіз, жылжытпаңыз немесе еңкейтпеңіз. Осылай істегенде, пайдаланылған су қозғалтқыштың ішіне кіріп кетуі мүмкін.
- Тұтқаны көтеру кезінде қолыңыз қысылып қалмас үшін қолыңызды тұтқаның жиналмалы элементінің жанына қоймаңыз.

Пайдалану әдісі

Пайдаланылған су сауытын босату

1. Сауытты шығару үшін пайдаланылған су сауытын бостау түймесін басыңыз.

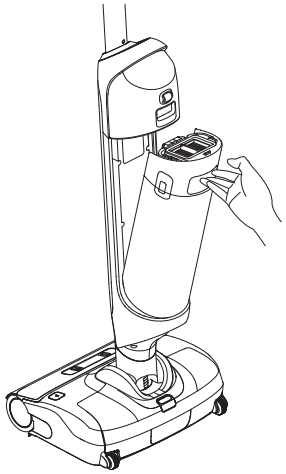

2. Пайдаланылған су сауытының қақпағындағы тұтқаны тартыңыз, қақпақты көтеріп, пайдаланылған суды құйыңыз.

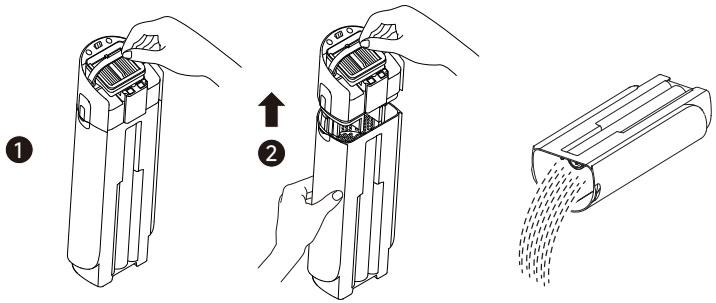

Пайдалану әдісі

Өзін-өзі ыстық сумен тазарту және кептіру режимі

	Басып қалыңыз	Өзін-өзі интеллектуалды тазарту
	Өзін-өзі интеллектуалды тазартудың дауыстық кеңесінен кейін 3 секунд ішінде басып қалыңыз	Өзін-өзі толық тазарту
	Басып, ұстап тұрыңыз	Кептіру режиміне өту
	Кептіру режимінде басып қалыңыз	Кептіру режимінен шығу

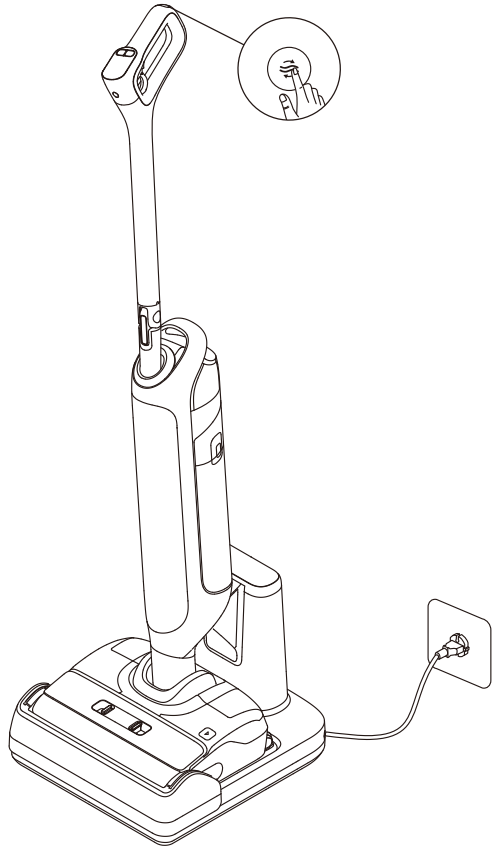

Ескертпе:

- Құрылғыны станцияға кері қойыңыз. Таза су сауытындағы су өзін-өзі тазартуға жететіндей болуы тиіс.
- Өзін-өзі тазарту аяқталып, кептіру режимі қосылғанда пайдаланылған су сауытын босатыңыз.
- Өзін-өзі ыстық сумен тазарту режимін дауыстың кеңестерге сай ауыстырыңыз.
- Ыстық сумен өзін-өзі тазарту кезінде зарядтау тұғырының айналмалы қылшағын, ыстық суды немесе ысыту модулін ұстамаңыз.
- Өзін-өзі тазарту функциясын құрылғы зарядталып жатқан кезде және батарея деңгейі 20%-дан жоғары кезде ғана қосуға болады. Батарея деңгейі одан төменірек болса, өзін-өзі тазартуға дейін 20%-ға дейін зарядтаңыз.

Күтім және техникалық қызмет көрсету

Кеңестер:

- Техникалық қызмет көрсетпей тұрып құрылғыны өшіріңіз. Қуатты ажыратқышқа қол тигізбеңіз.
- Қажетінше бөлшектерді ауыстырыңыз. Бөлшектер өндірушіде немесе қызмет көрсету агентінде бар бөлшектермен ауыстырылуы керек.
- Егер құрылғы ұзақ уақыт бойы пайдаланылмаса, оны толығымен зарядтаңыз, ашаны розеткадан суырып алыңыз және құрылғыны ылғалдылығы төмен, күн сәулесі түспейтін салқын жерде сақтаңыз. Батареяның қуаты шамадан тыс таусылмауы үшін құрылғыны кем дегенде 3 айда бір рет зарядтаңыз.

Пайдаланылған су сауытын тазалау

1. Сауытты шығару үшін пайдаланылған су сауытын бостау түймесін басыңыз.

2. Пайдаланылған су сауытының қақпағындағы тұтқаны тартыңыз, қақпақты шешіп алыңыз. Қақпақтағы сүзгіні шығарып алыңыз.

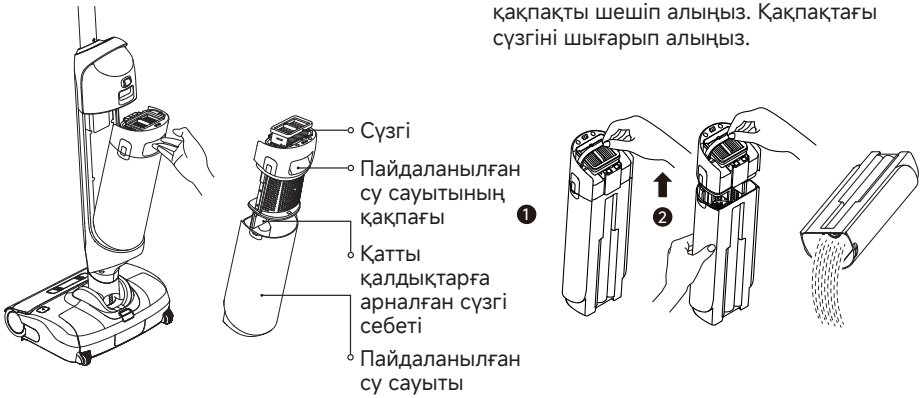

3. Пайдаланылған су сауыты мен сауыт қақпағын сумен шайыңыз. Сауыттың ішкі қабырғаларын тазалау үшін қораптағы тазалау қылшағын қолданыңыз.

4. Сүзгі мен пайдаланылған су сауытының қақпағын қайта орнына салыңыз. Содан кейін пайдаланылған су сауытын сырт еткен дыбыс шыққанша орнына салыңыз.

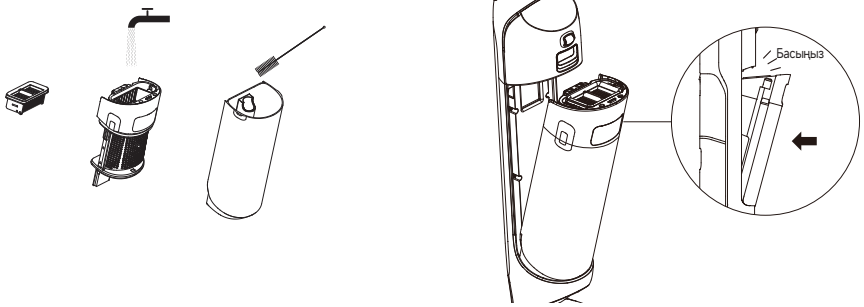

Ескертпе: Пайдаланылған су сауытын әр қолданудан кейін, сондай-ақ өзін-өзі тазалауға дейін және кейін уақытылы тазалау ұсынылады.

Күтім және техникалық қызмет көрсету

KK

Сүзгіні тазалау

1. Сүзгіні шешіп алыңыз және бетіндегі жиналған шаңды түсіру үшін жаймен ұрыңыз.



2. Ластанған және жууды қажет ететін сүзгіні сумен шайыңыз. Қолданар алдында ол толығымен құрғақ болуы керек.

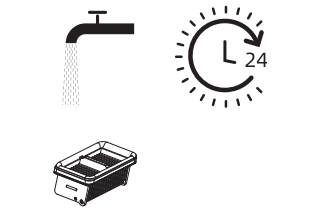

Ескертпе: Сүзгіні әр 3-6 ай сайын ауыстыруға кеңес береміз.

Түтік пен ластану сенсорын тазалау

Пайдаланылған су сауытын алып тастаңыз. Қолданар алдында түтікті және ластану сенсорын дымқыл шүберекпен сүртіңіз.

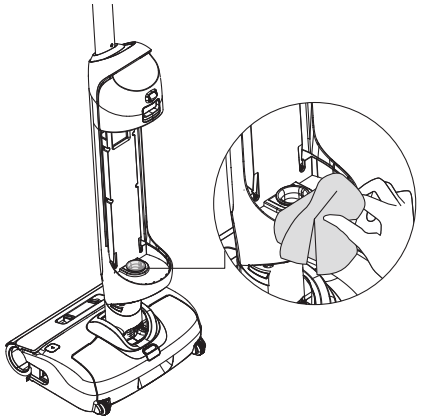

Ескертпе: Түтікті немесе ластану сенсорын шаймаңыз.

Күтім және техникалық қызмет көрсету

Қылшақ жиынтығын тазалау

1. Айналмалы қылшақтың қақпағын шешіп алу үшін айналмалы қылшақтың қақпағын босату түймелерін басыңыз.

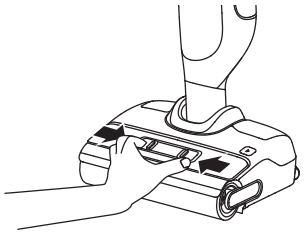

2. Айналмалы қылшақты шығарып алу үшін айналмалы қылшақты босату түймесін басыңыз және тұтқадан тартыңыз. Тұтқаны қылшақты білікшеден ажыратыңыз.

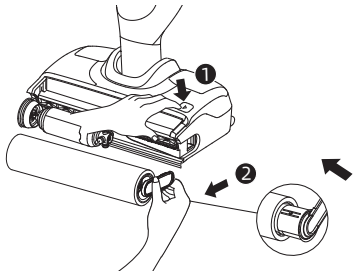

3. Айналмалы қылшаққа оралып қалған шаштар мен қоқыстарды қораптағы тазалау қылшағымен тазалаңыз. Айналмалы қылшақты және қақпағын таза сумен шайыңыз және толығымен құрғатыңыз.

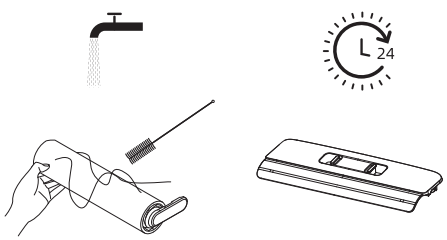

4. Сорғыш келтеқұбырды құрғақ матамен немесе дымқыл шүберекпен сүртіңіз.

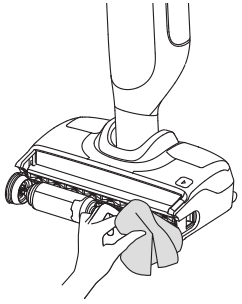

5. Айналмалы қылшақты және айналмалы қылшақтың қақпағын сырт еткен дыбыс шыққанша орнына салыңыз.

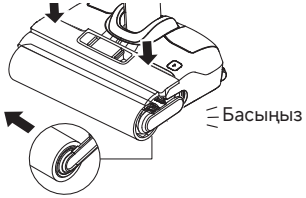

Ескертпе:

- Қылшақ жиынтығын сумен шаюға болмайды.
- Қажет болса тазалаңыз. Айналмалы қылшақты әр 3-6 ай сайын ауыстыруға кеңес береміз.
- Айналмалы қылшақты тазалау үшін құрылғыны бүйір жаққа қоймас бұрын пайдаланылған су сауытының алынғанына немесе бос тұрғанына көз жеткізіңіз.

Ақауларды анықтау және жою

Егер қате шықса, құрылғы жұмысын тоқтатады. Ақауларды анықтау кестесін қараңыз. Егер мәселе шешілмесе, тұтынушыларға қызмет көрсету бөліміне хабарласыңыз.

Қате	Ықтимал себебі	Шешім
Құрылғы жұмыс істемейді.	Құрылғының батарея қуаты таусылған немесе батареяның қуат деңгейі төмен.	Қолданар алдында батареяны толығымен зарядтаңыз.
	Құрылғы тік күйде.	Құрылғыны артқа шалқайтыңыз.
	Қоқыс қызып кетуден қорғау режимін іске қосты.	Қоқысты тазалап, температура қалыпқа келгенше күтіңіз.
	Пайдаланылған су сауыты толы.	Пайдаланылған су сауытын босатыңыз.
	Бөлшектер орнына салынбаған.	Барлық бөлшектердің дұрыс салынғанына көз жеткізіңіз.
	Су жеткіліксіз.	Таза су сауытын толтырыңыз.
Құрылғы баяу зарядталады.	Батареяның температурасы тым төмен немесе тым жоғары.	Батареяның температурасы қалыпқа келгенше күтіңіз.
Құрылғының сору қуаты төмен.	Сүзгі бітеліп қалды.	Сүзгіні тазалаңыз.
	Сорғыш келтеқұбыр немесе түтік бөгде затпен бітелген.	Түтік пен сорғыш келтеқұбырды тазалаңыз.
Қозғалтқыш біртүрлі шу шығарады.	Пайдаланылған су сауытындағы лас су тым көп.	Пайдаланылған су сауытын босатыңыз.
	Сорғыш келтеқұбыр бітелген.	Сорғыш келтеқұбырдың бітелген жерлерін тазалаңыз.
Қуаттау кезінде дисплей экранындағы батарея деңгейінің индикаторы жанбайды.	Қуаттау станциясының ашасы электр розеткасына дұрыс салынбаған.	Қуаттау станциясының ашасы орнына салынғанына көз жеткізіңіз.
	Құрылғы зарядтау құрылғысына дұрыс орнатылмаған.	Құрылғының зарядтау құрылғысына дұрыс орнатылғанына көз жеткізіңіз.
Құрылғыдан су шықпайды.	Таза су сауыты дұрыс орнатылмаған немесе таза су сауытындағы су жеткіліксіз.	Таза су сауытын орнына қайта салыңыз немесе су құйыңыз.
	Айналмалы қылшақты сулау үшін 30 секунд қажет.	Құрылғыны қосып, біраз уақыттан кейін қайта тексеріңіз.
Желдеткіштен су ағып тұр.	Соғылу немесе жұлқу салдарынан су қозғалтқышқа өтіп кетуі мүмкін.	Құрылғыны қосулы кезде ақырын алға-артқа жылжытыңыз.
	Тазаланған сүзгі толығымен құрғақ емес.	Қолданар алдында сүзгіні толығымен құрғатыңыз.

Ақауларды анықтау және жою

Өзін-өзі тазалау сәтсіз аяқталды.	Айналмалы қылшақ ірі қоқыспен бітеліп қалуы мүмкін.	Айналмалы қылшақты тексеру және тазалау үшін айналмалы қылшақтың қақпағын шешіп алыңыз.
	Құрылғы зарядтау құрылғысына дұрыс орнатылмаған.	Өзін-өзі тазалау функциясын қоспас бұрын, құрылғының зарядталғанына көз жеткізіңіз.
	Батарея деңгейі 20%-дан төмен болса, өзін-өзі тазалау функциясын қосуға болмайды.	Өзін-өзі тазарту функциясын құрылғы зарядталып жатқанда және батарея деңгейі 20%-дан артық болғанда ғана қосуға болады.
	Пайдаланылған су сауыты толы.	Пайдаланылған су сауытын босатыңыз.
	Таза су сауыты дұрыс орнатылмаған немесе таза су сауытындағы су жеткіліксіз.	Таза су сауытын орнына қайта салыңыз немесе су құйыңыз.
Кептіру тиімділігі нашар.	Қуаттау станциясының ауа кірісі мен ауа шығысы бітеліп қалуы мүмкін.	Ауа кірісі мен ауа шығысы бітеліп қалғанын тексеріңіз және бітелген заттарды алып тастаңыз.

Қате туралы кеңестер мен шешімдер

Құрылғы дұрыс жұмыс істемесе, экран дисплейінде қате туралы хабар пайда болады. Мәселені шешу үшін төмендегі кестені қараңыз.

Қате коды	Ықтимал себебі	Шешім
E1-E7	Қате	Ақауларды анықтау үшін құрылғыны іске қайта қосыңыз. Егер мәселе шешілмесе, тұтынушыларға қызмет көрсету бөліміне хабарласыңыз.
F1-F3		
H2/H3/H5/H6		

Техникалық сипаттамасы

Шаңсорғыш			
Үлгі	HMH16D	Есептелген қуат	300 W
Есептелген кернеу	21,6 V ⎓	Қуаттау кернеуі	27 V ⎓
Таза су сауытының сыйымдылығы	800 mL	Пайдаланылған су сауытының сыйымдылығы	700 mL
Қуаттау уақыты	Шамамен 4 сағат		
Қуаттау станциясы			
Үлгі	HCBX	Есептік қуат кірісі*	650 W
Есептік кіріс	220-240V ∼ 50-60Hz	Есептік шығыс	27 V ⎓ 1,6 A
Судың зиянды түсуінен қорғау		IPX1	

* Есептік қуат кірісі кептіру режиміне енген кезде көрнекі цикл барысында өлшенген қуатты білдіреді.

Батареяны кәдеге жарату және алып тастау

Кірістірілген литий-ионды батареяда қоршаған ортаға қауіпті заттар бар. Батареяны қоқысқа тастамас бұрын білікті техникалық мамандар батареяны алып тастап, оны тиісті қайта өңдеу зауытына тапсырғанына көз жеткізіңіз.
— құрылғыны қоқысқа тастамас бұрын батареяны құрылғыдан шығарып алу керек;
— батареяны шығару кезде құрылғы электр желісінен ажыратылған болуы керек;
— батареяны қауіпсіз жолмен тастау керек.

САҚ БОЛЫҢЫЗ:

- Батареяны шығарып алмас бұрын, қуат көзін өшіріп, батарея қуатын барынша отырғызыңыз.
- Қажет емес батареяларды тиісті қайта өңдеу зауытында кәдеге жарату керек.
- Жарылыс қаупін болдырмау үшін қоршаған орта температурасы жоғары болмауы тиіс.
- Дұрыс пайдаланбаған жағдайда батареядағы сұйықтық ағып кетуі мүмкін. Денеңізге тиіп кеткен жағдайда сумен шайып, медициналық көмекке жүгініңіз.

KK

Батареяны кәдеге жарату және алып тастау

Алып тастау бойынша нұсқаулық

1. Орнату бөлімін қарап, тұтқаны шешіп алыңыз.
2. Құрылғының үстіндегі және корпусындағы сәндік қақпақтарды шешіп алу үшін тиісті құралды пайдаланыңыз.
3. Бұрауышты пайдаланып, барлық бекіту бұрандаларын корпустан алыңыз.
4. Бұрауышты пайдаланып, құрылғының алдыңғы қақпағындағы бекіту бұрандаларын алыңыз. Қақпақты алып тастаңыз.
5. Батарея жинағының қосқыш кабельдерін ажыратыңыз және батареяны батарея жинағынан алыңыз.

Кепілдік

1.TROUVER сатып алған кезде анықтауға болмайтын материалдың немесе жасалу сапасының сәйкессіздігіне тұтынушы алдында жауапты.
2. Кепілдік мерзімі: толығырақ білу үшін тұтынушыларға қызмет көрсету кеңсесіне хабарласыңыз. Тұтынушы жұмыс істейтін аумақта басқа регламенттер болса, жергілікті регламентің күші басым болады.
3. Кепілдік келесі жағдайларда қолданылмайды:

а) TROUVER ұсынған нұсқауларға сәйкес келмейтін абайсыздыққа, пайдалануға немесе орнатуға байланысты мәселелер.
ә) TROUVER тікелей уәкілеттік бермеген субъектілердің немесе жеке тұлғалардың өнімді бұрмалауы және/немесе өзгертуі.
б) тұтынушы тарапынан кездейсоқ себептерге және/немесе немқұрайлылыққа байланысты келтірілген зақымдар, әсіресе сыртқы бөліктердің зақымдалуы.
в) өндірістік ақаулары жоқ тозатын бөлшектер.
г) батареяның ескіруіне немесе пайдаланылуына байланысты батарея зарядының таусылу уақыты қысқарады.
д) шығын материалдары (мысалы, айналмалы қылшақтар, сүзгілер, тазалау қылшақтары, тазалау ерітінділері және т.б.).
е) тауардың сатып алынған күнін растайтын жарамды сатып алу құжаты (түбіртек, шот-фактура немесе басқа) ұсынылмаса.
е) сатып алу туралы куәліктегі өнімнің үлгісі және/немесе нөмірлері өнімде көрсетілген үлгіге және/немесе нөмірлерге сәйкес келмейді.

4. Кепілдік туралы толығырақ ақпарат алу үшін TROUVER ресми веб-сайтын қараңыз:
https://trouver-tech.com

Asosiy xavfsizlik koʻrsatmalari

UZ

Bu qoʻllanmani diqqat bilan oʻqib chiqing va kelajakda foydalanish uchun saqlab qoʻying. Elektr jihozni ishlatganda quyidagi asosiy ehtiyor choralariga doim amal qilinishi kerak:
(BU JIHOZNI) ISHLATISHDAN OLDIN BARCHA KOʻRSATMALARNI OʻQIB CHIQING. Ogohlantirishlar va koʻrsatmalarga rioya qilmaslik elektr toki urishi, yongʻin va/yoki jiddiy jarohat olishga sabab boʻlishi mumkin.

OGOHLANTIRISH — Yongʻin, elektr toki urishi yoki jarohat olish xavfini kamaytirish uchun:

Foydalanish boʻyicha cheklovlar

- Bu mahsulot xavfsiz ishlashini taʼminlash va har qanday xavfning oldini olish maqsadida 8 yoshdan kichik bolalar yoki jismoniy, hissiy, aqliy nuqsonlari yoki tajriba yoki bilimi cheklangan shaxslar ota-ona yoki qarovchilarning nazoratisiz foydalanmasligi lozim. Tozalash va texnik xizmat bolalar tomonidan nazoratsiz amalga oshirilmasligi lozim.
- Plastik plyonka xavfli boʻlishi mumkin. Boʻgʻilish xavfidan qochish uchun uni bolalardan uzoqda saqlang. Bolalar qurilma bilan oʻynamasligi lozim.
- Faqat ichkarida, gilam yozilmagan yuzalar, masalan, vinil, koshin, zichlangan yogʻoch va boshqalarda ishlating. Boʻsh jismlar yoki hududdagi gilamchalar ustidan yurib ketmasligi uchun eʼtiborli boʻling. Choʻtkani toʻxtatib turish belbogʻning muddatdan avval ishdan chiqishiga sabab boʻlishi mumkin.
- Faqat bu foydalanuvchi qoʻllanmasida tasvirlangandek foydalaning. Faqat ishlab chiqaruvchi tavsiya qilgan biriktirmalardan foydalaning.
- Jihozni alanga yoki haddan ortiq haroratga qoʻymang. Alanga yoki haddan ortiq haroratga qoʻyish portlashga sabab boʻlishi mumkin.
- Oʻta issiq yoki sovuq (5°S/41°F dan past yoki 40°S/104°Fdan yuqori) muhitda ishlatmang va saqlamang. Jihozni 5°S/41°F dan yuqori va 40°S/104°F dan past haroratda quvvatlang..
- Jihozni suvga botirmang.
- Benzin kabi tez alangalanuvchi yoki yonuvchan suyuqliklarni yigʻib olish uchun foydalanmang. Tez alangalanuvchi yoki yonuvchan suyuqliklar bor boʻlishi mumkin joylarda foydalanmang.
- Tirqishlarga biror narsani qoʻymang. Biror tirqish toʻsilganda jihozdan foydalanmang. Havo oqimiga toʻsqinlik qilishi mumkin boʻlgan chang, tuk, soch va boshqa narsalardan xoli saqlang.
- Zaharli materiallarni (xlorli ohak, ammiak, drenaj tozalovchi va boshqalar) yigʻmang. Oyna, tirnoqlar, burama mixlar, tangalar va shu kabi qattiq va oʻtkir narsalarni yigʻmang.
- Bu jihozni moyli boʻyoqda chiqadigan bugʻ, boʻyoq suyultiruvchi, baʼzi hashoratdan saqlovchi moddalar, alangalanuvchi chang yoki boshqa portlovchi yoki zaharli bugʻlar toʻla boʻlgan yopiq joyda ishlatmang. Sigaret, gugurt yoki issiq kul kabi yonayotgan yoki tutayotgan narsalarni yigʻmang.
- Jihozni filtrlar oʻz joyida boʻlmagan holatda ishlatmang.
- Soch, yumshoq kiyim, barmoqlar va tananing barcha qismlarini jihozning tirqishlari va harakatlanuvchi qismlari va aksessuarlaridan yiroq tuting.
- Jihozdan foydalanishda uni yerdagi kabellardan yiroq tuting. Jihoz taʼminot kabeli ustidan yurgizilganda xavf yuzaga kelishi mumkin.
- Zinalar ustini tozalashda yanada diqqatli boʻling.

Asosiy xavfsizlik koʻrsatmalari

Texnik xizmat va saqlash

- Rejalashtirilmagan boshlashdan saqlaning. Jihozni yigʻish yoki koʻtarishdan oldin tugma OʻCHIRILGAN holatida ekaniga ishonch hosil qiling. Jihozni barmogʻingiz tugmada turgan holatda koʻtarish yoki jihozni yoqish baxtsiz hodisaga sabab boʻladi.
- Jihoz gorizontal yuzaga qoʻyilganiga ishonch hosil qiling. Qurilma choʻtka roligi bilan jihozlangan boʻlsa va tutqich toʻliq tepa holatda boʻlmasa, qurilmani bir xil pozada ishlatmang. Jihozni muzlab qolishi mumkin boʻlgan joyda saqlamang.
- Ishlatilmaganda, jihozni tozalash, unga texnik xizmat yoki servis koʻrsatishdan oldin va jihozni harakatlanadigan choʻtkaga ulash va uzishdan oldin oʻchiring va rozetkadan uzing.
- Zararlangan yoki oʻzgartirilgan jihozdan foydalanmang. Zararlangan yoki oʻzgartirilgan jihoz yongʻin, portlash yoki jarohat xavfiga sabab boʻladigan oldindan aytib boʻlmaydigan holatni koʻrsatishi mumkin.
- Foydalanish va saqlash koʻrsatmalarida berilgandan boshqa holatlarda jihozni oʻzgartirmang yoki tuzatishga urinmang.
- Jihozni zararlangan biriktirma (masalan, quvvatlash asosi, taʼminot kabellari va boshqalar) bilan ishlatmang. Jihoz yoki biritkirma tushib ketsa, zararlansa, tashqarida qolsa, suvga tushib ketsa yoki kerakli darajada ishlamasa, hech qachon uni ishlatishga urinmang. Uni tasdiqlangan servis markazida tuzating.
- Texnik xizmatni malakali texnik xodim faqat bir xil almashtirish qismlaridan foydalangan holda amalga oshirsin. Bu jihozning xavfsizligi saqlanishini taʼminlaydi.

Batareya va quvvatlash

- Jihozni quvvatlash maqsadida faqat shu jihoz bilan berilgan quvvatlash asosidan foydalaning. Faqat HCBX quvvatlash asosi bilan ishlating.
- Barcha quvvatlash koʻrsatmalariga amal qiling va jihozni batareyada yozilgan harorat diapazonidan tashqarida quvvatlamang, chunki bu yongʻin xavfini oshiradi.
- Quvvatlash asosi quritish funksiyasiga ega va u faqat jihozning choʻtkasini quritish uchun moslangan.
- Quvvatlash asosining kabelini qizigan yuzalardan yiroq tuting. Quvvatlash asosining vilkasi yoki jihozni nam qoʻllar bilan ushlamang. Rozetkadan uzish uchun quvvatlash asosining kabelidan koʻra vilkasini ushlang.
- Quvvatlash asosini kabeldan tortmang yoki koʻtarmang, kabelni tutqich sifatida foydalanmang, kabel ustida eshikni yopmang yoki kabelni oʻtkir chetlar va burchaklar atrofida tortmang.
- Biror quvvatlanmaydigan batareya toʻplamidan foydalanmang. Aks holda, litiy-ion batareyasi yonib ketishi mumkin. Bu jihozda faqat malakali texnik yoki sotuvdan keyingi xizmat koʻrsatish xizmati tomonidan almashtirilishi mumkin boʻlgan batareyalar mavjud.
- Litiy-ion batareya toʻplamida atrof-muhit uchun xavfli moddalar mavjud. Jihozni utilizatsiya qilishdan oldin batareya toʻplamini ajratib, keyin jihoz foydalanilgan mamlakat yoki hududning mahalliy qonunlari va tartiblariga koʻra yoʻq qiling yoki qayta ishlashga topshiring.
- Batareyani ajratishda jihoz elektr tarmogʻidan uzilgan boʻlishi kerak. Batareyalarni bolalar qoʻli yetmaydigan joyda saqlang. Batareyalarni hech qachon ogʻizga solmang. Batareya yutib yuborilsa, doktor yoki mahalliy infeksion nazoratchiga murojaat qiling.

Asosiy xavfsizlik koʻrsatmalari

UZ

- Har qanday sharoitda ham suyuqlik oqib chiqishi mumkin boʻlgan batareyani hech qachon ushlamang. Agar tasodifan shunday boʻlsa, suv bilan yuving. Agar suyuqlik koʻzga tegsa, darhol tibbiy yordam oling. Batareyadan oqib chiqqan suyuqlik tirnalish yoki kuyishga sabab boʻlishi mumkin.
- Quvvatlash asosi 6 kamerali 4000 mAh batareya toʻplamini quvvatlay oladi. Bu quvvatlash asosi qayta quvvatlanmaydigan batareyalarni quvvatlash uchun foydalanilmasligi kerak. Aks holda, litiy-ion batareyasi yonib ketishi mumkin.
- Quvvatlash asosi "Diqqat: Issiq yuza" belgisi bilan belgilangan. Issiq suv bilan o'z-o'zini tozalash paytida cho'tka roligiga, issiq suvga yoki quvvatlash asosiining qizitish moduliga tegmang.
- Suyuqlik tarqatish tizimiga ega qurilma uchun ko'rsatmalarda ishlatiladigan suyuqlik miqdori va turi ko'rsatilgan (IEC 60335-2-10).

Belgilar

II sinf uskunasi

T 3,15A

T 3,15A vaqt/tok xususiyati boʻlganda vaqti kechikkan miniatura saqlagich bogʻlanishi

Faqat bino ichida foydalanish uchun

Operator qoʻllanmasini oʻqing

Diqqat: Issiq yuza

WEEE haqida maʼlumot

Bu belgiga ega barcha mahsulotlar chiqindi elektr va elektron uskunalar (WEEE 2012/19/EU direktivasidagi kabi) boʻlib, ular ajratilmagan maishiy chiqindilar bilan aralashmasligi lozim. Buning oʻrniga chiqindi qurilmalaringizni hukumat yoki mahalliy hokimiyat organlari belgilagan chiqindi elektr va elektron qurilmalarni qayta ishlash uchun moʻljallangan yigʻish punktiga topshirish orqali inson salomatligi va atrof-muhitni muhofaza qilishingiz lozim. Toʻgʻri chiqitga chiqarish va qayta ishlash atrof-muhit va inson salomatligi uchun ehtimoliy salbiy oqibatlarning oldini olishga yordam beradi. Bunday yigʻish punktlarining joylashuvi va shartlari haqida qoʻshimcha maʼlumot olish uchun oʻrnatuvchi yoki mahalliy hokimiyat organlariga murojaat qiling.

Biz, Moonstone Technology (Shaoxing) Co., Ltd.,bu uskuna amaldagi direktivalar, Yevropa normalari va oʻzgartirishlariga muvofiqligini maʼlum qilamiz. Yevropa Ittifoqi muvofiqlik deklaratsiyasi toʻliq matni quyidagi internet manzilida mavjud: https://trouver-tech.com

Batafsil elektron qoʻllanma uchun saytiga oʻting
https://www.trouver-tech.com/pages/user-manuals-and-faqs

Mahsulot bo‘yicha umumiy ma’lumot

Qadoqlash ro‘yxati

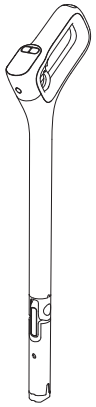

Tutqich

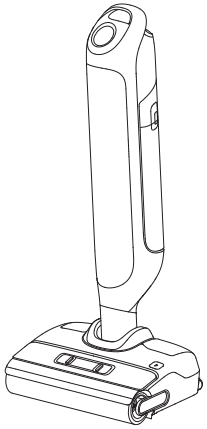

Asosiy uskuna

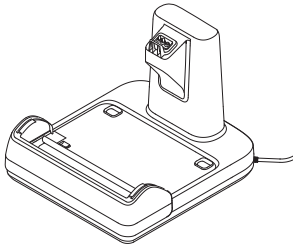

Quvvatlash asosi



Tozalash cho‘tkasi

Mahsulot bo‘yicha umumiy ma’lumot

UZ

Changyutkich

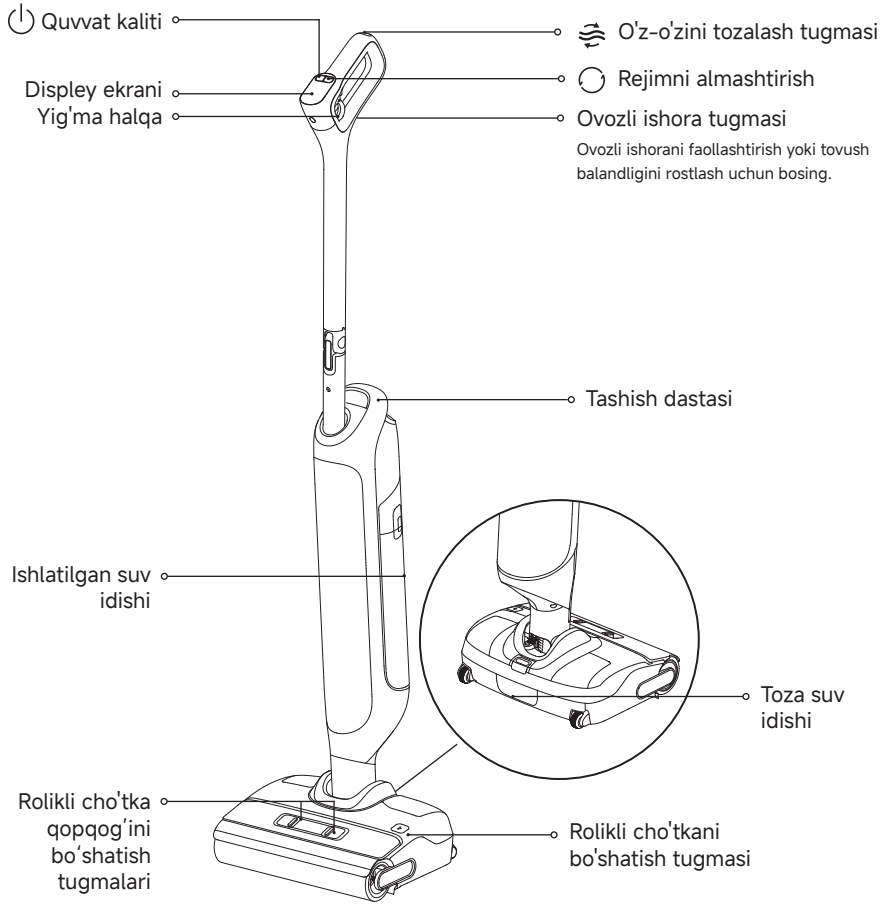

Mahsulot bo‘yicha umumiy ma’lumot

Quvvatlash asosi

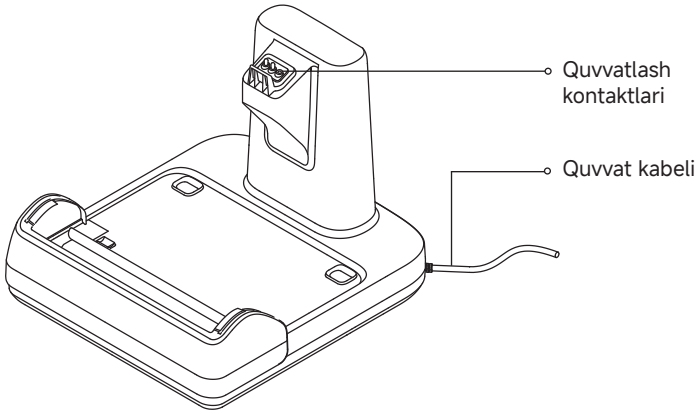

Toza suv baki

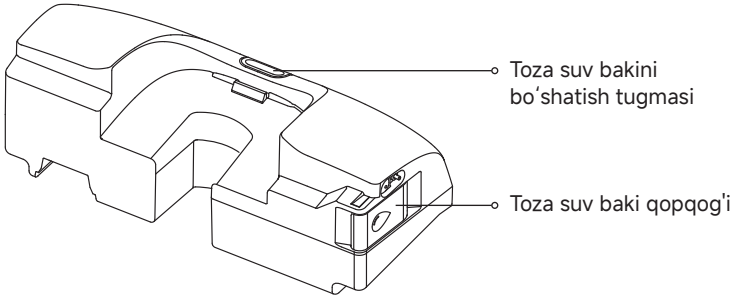

Mahsulot bo‘yicha umumiy ma’lumot

Displey ekrani

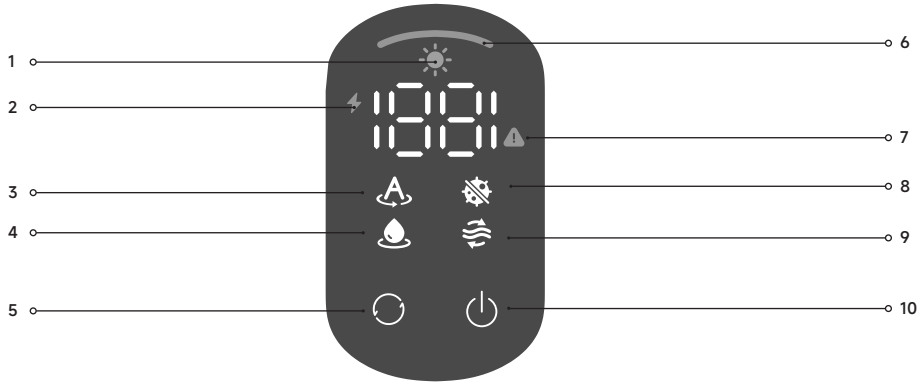

1 Quritish rejimi

2 Zaryadlanmoqda/batareya quvvati kamligi indikatori

3 Aqlli rejim

4 So‘rish rejimi

5 Rejimni almashtirish
- Rejimlarni almashtirish uchun bosing.
- Suvni tejash rejimiga kirish uchun 3 soniya bosib turing.

6 Chang konsentratsiyasi indikatori / Quritish jarayoni indikatori
- Foydalanishda indikatorning rangi real vaqtda kir miqdori bilan o‘zgaradi.
- Quritishda indikator quritish rivojini ko‘rsatadi.

7 Xato xabarlari

8 Ultra rejimi

9 O'z-o'zini tozalash rejimi

10 Quvvat kaliti

Tozalashni boshlash/to‘xtatish uchun bosing.

Eslatma: Agar jihoz to‘g‘ri ishlamasa, displey ekrani xatolik xabarini yoki xatolik kodini ko‘rsatadi. Yechimni topish uchun Xatolik ishoralari va yechimlari jadvaliga qarang.

O‘rnatish

Jihozning tepasidagi portga ko‘rsatilganidek tutqichning uchini tiq etgan tovush eshitilguncha vertikal joylang.

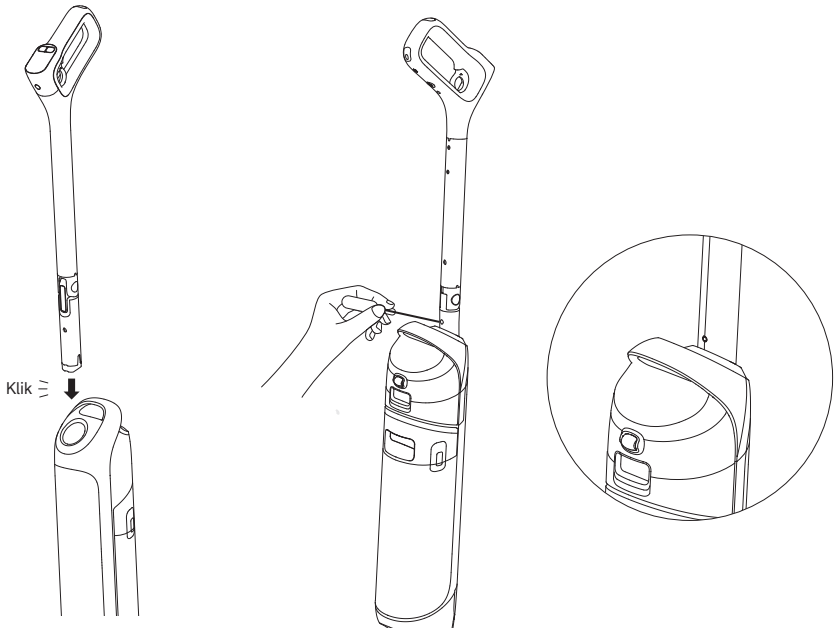

Eslatma: Qismlarga ajratishda kontaktlarga bosish uchun jihozning orqasidagi teshikga qattiq narsani ko‘rsatilgandek cho‘zing va tutqichni tepaga bir vaqtda tortib oling.

Quvvatlash

1. Quvvatlash asosini devorga teskari tarzda pastga joylang va quvvat manbasiga ulang. Ilk foydalanishda oldin jihozni to‘liq quvvatlang.
2. Jihozni quvvatlash asosi ustiga joylang. Displey ekranidagi raqam 100 ga yetganda, batareya to'liq zaryadlangan.

Zaryadlanmoqda/batareya quvvati kamligi indikatori

- Apelsinrang yonib-o‘chmoqda: Batareya darajasi ⩽ 20% (zaryadlanmoqda)
- Yashil yonib-o‘chish: Batareya darajasi > 20% (zaryadlanmoqda)
- Yaxlit yashil: To‘liq quvvatlangan
- Yaxlit apelsinrang: Batareya darajasi ⩽ 20%

Eslatma:
- To‘liq quvvatlangandan keyin 10 daqiqa ichida ishlamasa, qurilma uyqu rejimiga kiradi.
- Foydalanish zarur bo‘lsa, jihozni qayta ishga tushiring. Batareya xizmat muddatini uzaytirish uchun jihozni uzoq vaqt ishlatmasangiz, batareya avtomatik sovib borishda davom etadi.

Ishlatish usuli

Toza suv bakini to‘ldirish

Bakni ajratib olish uchun toza suv bakini bo‘shatish tugmasi bosing. Baki qopqog‘ini oching va bakni toza suv bilan to‘ldiring. Toza suv bakini o‘rnating va tiq etgan ovoz chiqqaniga ishonch hosil qiling.

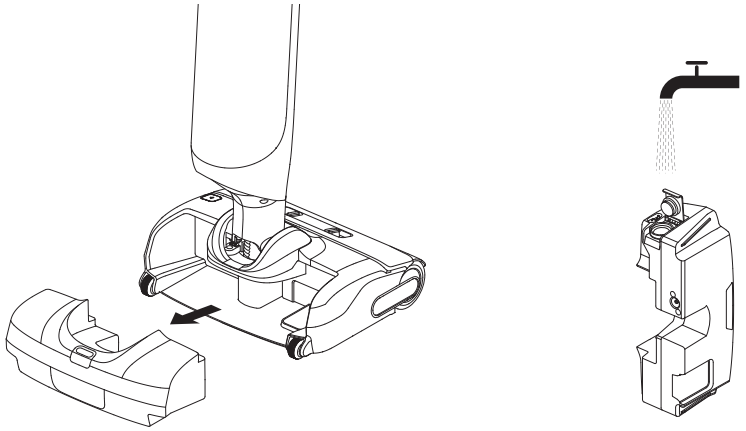

Almashtirish rejimlari

Rejimni almashtirish uchun ↻ rejimni almashtirish tugmasini bosing. Suvni tejash rejimiga kirish uchun ↻ 3 soniya bosib turing.

Aqlli rejim
Jihoz so‘rish quvvatini yerdagi dog‘larga ko‘ra aqlli tarzda moslaydi.

Ultra rejimi
Ultra rejimini tayyorlashda 30 soniya kutib turing. Bu rejim chuqur tozalash uchun mos.

So‘rish rejimi
Agar so‘rish rejimi tanlansa, jihoz faqat suvni tortadi; rolikli cho‘tka namlanmaydi va toza suv bakidan suv taqsimlanmaydi.

Suvni tejash rejimi
Kundalik tozalash va plitkali pollarda foydalanish uchun muvofiq.

Ishlatish usuli

Tozalashni boshlash

Cho‘tka qopqog‘ini ohista bosing va jihozni orqaga eging. Ishlatishni boshlash uchun ⏻ yoqish tugmasini bosing. Jihoz ishlayotganda tik holatda bo‘lsa, joriy vazifa to‘xtatiladi. Tutqichni 90° burchakka buklash uchun yig'ma halqani bosing, bu asosiy korpusni egilmasdan mebel ostida tozalash uchun 180° da tekis yotishiga imkon beradi. To'g'ri holatga qaytarish uchun tutqichni tezda ko'taring.

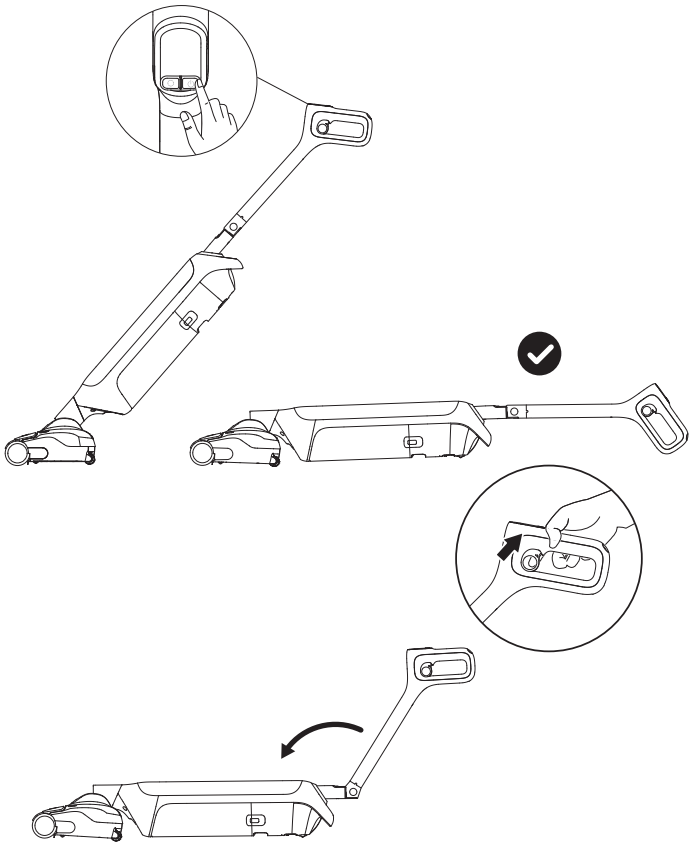

Eslatma:

- Ko‘pikli suyuqliklarni changyutkich bilan tozalamang.
- Jihoz tekis yotganda quvvatni o'chirishdan oldin jihoz tik holatda ekanligiga ishonch hosil qiling.
- Jihoz pollar, marmar, kafel va boshqa qattiq yuzalarni tozalash uchun mos keladi.
- Jihoz ishlayotganda uni yerdan ko‘tarmang, qimirlatmang yoki egmang. Aks holda ishlatilgan suv motorga oqib kirishi mumkin.
- Tutqichni ko'tarish jarayonida qisilishning oldini olish uchun qo'lingizni tutqichning buklanadigan burchagiga yaqin qo'ymang.

Ishlatish usuli

Ishlatilgan suv bakini bo‘shatish

1. Bakni ajratib olish uchun ishlatilgan suv bakini bo‘shatish tugmasi bosing.

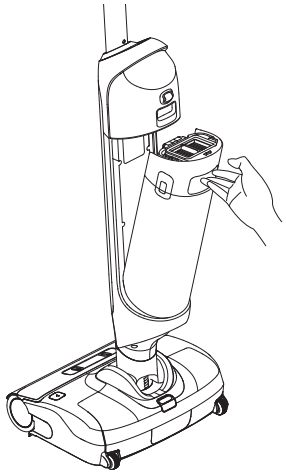

2. Ishlatilgan suv bakining qopqog'i tutqichini torting, qopqog'ini ko'taring va ishlatilgan suvni to'kib tashlang.

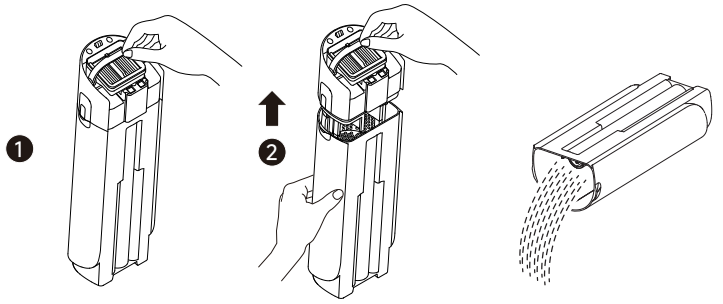

Ishlatish usuli

Issiq suv bilan o'z-o'zini tozalash va quritish rejimi

	Qisqa bosing	Aqlli o'z-o'zini tozalash
	Aqlli o'z-o'zini tozalash ovozli xabaridan keyin 3 soniya ichida qisqa bosing	Chuqur o'z-o'zini tozalash
	bosing va tutib turing	Quritish rejimiga kiring
	Quritish rejimida qisqa bosing	Quritish rejimidan chiqing

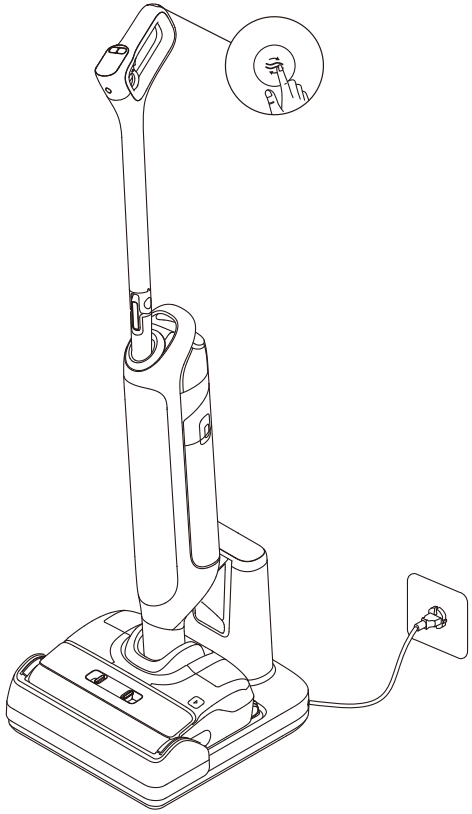

Eslatma:

- Jihozni quvvatlash asosi ustiga joylang. Toza suv bakidagi suv mustaqil tozalash uchun yetarli bo‘lishini ta’minlang.
- O'z-o'zini tozalash tugagandan va quritish rejimi yoqilgandan so'ng, ishlatilgan suv idishini bo'shating.
- Ovozli xabarlarga muvofiq issiq suv bilan o'z-o'zini tozalash rejimiga o'ting.
- Issiq suv bilan o'z-o'zini tozalash paytida rolikli cho'tkaga, issiq suvga yoki quvvatlash asosiining qizitish moduliga tegmang.
- Jihoz quvvatlanayotganda va batareya darajasi 20% dan oshganda mustaqil tozalash funksiyasi yoqilishi mumkin. Batareya darajasi pastroq bo‘lsa, mustaqil tozalashdan oldin 20% gacha quvvatlang.

Parvarishlash va texnik xizmat ko‘rsatish

Maslahatlar:

- Texnik xizmatdan oldin jihozni o‘chiring. Quvvat tugmasiga tegmang.
- Zarur bo‘lsa, qismlarni almashtiring. Qismlar ishlab chiqaruvchi yoki uning servis agentida mavjud ehtiyot qismlari bilan almashtirish lozim.
- Agar jihoz uzoq vaqt ishlatilmasa, uni to‘liq quvvatlab, quvvat vilkasini uzing va jihozni salqin, namligi past muhitda, bevosita quyosh nurlaridan uzoqda saqlang. Batareyaning ortiqcha quvvatsizlanishining oldini olish uchun jihozni kamida har 3 oyda bir marta quvvatlang.

Ishlatilgan suv bakini tozalash

1. Bakni ajratib olish uchun ishlatilgan suv bakini bo‘shatish tugmasi bosing.

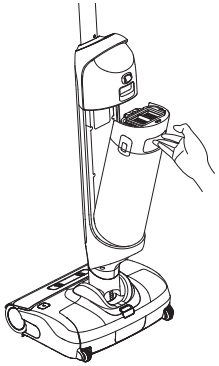

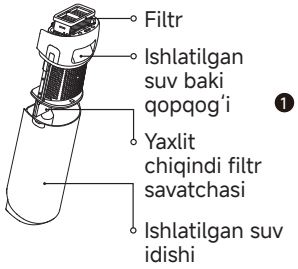

2. Ishlatilgan suv bakining qopqog'i tutqichini torting, qopqog'ini ko'taring. Filtrni qopqoqdan oling.

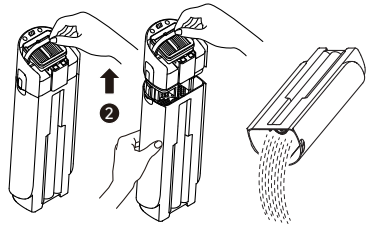

3. Ishlatilgan suv bakini va bak qopqog'ini suv bilan chaying. Bakning ichki devorlarini tozalash uchun berilgan tozalash cho‘tkasidan foydalaning.

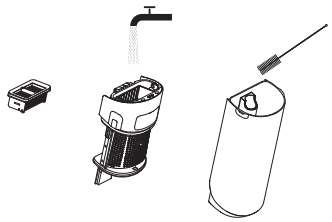

4. Filtrni va ishlatilgan suv bakining qopqog'ini qayta o'rnating. Keyin ishlatilgan suv bakini tiq etgan ovoz chiqquncha qayta o‘rnating.

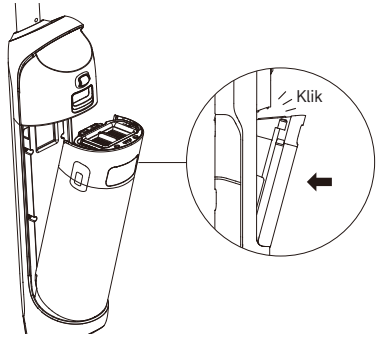

Eslatma: Ishlatilgan suv bakini har safar foydalanishdan keyin, shuningdek, o'z-o'zini tozalashdan oldin va keyin o‘z vaqtida tozalash tavsiya qilinadi.

Parvarishlash va texnik xizmat koʻrsatish

Filtrni tozalash

1. Filtrni oling va yuzasida toʻplangan changni ohista qoqing.

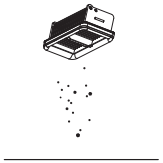

2. Filtr kir boʻlsa va yuvish kerak boʻlsa, uni suv bilan yuving. Foydalanishdan oldin uni butunlay quriting.

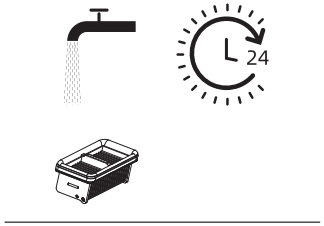

Eslatma: Filtrni har 3–6 oyda almashtirish tavsiya qilinadi.

Naycha va chang datchigini tozalash

Ishlatilgan suv idishini oling Foydalanishdan oldin naycha va kir datchigini nam mato bilan arting.

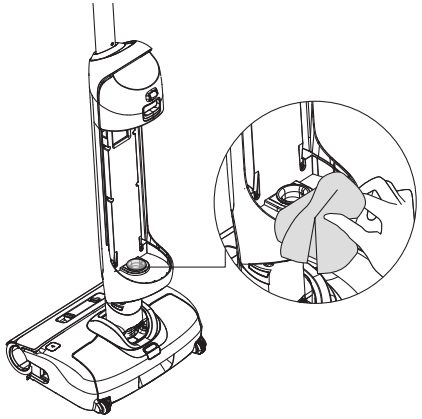

Eslatma: Naycha va chang datchigini yuvmang.

Parvarishlash va texnik xizmat koʻrsatish

Choʻtka moslamasini tozalash

1. Choʻtka valik qopqogʻini yechib olish uchun choʻtka roligi qopqogʻini boʻshatish tugmalarini bosing.

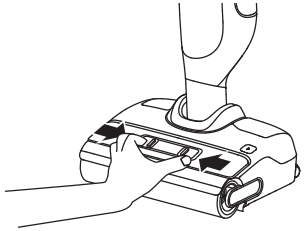

2. Choʻtka roligi boʻshatish tugmasini bosing va choʻtka roligini olish uchun tutqichni torting. Tutqichni cho'tka roligidan ajrating.

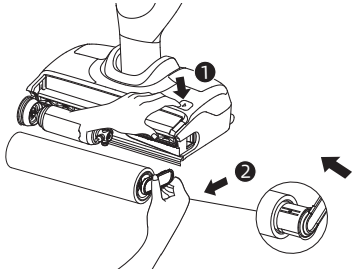

3. Berilgan tozalash choʻtkasi yordamida choʻtka roligiga chigallanib qolgan soch va qoldiqlarni tozalang. Choʻtka roligini va qopqogʻini toza suv bilan yuving va uni toʻliq quriting.

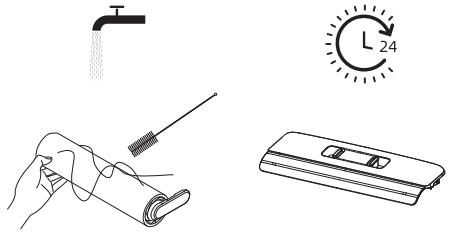

4. Soʻrish kanalini quruq mato yoki nam salfetka bilan arting.

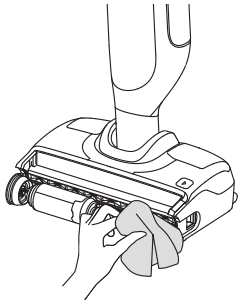

5. Choʻtka roligi va choʻtka valik qopqogʻini tiq etgan ovoz chiqquncha qayta oʻrnating.

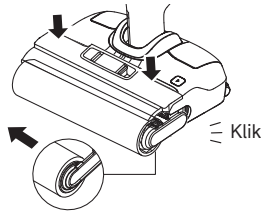

Eslatma:

- Choʻtka yigʻilmasini suv bilan yuvmang.
- Zarur boʻlgancha tozalang. Choʻtka roligini har 3 oydan 6 oygacha almashtirish tavsiya qilinadi.
- Rolikli cho'tkani tozalash uchun qurilmani yon tomoniga qo'yishdan oldin ishlatilgan suv baki chiqarilgan yoki bo'shatilganligiga ishonch hosil qiling.

Nosozliklarni bartaraf etish

Agar xatolik sodir bo'lsa, jihoz ishlashdan to'xtaydi. Muammolarni hal qilish uchun quyidagi jadvalga qarang. Muammo yechilmasa, mijozlarga xizmat markaziga murojaat qiling.

Xatolik	Ehtimoliy sabab	Yechim
Jihoz ishlamayapti.	Jihozning batareyasi tugadi yoki batareya darajasi past.	Foydalanishdan oldin batareyani to'liq quvvatlang.
	Jihoz tik holatda.	Jihozni orqaga qaratib eging.
	To'silish haddan ortiq issiqlikdan himoyalash rejimini faollashtirdi.	To'silishni tozalang va harorat normal holatga qaytgunicha kutib turing.
	Ishlatilgan suv baki to'lgan.	Ishlatilgan suv bakini bo'shating.
	Qismlar mos joyiga to'g'ri o'rnatilmagan.	Qismlar barchasi mos joyida bo'lishini ta'minlang.
	Suv yetarli emas.	Toza suv bakini to'ldiring.
Jihoz sekin quvvatlanadi.	Batareyaning harorati juda past yoki juda yuqori.	Batareya harorati normal holatga qaytgunicha kutib turing.
Jihozning so'rish quvvati kuchsiz.	Filtr tiqilib qolgan.	Filtrni tozalang.
	So'rish kanali yoki naychasi yot jism bilan to'silib qolgan.	Naycha va so'rish kanalini tozalang.
Motor g'alati shovqin chiqarmoqda.	Ishlatilgan suv bakida juda ko'p ishlatilgan suv bor.	Ishlatilgan suv bakini bo'shating.
	So'rish kanali to'silib qolgan.	So'rish kanalida har qanday to'silishni tozalang.
Quvvatlash vaqtida displey ekranidagi batareya darajasi indikatori yonmaydi.	Quvvatlash asosi vilkasi elektr rozetkaga to'g'ri ulanmagan.	Quvvatlash asosi vilkasi rozetkaga ulanganiga ishonch hosil qiling.
	Jihoz quvvatlash asosi ustiga to'g'ri joylanmagan.	Jihoz quvvatlash asosi ustiga to'g'ri joylanganiga ishonch hosil qiling.
Jihozdan suv chiqmayapti.	Toza suv baki joyiga yaxshi o'rnatilmagan yoki toza suv bakidagi suv yetarli emas.	Toza suv bakini qayta o'rnating yoki to'ldiring.
	Rolikli cho'tkani namlash uchun 30 soniya vaqt ketadi.	Jihozni yoqing va birozdan keyin qayta tekshiring.
Tuynukdan suv sizib chiqadi.	To'qnashuv yoki qaltis tortish suv motorga kirishiga sabab bo'ladi.	Jihozni yoniq vaqtida ohista orqaga va oldinga suring.
	Filtr tozalashdan keyin butunlay qurimagan.	Foydalanishdan oldin filtrni butunlay quriting.

Nosozliklarni bartaraf etish

Mustaqil tozalash amalga oshmaydi.	Rolikli cho'tkaga katta qoldiqlar tiqilib qolishi mumkin.	Rolikli cho'tkani tekshirish va tozalash uchun rolikli cho'tka qopqog'ini oling.
	Jihoz quvvatlash asosi ustiga to'g'ri joylanmagan.	Mustaqil tozalash funksiyasini yoqishdan oldin jihoz quvvatlanayotganiga ishonch hosil qiling.
	Agar batareya darajasi 20% dan past bo'lsa, mustaqil tozalash yoqilmaydi.	Faqat jihoz quvvatlanayotganda va batareya darajasi 20% dan oshganda mustaqil tozalash yoqilishi mumkin
	Ishlatilgan suv baki to'lgan.	Ishlatilgan suv bakini bo'shating.
	Toza suv baki joyiga o'rnatilmagan yoki toza suv bakidagi suv yetarli emas.	Toza suv bakini qayta o'rnating yoki to'ldiring.
Quritish qoniqarsiz ishlamoqda.	Quvvatlash asosining havo kirish va havo chiqish teshiklari to'silib qolgan.	Havo chiqishi va havo kirishi kanali to'silishini tekshiring va tozalang.

Xatolar to'g'risidagi xabarlar va yechimlar

Agar jihoz to'g'ri ishlamasa, ekran displeyi xato xabarini ko'rsatiladi. Yechimni topish uchun quyidagi jadvalga qarang.

Xato kodi	Ehtimoliy sabab	Yechim
E1-E7	Xatolik	Muammolarni hal qilish uchun jihozni qayta yoqing. Muammo yechilmasa, mijozlarga xizmat markaziga murojaat qiling.
F1-F3		
H2/H3/H5/H6		

Texnik xususiyatlari

Changyutkich			
Modeli	HMH16D	Nominal quvvat	300 W
Nominal kuchlanish	21,6 V ⎓	Zaryadlash kuchlanishi	27 V ⎓
Toza suv baki hajmi	800 mL	Ishlatilgan suv baki hajmi	700 mL
Quvvatlash vaqti	Taxminan 4 soat		
Quvvatlash asosi			
Modeli	HCBX	Nominal kirish quvvati*	650 W
Nominal kirish quvvati	220-240V ∼ 50-60Hz	Nominal chiqish quvvati	27 V ⎓ 1,6 A
Suvning яararli sizib o'tishidan himoya		IPX1	

* Nominal kirish quvvati quritish rejimiga kirish uchun berilgan sikl davomida o'lchangan quvvatdir.

Batareyani chiqitga chiqarish va tashlash

O'rnatilgan litiy-ion batareyada atrof-muhit uchun xavfli moddalar mavjud. Batareyani chiqitga chiqarishdan oldin batareyani malakali mutaxassislar chiqarishi va tegishli qayta ishlash nuqtasiga topshirishiga ishonch hosil qiling.
— jihoz chiqitga chiqarilishidan oldin batareya chiqarib olinishi kerak;
— batareyani chiqarayotganda jihoz elektr tarmog'idan uzilishi kerak;
— xavfsiz tarzda chiqitga chiqarilishi kerak.

DIQQAT:

- Batareyani olishdan oldin, quvvatni uzing va batareyani iloji boricha bo'shating.
- Keraksiz batareyalar mos qayta ishlash muassasasiga tashlanishi lozim.
- Portlash xavfining oldini olish uchun yuqori haroratli muhit ta'siriga yo'liqtirmang.
- Noto'g'ri sharoitda foydalanganda batareyadan suyuqlik chiqishi mumkin. Badaningizga tegsa, suv bilan yuvib tashlang va tibbiy yordam uchun murojaat qiling.

Chiqarib olish bo'yicha qo'llanma

1. O'rnatish bo'limi ko'rsatmalariga rioya qilib, tutqichni yechib oling.
2. Jihozning ustki va korpusining dekorativ qopqog'larini yechib olish uchun tegishli asbobdan foydalaning.
3. Korpusdan barcha mahkamlash vintlarini olib tashlash uchun buragichdan foydalaning.
4. Jihozning old qopqog'ining mahkamlash vintlarini olib tashlash uchun buragichdan foydalaning. Qopqog'ni yechib oling
5. Batareya paketi konnektor kabellarini uzing, batareyani batareya paketi moslamasidan olib tashlang.

Kafolat

1. TROUVER sotib olayotganda aniqlanmagan material yoki ishlab chiqarishdagi nomuvofiqliklar uchun iste'molchi oldida javobgardir.
2. Kafolat muddati: qo'shimcha ma'lumot uchun mijozlarga xizmat ko'rsatish ofisiga murojaat qiling. Agar iste'molchi joylashgan hududdagi qoidalar farqli bo'lsa, mahalliy qoidalar ustunlikka ega bo'ladi.
3. Kafolat quyidagi hollarda tatbiq qilinmaydi:

a) Ehtiyotsizlik, TROUVER tomonidan taqdim etilgan ko'rsatmalarga mos kelmaydigan foydalanish yoki o'rnatish bilan bog'liq muammolar.
b) TROUVER tomonidan to'g'ridan-to'g'ri ruxsat berilmagan yuridik shaxslar yoki jismoniy shaxslar tomonidan mahsulotni buzish va/yoki o'zgartirishlar.
c) Tasodifiy sabablar va/yoki iste'molchining beparvoligi tufayli ayniqsa tashqi qismlarga yetkazilgan zarar.
d) Ishlab chiqarish nuqsonlari bo'lmagan eskirishi mumkin bo'lgan qismlar.
e) Batareyaning eskirishi yoki ishlatilishi sababli batareya quvvatsizlanish vaqti qisqargan.
f) Sarf etiluvchi materiallar (rolikli cho'tkalar, filtrlar, tozalash cho'tkalari, tozalash eritmalari va boshqalar).
g) Mahsulot sotib olingan sanani tasdiqlovchi hech qanday haqiqiy xarid hujjati (kvitansiya, hisob-faktura yoki boshqa) taqdim etilmagan.
h) Xarid sertifikatidagi mahsulot modeli va/yoki raqamlari mahsulotda ko'rsatilgan model va/yoki raqamlarga mos kelmaydi.

4. Kafolat haqida qo'shimcha ma'lumot olish uchun TROUVER rasmiy veb-saytiga murojaat qiling: https://trouver-tech.com