PC Case

Quick Installation Guide

• English • Deutsch • Français • Русский • Polski • Português • BR Portuguese • Español • Türkçe • Dansk
• Nederlands • Norsk • Česky • Ελληνικά • Svenska • Suomi • Magyar • Italiano • Қазақ тілі • 繁體中文
• 簡体中文 • 日本語 • 한국어 • Tiếng Việt• ไทย • Bahasa Indonesia • Українська • Română • Slovensky • Bosanski
• Български • Latviski • Srpski • Slovenščina • Lietuvių • Hrvatski • Eesti • العربية • فارسی • বাঙালি • हिंदी • תירבע

The warranty term differs from one region to another. If you would like to verify the warranty term of the product bought, please kindly contact our local offices.

Your product may differ from the illustrations. Please refer to the product manual for detailed installation instructions.

Die Garantieleistungen unterscheiden sich nach der jeweiligen Region. Wenn Sie die Garantiezeit des gekauften Produkts überprüfen möchten, wenden Sie sich bitte an unsere lokalen Niederlassungen.

Ihr Produkt kann von den Abbildungen abweichen. Detaillierte Installationsanweisungen finden Sie im Produkthandbuch.

Les termes et conditions de la garantie peuvent varier selon les pays. Pour vérifier les termes et conditions qui s'appliquent à votre pays, veuillez vous rendre sur le site MSI local.

Les illustrations sont données à titre de référence et l'apparence de votre produit peut donc être différente. Veuillez vous référer au manuel du produit pour obtenir les instructions d'installation détaillées.

Условия гарантийного обслуживания могут меняться в зависимости от региона продаж. Для уточнения условий гарантийного обслуживания, пожалуйста, свяжитесь с местным представителем компании.

Фактический внешний вид продукта может отличаться от представленного на иллюстрациях. Для получения информации об установке оборудования, пожалуйста, обратитесь к руководству пользователя.

Okres gwarancyjny zależy od regionu. W celu sprawdzenia okresu gwarancyjnego dla zakupionego produktu należy skontaktować się z jednym z naszych lokalnych biur.

Wygląd produktu może różnić się od przedstawionego na rysunkach. Szczegółowe instrukcje instalacji można znaleźć w instrukcji obsługi produktu.

O prazo de garantia difere de acordo com a região. Se deseja verificar o prazo de garantia do produto adquirido, contacte os nossos representantes locais.

O seu produto pode diferir das ilustrações apresentadas. Para obter instruções de instalação detalhadas, consulte o manual do produto.

Os termos de garantia diferem de uma região para outra. Caso deseje verificar o termo de garantia do produto comprado, por favor, entre em contato com nossos escritórios locais.

Seu produto pode diferir das ilustrações. Consulte o manual do produto para instruções detalhadas de instalação.

El plazo de garantía cambia de una región a otra. Si desea verificar la duración de la garantía del producto comprado, comuníquese con nuestras oficinas locales.

Su producto puede diferir respecto de las ilustraciones. Consulte el manual del producto para obtener instrucciones detalladas sobre la instalación.

Garanti süresi bir bölgeden diğerine farklılık gösterir. Satın alınan ürünün garanti süresini doğrulamak istiyorsanız, lütfen yerel ofislerimizle iletişime geçin.

Ürününüz resimlerden farklı olabilir. Lütfen ayrıntılı kurulum talimatları için ürün kılavuzuna bakın.

Garantieperioden er forskellig fra region til region. Hvis du vil bekræfte garantiperioden til det købte produkt, bedes du venligst kontakte vores lokale kontorer.

Dit produkt kan afvige fra billederne. Se venligst produktvejledningen for detaljerede installationsanvisninger

De garantie varieert tussen regio's. Als u de garantievoorwaarde van het aangeschafte product wilt verifiëren, neem dan contact op met ons lokale kantoor.

Uw product kan afwijken van de illustraties. Raadpleeg de producthandleiding voor gedetailleerde installatie-instructies.

Il termine della garanzia differisce da una regione all'altra. Se si desidera verificare la durata della garanzia del prodotto acquistato, si prega gentilmente di contattare i nostri uffici locali.

Il prodotto potrebbe differire dalle illustrazioni. Fare riferimento al manuale del prodotto per le istruzioni di installazione dettagliate.

Кепілдік мерзімі аймаққа байланысты ерекшеленеді. Сатып алынған тауардың кепілдік мерзімін тексергіңіз келсе, біздің жергілікті кеңселерімізге хабарласыңыз.

Váš produkt se může od uvedených vyobrazení lišit. Podrobné pokyny pro instalaci najdete v příručce k produktu.

Η περίοδος της εγγύησης διαφέρει από περιοχή σε περιοχή. Αν θέλετε να επαληθεύσετε την περίοδο εγγύησης του προϊόντος που αγοράσατε, παρακαλείστε όπως επικοινωνήσετε με τα τοπικά μας γραφεία.

Το προϊόν σας μπορεί να διαφέρει από τα σχέδια. Ανατρέξτε στο εγχειρίδιο προϊόντος για λεπτομερείς οδηγίες εγκατάστασης.

Garantitiden skiljer sig från region till region. Om du vill verifiera garantitiden för den köpta produkten är du välkommen att kontakta våra lokala kontor.

Produkten kan skilja sig från bilderna. Se bruksanvisningen för detaljerad installationsanvisning.

Takuuehdot vaihtelevat alueittain. Jos haluat tarkistaa ostetun tuoteen takuuehdot, ota yhteyttä paikalliseen toimistoomme.

Tuotteesi voi olla erilainen kuin kuvissa. Katso tuotteen käyttöoppaasta yksityiskohtaiset asennusohjeet.

A garanciális időszak régiónként eltérő. Ha ellenőrizni szeretné a megvásárolt termékre vonatkozó garancia időszakát, arra kérjük, hogy vegye fel a kapcsolatot a helyi irodáinkkal.

Az Ön által megvásárolt termék eltérhet az ábrákon látható terméktől. Kérjük, tekintse meg a termékhez mellékelt útmutatót a részletes beüzemelési utasításokért.

Il termine della garanzia differisce da una regione all'altra. Se si desidera verificare la durata della garanzia del prodotto acquistato, si prega gentilmente di contattare i nostri uffici locali.

Il prodotto potrebbe differire dalle illustrazioni. Fare riferimento al manuale del prodotto per le istruzioni di installazione dettagliate.

Гарантийный срок варьируется в зависимости от региона. Если вы хотите проверить гарантийный срок приобретенного продукта, обратитесь в наши местные офисы.

Ваш виріб може відрізнятися від зображень. Докладні інструкції з установки див. у посібнику користувача.

Termenul de garanție diferă de la o regiune la alta. Dacă doriți să verificați termenul de garanție al produsului achiziționat, vă rugăm să contactați birourile noastre locale.

Produsul dumneavoastră poate fi diferit de cel din ilustrații. Vă rugăm să consultați manualul produsului pentru instrucțiuni detaliate pentru instalare.

Záručné podmienky sa líšia od jedného regiónu po druhý. Ak si chcete overiť záručné podmienky na zakúpený výrobok, obráťte sa láskavo na naše miestne pobočky.

Váš výrobok sa môže líšiť od ilustrácií. Podrobný návod na montáž si pozrite v príručke k tomuto výrobku.

Trajanje garancije razlikuje se zavisno o regiji. Ako želite potvrditi trajanje garancije kupljenog proizvoda, obratite se lokalnom uredu.

Izgled proizvoda može biti drugačiji od prikazanog. Provjerite korisnički priručnik za detaljnija uputstva o instalaciji.

Гаранционният срок се различава от регион на регион. Ако искате да проверите гаранционния срок на продукта, който сте закупили, свържете се с нашите местни офиси.

Вашият продукт може да се различава от илюстрациите. Вижте ръководството на продукта за подробни инструкции за инсталация.

Garantijas termiņš dažādos reģionos atšķiras. Ja vēlaties pārbaudīt iegādātā produkta garantijas termiņu, lūdzu, sazinieties ar mūsu vietējiem birojiem.

Jūsu produkts var atšķirties no ilustrācijām. Detalizētus uzstādīšanas norādījumus, lūdzu, skatiet produkta rokasgrāmatā.

Trajanje garancije se razlikuje u zavisnosti od regije. Ako želite da potvrdite trajanje garancije za proizvod koji ste kupili, obratite se našoj lokalnoj kancelariji.

Vaš proizvod se može razlikovati od ilustracija. Pogledajte uputstvo za upotrebu proizvoda za detaljna uputstva za instalaciju.

Garancijski pogoji se med regijami razlikujejo. Če želite preveriti garancijske pogoje za kupljen izdelek, se obrnite na eno od naših izpostav.

Vaš izdelek se lahko razlikuje od izdelka na slikah. Za podrobnejša navodila glede namestitve glejte priročnik izdelka.

Įvairiuose regionuose taikomos skirtingos garantinės sąlygos. Jei norite įsitikinti, kokios garantinės sąlygos taikomos jūsų įsigytam į gaminiui, kreipkitės į mūsų artimiausią klientų aptarnavimo biurą.

Jūsų gaminio išvaizda gali skirtis nuo pavaizduotojo iliustracijose. Tikslius gaminio montavimo nurodymus rasite gaminio naudojimo instrukcijoje.

Valjanost jamstva razlikuje se ovisno o regiji. Ako želite potvrditi valjanost jamstva kupljenog proizvoda, obratite se lokalnom uredu.

Izgled proizvoda može biti drukčiji od prikazanog. Provjerite korisnički priručnik za detaljnije upute o ugradnji.

Garantiitingimused on regiooniti erinevad. Ostetud toote garantiitingimuste üle vaatamiseks pöörduge meie kohaliku esinduse poole.

Teie toode võib joonistest erineda. Vaadake üksikasjalikke paigaldusjuhiseid toote kasutusjuhenditest.

تختلف مدة الضمان من منطقة إلى أخرى. إذا كنت ترغب في التحقق من مدة الضمان للمنتج الذي تم شراؤه يرجى التكرم بالاتصال بمكاتبنا المحلية.

قد يختلف المنتج الذي لديك عن الرسوم التوضيحية. الرجاء الرجوع إلى الصفحة دليل المنتج للحصول على تعليمات تفصيلية عن التثبيت

شرایط ضمانت در هر منطقه متفاوت است. اگر می خواهید شرایط ضمانت محصول خریداری شده را بررسی کنید، لطفاً با دفاتر محلی ما تماس بگیرید

ممکن است محصول با تصاویر موجود در دفترچه متفاوت باشد. برای اطلاع از جزئیات نصب دقیق دستگاه به دفترچه راهنمای آن مراجعه کنید.

ওয়ারেন্টির শর্ত অঞ্চল ভেদে ভিন্ন ভিন্ন হতে পারে। আপনি যদি ক্রয়কৃত পণ্যের ওয়ারেন্টির শর্তাবলি যাচাই করতে চান, তাহলে আমাদের স্থানীয় অফিসের সাথে যোগাযোগ করুন।

আপনার পণ্য বর্ণনা থেকে আলাদা হতে পারে। ইনস্টল করার বিস্তারিত বিবরণের জন্য পণ্যের ম্যানুয়ালটি দেখুন।

वारंटी की अवधि एक प्रदेश से दूसरे में भिन्न होती है। यदि आप खरीदे गए उत्पाद की वारंटी अवधि का सत्यापन करना चाहते हैं, तो कृपया हमारे स्थानीय कार्यालयों से संपर्क करें।

आपका उत्पाद चित्रों से भिन्न हो सकता है। कृपया इंस्टॉलेशन निर्देशों के लिए उत्पाद मैन्युअल देखें।

תקופת האחריות משתנה מאזור לאזור. אם ברצונכם לברר את תקופת האחריות של המוצר שרכשתם, אנא פנו למשרדינו המקומיים.

ייתכן שהמוצר שקיבלתם יהיה שונה מהאיורים. אנא עיינו במדריך המוצר לקבלת הוראות התקנה מפורטות.

Bangladesh RoHS Statement

This product shipping to Bangladesh comply with RoHS requirements as prescribed in the Hazardous Waste (E-waste) Management Rules, 2021 by Government of Bangladesh.

For more information, please refer: https://csr.msi.com/global/bangladesh-rohs-statement

Bangladesh E-waste Management Reminder

Please manage, dismantle, dispose of, or recycle e-waste properly as per the Environmental Protection Rules, 1997 to avoid the harm that may be caused to the environment and ecosystem, public interest and public health.

Material Declaration under India's Plastic Waste Management Rules:
INDOMSI COMPUTERS PRIVATE LIMITED
Regn. No.: IM-06-000-06-AAHCI0478A-25
Thickness ≥ 50 microns

FR FEUILLE BAC DE TRI

Motherboard Installation
Installation des Mainboards
Installation de la carte mère
Установка материнской платы
Instalacja płyty głównej
Instalação da placa principal
Instalação de placa-mãe
Instalación de la placa base
Ana Kart Kurulumu
Installation af bundkort
Installatie moederbord
Hovedkortmontering
Instalace základní desky
Εγκατάσταση μητρικής πλακέτας
Installation av moderkort
Emolevyn asennus
Az alaplap beszerelése
Installazione della scheda madre
Аналық платаны орнату
安裝主機板
安装主板
マザーボードの取り付け
메인보드 설치
Lắp Bo Mạch Chủ
การติดตั้งเมนบอร์ด
Pemasangan Motherboard
Встановлення материнської плати
Instalarea plăcii de bază
Montáž základnej dosky
Instalacija matične ploče
Инсталиране на дънна платка
Mātesplates uzstādīšana
Instalacija matične ploče
Namestitev matične plošče
Pagrindinės plokštės montavimas
Ugradnja matične ploče
Emaplaadi paigaldamine
تركيب اللوحة الأم
نصب مادر بورد
মাদারবোর্ড ইনস্টল করা
मदरबोर्ड इंस्टॉलेशन
התקנת לוח האם

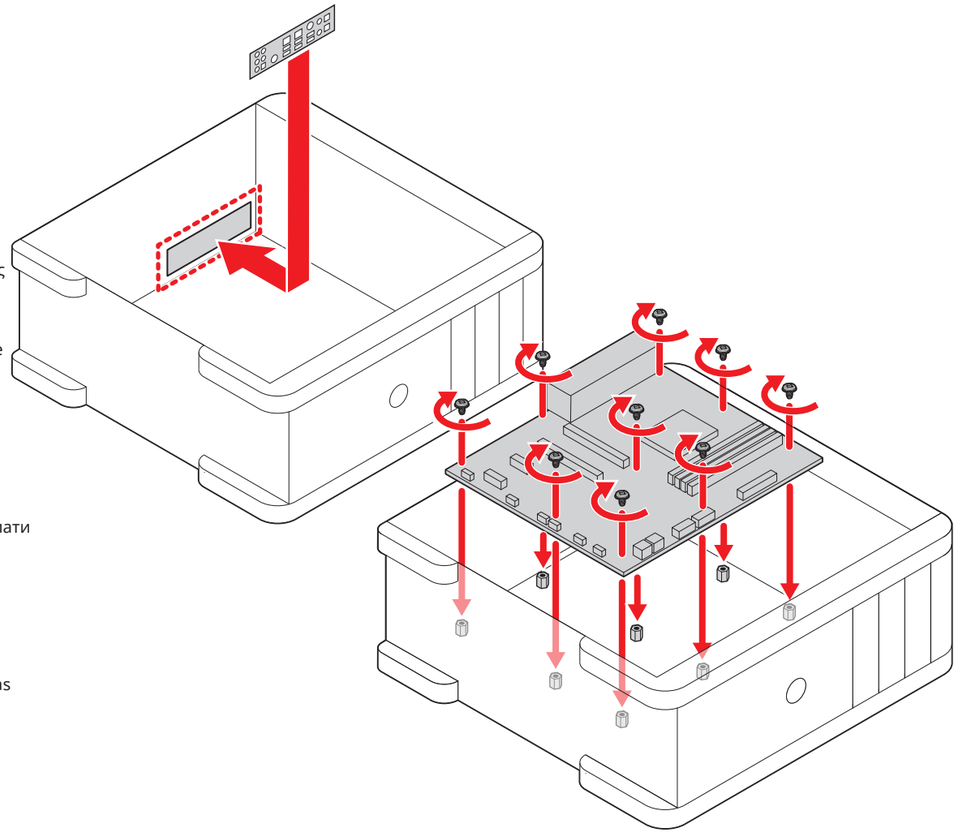

Front Panel Connection
Anschlüsse am Front-Panel
Connexion du panneau avant
Подключение к разъемам передней панели
Podłączenie panelu przedniego
Ligação do painel frontal
Conexão do painel frontal
Conexión del panel frontal
Ön Panel Bağlantısı
Stik på forsiden
Aansluiting voorpaneel
Frontpanelkontakt
Připojení předního panelu
Σύνδεση εμπρόσθιου πίνακα
Anslutning av främre panel
Etupaneelin liitännät
Az elülső panel csatlakoztatása
Collegamento del pannello anteriore
Алдыңғы панельді қосу
連接前面板
连接前置面板
フロントパネルの接続
전면 패널 연결
Kết Nối Bảng Mặt Trước
การเชื่อมต่อที่แผงด้านหน้า
Sambungan Panel Depan
Під'єднання передньої панелі
Conectarea panoului frontal
Pripojenie predného panela
Spajanje prednje ploče
Свързване на преден панел
Priekšējā paneļa pievienošana
Povezivanje prednjeg panela
Priključek sprednje plošče
Priekinio skydelio prijungimas
Spajanje prednje ploče
Esipaneeli ühendamine
توصيل اللوحة الأمامية
اتصال صفحه جلو
फ्रन्ट प्यानेलের সংযোগ
फ्रंट पैनल कनेक्शन
חיבור הפאנל הקדמי

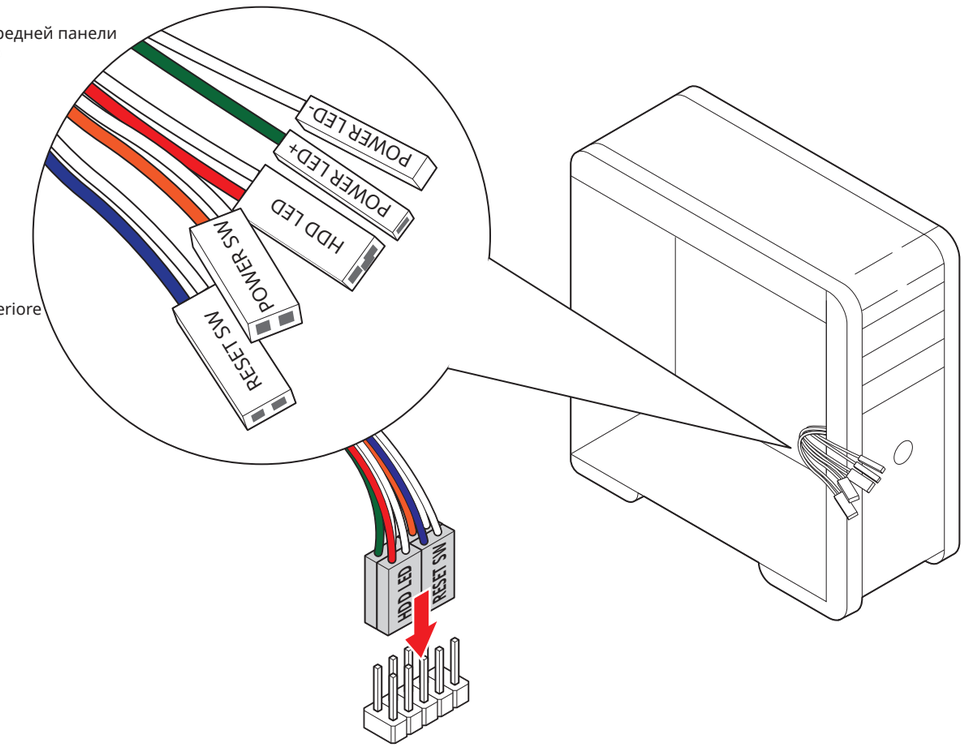

Power Supply Unit Installation
Installation des Netzteils
Installation du bloc d'alimentation
Установка блока питания
Instalacja zasilacza
Instalação da fonte de alimentação
Instalação da Unidade de Alimentação
Instalación de la unidad de fuente de alimentación
Güç Kaynağı Biriminin Kurulumu
Installation af strømforsyningsenhed
Installatie voedingseenheid
Installasjon av strømforsyningsenhet
Instalace zdroje napájení
Εγκατάσταση μονάδας παροχής ισχύος
Installation av strömförsörjning
Virransyöttöyksikön asennus
A tápfeszültség-ellátó egység beszerelése
Installazione dell'alimentatore
Қуат беру блогын орнату
安裝電源供應器
安装电源适配器
電源ユニットの取り付け
파워서플라이 설치
Lắp Bộ Cấp Điện
การติดตั้งชุดเพาเวอร์ซัพพลาย
Pemasangan Unit Catu Daya
Встановлення блоку живлення
Instalarea unității de alimentare
Inštalácia napájacieho zdroja
Ugradnja jedinice napajanja
Инсталиране на захранващ модул
Barošanas bloka uzstādīšana
Instalacija napajanja
Namestitev napajalne enote
Maitinimo šaltinio bloko montavimas
Ugradnja jedinice napajanja
Toiteploki paigaldamine
تركيب وحدة التيار الكهربائي
نصب واحد برق
বিদ্যুত সরবরাহের ইউনিট ইনস্টল করা
पावर सप्लाई यूनिट इंस्टॉलेशन
התקנת ספק כוח

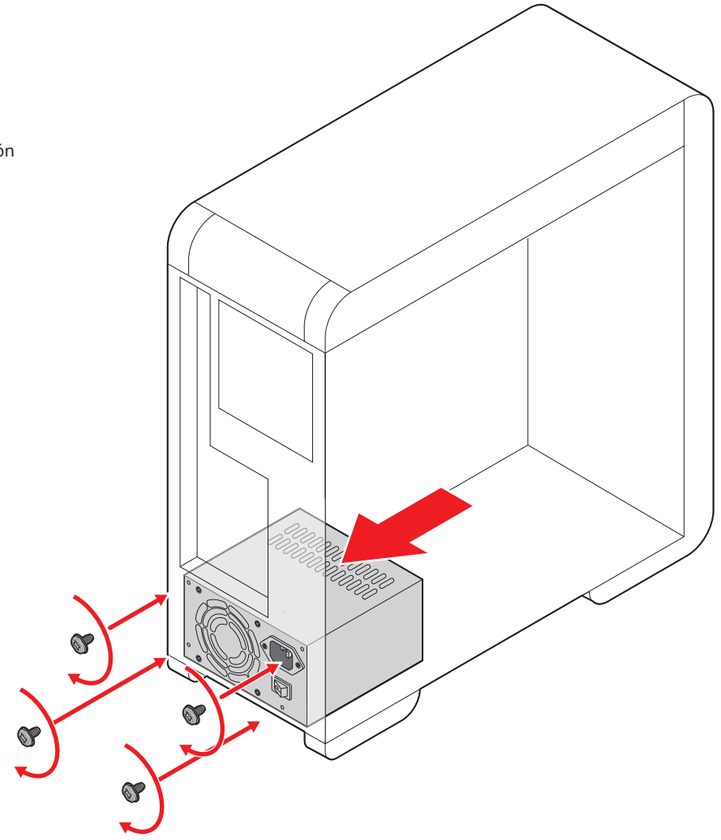

Graphics Card Installation
Installation der Grafikkarte
Installation de la carte graphique
Установка видеокарты
Instalacja karty graficznej
Instalação da placa gráfica
Instalação da Placa gráfica
Instalación de la tarjeta gráfica
Grafik Kartı Kurulumu
Installation af grafikkort
Installatie grafische kaart
Installasjon av grafikkort
Instalace grafické karty
Εγκατάσταση κάρτας γραφικών
Installation av grafikkort
Näytönohjaimen asennus
A grafikus kártya telepítése
Installazione della scheda grafica
Бейнекартаны орнату
安裝顯示卡
安装显卡
グラフィックスカードの取り付け
그래픽카드 설치
Lắp Card Đồ Họa
การติดตั้งกราฟฟิกการ์ด
Pemasangan Kartu Grafis
Встановлення відеокарти
Instalarea plăcii video
Inštalácia grafickej karty
Ugradnja grafičke kartice
Инсталиране на видеокарта
Grafikas kartes uzstādīšana
Instalacija grafičke kartice
Namestitev grafične kartice
Vaizdo plokštės montavimas
Ugradnja grafičke kartice
Graafikakaardi paigaldamine
تركيب بطاقة الرسومات
نصب کارت گرافیک
গ্রাফিক কার্ড ইনস্টল করা
ग्राफ़िक्स कार्ड इंस्टॉलेशन
התקנת כרטיס גרפי

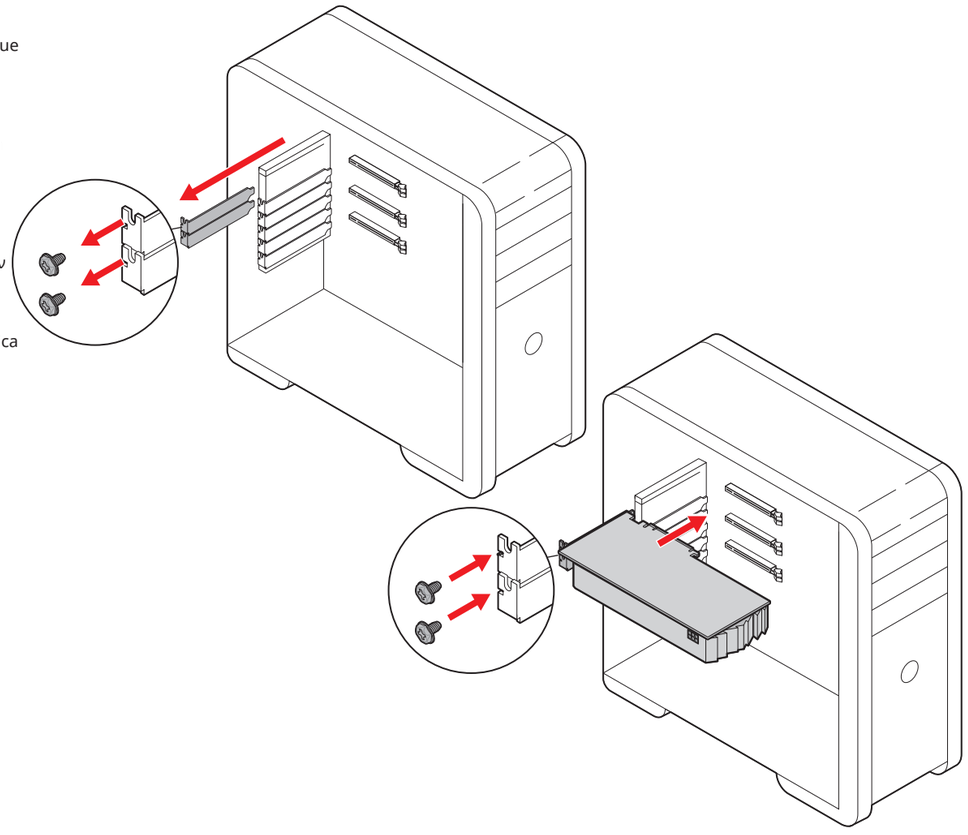

HDD (Hard Disk Drive) Installation
Installation der Festplatte
Installation du disque dur
Установка жесткого диска
Instalacja dysku twardego
Instalação do disco rígido
Instalação do disco rígido
Instalación de la unidad de disco duro
Sabit Disk Sürücüsünün Kurulumu
Installation af harddiskdrev
Installatie harde schijf
Installasjon av harddisk
Instalace pevného disku HDD
Εγκατάσταση σκληρού δίσκου
Installation av hårddisk
Kiintolevyn asennus
A merevlemez-meghajtó telepítése
Installazione del disco rigido
Қатқыл дискті орнату
安裝硬碟
安装硬盘
ハードディスクの取り付け
HDD 설치
Lắp Ổ Đĩa Cứng
การติดตั้งฮาร์ดดิสก์ไดรฟ์
Pemasangan Drive Hard Disk
Встановлення жорсткого диска
Instalarea unității HDD
Inštalácia pevnej diskovej jednotky
Ugradnja tvrdog diska
Инсталиране на твърд диск
Cietā diska diskdziņa uzstādīšana
Instalacija čvrstog diska
Namestitev trdega diska
Standžiojo disko montavimas
Ugradnja tvrdog pogona
Kõvaketta paigaldamine
تركيب محرك الأقراص الثابتة
نصب درایو دیسک سخت
হার্ডডিস্ক ড্রাইভ ইনস্টল করা
हार्ड डिस्क ड्राइव इंस्टॉलेशन
התקנת כונן קשיח (HDD)

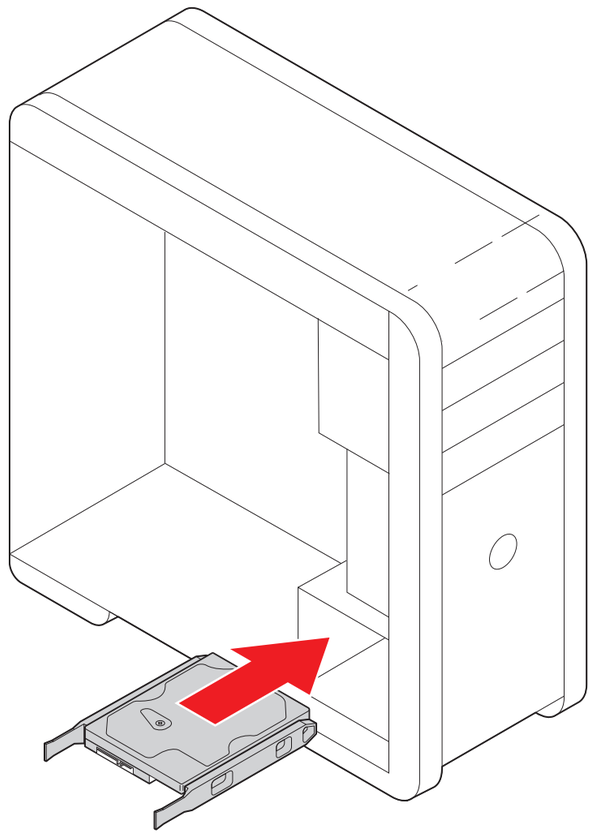

SSD (Solid State Drive) Installation
Installation der SSD
Installation du SSD
Установка твердотельного жесткого диска
Instalacja dysku SSD
Instalação da unidade de estado sólido
Instalação de drive de estado sólido
Instalación de la unidad de estado sólido
Katı Hal Sürücüsünün Kurulumu
Installation af Solid State-drev
Installatie solid-state drive
Installasjon av halvlederstasjon
Instalace disku SSD
Εγκατάσταση δίσκου στερεάς κατάστασης (SSD)
Installation av SSD-minne
SSD-levyn asennus
Az SSD (Solid State Drive) telepítése
Installazione dell'SSD (Solid State Drive)
Қатқыл денелі жинақтауышты орнату
安裝固態硬碟
安装固态硬盘
SSDの取り付け
SSD설치
Lắp Ổ Đĩa Thể Rắn
การติดตั้งโซลิดสเตตไดรฟ์
Pemasangan Solid State Drive
Встановлення твердотільного накопичувача
Instalarea unității SSD
Inštalácia jednotky s nepohyblivým médiom
Ugradnja SSD pogona
Инсталиране на SSD диск
Cietvielu diska uzstādīšana
Instalacija SSD-a
Namestitev pogona SSD
Netriniojo loginio disko montavimas
Ugradnja SSD pogona
Pooljuhtketta paigaldamine
تركيب محرك الأقراص الصلبة
نصب درایو در قسمت محکم
সলিড স্টেট ড্রাইভ ইনস্টল করা
सॉलिड स्टेट ड्राइव इंस्टॉलेशन
התקנת כונן SSD (Solid State Drive)

