Игровая мышь ROG Gladius II

Комплект поставки

- Игровая мышь ROG Gladius II
- 2-метровый кабель USB
- 1-метровый кабель USB
- 2 японских микровыключателя Omron
- Наклейка ROG
- ROG Pouch
- Документация

Системные требования

- Windows 10 / Windows 8.1 / Windows 8 / Windows 7
- 100 Мб места на жестком диске (для установки дополнительного программного обеспечения)
- Подключение к сети Интернет (для загрузки дополнительного программного обеспечения)
- Порт USB

Спецификация

Разрешение	По умолчанию DPI 1	По умолчанию DPI 2
100 DPI до 12000 DPI	1600 DPI	400 DPI

Настройка с помощью ROG Armoury

Для программируемых кнопок, настройки производительности, световых эффектов и калибровки поверхности скачайте и установите ROG Armoury с www.asus.com.

ВАЖНО! Если Вы столкнулись с проблемой при обновлении прошивки, отсоедините кабель micro-USB, затем нажмите и удерживайте колесико прокрутки, левую и правую кнопки и подключите кабель micro-USB снова для перезапуска обновления.

Функции устройства

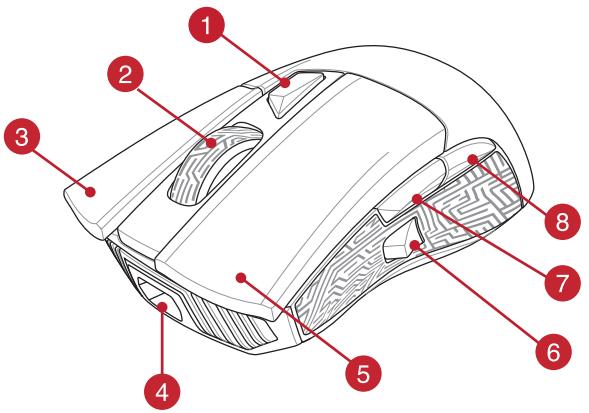

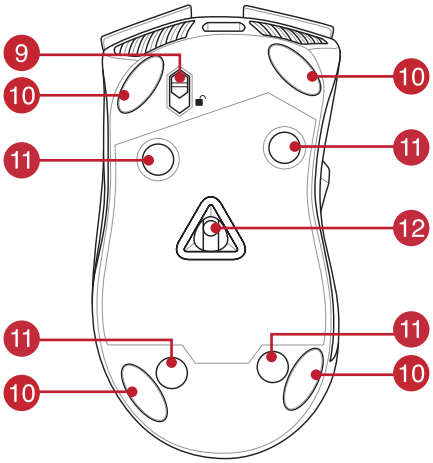

1. Кнопка DPI
2. Колесико прокрутки
3. Правая кнопка
4. Разъем micro-USB 2.0
5. Левая кнопка
6. Целевая кнопка
7. Кнопка вперед
8. Кнопка назад
9. Защелка разъема Micro USB*
10. Ножка мыши
11. Резиновая заглушка
12. Оптический датчик

* Для отключения USB-кабеля переместите защелку разъема micro USB в положение 'разблокировано'.

Переключение профилей

1 + 8 Переключить на профиль 1

1 + 7 Переключить на профиль 2

1 + 6 Переключить на профиль 3

Русский:

Начало работы

Для установки игровой мыши:

1. Подключите USB-кабель к разъему USB компьютера.
2. Подключите к мыши кабель micro-USB.

ПРИМЕЧАНИЕ: Убедитесь, что при подключении кабеля micro-USB к мыши логотип ROG кабеле на обращен вверх.

3. Скачайте драйвер с http://www .asus.com и установите его на Ваш компьютер.

Замена переключателей

ПРИМЕЧАНИЕ: Список совместимых микровыключателей смотрите на www.asus.com.

Если нужно заменить микровыключатели выполните следующие действия:

1. Снимите четыре ножки, затем открутите четыре винта и отложите их сторону.
2. Снимите верхнюю крышку.
3. Замените микровыключатели.

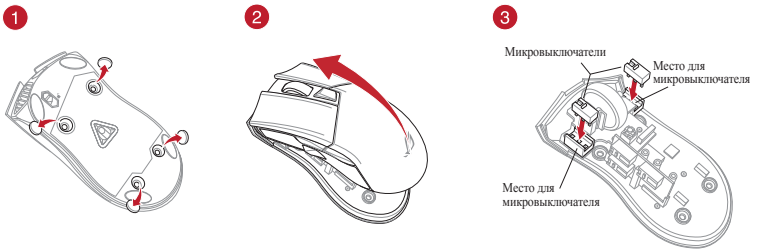

ВАЖНО!

- Убедитесь, что кнопка на микровыключателе ближе к передней части мыши.
- Убедитесь, что микровыключатели установлены правильно.

4. Закройте крышку и закрепите ее винтами.
5. Поместите резиновые заглушки на место.

ПРИМЕЧАНИЕ: Убедитесь, что резиновые крышки полностью вставлены.

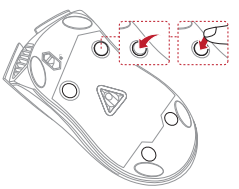

Русский: