ATTACK SHARK

V2 AIR

TRIPLE MODE
LIGHTWEIGHT MOUSE

ATTACK SHARK

English ····· 01~05
Deutsch ····· 06~10
Italiano ····· 11~15
Français ····· 16~20
Español ····· 21~25
Русский язык ····· 26~30
Português ····· 31~35
日本語 ····· 36~40
中文 ····· 41~45
Other languages ····· 46~66

English

Thank you very much for choosing our ATTACK SHARK product. We hope it brings you a brand new operating experience. We also look forward to receiving your valuable suggestions on our products. and we will continue to provide you with better products and services.

Product Introduction

1. Product Model: V2 Air

2. Product Interface Type: USB-Type-C

3. Product Connection Method: USB, 2.4G, Bluetooth

4. Product Optical Sensor: PixArt PWA3955

5. Product Main Control Chip: nRF54L15

6. Transmission Frequency: 2402MHz—2480MHz

7. Polling Rate (Hz):
Wired: 125/250/500/1000/2000/4000/8000Hz (Driver Adjustable)
2.4G: 125/250/500/1000/2000/4000/8000Hz (Driver Adjustable)
Bluetooth: 125Hz (Non-Adjustable)

8. Frame Rate (IPS): 850IPS

9. Maximum Acceleration (G): 75G

10. Charging Current: ≤260mA

11. 11. Charging Voltage: 4.25V-5.25V

12. Battery Capacity: 300mAh Polymer Battery

13. Product Weight: 56g±3g

14. Product Dimensions: ≈L 124.5mm, W 68.5mm, H 39.5mm

15. Data Cable Interface (Length): Type-C/1.5m

16. Wireless Transmission Distance: 10m

17. Switch Brand and Lifespan: Omron Optical Microswitch, 100 Million Cycles Lifespan

18. Encoder: TTC Gold Wheel Encoder

19. Supported Operating Systems: XP, Win7, Win8, Win10, Win11, Mac OS, Android, Linux, etc.

Button Function Description

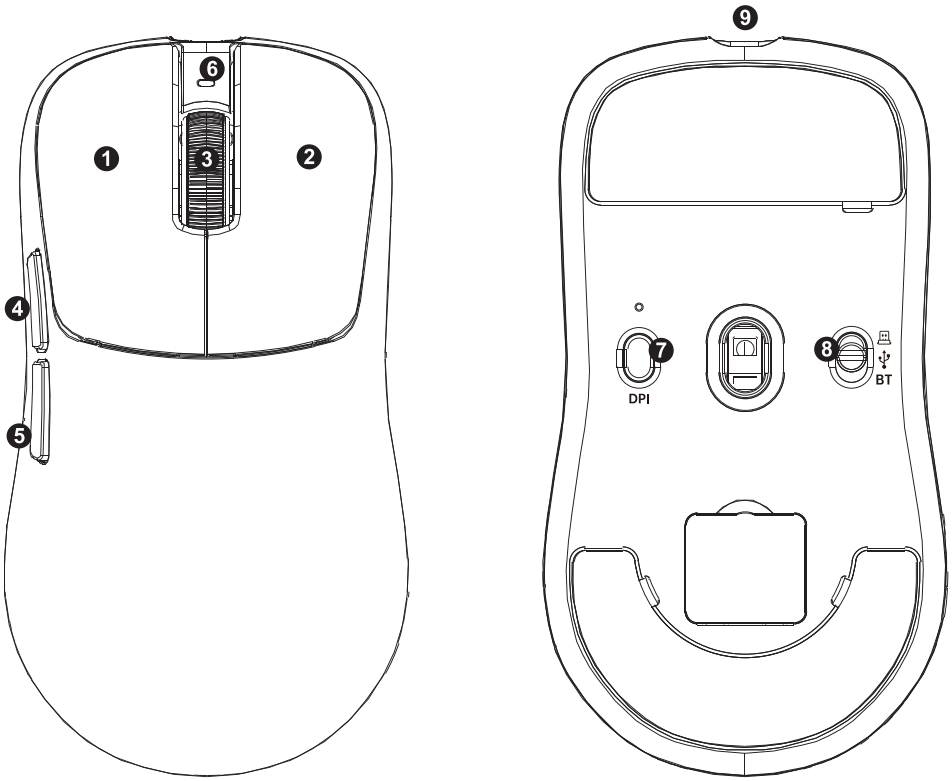

1: Left Button

2: Right Button

3: Middle Button

4: Forward Button

5: Back Button

6: DPI Indicator Cycle (Red 1200, Green 2400 (Default), Blue 3200, Yellow 5600, Cyan 8000, Purple 60000)

7: DPI Button Cycle (Red 1200, Green 2400 (Default), Blue 3200, Yellow 5600, Cyan 8000, Purple 60000)

8: Power Toggle (Up 2.4G - Middle OFF - Down Bluetooth)

9: Type-C Interface

Tips:

1. Sleep Mode: The mouse will enter sleep mode after 10 seconds of inactivity in the driver. It will also enter sleep mode immediately after 1 minute of inactivity (adjustable in the driver).

2. Sleep Wake-up Method: Both pressing a button and moving the mouse will wake it up.

3. Hardware Connection: Insert the product's USB plug into a USB 1.1 or higher port (an automatic hardware installation prompt will pop up in the lower right corner of the computer when the product is used for the first time).

4. Polling Rate: Mouse polling rate description (polling rate settings can be changed through the driver).

Conversion Options: (125Hz) (250Hz) (500Hz) (1000Hz) (2000Hz) (4000Hz) (8000Hz)

5. Indicator Lights (Light position display status is adjustable; the following are factory default settings)**:**

(1) Mouse Indicator Light: The purple light is constantly on when charging; the green light is constantly on when the mouse is fully charged; the red indicator light flashes slowly when the mouse battery level is below 15%.

(2) Receiver indicator lights; three-light status

Light 1: Rate of return display: Red, Blue, Yellow, Orange, Purple, Green, Cyan

Light 2: Battery level display: 100% Green, 75% Orange, 25% Red

Light 3: Wireless connection quality display; Good Green, Normal Orange, Poor Red

Connection Modes

• Bluetooth Connection Method:

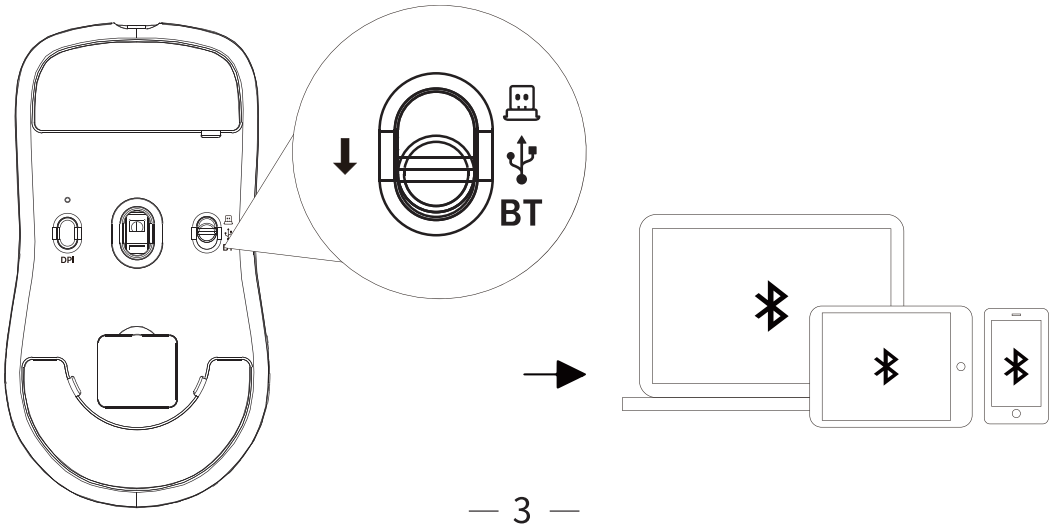

1. The power switch must be in the Bluetooth position. The Bluetooth mode indicator light is blue (slide the power switch down to enter Bluetooth mode; the blue indicator light will flash slowly; Note: (The light will turn off after 10 seconds of slow flashing; you can press any key to reactivate the slow flashing).

2. Then, simultaneously press and hold the left, middle, and right mouse buttons for about three seconds. The blue Bluetooth mode indicator light will then flash rapidly. At this time, please turn on Bluetooth on your mobile phone, computer, or other devices that need to be paired and search for it. When **"V2 Air"** appears, please connect immediately. After successful connection, the pairing indicator light will stay blue for about 1 second and then turn off.

2.4G Connection Method:

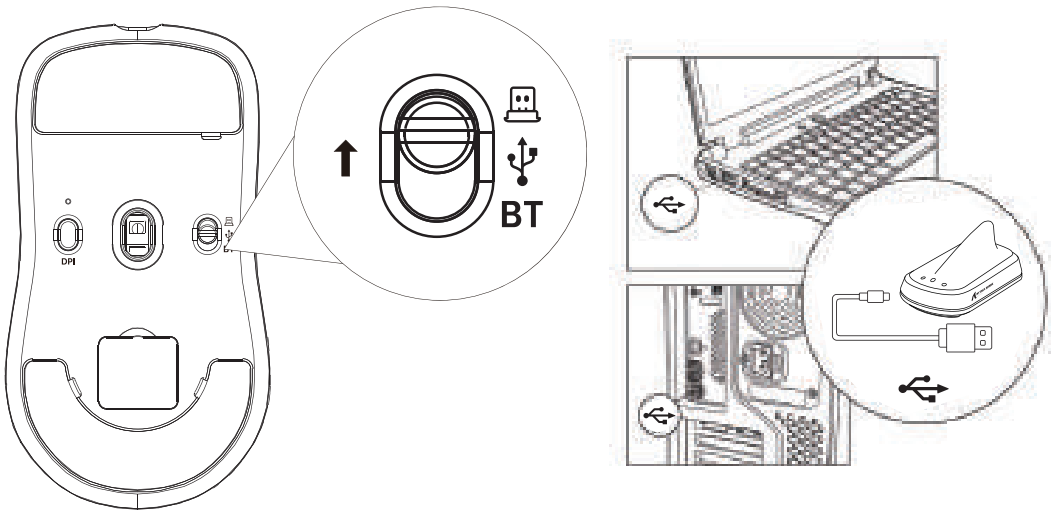

2.4G Connection Method: Pairing is pre-set at factory settings. Simply move the mouse to the 2.4G position and insert the 2.4G receiver to successfully pair and use it normally.

The following are the forced pairing steps:

1. The power switch must be in the 2.4G position. The 2.4G mode indicator light is green (slide the power switch up to enter 2.4G mode; the green indicator light will flash slowly; note: (the light will turn off after 10 seconds of slow flashing; you can press any key to reactivate the slow flashing).

2. Open the Attack Shark web driver, remove the 2.4G receiver and plug it into a working USB port on your computer. Click on the settings on the left, and then click on the pairing option. The receiver's three indicator lights will flash white rapidly. Then, simultaneously press and hold the left, middle, and right mouse buttons for about three seconds. The green indicator light in 2.4G mode will flash rapidly to connect to the connector. After a successful connection, the mouse cursor will stay lit for 1 second and then turn off, indicating that it is ready for normal use.

• Wired mode connection method:

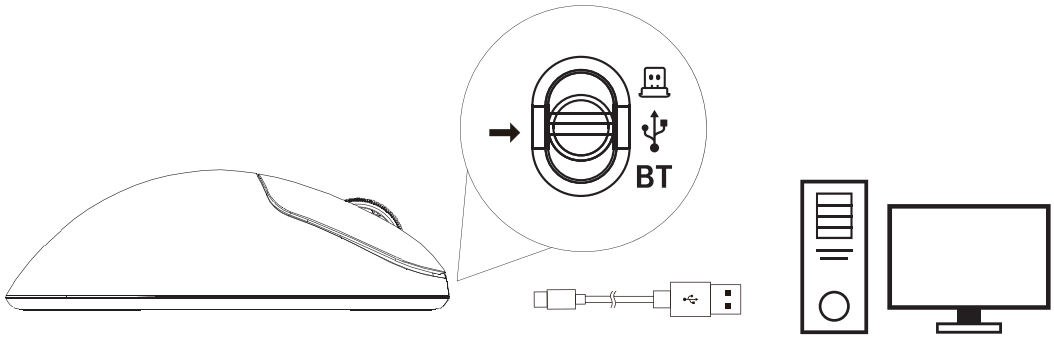

Connect the mouse to your computer using the included Type-C cable. With the cable plugged in, the mouse will default to wired mode and begin charging. Moving the mouse will move the cursor on the computer screen, indicating the mouse is working normally.

Precautions:

⚠ Do not immerse the mouse in liquid or splash it with liquid.

⚠ Do not use the mouse in high temperature or high humidity environments.

⚠ Do not place the mouse in an open flame.

⚠ Do not violently strike or crush the mouse.

⚠ Do not disassemble the mouse.

⚠ Do not charge with a fast charging adapter.

Package Contents:

Mouse *1 2.4G Receiver *1 Cable *1

Anti-slip Pad *1 Emoji *1 Foot Pad *1

Vielen Dank, dass Sie sich für unser Produkt ATTACK SHARK entschieden haben. Wir hoffen, es bietet Ihnen ein völlig neues Nutzungserlebnis. Wir freuen uns über Ihre wertvollen Anregungen zu unseren Produkten und werden auch weiterhin bessere Produkte und Dienstleistungen für Sie anbieten.

Produktvorstellung

1. Produktmodell: V2 Air
2. Schnittstellentyp: USB-Typ-C
3. Verbindungsmethoden: USB, 2,4 GHz, Bluetooth
4. Optischer Sensor: PixArt PWA3955
5. Hauptsteuerchip: nRF54L15
6. Sendefrequenz: 2402 MHz – 2480 MHz
7. Abtastrate (Hz):
Kabelgebunden: 125/250/500/1000/2000/4000/8000 Hz (Treiberseitig einstellbar)
2.4 GHz: 125/250/500/1000/2000/4000/8000 Hz (Treiberseitig einstellbar)
Bluetooth: 125 Hz (nicht einstellbar)
8. Bildwiederholfrequenz (IPS): 850 Hz
9. Maximale Beschleunigung (G): 75 G
10. Ladestrom: ≤260 mA
11. Ladespannung: 4.25 V–5.25 V
12. Akkukapazität: 300 mAh Polymer-Akku
13. Produktgewicht: 56 g ± 3 g
14. Produktabmessungen: ca. L 124.5 mm, B 68.5 mm, H 39.5 mm
15. Datenkabelanschluss (Länge): USB-C/1.5 m
16. Drahtlose Übertragungsreichweite: 10 m
17. Schaltermarke und Lebensdauer: Optischer Mikroschalter von Omron, 100 Millionen Schaltzyklen
18. Encoder: TTC Gold Wheel Encoder
19. Unterstützte Betriebssysteme: XP, Win7, Win8, Win10, Win11, Mac OS, Android, Linux usw.

Tastenfunktionsbeschreibung

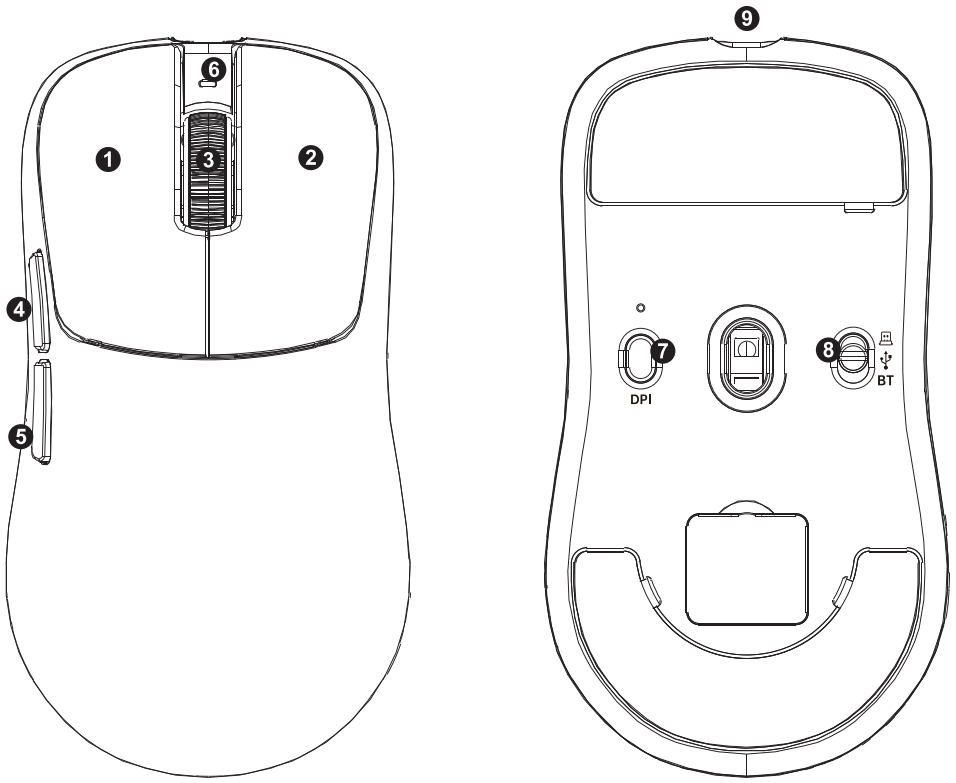

1: Linke Taste

2: Rechte Taste

3: Mittlere Taste

4: Vorwärtstaste

5: Zurück-Taste

6: DPI-Anzeige (Rot 1200, Grün 2400 (Standard), Blau 3200, Gelb 5600, Cyan 8000, Lila 60000)

7: DPI-Tastenwechsel (Rot 1200, Grün 2400 (Standard), Blau 3200, Gelb 5600, Cyan 8000, Lila 60000)

8: Ein-/Ausschalter (Oben: 2,4 GHz – Mitte: Aus – Unten: Bluetooth)

9: USB-C-Anschluss

Hinweise:

1. Energiesparmodus: Die Maus wechselt nach 10 Sekunden Inaktivität in den Energiesparmodus. Es wechselt nach einer Minute Inaktivität automatisch in den Schlafmodus (einstellbar im Treiber).

2. Aufwecken aus dem Schlafmodus: Sowohl das Drücken einer Taste als auch die Bewegung der Maus wecken das Gerät auf.

3. Hardware-Anschluss: Stecken Sie den USB-Stecker des Produkts in einen USB-1.1- oder höherwertigen Anschluss (beim ersten Gebrauch erscheint eine automatische Hardware-Installationsaufforderung unten rechts auf Ihrem Computer).

4. Abtastrate: Beschreibung der Abtastrate der Maus (die Einstellungen können über den Treiber geändert werden).

Konvertierungsoptionen: (125 Hz) (250 Hz) (500 Hz) (1000 Hz) (2000 Hz) (4000 Hz) (8000 Hz)

5. Statusanzeigen (Die Position der Statusanzeige ist einstellbar; die folgenden Einstellungen sind die Werkseinstellung)**:**
(1) Maus-Statusanzeige: Die violette Anzeige leuchtet dauerhaft während des Ladevorgangs; die grüne Anzeige leuchtet dauerhaft, wenn die Maus vollständig geladen ist; die rote Anzeige blinkt langsam, wenn der Akkustand der Maus unter 15 % fällt.
(2) Empfänger-Statusanzeigen (drei Leuchten):
Leuchte 1: Anzeige der Rücklaufrate: Rot, Blau, Gelb, Orange, Lila, Grün, Cyan
Leuchte 2: Anzeige des Akkuladestands: 100 % Grün, 75 % Orange, 25 % Rot
Leuchte 3: Anzeige der WLAN-Verbindungsqualität: Gut Grün, Normal Orange, Schlecht Rot

Verbindungsmodus

• Bluetooth-Verbindungsmethode:

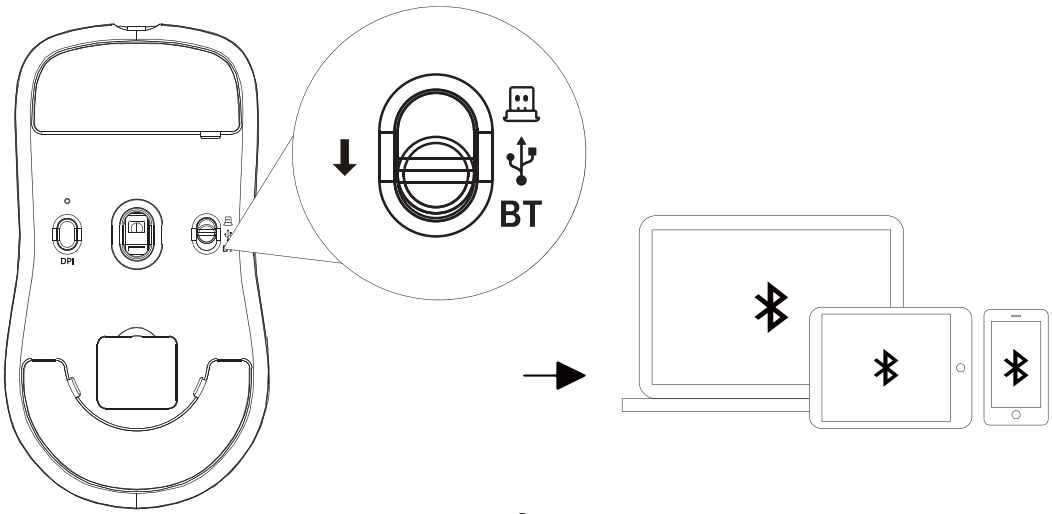

1. Der Netzschalter muss sich in der Bluetooth-Position befinden. Die Bluetooth-Modus-Anzeigeleuchte leuchtet blau (schieben Sie den Netzschalter nach unten, um den Bluetooth-Modus zu aktivieren; die blaue Anzeigeleuchte blinkt langsam; Hinweis: (Die Leuchte erlischt nach 10 Sekunden langsamen Blinkens; Sie können eine beliebige Taste drücken, um das langsame Blinken erneut zu aktivieren).

2. Halten Sie anschließend die linke, mittlere und rechte Maustaste gleichzeitig etwa drei Sekunden lang gedrückt. Die blaue Bluetooth-Modus-Anzeigeleuchte blinkt nun schnell. Aktivieren Sie jetzt Bluetooth auf Ihrem Mobiltelefon, Computer oder anderen Geräten, die gekoppelt werden sollen, und suchen Sie nach „**V2 Air“**. Sobald **„V2 Air“** angezeigt wird, verbinden Sie sich bitte umgehend. Nach erfolgreicher Verbindung leuchtet die Kopplungsanzeigeleuchte etwa eine Sekunde lang blau und erlischt dann.

• 2.4-GHz-Verbindungsmethode:

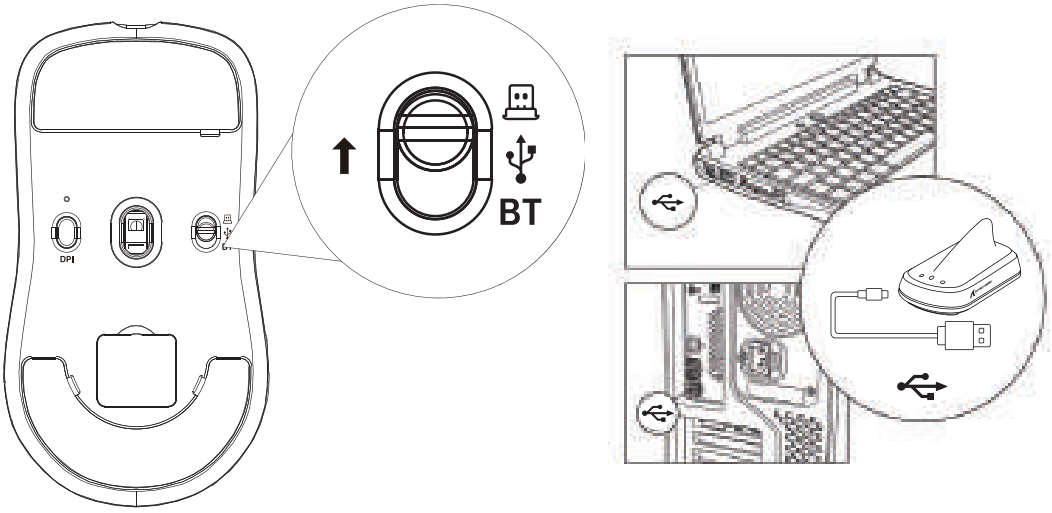

2,4-GHz-Verbindungsmethode: Die Kopplung ist werkseitig voreingestellt. Bewegen Sie die Maus einfach in die 2,4-GHz-Position und stecken Sie den 2,4-GHz-Empfänger ein, um die Kopplung abzuschließen und die Maus wie gewohnt zu verwenden. Die folgenden Schritte erzwingen die Kopplung:

1. Der Netzschalter muss sich in der 2,4-GHz-Position befinden. Die 2,4-GHz-Modus-Anzeigeleuchte leuchtet Grün (Schieben Sie den Netzschalter nach oben, um in den 2,4-GHz-Modus zu wechseln; die grüne KontrolIleuchte blinkt langsam; Hinweis: (Die Leuchte erlischt nach 10 Sekunden langsamen Blinkens; Sie können eine beliebige Taste drücken, um das langsame Blinken erneut zu aktivieren).

2. Öffnen Sie den Attack Shark Webtreiber, entnehmen Sie den 2,4-GHz-Empfänger und stecken Sie ihn in einen funktionierenden USB-Anschluss Ihres Computers. Klicken Sie links auf die Einstellungen und anschließend auf die Option „Koppeln“. Die drei KontrolIleuchten des Empfängers blinken schnell weiß. Halten

Sie nun gleichzeitig die linke, mittlere und rechte Maustaste etwa drei Sekunden lang gedrückt. Die grüne Kontrollleuchte im 2,4-GHz-Modus blinkt schnell, um die Verbindung zum Anschluss herzustellen. Nach erfolgreicher Verbindung leuchtet der Mauszeiger eine Sekunde lang und erlischt dann. Dies signalisiert die Betriebsbereitschaft.

• Wired mode connection method:

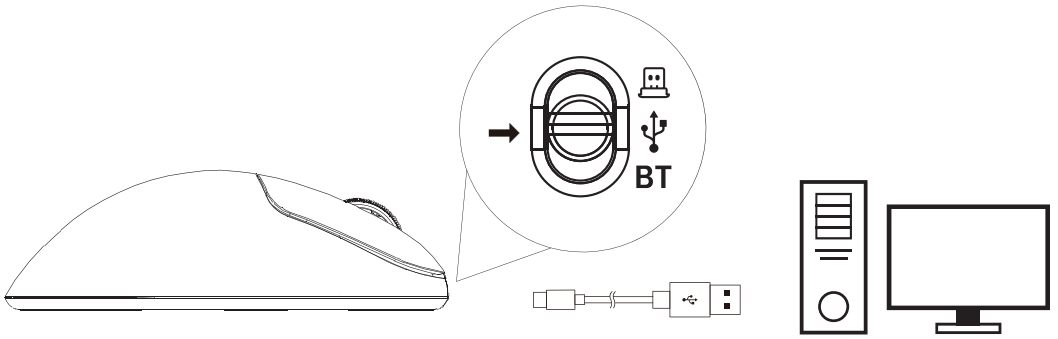

Verbinden Sie die Maus mit Ihrem Computer mithilfe des mitgelieferten USB-C-Kabels. Sobald das Kabel angeschlossen ist, wechselt die Maus automatisch in den Kabelmodus und beginnt mit dem Ladevorgang. Durch Bewegen der Maus bewegt sich der Cursor auf dem Bildschirm, was die Funktionsfähigkeit der Maus anzeigt. Normalbetrieb.

Vorsichtsmaßnahmen

⚠ Tauchen Sie die Maus nicht in Flüssigkeiten ein und bespritzen Sie sie nicht mit Flüssigkeiten.

⚠ Verwenden Sie die Maus nicht in Umgebungen mit hohen Temperaturen oder hoher Luftfeuchtigkeit.

⚠ Halten Sie die Maus nicht offenem Feuer aus.

⚠ Setzen Sie die Maus keinen Stößen oder Beschädigungen aus.

⚠ Zerlegen Sie die Maus nicht.

⚠ Laden Sie die Maus nicht mit einem Schnellladegerät.

Lieferumfang:

Maus *1 2.4-GHz-Empfänger *1 Kabel *1
Anti-Rutsch-Pad *1 Emoji *1 Mausfüße *1

Grazie mille per aver scelto il nostro prodotto ATTACK SHARK Ci auguriamo che vi offra una nuova esperienza d'uso. Attendiamo con interesse i vostri preziosi suggerimenti sui nostri prodotti e continueremo a impegnarci per offrirvi prodotti e servizi sempre migliori.

Introduzione al prodotto

1. Modello del prodotto: V2 Air
2. Tipo di interfaccia del prodotto: USB-Type-C
3. Metodo di connessione del prodotto: USB, 2.4G, Bluetooth
4. Sensore ottico del prodotto: PixArt PWA3955
5. Chip di controllo principale del prodotto: nRF54L15
6. Frequenza di trasmissione: 2402 MHz—2480 MHz
7. Frequenza di polling (Hz): Cablata: 125/250/500/1000/2000/4000/8000 Hz (regolabile tramite driver)

2.4G: 125/250/500/1000/2000/4000/8000 Hz (regolabile tramite driver)

Bluetooth: 125 Hz (non regolabile)

8. Frequenza dei fotogrammi (IPS): 850 IPS
9. Accelerazione massima (G): 75 G
10. Corrente di carica: ≤260 mA
11. 11. Tensione di carica: 4.25 V-5.25 V
12. Capacità della batteria: batteria ai polimeri da 300 mAh
13. Peso del prodotto: 56 g ± 3 g
14. Dimensioni del prodotto: ≈ L 124.5 mm, L 68.5 mm, H 39.5 mm
15. Interfaccia cavo dati (lunghezza): Type-C/1.5 m
16. Distanza di trasmissione wireless: 10 m
17. Marca e durata degli interruttori: microinterruttore ottico Omron, durata 100 milioni di cicli
18. Encoder: encoder TTC Gold Wheel
19. Sistemi operativi supportati: XP, Win7, Win8, Win10, Win11, Mac OS, Android, Linux, ecc.

Descrizione delle funzioni dei pulsanti

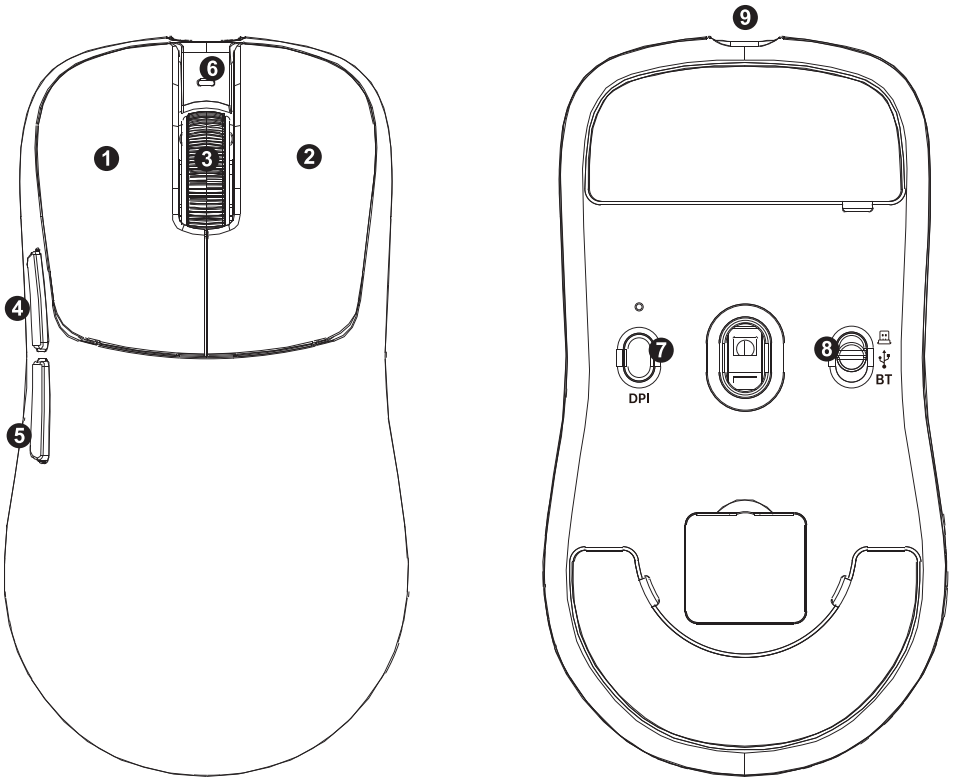

1: Pulsante sinistro

2: Pulsante destro

3: Pulsante centrale

4: Pulsante avanti

5: Pulsante indietro

6: Ciclo indicatore DPI (Rosso 1200, Verde 2400 (predefinito), Blu 3200, Giallo 5600, Ciano 8000, Viola 60000)

7: Ciclo pulsante DPI (Rosso 1200, Verde 2400 (predefinito), Blu 3200, Giallo 5600, Ciano 8000, Viola 60000)

8: Interruttore di accensione/spegnimento (Su 2.4G - Centro SPENTO - Giù Bluetooth)

9: Interfaccia Type-C

Suggerimenti:

1. Modalità di sospensione: il mouse entrerà in modalità di sospensione dopo 10 secondi di inattività nel driver. Entrerà in modalità di sospensione anche immediatamente dopo 1 minuto di inattività (regolabile nel driver).

2.Modalità di riattivazione/disattivazione: sia premendo un pulsante che muovendo il mouse, il mouse si riattiverà.

3.Connessione hardware: inserire il connettore USB del prodotto in una porta USB 1.1 o superiore (al primo utilizzo del prodotto, verrà visualizzato un messaggio di installazione hardware automatico nell'angolo in basso a destra dello schermo).

4.Frequenza di polling: descrizione della frequenza di polling del mouse (le impostazioni della frequenza di polling possono essere modificate tramite il driver).
Opzioni di conversione: (125Hz) (250Hz) (500Hz) (1000Hz) (2000Hz) (4000Hz) (8000Hz)

5. Indicatori luminosi (lo stato di visualizzazione della posizione degli indicatori luminosi è regolabile; le seguenti sono le impostazioni predefinite di fabbrica):
(1) Indicatore luminoso del mouse: la luce viola è accesa fissa durante la ricarica; la luce verde è accesa fissa quando il mouse è completamente carico; l'indicatore luminoso rosso lampeggia lentamente quando il livello della batteria del mouse è inferiore al 15%.
(2) Indicatori luminosi del ricevitore; Indicatore di stato a tre spie
Spia 1: Indicatore del tasso di ritorno: Rosso, Blu, Giallo, Arancione, Viola, Verde, Ciano
Spia 2: Indicatore del livello della batteria: 100% Verde, 75% Arancione, 25% Rosso
Spia 3: Indicatore della qualità della connessione wireless: Buona Verde, Normale Arancione, Scarsa Rosso

Modalità di connessione

• Metodo di connessione Bluetooth:

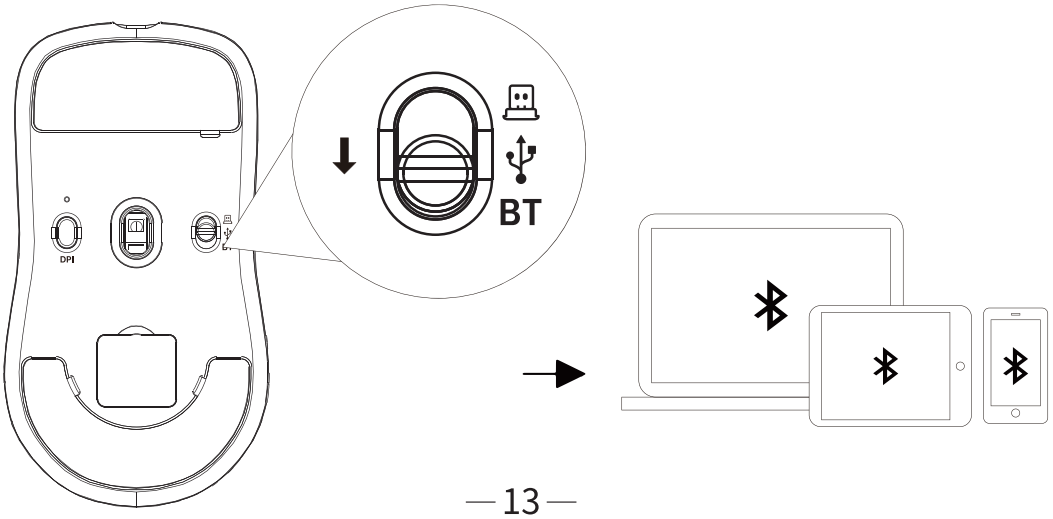

1. L'interruttore di alimentazione deve essere in posizione Bluetooth. 1. L'indicatore luminoso della modalità Bluetooth è blu (spostare l'interruttore di alimentazione verso il basso per attivare la modalità Bluetooth; l'indicatore luminoso blu lampeggerà lentamente; Nota: (la luce si spegnerà dopo 10 secondi di lampeggio lento; è possibile premere un tasto qualsiasi per riattivare il lampeggio lento)).

2. Quindi, tenere premuti contemporaneamente i pulsanti sinistro, centrale e destro del mouse per circa tre secondi. L'indicatore luminoso blu della modalità Bluetooth lampeggerà rapidamente. A questo punto, attivare il Bluetooth sul telefono cellulare, computer o altri dispositivi da associare e cercarli. Quando viene visualizzato **"V2 Air"**, connettersi immediatamente. Dopo la connessione riuscita, l'indicatore luminoso di associazione rimarrà blu per circa 1 secondo e poi si spegnerà.

•Metodo di connessione 2.4G:

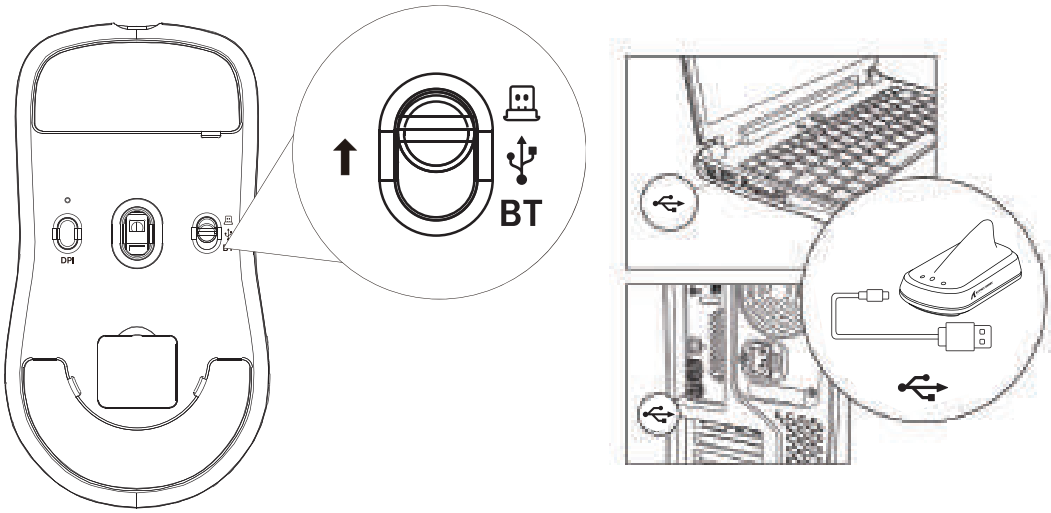

l'associazione è preimpostata in fabbrica. È sufficiente spostare il mouse sulla posizione 2.4G e inserire il ricevitore 2.4G per associarlo correttamente e utilizzarlo normalmente.

Di seguito sono riportati i passaggi per l'associazione forzata:

1. L'interruttore di alimentazione deve essere in posizione 2.4G. L'indicatore luminoso della modalità 2.4G è verde. (Spostare l'interruttore di alimentazione verso l'alto per attivare la modalità 2.4G; la spia verde lampeggerà lentamente; nota: (la spia si spegnerà dopo 10 secondi di lampeggio lento; è possibile premere un tasto qualsiasi per riattivare il lampeggio lento).

2. Aprire il driver web di Attack Shark, rimuovere il ricevitore 2.4G e collegarlo a una porta USB funzionante del computer. Fare clic su "Impostazioni" a sinistra, quindi fare clic sull'opzione "Accoppiamento". Le tre spie luminose del ricevitore lampeggeranno rapidamente in bianco. Quindi, tenere premuti contemporaneamente i pulsanti sinistro, centrale e destro del mouse per circa tre secondi. La spia verde in modalità 2.4G lampeggerà rapidamente per indicare la connessione al connettore. Dopo una connessione riuscita, il cursore del mouse rimarrà acceso per 1 secondo e poi si spegnerà, indicando che è pronto per l'uso normale.

• Metodo di connessione in modalità cablata:

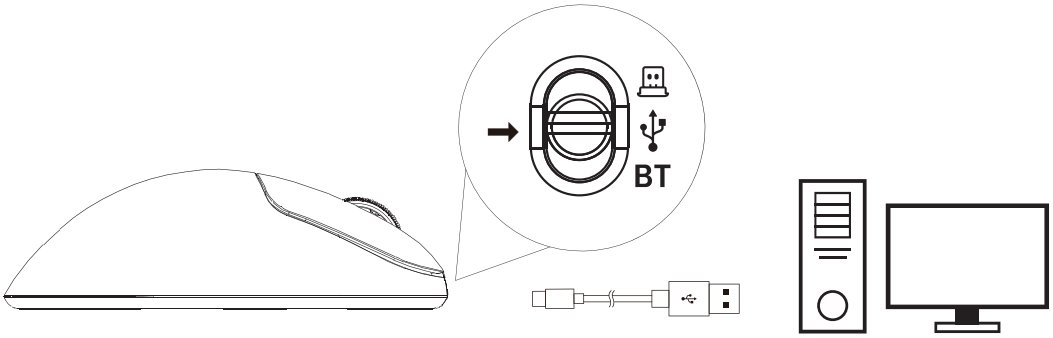

Collegare il mouse al computer utilizzando il cavo Type-C incluso. Con il cavo collegato, il mouse passerà automaticamente alla modalità cablata e inizierà a caricarsi. Muovendo il mouse, il cursore si sposterà sullo schermo del computer, indicando che il mouse è in funzione. Normalmente.

Precauzioni:

⚠ Non immergere il mouse in liquidi né spruzzarlo con liquidi.
⚠ Non utilizzare il mouse in ambienti con temperature o umidità elevate.
⚠ Non esporre il mouse a fiamme libere.
⚠ Non sottoporre il mouse a urti o danni.
⚠ Non smontare il mouse.
⚠ Non caricare il mouse utilizzando un adattatore di ricarica rapida.

Contenuto della confezione:

Mouse *1 Ricevitore 2.4G *1 Cavo *1
Tappetino antiscivolo *1 Emoji *1 Piedino *1

Nous vous remercions d'avoir choisi notre produit ATTACK SHARK. Nous espérons qu'il vous offrira une expérience utilisateur inédite. Nous sommes également à l'écoute de vos suggestions concernant nos produits et nous nous efforcerons de toujours mieux vous proposer des produits et services toujours plus performants.

Présentation du produit

1. Modèle : V2 Air
2. Interface : USB-C
3. Connectivité : USB, 2,4 GHz, Bluetooth
4. Capteur optique : PixArt PWA3955
5. Puce de contrôle principale : nRF54L15
6. Fréquence de transmission : 2 402 MHz – 2 480 MHz
7. Fréquence d'interrogation (Hz) :
Filaire : 125/250/500/1 000/2 000/4 000/8 000 Hz (réglable par le pilote)
2,4 GHz : 125/250/500/1 000/2 000/4 000/8 000 Hz (réglable par le pilote)
Bluetooth : 125 Hz (non réglable)
8. Fréquence d'images (IPS) : 850 IPS
9. Accélération maximale (G) : 75 G
10. Courant de charge : ≤ 260 mA
11. 11. Tension de charge : 4.25 V - 5.25 V
12. Capacité de la batterie : Batterie polymère 300 mAh
13. Poids du produit : 56 g ± 3 g
14. Dimensions du produit : ≈ L 124.5 mm, l 68.5 mm, H 39.5 mm
15. Interface du câble de données (longueur) : Type-C / 1.5 m
16. Portée de la transmission sans fil : 10 m
17. Marque et durée de vie du commutateur : Micro-interrupteur optique Omron, durée de vie de 100 millions de cycles
18. Encodeur : Encodeur à roue dorée TTC
19. Systèmes d'exploitation compatibles : XP, Win7, Win8, Win10, Win11, Mac OS, Android, Linux, etc.

Description des fonctions des boutons

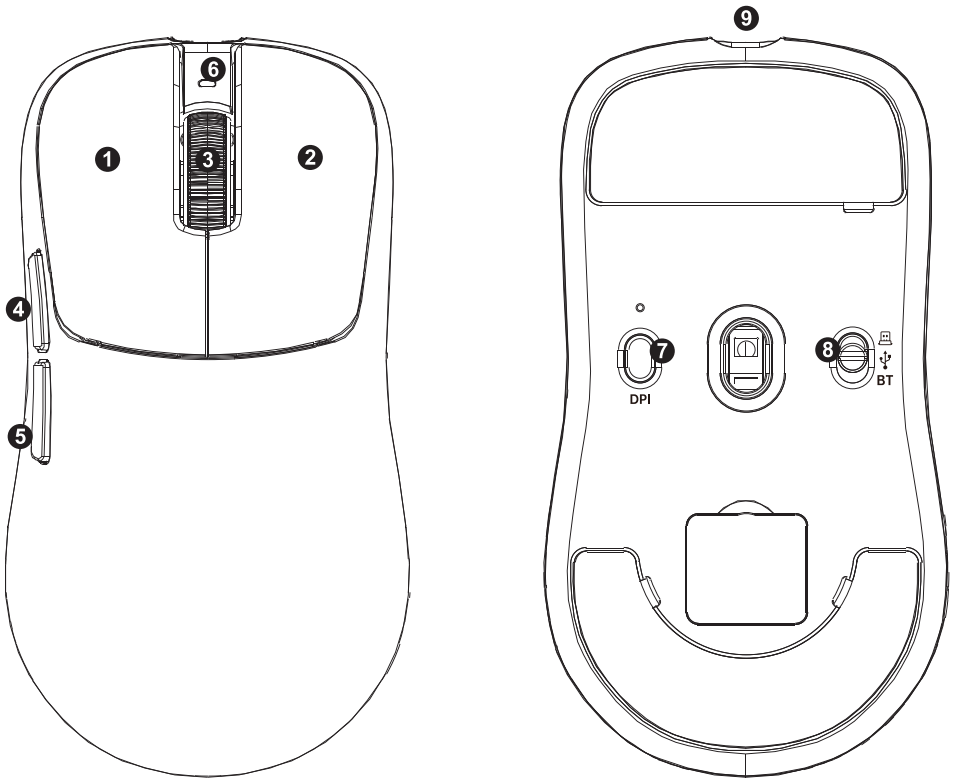

1 : Bouton gauche

2 : Bouton droit

3 : Bouton central

4 : Bouton Suivant

5 : Bouton Précédent

6 : Indicateur DPI (Rouge : 1200, Vert : 2400 (par défaut), Bleu : 3200, Jaune : 5600, Cyan : 8000, Violet : 60000)

7 : Réglage DPI par bouton (Rouge : 1200, Vert : 2400 (par défaut), Bleu : 3200, Jaune : 5600, Cyan : 8000, Violet : 60000)

8 : Interrupteur marche/arrêt (Haut : 2,4 GHz ; Centrale : Arrêt ; Bas : Bluetooth)

9 : Interface USB-C

Conseils :

1. Mode veille: La souris passe en mode veille après 10 secondes d'inactivité (paramètres du pilote). Elle passe également en mode veille immédiatement après 1 minute d'inactivité (paramètres réglables dans le pilote).

2.Méthode de sortie de veille: Appuyer sur un bouton ou déplacer la souris permet de la sortir de veille.

3.Connexion matérielle: Branchez la prise USB du produit sur un port USB 1.1 ou supérieur (une invite d'installation matérielle automatique s'affichera dans le coin inférieur droit de l'ordinateur lors de la première utilisation du produit).

4.Fréquence d'interrogation: Description de la fréquence d'interrogation de la souris (les paramètres de la fréquence d'interrogation peuvent être modifiés via le pilote).

Options de conversion : (125 Hz) (250 Hz) (500 Hz) (1000 Hz) (2000 Hz) (4000 Hz) (8000 Hz)

5. Voyants lumineux (l'état d'affichage des voyants est réglable ; voici les paramètres d'usine par défaut) **:**

(1) Voyant lumineux de la souris : Le voyant violet est allumé en continu pendant la charge ; le voyant vert est allumé en continu lorsque la souris est complètement chargée ; le voyant rouge clignote lentement lorsque le niveau de la batterie de la souris est inférieur à 15 %.

(2) Voyants lumineux du récepteur ; Indicateur d'état à trois voyants :

Voyant 1 : Taux de retour : Rouge, Bleu, Jaune, Orange, Violet, Vert, Cyan

Voyant 2 : Niveau de batterie : 100 % Vert, 75 % Orange, 25 % Rouge

Voyant 3 : Qualité de la connexion sans fil : Bonne (Vert), Moyenne (Orange), Mauvaise (Rouge)

Mode de connexion

• Méthode de connexion Bluetooth :

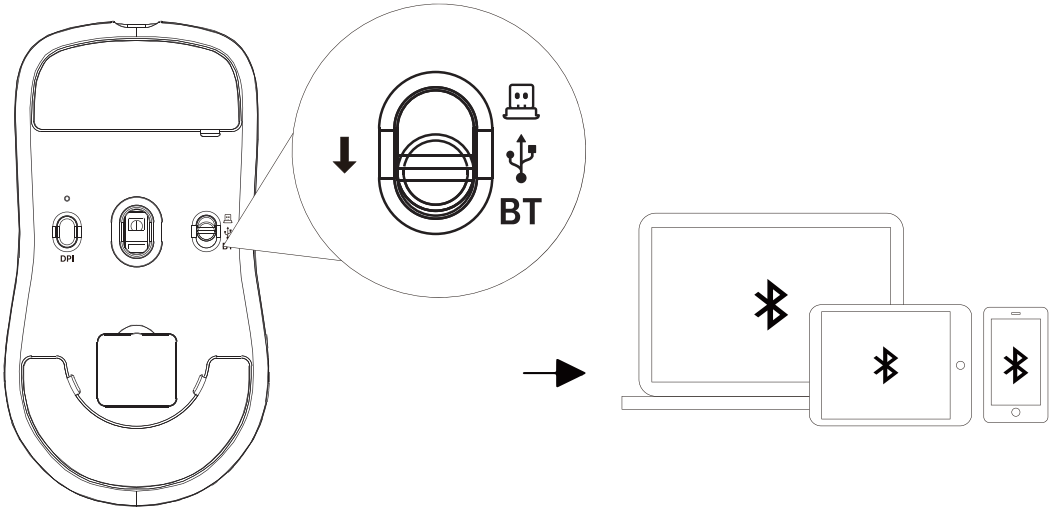

1. L’interrupteur d’alimentation doit être en position Bluetooth. Le voyant Bluetooth est bleu (faites glisser l'interrupteur d'alimentation vers le bas pour activer le mode Bluetooth ; le voyant bleu clignote lentement ; remarque : le voyant s'éteint après 10 secondes de clignotement lent ; vous pouvez appuyer sur n'importe quelle touche pour réactiver le clignotement lent).

2. Appuyez simultanément sur les boutons gauche, central et droit de la souris et maintenez-les enfoncés pendant environ trois secondes. Le voyant Bluetooth bleu clignote alors rapidement. Activez ensuite le Bluetooth sur votre téléphone portable, ordinateur ou tout autre appareil à appairer et recherchez l'appareil. Lorsque **« V2 Air »** apparaît, connectez-vous immédiatement. Une fois la connexion établie, le voyant d'appairage reste bleu pendant environ une seconde, puis s'éteint.

• Connexion 2.4 GHz :

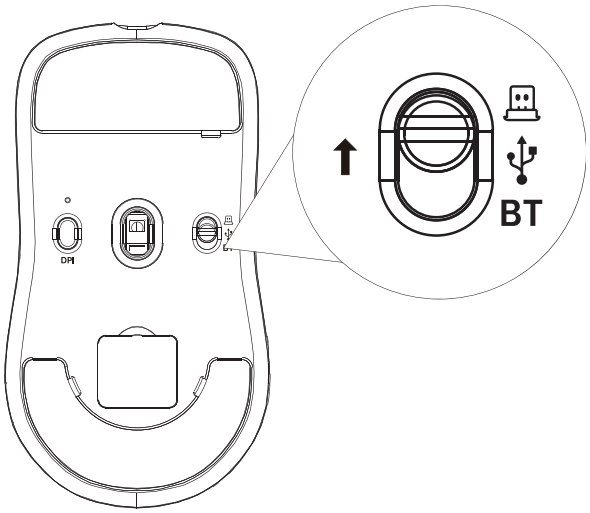

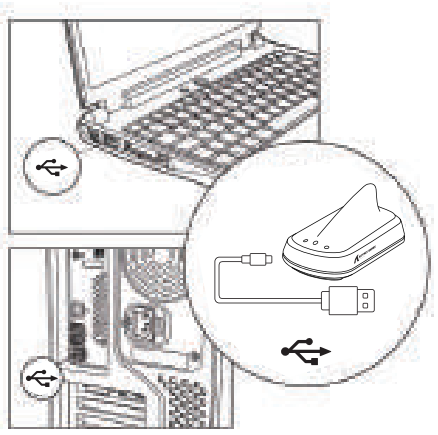

l'appairage est préconfiguré en usine. Placez simplement la souris en position 2.4 GHz et insérez le récepteur 2.4 GHz pour appairer l'appareil et l'utiliser normalement.

Procédure d'appairage forcé :

1. L'interrupteur d'alimentation doit être en position 2.4 GHz. Le voyant 2.4 GHz est vert. Faites glisser l'interrupteur d'alimentation vers le haut pour passer en mode 2.4 GHz ; le voyant vert clignote lentement. Remarque : le voyant s'éteint après 10 secondes de clignotement lent ; vous pouvez appuyer sur n'importe quelle touche pour le réactiver.

2. Ouvrez le pilote web Attack Shark, retirez le récepteur 2.4 GHz et branchez-le à un port USB fonctionnel de votre ordinateur. Cliquez sur « Paramètres » à gauche, puis sur « Appairage ». Les trois voyants du récepteur clignotent rapidement en blanc. Appuyez ensuite simultanément sur les boutons gauche, central et droit de la souris et maintenez-les enfoncés pendant environ trois secondes. Le voyant vert en mode 2.4 GHz clignote rapidement pour établir la connexion. Une fois la

connexion établie, le curseur de la souris reste allumé pendant une seconde, puis s'éteint, indiquant qu'elle est prête à l'emploi.

• Méthode de connexion en mode filaire :

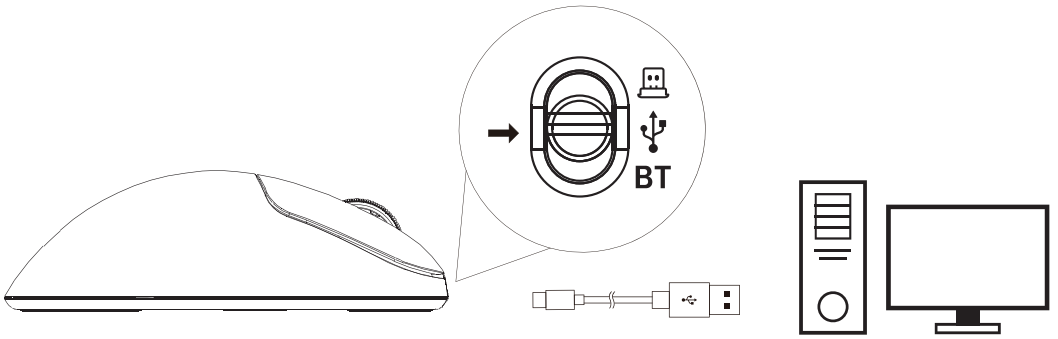

Connectez la souris à votre ordinateur à l'aide du câble USB-C fourni. Une fois le câble branché, la souris passe par défaut en mode filaire et commence à se charger. Déplacer la souris déplacera le curseur à l'écran, indiquant que la souris fonctionne normalement.

Précautions:

⚠ Ne pas immerger la souris dans un liquide ni l'asperger d'eau.

⚠ Ne pas utiliser la souris dans des environnements à température ou humidité élevées.

⚠ Ne pas exposer la souris à une flamme nue.

⚠ Ne pas soumettre la souris à des chocs ou à des dommages.

⚠ Ne pas démonter la souris.

⚠ Ne pas charger la souris avec un adaptateur de charge rapide.

Contenu de l'emballage :

Souris × 1 Récepteur 2.4 GHz × 1 Câble × 1

Tapis antidérapant × 1 Emoji × 1 Patin de protection × 1

Muchas gracias por elegir nuestro producto ATTACK SHARK. Esperamos que le brinde una experiencia de uso totalmente nueva. Agradecemos sus valiosas sugerencias sobre nuestros productos y seguiremos ofreciéndole mejores productos y servicios.

Introducción del producto

1. Modelo: V2 Air
2. Tipo de interfaz: USB-C
3. Método de conexión: USB, 2.4G, Bluetooth
4. Sensor óptico: PixArt PWA3955
5. Chip de control principal: nRF54L15
6. Frecuencia de transmisión: 2402 MHz - 2480 MHz
7. Frecuencia de sondeo (Hz):
Cableado: 125/250/500/1000/2000/4000/8000 Hz (ajustable por el controlador)
2.4G: 125/250/500/1000/2000/4000/8000 Hz (ajustable por el controlador)
Bluetooth: 125 Hz (no ajustable)
8. Velocidad de fotogramas (IPS): 850 IPS
9. Aceleración máxima (G): 75 G
10. Corriente de carga: ≤260 mA
11. Voltaje de carga: 4.25 V-5.25 V
12. Capacidad de la batería: Batería de polímero de 300 mAh
13. Peso del producto: 56 g ± 3 g
14. Dimensiones del producto: ≈L 124.5 mm, An 68.5 mm, Al 39.5 mm
15. Interfaz del cable de datos (longitud): Tipo C/1.5 m
16. Distancia de transmisión inalámbrica: 10 m
17. Marca y vida útil del interruptor: Microinterruptor óptico Omron, 100 millones de ciclos de vida útil
18. Codificador: Codificador de rueda dorada TTC
19. Sistemas operativos compatibles: XP, Win7, Win8, Win10, Win11, Mac OS, Android, Linux, etc.

Descripción de la función de los botones

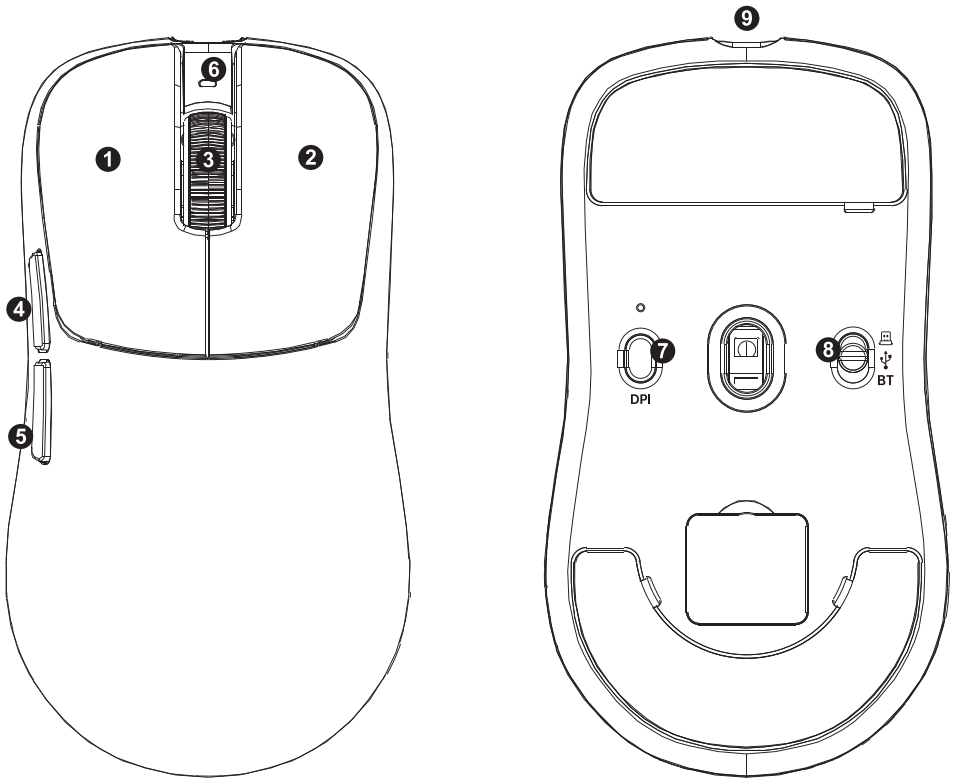

1: Botón izquierdo

2: Botón derecho

3: Botón central

4: Botón de avance

5: Botón de retroceso

6: Ciclo del indicador DPI (Rojo 1200, Verde 2400 (predeterminado), Azul 3200, Amarillo 5600, Cian 8000, Morado 60000)

7: Ciclo del botón DPI (Rojo 1200, Verde 2400 (predeterminado), Azul 3200, Amarillo 5600, Cian 8000, Morado 60000)

8: Interruptor de encendido/apagado (Arriba: 2.4G - Centro: Apagado - Abajo: Bluetooth)

9: Interfaz USB tipo C

Consejos:

1. Modo de suspensión: El ratón entrará en modo de suspensión tras 10 segundos de inactividad en el controlador. También entrará en modo de suspensión inmediatamente después de 1 minuto de inactividad (configurable en el controlador).

2. Método de activación del modo de suspensión: Tanto pulsar un botón como mover el ratón lo activarán.

3. Conexión de hardware: Inserte el conector USB del producto en un puerto USB 1.1 o superior (aparecerá un aviso de instalación automática de hardware en la esquina inferior derecha del ordenador la primera vez que utilice el producto).

4. Frecuencia de sondeo: Descripción de la frecuencia de sondeo del ratón (la configuración de la frecuencia de sondeo se puede modificar a través del controlador).

Opciones de conversión: (125 Hz) (250 Hz) (500 Hz) (1000 Hz) (2000 Hz) (4000 Hz) (8000 Hz)

5. Luces indicadoras (El estado de visualización de la posición de la luz es configurable; la siguiente es la configuración predeterminada de fábrica)**:**

(1) Luz indicadora del ratón: La luz violeta permanece encendida durante la carga; la luz verde permanece encendida cuando el ratón está completamente cargado; la luz indicadora roja parpadea lentamente cuando el nivel de batería del ratón es inferior al 15 %.

(2) Indicadores luminosos del receptor; indicador de estado de tres luces

Luz 1: Indicador de tasa de retorno: Rojo, Azul, Amarillo, Naranja, Morado, Verde, Cian

Luz 2: Indicador de nivel de batería: 100% Verde, 75% Naranja, 25% Rojo

Luz 3: Indicador de calidad de la conexión inalámbrica: Buena Verde, Normal Naranja, Mala Rojo

Modo de conexión

• Método de conexión Bluetooth:

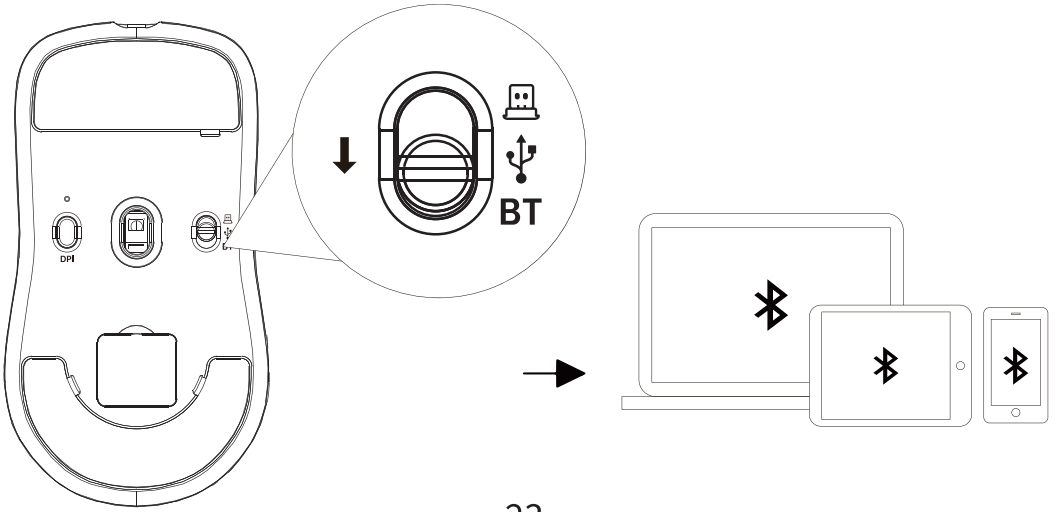

1. El interruptor de encendido debe estar en la posición Bluetooth. El indicador de modo Bluetooth es azul (deslice el interruptor de encendido hacia abajo para activar el modo Bluetooth; el indicador azul parpadeará lentamente). Nota: (La luz se apagará después de 10 segundos de parpadeo lento; puede presionar cualquier tecla para reactivar el parpadeo lento).

2. A continuación, mantenga presionados simultáneamente los botones izquierdo, central y derecho del ratón durante unos tres segundos. El indicador azul de modo Bluetooth parpadeará rápidamente. En este momento, active el Bluetooth en su teléfono móvil, ordenador u otros dispositivos que necesite emparejar y búsquelo. Cuando aparezca **"V2 Air"**, conéctese inmediatamente. Tras la conexión exitosa, el indicador de emparejamiento permanecerá azul durante aproximadamente 1 segundo y luego se apagará.

• Método de conexión 2.4G:

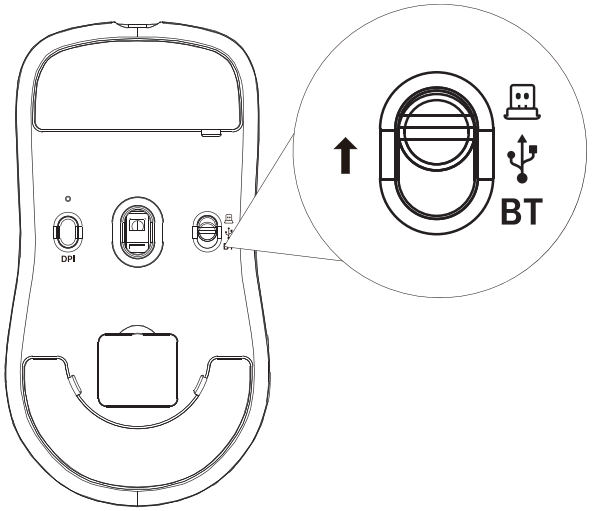

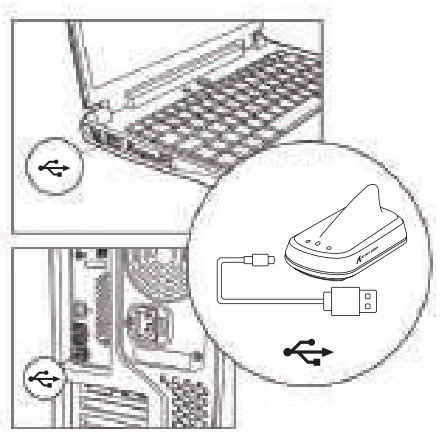

El emparejamiento viene preconfigurado de fábrica. Simplemente mueva el ratón a la posición 2.4G e inserte el receptor 2.4G para emparejarlo correctamente y usarlo con normalidad.

Los siguientes son los pasos para el emparejamiento forzado:

1. El interruptor de encendido debe estar en la posición 2.4G. El indicador de modo 2.4G es verde. (Deslice el interruptor de encendido hacia arriba para activar el modo 2.4G; la luz indicadora verde parpadeará lentamente. Nota: (la luz se apagará después de 10 segundos de parpadeo lento; puede presionar cualquier tecla para reactivar el parpadeo lento).

2. Abra el controlador web de Attack Shark, retire el receptor 2.4G y conéctelo a un puerto USB que funcione en su computadora. Haga clic en "Configuración" a la izquierda y luego en "Emparejamiento". Las tres luces indicadoras del receptor parpadearán rápidamente en blanco. A continuación, mantenga presionados

simultáneamente los botones izquierdo, central y derecho del mouse durante aproximadamente tres segundos. La luz indicadora verde en modo 2.4G parpadeará rápidamente para conectarse al conector. Una vez establecida la conexión, el cursor del mouse permanecerá encendido durante 1 segundo y luego se apagará, indicando que está listo para su uso normal.

Método de conexión por cable:

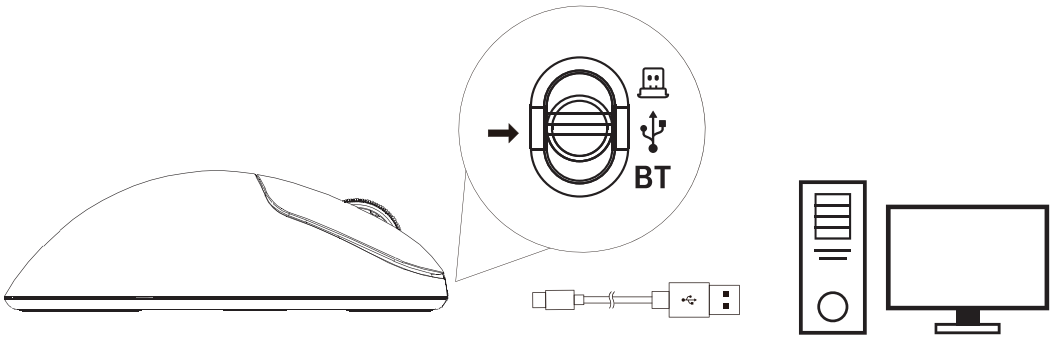

Conecte el mouse a su computadora con el cable USB-C incluido. Al conectar el cable, el mouse pasará automáticamente al modo por cable y comenzará a cargarse. Al mover el mouse, el cursor se moverá en la pantalla de la computadora, lo que indica que el mouse está funcionando. Normalmente.

Precauciones:

⚠ No sumerja el ratón en líquido ni lo salpique con líquido.

⚠ No utilice el ratón en ambientes con altas temperaturas o alta humedad.

⚠ No coloque el ratón en llamas.

⚠ No someta el ratón a golpes ni daños.

⚠ No desmonte el ratón.

⚠ No cargue el ratón con un adaptador de carga rápida.

Contenido del paquete:

Ratón *1 Receptor 2.4G *1 Cable *1

Almohadilla antideslizante *1 Emoji *1 Almohadilla para los pies *1

Большое спасибо за выбор нашей продукции ATTACK SHARK. Мы надеемся, что она подарит вам совершенно новый опыт использования. Мы также будем рады получить ваши ценные предложения по нашей продукции и продолжим предоставлять вам лучшие товары и услуги.

Описание продукта

1. Модель продукта: V2 Air

2. Тип интерфейса продукта: USB Type-C

3. Способ подключения продукта: USB, 2.4G, Bluetooth

4. Оптический датчик продукта: PixArt PWA3955

5. Основной управляющий чип продукта: nRF54L15

6. Частота передачи: 2402 МГц—2480 МГц

7. Частота опроса (Гц):
Проводное соединение: 125/250/500/1000/2000/4000/8000 Гц (регулируется драйвером)
2.4G: 125/250/500/1000/2000/4000/8000 Гц (регулируется драйвером)
Bluetooth: 125 Гц (не регулируется)

8. Частота кадров (IPS): 850 IPS

9. Максимальное ускорение (G): 75G

10. Ток зарядки: ≤260 мА

11. 11. Напряжение зарядки: 4,25–5,25 В

12. Емкость аккумулятора: полимерный аккумулятор 300 мАч

13. Вес изделия: 56 г ± 3 г

14. Габариты изделия: ≈Д 124,5 мм, Ш 68,5 мм, В 39,5 мм

15. Интерфейс кабеля передачи данных (длина): Type-C/1,5 м

16. Расстояние беспроводной передачи: 10 м

17. Марка и срок службы переключателя: оптический микропереключатель Omron, ресурс 100 миллионов циклов

18. Энкодер: энкодер TTC Gold Wheel

19. Поддерживаемые операционные системы: XP, Win7, Win8, Win10, Win11, Mac OS, Android, Linux и др.

Описание функций кнопок

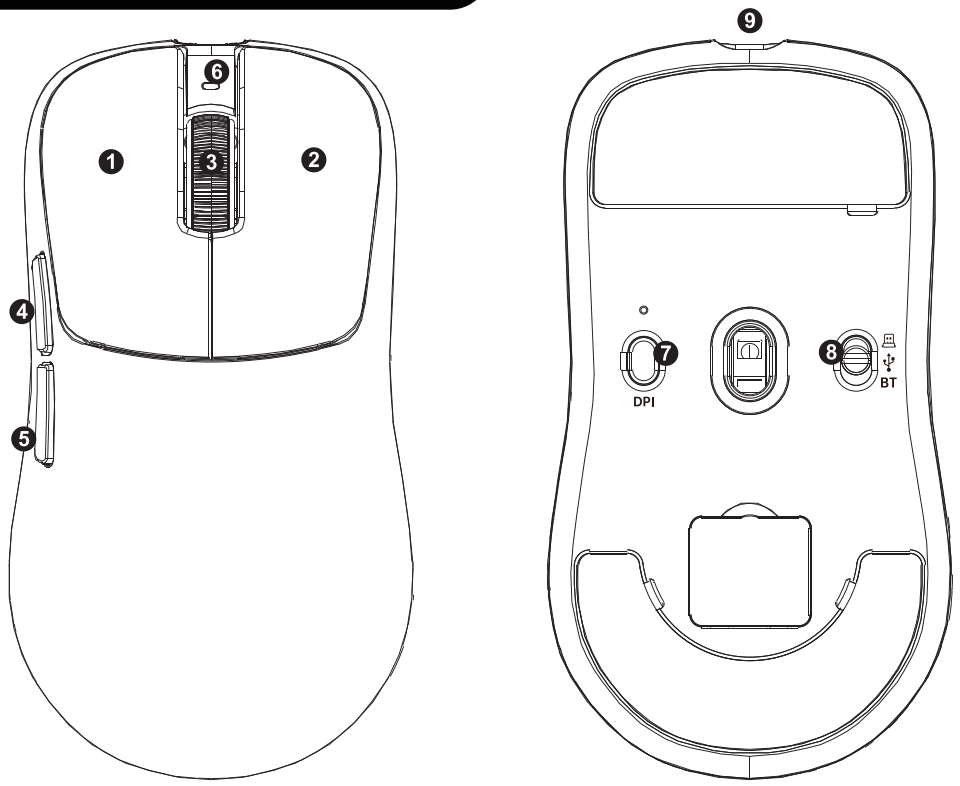

1: Левая кнопка

2: Правая кнопка

3: Средняя кнопка

4: Кнопка «Вперед»

5: Кнопка «Назад»

6: Цикл индикатора DPI (красный 1200, зеленый 2400 (по умолчанию), синий 3200, желтый 5600, голубой 8000, фиолетовый 60000)

7: Цикл кнопки DPI (красный 1200, зеленый 2400 (по умолчанию), синий 3200, желтый 5600, голубой 8000, фиолетовый 60000)

8: Переключение питания (вверх 2.4G - средняя кнопка ВЫКЛ - вниз Bluetooth)

9: Интерфейс Type-C

Советы:

1.Спящий режим: мышь переходит в спящий режим через 10 секунд бездействия в драйвере. Также мышь перейдет в спящий режим сразу после 1 минуты бездействия (настраивается в драйвере).

2.Способ пробуждения из спящего режима: для пробуждения необходимо как нажатие кнопки, так и движение мыши.

3. Подключение оборудования: вставьте USB-разъем устройства в порт USB 1.1 или выше (при первом использовании устройства в правом нижнем углу экрана компьютера появится автоматическое сообщение об установке оборудования).

4. Частота опроса: описание частоты опроса мыши (настройки частоты опроса можно изменить через драйвер).

Варианты преобразования: (125 Гц) (250 Гц) (500 Гц) (1000 Гц) (2000 Гц) (4000 Гц) (8000 Гц)

5. **Индикаторы** (состояние отображения индикатора можно регулировать; ниже приведены заводские настройки по умолчанию)**:**

(1) Индикатор мыши: фиолетовый индикатор постоянно горит во время зарядки; зеленый индикатор постоянно горит, когда мышь полностью заряжена; Красный индикатор медленно мигает, когда уровень заряда батареи мыши ниже 15%.

(2) Индикаторы приемника; трехцветная индикация состояния

Индикатор 1: Отображение скорости возврата: красный, синий, желтый, оранжевый, фиолетовый, зеленый, голубой

Индикатор 2: Отображение уровня заряда батареи: 100% зеленый, 75% оранжевый, 25% красный

Индикатор 3: Отображение качества беспроводного соединения: хорошее (зеленый), нормальное (оранжевый), плохое (красный)

Режим подключения

• Метод подключения по Bluetooth:

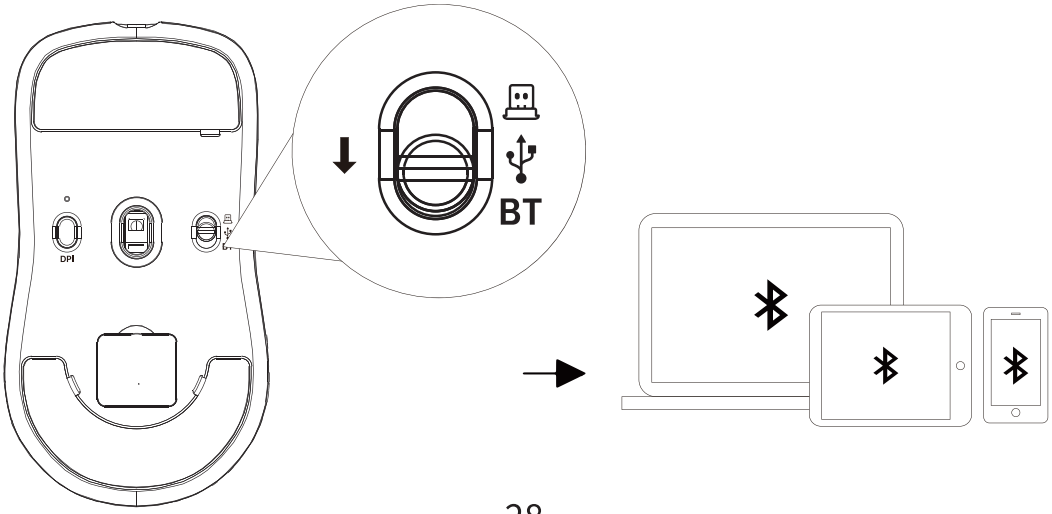

1. Переключатель питания должен находиться в положении Bluetooth. Индикатор режима Bluetooth горит синим цветом (переведите переключатель питания вниз, чтобы войти в режим Bluetooth; синий индикатор будет медленно мигать; Примечание: (индикатор погаснет через 10 секунд медленного мигания; вы можете нажать любую клавишу, чтобы возобновить медленное мигание)).

2. Затем одновременно нажмите и удерживайте левую, среднюю и правую кнопки мыши около трех секунд. Синий индикатор режима Bluetooth начнет быстро мигать. В это время включите Bluetooth на своем мобильном телефоне, компьютере или других устройствах, которые необходимо сопрячь, и выполните поиск. Когда появится **«V2 Air»**, немедленно подключитесь. После успешного подключения индикатор сопряжения будет гореть синим цветом около 1 секунды, а затем погаснет.

•Метод подключения 2.4G:

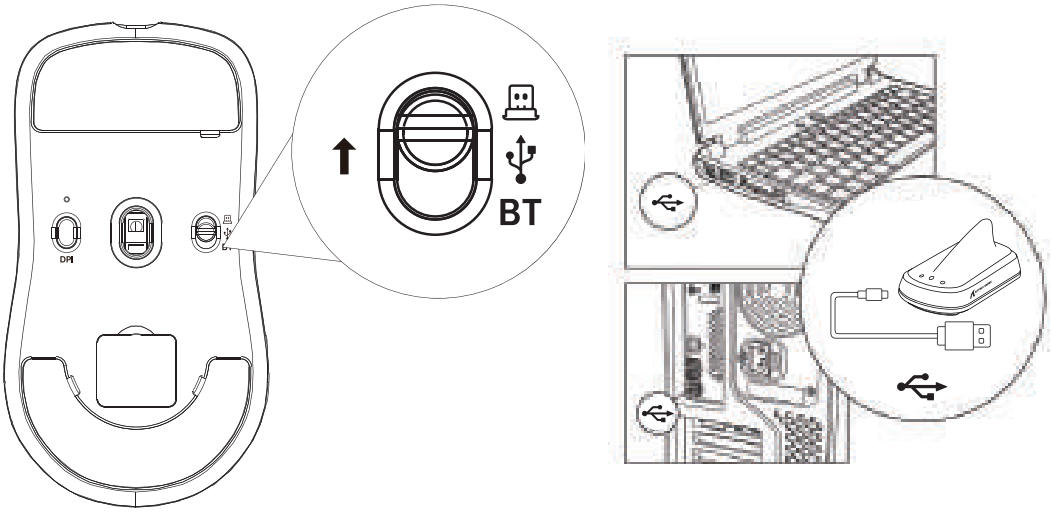

Сопряжение предварительно настроено на заводе. Просто переместите мышь в положение 2.4G и вставьте приемник 2.4G для успешного сопряжения и нормального использования.

Ниже приведены шаги принудительного сопряжения:

1. 1. Переключатель питания должен находиться в положении 2.4G. Индикатор режима 2.4G горит зеленый (сдвиньте переключатель питания вверх, чтобы войти в режим 2.4G; зеленый индикатор будет медленно мигать; примечание: (индикатор погаснет через 10 секунд медленного мигания; вы можете нажать любую клавишу, чтобы возобновить медленное мигание).

2. Откройте веб-драйвер Attack Shark, извлеките приемник 2.4G и подключите его к работающему USB-порту вашего компьютера. Щелкните «Настройки» слева, а затем щелкните «Сопряжение». Три индикатора приемника начнут быстро мигать белым цветом. Затем одновременно нажмите и удерживайте левую, среднюю и правую кнопки мыши около трех секунд. Зеленый

индикатор в режиме 2.4G будет быстро мигать, указывая на подключение к разъему. После успешного подключения курсор мыши будет гореть 1 секунду, а затем погаснет, указывая на готовность к обычному использованию.

•Способ подключения в проводном режиме:

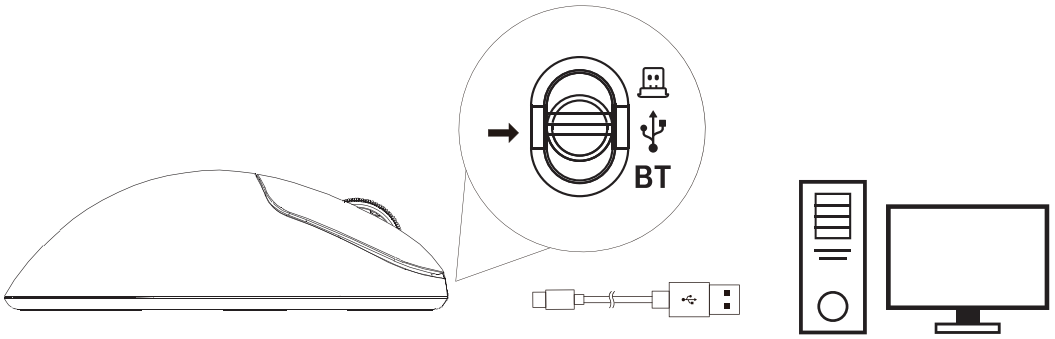

Подключите мышь к компьютеру с помощью прилагаемого кабеля Type-C. При подключенном кабеле мышь перейдет в проводной режим и начнет заряжаться. Перемещение мыши будет перемещать курсор на экране компьютера, указывая на то, что мышь готова к работе. Работает в обычном режиме.

Меры предосторожности:

⚠ Не погружайте мышь в жидкость и не допускайте попадания на нее брызг жидкости.

⚠ Не используйте мышь в условиях высокой температуры или влажности.

⚠ Не размещайте мышь под открытым огнем.

⚠ Не подвергайте мышь ударам и повреждениям.

⚠ Не разбирайте мышь.

⚠ Не заряжайте мышь с помощью адаптера для быстрой зарядки.

Комплектация:

Мышь *1 приемник 2.4G *1 кабель *1

противоскользящая накладка *1 эмодзи *1 подставка для ног *1

Muito obrigado por escolher nosso produto ATTACK SHARK. Esperamos que ele lhe proporcione uma experiência de uso totalmente nova. Também aguardamos suas valiosas sugestões sobre nossos produtos e continuaremos a oferecer produtos e serviços cada vez melhores.

Introdução ao Produto

1. Modelo do Produto: V2 Air
2. Tipo de Interface do Produto: USB-Type-C
3. Método de Conexão do Produto: USB, 2.4G, Bluetooth
4. Sensor Óptico do Produto: PixArt PWA3955
5. Chip de Controle Principal do Produto: nRF54L15
6. Frequência de Transmissão: 2402MHz—2480MHz
7. Taxa de Polling (Hz):
Com fio: 125/250/500/1000/2000/4000/8000Hz (Ajustável pelo Driver)
2.4G: 125/250/500/1000/2000/4000/8000Hz (Ajustável pelo Driver)
Bluetooth: 125Hz (Não Ajustável)
8. Taxa de Quadros (IPS): 850IPS
9. Aceleração Máxima (G): 75G
10. Corrente de Carregamento: ≤260mA
11. 11. Tensão de carregamento: 4,25 V - 5,25 V
12. Capacidade da bateria: Bateria de polímero de 300 mAh
13. Peso do produto: 56 g ± 3 g
14. Dimensões do produto: ≈C 124,5 mm, L 68,5 mm, A 39,5 mm
15. Interface do cabo de dados (comprimento): Tipo C/1,5 m
16. Distância de transmissão sem fio: 10 m
17. Marca e vida útil do interruptor: Microinterruptor óptico Omron, vida útil de 100 milhões de ciclos
18. Encoder: Encoder de roda dourada TTC
19. Sistemas operacionais suportados: XP, Win7, Win8, Win10, Win11, Mac OS, Android, Linux, etc.

Descrição da função dos botões

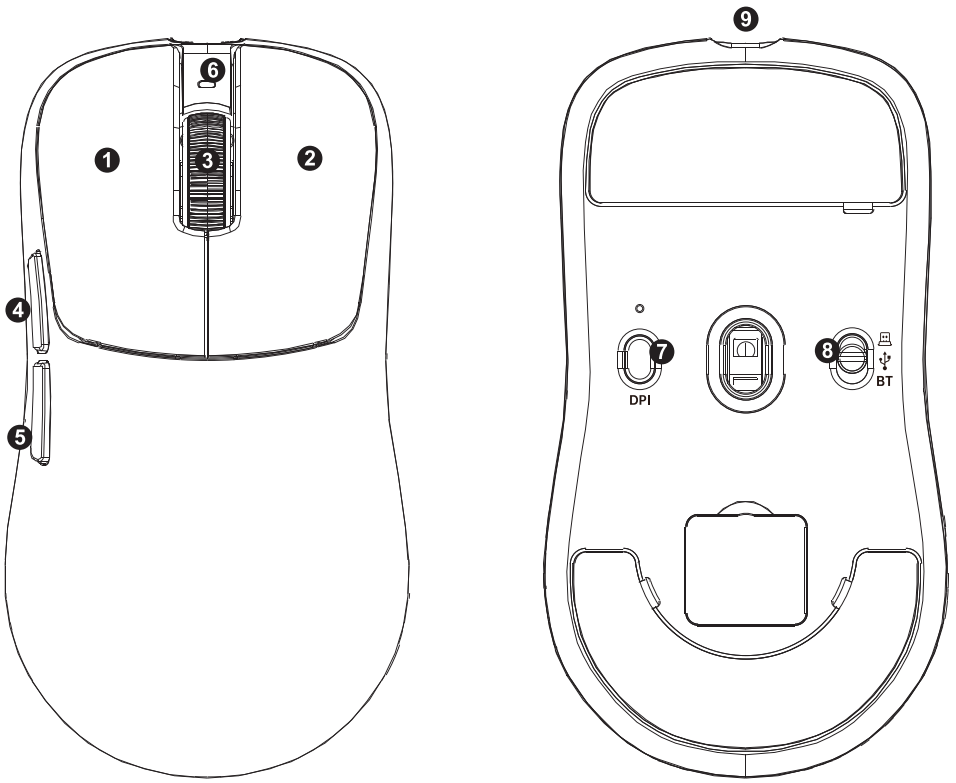

1: Botão esquerdo

2: Botão direito

3: Botão do meio

4: Botão Avançar

5: Botão Voltar

6: Ciclo do indicador de DPI (Vermelho 1200, Verde 2400 (Padrão), Azul 3200, Amarelo 5600, Ciano 8000, Roxo 60000)

7: Ciclo do botão DPI (Vermelho 1200, Verde 2400 (Padrão), Azul 3200, Amarelo 5600, Ciano 8000, Roxo 60000)

8: Liga/Desliga (Para cima 2.4G - Meio DESLIGADO - Para baixo Bluetooth)

9: Interface Tipo-C

Dicas:

1. Modo de suspensão: O mouse entrará em modo de suspensão após 10 segundos de inatividade no driver. Ele também entrará em modo de suspensão imediatamente após 1 minuto de inatividade (configurável no driver).

2. Método de ativação do modo de suspensão: Pressionar um botão e mover o mouse o ativarão.

3. Conexão de hardware: Insira o plugue USB do produto em uma porta USB 1.1 ou superior (uma solicitação automática de instalação de hardware aparecerá no canto inferior direito do computador quando o produto for usado pela primeira vez).

4. Taxa de polling: Descrição da taxa de polling do mouse (as configurações da taxa de polling podem ser alteradas por meio do driver).

Opções de conversão: (125Hz) (250Hz) (500Hz) (1000Hz) (2000Hz) (4000Hz) (8000Hz)

5. Luzes indicadoras (o status de exibição da posição da luz é ajustável; as configurações a seguir são as configurações padrão de fábrica)**:**

(1) Luz indicadora do mouse: A luz roxa fica acesa constantemente durante o carregamento; a luz verde fica acesa constantemente quando o mouse está totalmente carregado; a luz indicadora vermelha pisca lentamente quando o nível da bateria do mouse está abaixo de 15%.

(2) Luzes indicadoras do receptor; Indicador luminoso de status (três luzes):

Luz 1: Taxa de retorno: Vermelho, Azul, Amarelo, Laranja, Roxo, Verde, Ciano

Luz 2: Nível da bateria: 100% Verde, 75% Laranja, 25% Vermelho

Luz 3: Qualidade da conexão sem fio: Boa Verde, Normal Laranja, Ruim Vermelho

Modo de conexão

• Método de conexão Bluetooth:

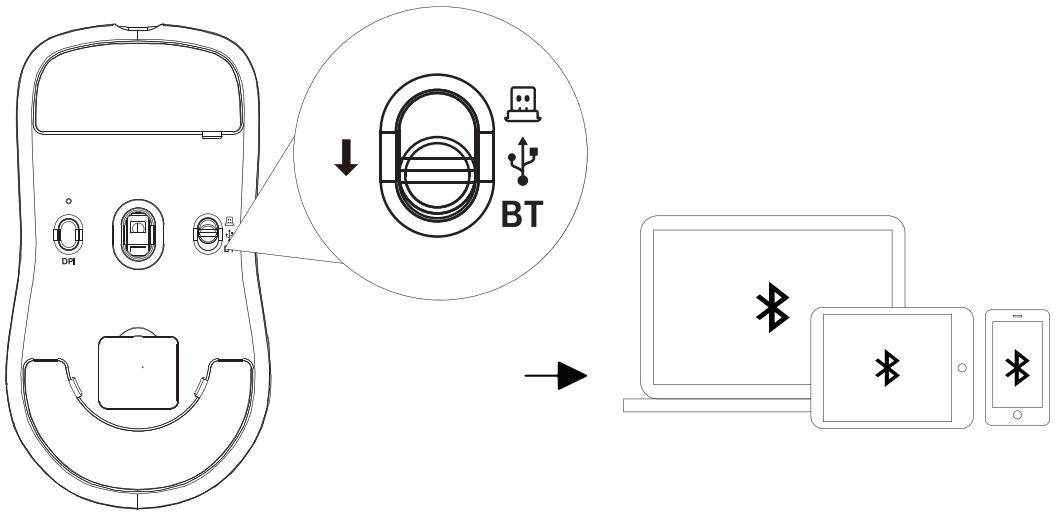

1. O interruptor de alimentação deve estar na posição Bluetooth. O indicador luminoso do modo Bluetooth é azul (deslize o interruptor de alimentação para baixo para entrar no modo Bluetooth; o indicador luminoso azul piscará lentamente; Observação: (A luz se apagará após 10 segundos piscando lentamente; você pode pressionar qualquer tecla para reativar o piscar lento).

2. Em seguida, pressione e segure simultaneamente os botões esquerdo, central e direito do mouse por cerca de três segundos. O indicador luminoso azul do modo Bluetooth piscará rapidamente. Nesse momento, ative o Bluetooth no seu celular, computador ou outros dispositivos que precisam ser pareados e procure por ele. Quando **"V2 Air"** aparecer, conecte-se imediatamente. Após a conexão bem-sucedida, o indicador luminoso de pareamento permanecerá azul por cerca de 1 segundo e depois se apagará.

• Método de conexão 2.4G:

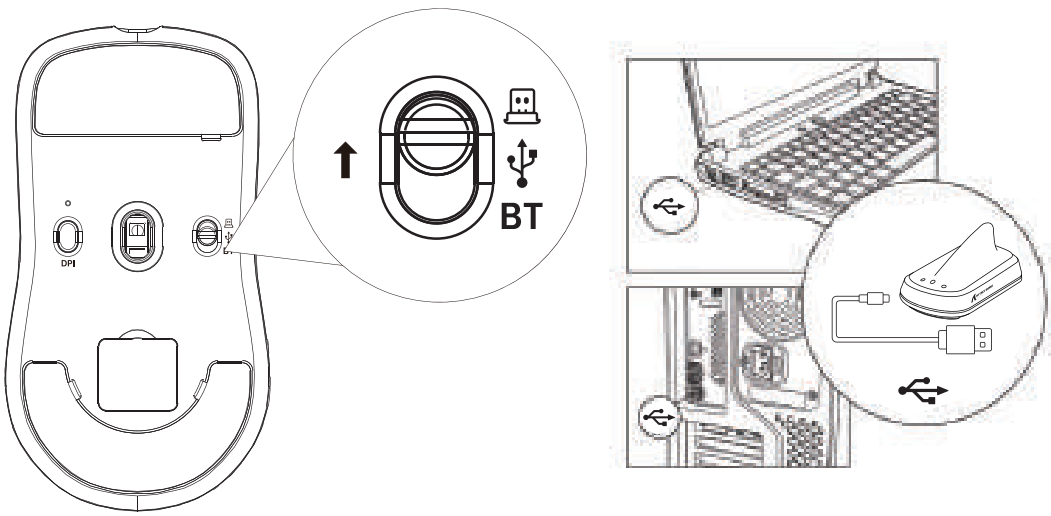

O pareamento é pré-configurado nas configurações de fábrica. Basta mover o mouse para a posição 2.4G e inserir o receptor 2.4G para parear com sucesso e usá-lo normalmente.

A seguir estão os passos para o pareamento forçado:

1. O interruptor de alimentação deve estar na posição 2.4G. O indicador luminoso do modo 2.4G é verde. (Deslize o interruptor de energia para cima para entrar no modo 2.4G; a luz indicadora verde piscará lentamente; observação: (a luz se apagará após 10 segundos piscando lentamente; você pode pressionar qualquer tecla para reativar o piscar lento).

2. Abra o driver da web Attack Shark, remova o receptor 2.4G e conecte-o a uma porta USB funcional do seu computador. Clique em Configurações à esquerda e, em seguida, clique na opção de emparelhamento. As três luzes indicadoras do receptor piscarão em branco rapidamente. Em seguida, pressione e segure simultaneamente os botões esquerdo, do meio e direito do mouse por cerca de

três segundos. A luz indicadora verde no modo 2.4G piscará rapidamente para conectar ao conector. Após uma conexão bem-sucedida, o cursor do mouse permanecerá aceso por 1 segundo e, em seguida, se apagará, indicando que está pronto para uso normal.

• Método de conexão no modo com fio:

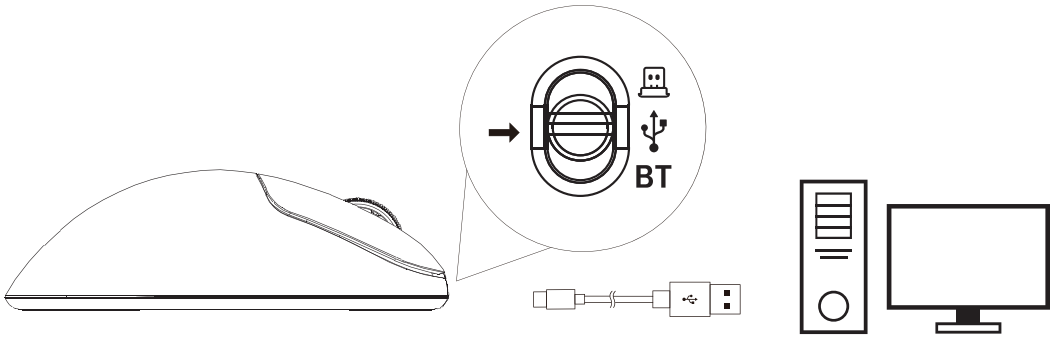

Conecte o mouse ao seu computador usando o cabo Type-C incluído. Com o cabo conectado, o mouse entrará automaticamente no modo com fio e começará a carregar. Mover o mouse moverá o cursor na tela do computador, indicando que o mouse está funcionando. Normalmente.

Precauções:

⚠ Não mergulhe o mouse em líquidos nem o salpique com líquidos.

⚠ Não utilize o mouse em ambientes com alta temperatura ou alta umidade.

⚠ Não coloque o mouse sobre chamas.

⚠ Não submeta o mouse a impactos ou danos.

⚠ Não desmonte o mouse.

⚠ Não carregue com um adaptador de carregamento rápido.

Conteúdo da embalagem:

Mouse *1 Receptor 2.4G *1 Cabo *1

Almofada antiderrapante *1 Emoji *1 Almofada para os pés *1

この度はアタックシャーク製品 ATTACK SHARK をお選びいただき、誠にありがとうございます。この製品が、お客様に全く新しい操作体験をお届けできることを願っております。また、製品に関する貴重なご意見・ご感想をお待ちしております。今後もより良い製品とサービスをご提供できるよう努めてまいります。

製品紹介

1. 製品モデル：V2 Air
2. 製品インターフェースタイプ：USB Type-C
3. 製品接続方法：USB、2.4G、Bluetooth
4. 製品光学センサー：PixArt PWA3955
5. 製品メイン制御チップ：nRF54L15
6. 送信周波数：2402MHz～2480MHz
7. ポーリングレート（Hz）：
有線：125/250/500/1000/2000/4000/8000Hz（ドライバー調整可能）
2.4G：125/250/500/1000/2000/4000/8000Hz（ドライバー調整可能）
Bluetooth：125Hz（調整不可）
8. フレームレート（IPS）：850IPS
9. 最大加速度（G）：75G
10. 充電電流：≤260mA
11. 充電電圧：4.25V～5.25V
12. バッテリー容量：300mAhポリマーバッテリー
13. 製品重量：56g±3g
14. 製品寸法：長さ約124.5mm、幅68.5mm、高さ39.5mm
15. データケーブルインターフェース（長さ）：Type-C/1.5m
16. 無線伝送距離：10m
17. スイッチブランドと寿命：オムロン製光学式マイクロスイッチ、1億サイクル寿命
18. エンコーダー：TTCゴールドホイールエンコーダー
19. 対応OS：XP、Win7、Win8、Win10、Win11、Mac OS、Android、Linuxなど

ボタン機能の説明

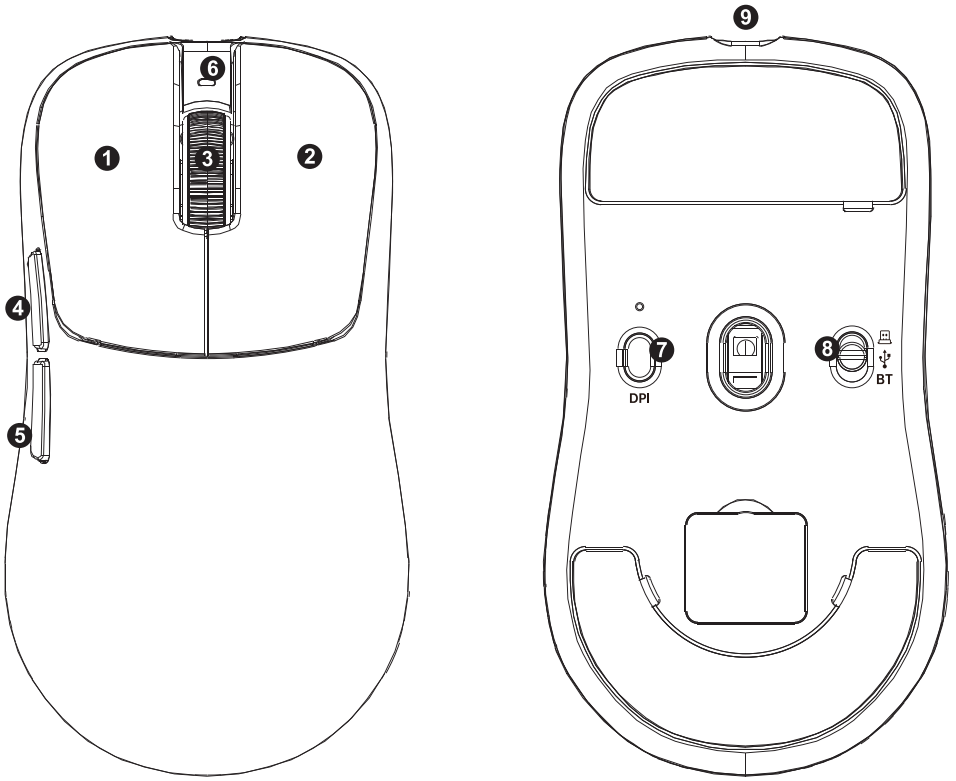

1:左ボタン

2:右ボタン

3:中央ボタン

4:進むボタン

5:戻るボタン

6:DPI表示サイクル(赤1200、緑2400(デフォルト)、青3200、黄5600、シアン8000、紫60000)

7:DPIボタンサイクル(赤1200、緑2400(デフォルト)、青3200、黄5600、シアン8000、紫60000)

8:電源切り替え(上:2.4G - 中央:OFF - 下:Bluetooth)

9:Type-Cインターフェース

ヒント：

1. スリープモード：ドライバーで10秒間操作がないと、マウスはスリープモードに入ります。1分間操作がないと、すぐにスリープモードに入ります（ドライバーで設定可能）。

2. スリープからの復帰方法：ボタンを押すかマウスを動かすことで復帰します。

3. ハードウェア接続：製品のUSBプラグをUSB 1.1以上のポートに差し込みます（製品を初めて使用すると、コンピューターの右下隅にハードウェアの自動インストールプロンプトが表示されます）。

4. ポーリングレート：マウスのポーリングレートの説明（ポーリングレートの設定はドライバーで変更できます）。

変換オプション：（125Hz）（250Hz）（500Hz）（1000Hz）（2000Hz）（4000Hz）（8000Hz）

5. インジケーターライト（ライトの位置表示状態は調整可能です。以下は工場出荷時の設定です）：

（1）マウスインジケーターライト：充電中は紫色のライトが点灯します。充電が完了すると緑色のライトが点灯します。マウスのバッテリー残量が15%未満になると、赤色のインジケーターランプがゆっくり点滅します。

（2）レシーバーインジケーターランプ；3段階表示

ランプ1：受信率表示：赤、青、黄、オレンジ、紫、緑、シアン

ランプ2：バッテリー残量表示：100%緑、75%オレンジ、25%赤

ランプ3：無線接続品質表示：良好緑、正常オレンジ、不良赤

接続モード

・Bluetooth接続方法：

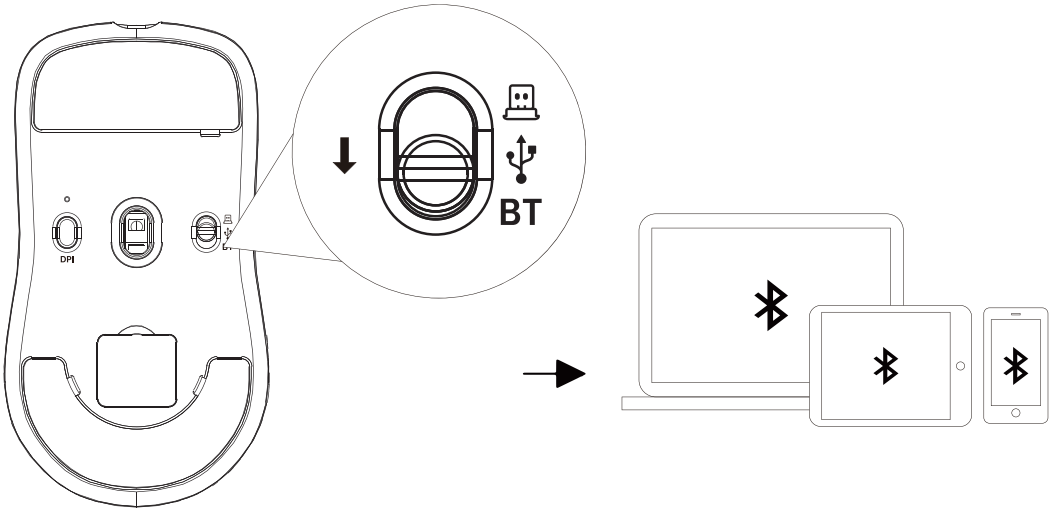

1. 電源スイッチをBluetoothの位置にしてください。Bluetoothモードインジケーターランプは青色です（電源スイッチを下にスライドしてBluetoothモードに入ると、青色のインジケーターランプがゆっくり点滅します。注：（ゆっくり点滅してから10秒後に消灯します。いずれかのキーを押すと、ゆっくり点滅が再開します。）

2. 次に、マウスの左、中央、右ボタンを同時に約3秒間押し続けます。すると、青色のBluetoothモードインジケーターランプが速く点滅します。このとき、ペアリングが必要なスマートフォン、コンピューター、その他の機器のBluetoothをオンにして、デバイスを検索してください。**「V2 Air」**が表示されたら、すぐに接続してください。接続が成功すると、ペアリングインジケーターランプが約1秒間青色に点灯し、その後消灯します。

•2.4G接続方法：

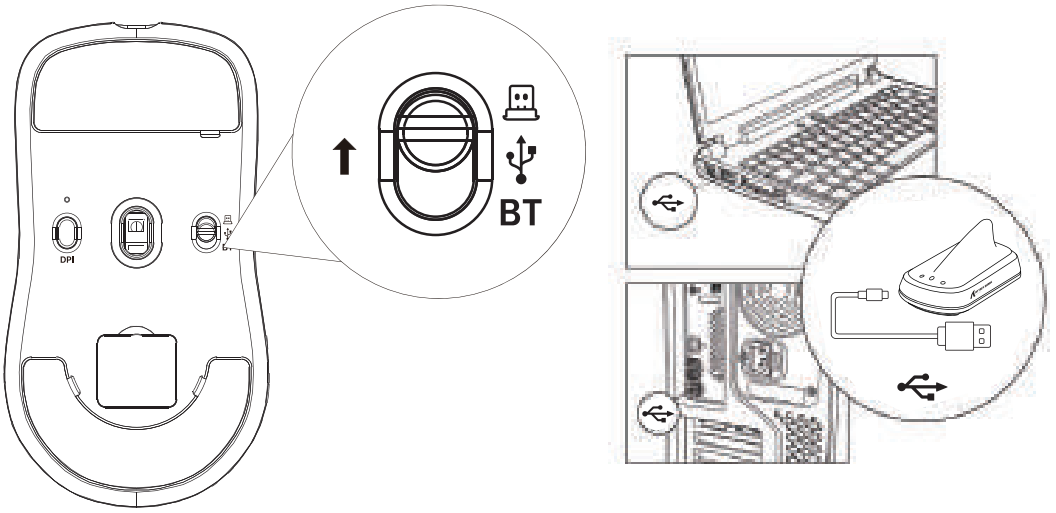

工場出荷時の設定でペアリングはプリセットされています。マウスを2.4Gの位置に移動して2.4Gレシーバーを挿入するだけで、ペアリングが完了し、通常どおり使用できます。

強制ペアリングの手順は以下のとおりです。

1. 電源スイッチを2.4Gの位置にします。2.4Gモードインジケーターランプは緑色です。（電源スイッチを上にスライドさせて2.4Gモードに入ります。緑色のインジケーターランプがゆっくり点滅します。注：（ゆっくり点滅してから10秒後に消灯します。いずれかのキーを押すと、再びゆっくり点滅させることができます。）

2. Attack Sharkウェブドライバーを開き、2.4Gレシーバーを取り外して、コンピューターの動作中のUSBポートに接続します。左側の設定をクリックし、ペアリングオプションをクリックします。レシーバーの3つのインジケーターランプが白色に速く点滅します。次に、マウスの左、中央、右ボタンを同時に約3秒間押し続けます。2.4Gモードの緑色のインジケーターランプが速く点滅し、コネクタに接続されます。接続が成功すると、マウスカーソルが1秒間点灯してから消灯し、通常使用の準備ができたことを示します。

•有線接続方法：

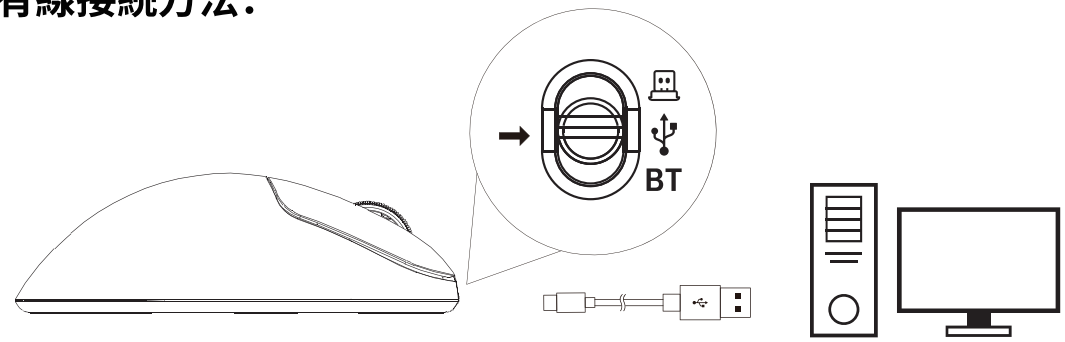

付属のType-Cケーブルを使用してマウスをコンピューターに接続します。ケーブルを接続すると、マウスはデフォルトで有線モードになり、充電が開始されます。マウスを動かすと、コンピューター画面上のカーソルが移動し、マウスが動作していることを示します。通常通りご使用ください。

注意事項：

⚠ マウスを液体に浸したり、液体をかけたりしないでください。
⚠ 高温多湿の環境では使用しないでください。
⚠ マウスを直火に近づけないでください。
⚠ マウスに衝撃を与えたり、破損させたりしないでください。
⚠ マウスを分解しないでください。
⚠ 急速充電アダプターを使用してマウスを充電しないでください。

パッケージ内容：

マウス×1　　2.4Gレシーバー×1　　ケーブル×1
滑り止めパッド×1　　絵文字×1　　フットパッド×1

非常感谢您选购了我们 ATTACK SHARK 的产品，希望它能给你带来全新的操作和感受。同时我们期望得到您对我们产品的宝贵建议，我们将会继续为您提供更优质的产品和服务。

产品介绍

1.产品型号：V2 Air
2.产品接口类型：USB-Type-C
3.产品连接方式：USB、2.4G、蓝牙
4.产品光学传感器：原相 PWA3955
5.产品主控芯片：nRF54L15
6.传输频率：2402MHz—2480MHz
7.回报率（HZ）：
有线:125/250/500/1000/2000/4000/8000Hz（驱动可调）
2.4G:125/250/500/1000/2000/4000/8000Hz（驱动可调）
蓝牙: 125Hz（不可调）
8.帧帕速率（IPS）：850IPS
9.最大加速度（G）：75G
10.充电电流：≤260mA
11.充电电压：4.25v-5.25v
12.电池容量：300mAh聚合物电池
13.产品重量：56g±3g
14.产品尺寸：≈长124.5 宽68.5 高39.5mm
15.数据线接口（长度）：Type-C/1.5米
16.无线传输距离：10米
17.开关品牌及使用寿命：欧姆龙光微动一亿次寿命
18.编码器：TTC金轮编码器
19.支持操作系统：XP,Win7,Win8,win10,win11，Mac OS,Android，Linux等

按键功能说明

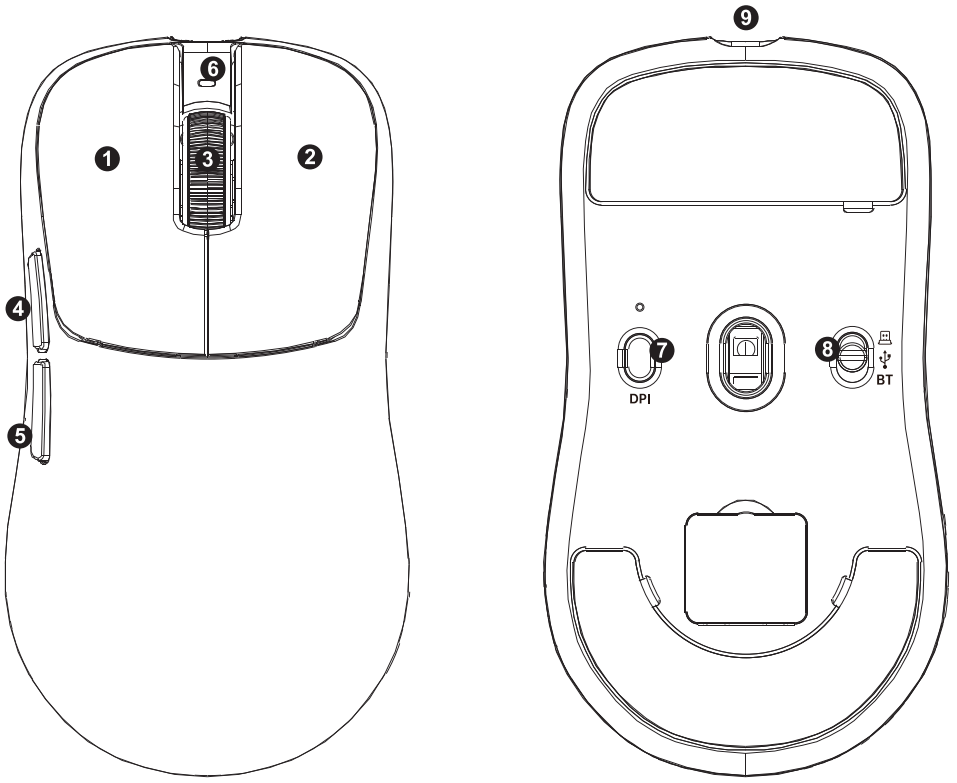

1:左键

2:右键

3:中键

4:前进键

5:后退键

6:DPI指示灯循环(红1200,绿2400(默认),蓝3200,黄 5600,青 8000,紫60000)

7:DPI按键循环(红1200,绿2400(默认),蓝3200,黄 5600,青 8000,紫60000)

8:电源拨动(上2.4G-中OFF-下蓝牙)

9:Type-C接口

温馨提示：

1.休眠模式： 驱动内10秒后休眠，鼠标1分钟无操作即刻进入休眠(驱动可调)

2.休眠唤醒方式： 按键和移动皆可唤醒

3.硬件连接： 将产品USB 插头插入 USB 1.1 或以上版本端口（当产品首次使用电脑右下角将会弹出自动安装硬件提示）

4.回报率： 鼠标回报率说明（回报率设置可通过驱动进行转换）
转换选项：（125Hz）（250Hz）（500Hz）（1000Hz）(2000Hz)(4000Hz)(8000Hz)

5.指示灯 (灯位显示状态可调，以下为出厂默认设置)
（1）鼠标指示灯；充电时紫色灯常亮，鼠标充满电时绿灯常亮，鼠标电量低于15%时指示灯红色慢闪烁。
（2）接收器指示灯；三灯状态
灯一：回报率显示 红，蓝，黄，橙，紫，绿，青
灯二：电池电量显示 100%绿，75%橙，25%红
灯三：无线连接质量显示 良好 绿，正常 橙，差 红

连接模式

•蓝牙连接方式：

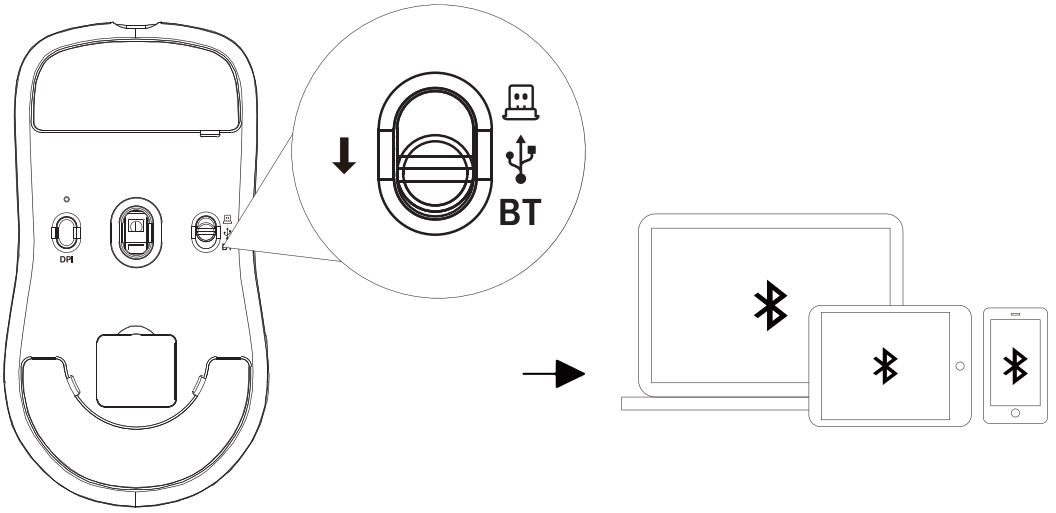

1.电源拨动开关必须在蓝牙段位，蓝牙模式灯为蓝色（电源拨动键往下拨动进入蓝牙模式，蓝色指示灯慢闪；注意：（慢闪10秒后灯熄灭，可按任意键激活慢闪）

2.然后同时长按鼠标左键中键右键这三个键三秒左右，蓝牙模式蓝色指示灯会进入快闪，届时请打开手机电脑或其他需要配对的设备蓝牙进行搜索，当出现**“V2 Air”**时，请及时连接。连接成功后，对码灯蓝色长亮1秒左右，而后熄灭。

•2.4G连接方式：

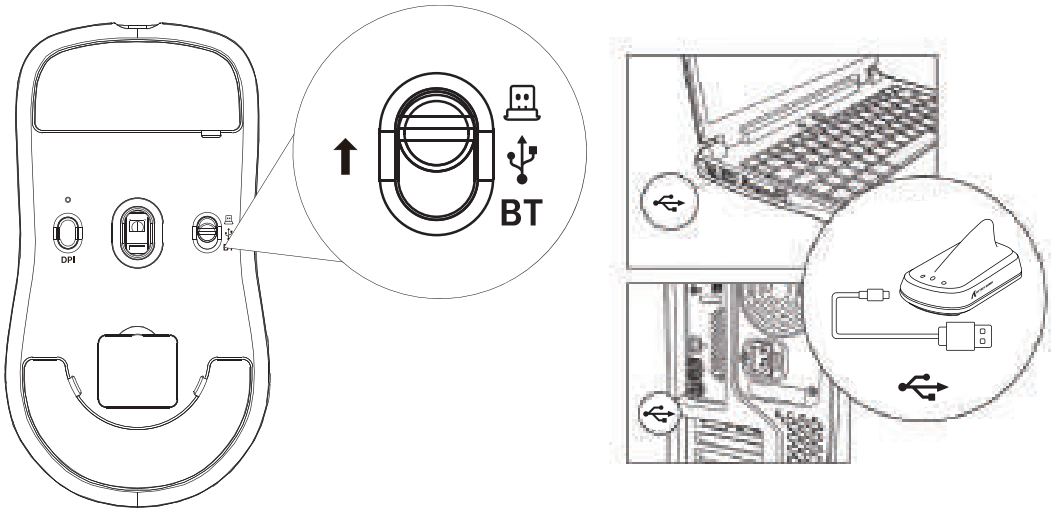

出厂设置已经配对，鼠标拨动2.4G挡位，直接插入2.4G接收器 即可配对成功正常使用

以下为强制对码步骤；

1.电源拨动必须在2.4G段位，2.4G模式灯为绿色（电源拨动键往上拨动进入2.4G模式，绿色指示灯慢闪；注意：（慢闪10秒后灯熄灭，可按任意键激活慢闪）

2.打开攻击鲨网页驱动，把2.4G接收器取出插到电脑空闲能正常使用的USB端口上，点击左方的设置，底下有配对选项，点击配对，届时接收器三个指示灯显示白色快闪状态，然后同时长按鼠标左键中键右键这三个键三秒左右，2.4G模式绿色指示灯会进入快闪与连接器进行连接。连接成功后鼠标指示长亮1秒后熄灭，即可正常使用。

•有线模式连接方式：

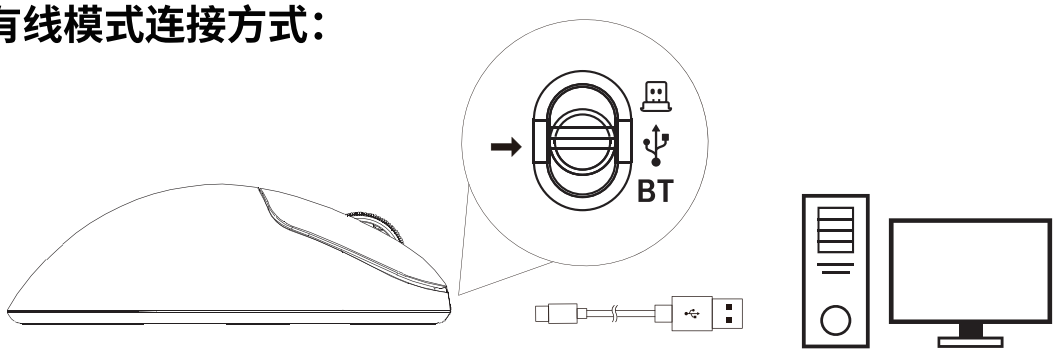

用配带的TYPE-C线同电脑连接，在插好线的状态下，鼠标即默认有线模式和充电，移动鼠标电脑屏幕指针可以移动，鼠标可以正常使用。

注意事项：

⚠ 禁止将鼠标浸泡在液体中或用液体淋洒鼠标
⚠ 禁止在高温.高湿环境中使用鼠标
⚠ 禁止将鼠标置于明火中
⚠ 禁止暴力砸压鼠标
⚠ 禁止拆解鼠标
⚠ 禁止用快充头进行充电

包装清单：

鼠标*1　2.4G鲨鱼鳍接收器*1　线材*1　防滑垫*1　表情包*1　脚垫*1

저희 ATTACK SHARK 제품을 선택해 주셔서 진심으로 감사드립니다. 이 제품이 여러분께 새롭고 즐거운 경험을 선사하길 바랍니다. 제품에 대한 소중한 의견을 언제든 환영하며, 더욱 나은 제품과 서비스를 제공하기 위해 끊임없이 노력하겠습니다.

제품 소개

1. 제품 모델: V2 Air
2. 제품 인터페이스 유형: USB Type-C
3. 제품 연결 방식: USB, 2.4G, 블루투스
4. 제품 광학 센서: PixArt PWA3955
5. 제품 메인 제어 칩: nRF54L15
6. 전송 주파수: 2402MHz~2480MHz
7. 폴링률(Hz):
유선: 125/250/500/1000/2000/4000/8000Hz (드라이버 조정 가능)
2.4G: 125/250/500/1000/2000/4000/8000Hz (드라이버 조정 가능)
블루투스: 125Hz (조정 불가)
8. 프레임률(IPS): 850IPS
9. 최대 가속도(G): 75G
10. 충전 전류: ≤260mA
11. 11. 충전 전압: 4.25V-5.25V
12. 배터리 용량: 300mAh 폴리머 배터리
13. 제품 무게: 56g±3g
14. 제품 크기: 길이 약 124.5mm, 너비 68.5mm, 높이 39.5mm
15. 데이터 케이블 인터페이스(길이): Type-C/1.5m
16. 무선 전송 거리: 10m
17. 스위치 브랜드 및 수명: Omron 광 마이크로 스위치, 1억 회 충방전 수명
18. 인코더: TTC 골드 휠 인코더
19. 지원 운영 체제: XP, Windows 7, Windows 8, Windows 10, Windows 11, Mac OS, Android, Linux 등

Mange tak for at have valgt vores produkt ATTACK SHARK. Vi håber, at det giver dig en helt ny brugeroplevelse. Vi ser også frem til at modtage dine værdifulde forslag til vores produkter, og vi vil fortsætte med at tilbyde dig bedre produkter og tjenester.

Produktintroduktion

1. Produktmodel: V2 Air

2. Produktgrænsefladetype: USB-Type-C

3. Produktforbindelsesmetode: USB, 2.4G, Bluetooth

4. Produktets optiske sensor: PixArt PWA3955

5. Produktets primære kontrolchip: nRF54L15

6. Transmissionsfrekvens: 2402MHz—2480MHz

7. Pollinghastighed (Hz):
Kablet: 125/250/500/1000/2000/4000/8000Hz (Justerbar driver)
2.4G: 125/250/500/1000/2000/4000/8000Hz (Justerbar driver)
Bluetooth: 125Hz (Ikke justerbar)

8. Billedhastighed (IPS): 850IPS

9. Maksimal acceleration (G): 75G

10. Ladestrøm: ≤260mA

11. 11. Ladespænding: 4,25V-5,25V

12. Batterikapacitet: 300mAh polymerbatteri

13. Produktvægt: 56g±3g

14. Produktmål: ≈L 124,5 mm, B 68,5 mm, H 39,5 mm

15. Datakabelgrænseflade (længde): Type-C/1,5 m

16. Trådløs transmissionsafstand: 10 m

17. Switchmærke og levetid: Omron optisk mikroswitch, 100 millioner cyklussers levetid

18. Encoder: TTC Gold Wheel Encoder

19. Understøttede operativsystemer: XP, Win7, Win8, Win10, Win11, Mac OS, Android, Linux osv.

Děkujeme, že jste si vybrali náš produkt ATTACK SHARK . Doufáme, že vám přinese zcela nový zážitek a potěšení. Těšíme se také na vaše cenné návrhy k našim produktům a budeme vám i nadále poskytovat lepší produkty a služby.

Představení produktu

1. Model produktu: V2 Air
2. Typ rozhraní produktu: USB-Type-C
3. Způsob připojení produktu: USB, 2.4G, Bluetooth
4. Optický senzor produktu: PixArt PWA3955
5. Hlavní řídicí čip produktu: nRF54L15
6. Přenosová frekvence: 2402 MHz—2480 MHz
7. Frekvence dotazování (Hz):
Kabelové: 125/250/500/1000/2000/4000/8000 Hz (nastavitelné ovladačem)
2.4G: 125/250/500/1000/2000/4000/8000 Hz (nastavitelné ovladačem)
Bluetooth: 125 Hz (nenastavitelné)
8. Snímková frekvence (IPS): 850IPS
9. Maximální zrychlení (G): 75G
10. Nabíjecí proud: ≤260 mA
11. 11. Nabíjecí napětí: 4,25 V - 5,25 V
12. Kapacita baterie: 300 mAh polymerová baterie
13. Hmotnost produktu: 56 g ± 3 g
14. Rozměry produktu: ≈D 124,5 mm, Š 68,5 mm, V 39,5 mm
15. Rozhraní datového kabelu (délka): Typ C / 1,5 m
16. Dosah bezdrátového přenosu: 10 m
17. Značka a životnost přepínače: Optický mikrospínač Omron, životnost 100 milionů cyklů
18. Kodér: Kodér TTC Gold Wheel
19. Podporované operační systémy: XP, Win7, Win8, Win10, Win11, Mac OS, Android, Linux atd.

Hartelijk dank dat u voor ons product ATTACK SHARK hebt gekozen. We hopen dat het u een geheel nieuwe gebruikservaring zal bieden. We stellen uw waardevolle suggesties over onze producten zeer op prijs en zullen u blijven voorzien van betere producten en diensten.

Productintroductie

1. Productmodel: V2 Air
2. Productinterface: USB Type-C
3. Productverbindingsmethode: USB, 2,4G, Bluetooth
4. Optische sensor: PixArt PWA3955
5. Hoofdcontrollerchip: nRF54L15
6. Transmissiefrequentie: 2402 MHz - 2480 MHz
7. Pollingfrequentie (Hz):
Bedraad: 125/250/500/1000/2000/4000/8000 Hz (instelbaar via driver)
2.4G: 125/250/500/1000/2000/4000/8000 Hz (instelbaar via driver)
Bluetooth: 125 Hz (niet instelbaar)
8. Beeldsnelheid (IPS): 850 IPS
9. Maximale acceleratie (G): 75 G
10. Laadstroom: ≤260mA
11. Laadspanning: 4,25V-5,25V
12. Batterijcapaciteit: 300mAh polymeerbatterij
13. Productgewicht: 56g ± 3g
14. Productafmetingen: ca. L 124,5mm, B 68,5mm, H 39,5mm
15. Datakabelinterface (lengte): Type-C/1,5m
16. Draadloze transmissieafstand: 10m
17. Schakelaarmerk en levensduur: Omron optische microschakelaar, levensduur van 100 miljoen cycli
18. Encoder: TTC Gold Wheel Encoder
19. Ondersteunde besturingssystemen: XP, Win7, Win8, Win10, Win11, Mac OS, Android, Linux, enz.

TTack så mycket för att du valde vår produkt ATTACK SHARK. Vi hoppas att den ger dig en helt ny användarupplevelse. Vi ser också fram emot att få dina värdefulla förslag på våra produkter, och vi kommer att fortsätta att förse dig med bättre produkter och tjänster.

Produktintroduktion

1. Produktmodell: V2 Air
2. Produktgränssnittstyp: USB-Type-C
3. Produktanslutningsmetod: USB, 2.4G, Bluetooth
4. Produktens optiska sensor: PixArt PWA3955
5. Produktens huvudstyrchip: nRF54L15
6. Överföringsfrekvens: 2402 MHz—2480 MHz
7. Pollinghastighet (Hz):
Trådbunden: 125/250/500/1000/2000/4000/8000 Hz (Justerbar drivrutin)
2.4G: 125/250/500/1000/2000/4000/8000 Hz (Justerbar drivrutin)
Bluetooth: 125 Hz (Ej justerbar)
8. Bildfrekvens (IPS): 850 IPS
9. Maximal acceleration (G): 75 G
10. Laddningsström: ≤260 mA
11. 11. Laddningsspänning: 4,25 V–5,25 V
12. Batterikapacitet: 300 mAh polymerbatteri
13. Produktvikt: 56 g ± 3 g
14. Produktmått: ≈L 124,5 mm, B 68,5 mm, H 39,5 mm
15. Datakabelgränssnitt (längd): Typ-C/1,5 m
16. Trådlös överföringsavstånd: 10 m
17. Brytarmärke och livslängd: Omron optisk mikrobrytare, 100 miljoner cyklers livslängd
18. Kodare: TTC Gold Wheel Encoder
19. Operativsystem som stöds: XP, Win7, Win8, Win10, Win11, Mac OS, Android, Linux, etc.

Σας ευχαριστούμε πολύ που επιλέξατε το προϊόν μας ATTACK SHARK. Ελπίζουμε ότι θα σας προσφέρει μια εντελώς νέα εμπειρία λειτουργίας. Ανυπομονούμε επίσης να λάβουμε τις πολύτιμες προτάσεις σας για τα προϊόντα μας και θα συνεχίσουμε να σας παρέχουμε καλύτερα προϊόντα και υπηρεσίες.

Εισαγωγή Προϊόντος

1. Μοντέλο Προϊόντος: V2 Air
2. Τύπος Διασύνδεσης Προϊόντος: USB-Type-C
3. Μέθοδος Σύνδεσης Προϊόντος: USB, 2.4G, Bluetooth
4. Οπτικός Αισθητήρας Προϊόντος: PixArt PWA3955
5. Κύριο Τσιπ Ελέγχου Προϊόντος: nRF54L15
6. Συχνότητα Μετάδοσης: 2402MHz—2480MHz
7. Ρυθμός Πολλαπλασιασμού (Hz):
Ενσύρματο: 125/250/500/1000/2000/4000/8000Hz (Ρυθμιζόμενο με Οδηγό)
2.4G: 125/250/500/1000/2000/4000/8000Hz (Ρυθμιζόμενο με Οδηγό)
Bluetooth: 125Hz (Μη Ρυθμιζόμενο)
8. Ρυθμός Καρέ (IPS): 850IPS
9. Μέγιστη Επιτάχυνση (G): 75G
10. Ρεύμα Φόρτισης: ≤260mA
11. 11. Τάση φόρτισης: 4,25V-5,25V
12. Χωρητικότητα μπαταρίας: Μπαταρία πολυμερούς 300mAh
13. Βάρος προϊόντος: 56g±3g
14. Διαστάσεις προϊόντος: ≈Μ 124,5mm, Π 68,5mm, Υ 39,5mm
15. Διεπαφή καλωδίου δεδομένων (Μήκος): Type-C/1,5m
16. Απόσταση ασύρματης μετάδοσης: 10m
17. Μάρκα και διάρκεια ζωής διακόπτη: Οπτικός μικροδιακόπτης Omron, διάρκεια ζωής 100 εκατομμυρίων κύκλων
18. Κωδικοποιητής: Κωδικοποιητής TTC Gold Wheel
19. Υποστηριζόμενα λειτουργικά συστήματα: XP, Win7, Win8, Win10, Win11, Mac OS, Android, Linux, κ.λπ.

Dziękujemy za wybór naszego produktu ATTACK SHARK . Mamy nadzieję, że zapewni on Państwu zupełnie nowe wrażenia z użytkowania. Czekamy również na Państwa cenne sugestie dotyczące naszych produktów i będziemy nadal dostarczać Państwu coraz lepsze produkty i usługi.

Wprowadzenie do produktu

1. Model produktu: V2 Air
2. Typ interfejsu produktu: USB typu C
3. Sposób połączenia produktu: USB, 2,4 GHz, Bluetooth
4. Czujnik optyczny produktu: PixArt PWA3955
5. Główny układ sterujący produktu: nRF54L15
6. Częstotliwość transmisji: 2402 MHz—2480 MHz
7. Częstotliwość odpytywania (Hz):
Przewodowa: 125/250/500/1000/2000/4000/8000 Hz (regulowana przez sterownik)
2.4 GHz: 125/250/500/1000/2000/4000/8000 Hz (regulowana przez sterownik)
Bluetooth: 125 Hz (bez regulacji)
8. Częstotliwość klatek (kl./s): 850 kJ/s
9. Maksymalne przyspieszenie (g): 75 g
10. Prąd ładowania: ≤260 mA
11. 11. Napięcie ładowania: 4,25 V–5,25 V
12. Pojemność baterii: bateria polimerowa 300 mAh
13. Waga produktu: 56 g ± 3 g
14. Wymiary produktu: ≈ dł. 124,5 mm, szer. 68,5 mm, wys. 39,5 mm
15. Interfejs kabla danych (długość): Typ C/1,5 m
16. Zasięg transmisji bezprzewodowej: 10 m
17. Marka i żywotność przełącznika: Mikroprzełącznik optyczny Omron, żywotność 100 milionów cykli
18. Enkoder: Enkoder TTC Gold Wheel
19. Obsługiwane systemy operacyjne: XP, Win7, Win8, Win10, Win11, Mac OS, Android, Linux itp.

Köszönjük, hogy a mi ATTACK SHARK termékünket választotta. Reméljük, hogy vadonatúj felhasználói élményt nyújt. Várjuk értékes javaslatait termékeinkkel kapcsolatban, és továbbra is jobb termékeket és szolgáltatásokat fogunk nyújtani Önnek.

Termékbemutató

1. Termékmodell: V2 Air
2. Termékinterfész típusa: USB-C típusú
3. Termékcsatlakozás módja: USB, 2.4G, Bluetooth
4. Termék optikai érzékelője: PixArt PWA3955
5. Termék fő vezérlőchipje: nRF54L15
6. Átviteli frekvencia: 2402MHz—2480MHz
7. Lekérdezési frekvencia (Hz):
Vezetékes: 125/250/500/1000/2000/4000/8000Hz (Meghajtóval állítható)
2.4G: 125/250/500/1000/2000/4000/8000Hz (Meghajtóval állítható)
Bluetooth: 125Hz (Nem állítható)
8. Képkockasebesség (IPS): 850IPS
9. Maximális gyorsulás (G): 75G
10. Töltési áram: ≤260mA
11. 11. Töltési feszültség: 4,25V-5,25V
12. Akkumulátorkapacitás: 300mAh polimer akkumulátor
13. Termék súlya: 56g±3g
14. Termék méretei: ≈H 124,5mm, Sz 68,5mm, M 39,5mm
15. Adatkábel interfész (hossz): C típusú/1,5m
16. Vezeték nélküli átviteli távolság: 10m
17. Kapcsoló márkája és élettartama: Omron optikai mikrokapcsoló, 100 millió ciklus élettartam
18. Kódoló: TTC Gold Wheel kódoló
19. Támogatott operációs rendszerek: XP, Win7, Win8, Win10, Win11, Mac OS, Android, Linux stb.

Благодарим ви, че избрахте нашия продукт ATTACK SHARK. Надяваме се, че той ви донесе съвсем ново изживяване при работа. Очакваме с нетърпение и вашите ценни предложения за нашите продукти и ще продължим да ви предоставяме по-добри продукти и услуги.

Представяне на продукта

1. Модел на продукта: V2 Air
2. Тип интерфейс на продукта: USB-Type-C
3. Метод на свързване на продукта: USB, 2.4G, Bluetooth
4. Оптичен сензор на продукта: PixArt PWA3955
5. Основен контролен чип на продукта: nRF54L15
6. Честота на предаване: 2402MHz—2480MHz
7. Честота на запитване (Hz):
Кабелна: 125/250/500/1000/2000/4000/8000Hz (Регулируема от драйвера)
2.4G: 125/250/500/1000/2000/4000/8000Hz (Регулируема от драйвера)
Bluetooth: 125Hz (Нерегулируема)
8. Честота на кадрите (IPS): 850IPS
9. Максимално ускорение (G): 75G
10. Ток на зареждане: ≤260mA
11. 11. Зарядно напрежение: 4.25V-5.25V
12. Капацитет на батерията: 300mAh полимерна батерия
13. Тегло на продукта: 56g±3g
14. Размери на продукта: ≈Д 124.5mm, Ш 68.5mm, В 39.5mm
15. Интерфейс за кабел за данни (дължина): Type-C/1.5m
16. Разстояние на безжично предаване: 10m
17. Марка и живот на превключвателя: Оптичен микропревключвател Omron, живот 100 милиона цикъла
18. Енкодер: TTC Gold Wheel Encoder
19. Поддържани операционни системи: XP, Win7, Win8, Win10, Win11, Mac OS, Android, Linux и др.

Hvala vam što ste odabrali naš proizvod ATTACK SHARK. Nadamo se da će vam pružiti potpuno novo iskustvo korištenja. Također se veselimo vašim vrijednim prijedlozima o našim proizvodima i nastavit ćemo vam pružati bolje proizvode i usluge.

Predstavljanje proizvoda

1. Model proizvoda: V2 Air
2. Vrsta sučelja proizvoda: USB-Type-C
3. Način povezivanja proizvoda: USB, 2.4G, Bluetooth
4. Optički senzor proizvoda: PixArt PWA3955
5. Glavni kontrolni čip proizvoda: nRF54L15
6. Frekvencija prijenosa: 2402MHz—2480MHz
7. Brzina ispitivanja (Hz):
Žično: 125/250/500/1000/2000/4000/8000Hz (podesivo upravljačkim programom)
2.4G: 125/250/500/1000/2000/4000/8000Hz (podesivo upravljačkim programom)
Bluetooth: 125Hz (nepodesivo)
8. Broj sličica u sekundi (IPS): 850IPS
9. Maksimalno ubrzanje (G): 75G
10. Struja punjenja: ≤260mA
11. 11. Napon punjenja: 4.25 V - 5.25 V
12. Kapacitet baterije: Polimerna baterija od 300 mAh
13. Težina proizvoda: 56 g ± 3 g
14. Dimenzije proizvoda: ≈D 124.5 mm, Š 68.5 mm, V 39.5 mm
15. Sučelje podatkovnog kabela (duljina): Tip-C/1.5 m
16. Domet bežičnog prijenosa: 10 m
17. Marka i vijek trajanja prekidača: Omron optički mikroprekidač, vijek trajanja od 100 milijuna ciklusa
18. Enkoder: TTC Gold Wheel Encoder
19. Podržani operativni sustavi: XP, Win7, Win8, Win10, Win11, Mac OS, Android, Linux, itd.

Suur tänu, et valisite meie ATTACK SHARK toote. Loodame, et see pakub teile täiesti uut kasutuskogemust. Ootame ka teie väärtuslikke ettepanekuid meie toodete kohta ning jätkame teile paremate toodete ja teenuste pakkumist.

Toote tutvustus

1. Tootemudel: V2 Air
2. Toote liidese tüüp: USB-Type-C
3. Toote ühendusmeetod: USB, 2.4G, Bluetooth
4. Toote optiline andur: PixArt PWA3955
5. Toote peamine juhtkiip: nRF54L15
6. Edastussagedus: 2402MHz—2480MHz
7. Küsitlussagedus (Hz):
Juhtmega: 125/250/500/1000/2000/4000/8000Hz (draiveriga reguleeritav)
2.4G: 125/250/500/1000/2000/4000/8000Hz (draiveriga reguleeritav)
Bluetooth: 125Hz (mittereguleeritav)
8. Kaadrisagedus (IPS): 850 IPS
9. Maksimaalne kiirendus (G): 75G
10. Laadimisvool: ≤260mA
11. 11. Laadimispinge: 4,25V-5,25V
12. Aku mahtuvus: 300mAh polümeeraku
13. Toote kaal: 56g±3g
14. Toote mõõtmed: ≈P 124,5mm, L 68,5mm, K 39,5mm
15. Andmesidekaabli liides (pikkus): Type-C/1,5m
16. Traadita edastuskaugus: 10m
17. Lüliti kaubamärk ja eluiga: Omron Optical Microswitch, 100 miljonit tsüklit
18. Kodeerija: TTC Gold Wheel Encoder
19. Toetatud operatsioonisüsteemid: XP, Win7, Win8, Win10, Win11, Mac OS, Android, Linux jne.

Kiitos paljon, että valitsit ATTACK SHARK-tuotteemme. Toivomme, että se tarjoaa sinulle aivan uuden käyttökokemuksen. Odotamme myös innolla arvokkaita ehdotuksiasi tuotteistamme ja jatkamme parempien tuotteiden ja palveluiden tarjoamista sinulle.

Tuotteen esittely

1. Tuotemalli: V2 Air
2. Tuotteen liitäntätyyppi: USB-Type-C
3. Tuotteen liitäntätapa: USB, 2.4G, Bluetooth
4. Tuotteen optinen anturi: PixArt PWA3955
5. Tuotteen pääohjauspiiri: nRF54L15
6. Lähetystaajuus: 2402MHz—2480MHz
7. Kyselytaajuus (Hz):
Langallinen: 125/250/500/1000/2000/4000/8000Hz (ohjain säädettävissä)
2.4G: 125/250/500/1000/2000/4000/8000Hz (ohjain säädettävissä)
Bluetooth: 125Hz (ei säädettävissä)
8. Kuvataajuus (IPS): 850 IPS
9. Suurin kiihtyvyys (G): 75G
10. Latausvirta: ≤260mA
11. 11. Latausjännite: 4,25V-5,25V
12. Akun kapasiteetti: 300mAh polymeeriakku
13. Tuotteen paino: 56g±3g
14. Tuotteen mitat: ≈P 124,5mm, L 68,5mm, K 39,5mm
15. Datakaapelin liitäntä (pituus): Type-C/1,5m
16. Langattoman tiedonsiirron etäisyys: 10m
17. Kytkimen merkki ja käyttöikä: Omronin optinen mikrokytkin, 100 miljoonan syklin käyttöikä
18. Enkooderi: TTC Gold Wheel Encoder
19. Tuetut käyttöjärjestelmät: XP, Win7, Win8, Win10, Win11, Mac OS, Android, Linux jne.

Liels paldies, ka izvēlējāties mūsu produktu. Ceram, ka tas sniegs jums pavisam jaunu lietošanas pieredzi. Mēs arī ceram saņemt jūsu vērtīgos ieteikumus par mūsu produktiem un turpināsim sniegt jums labākus produktus un pakalpojumus.

Produkta ievads

1. Produkta modelis: V2 Air
2. Produkta saskarnes veids: USB-C tipa
3. Produkta savienojuma metode: USB, 2.4G, Bluetooth
4. Produkta optiskais sensors: PixArt PWA3955
5. Produkta galvenā vadības mikroshēma: nRF54L15
6. Pārraides frekvence: 2402MHz—2480MHz
7. Aptaujas frekvence (Hz):
Vadu: 125/250/500/1000/2000/4000/8000Hz (regulējams draiveris)
2.4G: 125/250/500/1000/2000/4000/8000Hz (regulējams draiveris)
Bluetooth: 125Hz (neregulējams)
8. Kadru nomaiņas ātrums (IPS): 850IPS
9. Maksimālais paātrinājums (G): 75G
10. Uzlādes strāva: ≤260mA
11. 11. Uzlādes spriegums: 4,25 V–5,25 V
12. Akumulatora ietilpība: 300 mAh polimēru akumulators
13. Produkta svars: 56 g ± 3 g
14. Produkta izmēri: ≈G 124,5 mm, P 68,5 mm, A 39,5 mm
15. Datu kabeļa saskarne (garums): C tips/1,5 m
16. Bezvadu pārraides attālums: 10 m
17. Slēdža zīmols un kalpošanas laiks: Omron optiskais mikroslēdzis, 100 miljonu ciklu kalpošanas laiks
18. Kodētājs: TTC Gold Wheel kodētājs
19. Atbalstītās operētājsistēmas: XP, Win7, Win8, Win10, Win11, Mac OS, Android, Linux u.c.

Labai ačiū, kad pasirinkote mūsų produktą ATTACK SHARK . Tikimės, kad jis suteiks jums visiškai naują naudojimo patirtį. Taip pat laukiame jūsų vertingų pasiūlymų dėl mūsų produktų ir toliau teiksime jums geresnius produktus bei paslaugas.

Produkto pristatymas

1. Produkto modelis: V2 Air
2. Produkto sąsajos tipas: USB-C tipo
3. Produkto prijungimo būdas: USB, 2.4G, „Bluetooth“
4. Produkto optinis jutiklis: PixArt PWA3955
5. Produkto pagrindinis valdymo lustas: nRF54L15
6. Perdavimo dažnis: 2402 MHz–2480 MHz
7. Apklausos dažnis (Hz):
Laidinis: 125/250/500/1000/2000/4000/8000 Hz (reguliuojamas tvarkykle)
2.4G: 125/250/500/1000/2000/4000/8000 Hz (reguliuojamas tvarkykle)
„Bluetooth“: 125 Hz (nereguliuojamas)
8. Kadrų dažnis (IPS): 850 IPS
9. Maksimalus pagreitis (G): 75 G
10. Įkrovimo srovė: ≤260mA
11. 11. Įkrovimo įtampa: 4,25 V–5,25 V
12. Baterijos talpa: 300 mAh polimerinė baterija
13. Gaminio svoris: 56 g ± 3 g
14. Gaminio matmenys: ≈I 124,5 mm, P 68,5 mm, A 39,5 mm
15. Duomenų kabelio sąsaja (ilgis): C tipo / 1,5 m
16. Belaidžio perdavimo atstumas: 10 m
17. Jungiklio gamintojas ir tarnavimo laikas: „Omron“ optinis mikrojungiklis, 100 milijonų ciklų tarnavimo laikas
18. Kodavimo įrenginys: „TTC Gold Wheel“ kodavimo įrenginys
19. Palaikomos operacinės sistemos: XP, „Win7“, „Win8“, „Win10“, „Win11“, „Mac OS“, „Android“, „Linux“ ir kt.

Vă mulțumim foarte mult că ați ales produsul nostru ATTACK SHARK. Sperăm că vă va oferi o experiență de utilizare complet nouă. De asemenea, așteptăm cu nerăbdare sugestiile dumneavoastră valoroase cu privire la produsele noastre și vom continua să vă oferim produse și servicii mai bune.

Introducere produs

1. Model produs: V2 Air
2. Tip interfață produs: USB-Tip-C
3. Metodă de conectare produs: USB, 2.4G, Bluetooth
4. Senzor optic produs: PixArt PWA3955
5. Cip de control principal produs: nRF54L15
6. Frecvență de transmisie: 2402MHz—2480MHz
7. Rată de interogare (Hz):
Cu fir: 125/250/500/1000/2000/4000/8000Hz (Driver reglabil)
2.4G: 125/250/500/1000/2000/4000/8000Hz (Driver reglabil)
Bluetooth: 125Hz (Nereglabil)
8. Rată cadre (IPS): 850IPS
9. Accelerație maximă (G): 75G
10. Curent de încărcare: ≤260mA
11. 11. Tensiune de încărcare: 4.25V-5.25V
12. Capacitate baterie: Baterie polimer 300mAh
13. Greutate produs: 56g±3g
14. Dimensiuni produs: ≈L 124.5mm, lățime 68.5mm, înălțime 39.5mm
15. Interfață cablu de date (lungime): Tip-C/1.5m
16. Distanță de transmisie wireless: 10m
17. Marcă și durată de viață a comutatorului: Microîntrerupător optic Omron, durată de viață de 100 de milioane de cicluri
18. Encoder: Encoder TTC Gold Wheel
19. Sisteme de operare acceptate: XP, Win7, Win8, Win10, Win11, Mac OS, Android, Linux etc.

Ďakujeme, že ste si vybrali náš produkt ATTACK SHARK. Dúfame, že vám prinesie úplne nový zážitok z používania. Tešíme sa aj na vaše cenné návrhy týkajúce sa našich produktov a budeme vám naďalej poskytovať lepšie produkty a služby.

Predstavenie produktu

1. Model produktu: V2 Air
2. Typ rozhrania produktu: USB-Type-C
3. Spôsob pripojenia produktu: USB, 2.4G, Bluetooth
4. Optický senzor produktu: PixArt PWA3955
5. Hlavný riadiaci čip produktu: nRF54L15
6. Prenosová frekvencia: 2402 MHz – 2480 MHz
7. Frekvencia dotazovania (Hz):
Káblové: 125/250/500/1000/2000/4000/8000 Hz (nastaviteľné ovládačom)
2.4G: 125/250/500/1000/2000/4000/8000 Hz (nastaviteľné ovládačom)
Bluetooth: 125 Hz (nenastaviteľné)
8. Snímková frekvencia (IPS): 850 IPS
9. Maximálne zrýchlenie (G): 75G
10. Nabíjací prúd: ≤260 mA
11. 11. Nabíjacie napätie: 4,25 V – 5,25 V
12. Kapacita batérie: 300 mAh polymérová batéria
13. Hmotnosť produktu: 56 g ± 3 g
14. Rozmery produktu: ≈D 124,5 mm, Š 68,5 mm, V 39,5 mm
15. Rozhranie dátového kábla (dĺžka): Typ C/1,5 m
16. Dosah bezdrôtového prenosu: 10 m
17. Značka a životnosť prepínača: Optický mikrospínač Omron, životnosť 100 miliónov cyklov
18. Enkodér: Enkodér TTC Gold Wheel
19. Podporované operačné systémy: XP, Win7, Win8, Win10, Win11, Mac OS, Android, Linux atď.

Najlepša hvala, ker ste izbrali naš izdelek ATTACK SHARK. Upamo, da vam bo prinesel povsem novo uporabniško izkušnjo. Veselimo se tudi vaših dragocenih predlogov o naših izdelkih in vam bomo še naprej zagotavljali boljše izdelke in storitve.

Predstavitev izdelka

1. Model izdelka: V2 Air
2. Vrsta vmesnika izdelka: USB-Type-C
3. Način povezave izdelka: USB, 2.4G, Bluetooth
4. Optični senzor izdelka: PixArt PWA3955
5. Glavni krmilni čip izdelka: nRF54L15
6. Frekvenca prenosa: 2402MHz—2480MHz
7. Hitrost anketiranja (Hz):
Žično: 125/250/500/1000/2000/4000/8000Hz (nastavljivo z gonilnikom)
2.4G: 125/250/500/1000/2000/4000/8000Hz (nastavljivo z gonilnikom)
Bluetooth: 125Hz (nenastavljivo)
8. Hitrost sličic na sekundo (IPS): 850IPS
9. Največji pospešek (G): 75G
10. Polnilni tok: ≤260mA
11. 11. Polnilna napetost: 4,25 V–5,25 V
12. Kapaciteta baterije: 300 mAh polimerna baterija
13. Teža izdelka: 56 g ± 3 g
14. Dimenzije izdelka: ≈D 124,5 mm, Š 68,5 mm, V 39,5 mm
15. Vmesnik podatkovnega kabla (dolžina): Tip-C/1,5 m
16. Brezžična prenosna razdalja: 10 m
17. Znamka in življenjska doba stikala: Optično mikrostikalo Omron, življenjska doba 100 milijonov ciklov
18. Dajalnik: Dajalnik TTC Gold Wheel
19. Podprti operacijski sistemi: XP, Win7, Win8, Win10, Win11, Mac OS, Android, Linux itd.

Tusen takk for at du valgte vårt produkt ATTACK SHARK. Vi håper det gir deg en helt ny brukeropplevelse. Vi ser også frem til å motta dine verdifulle forslag til produktene våre, og vi vil fortsette å tilby deg bedre produkter og tjenester.

Produktintroduksjon

1. Produktmodell: V2 Air
2. Produktgrensesnitttype: USB-Type-C
3. Produkttilkoblingsmetode: USB, 2.4G, Bluetooth
4. Produktets optiske sensor: PixArt PWA3955
5. Produktets hovedkontrollbrikke: nRF54L15
6. Overføringsfrekvens: 2402 MHz–2480 MHz
7. Pollinghastighet (Hz):
Kablet: 125/250/500/1000/2000/4000/8000 Hz (Justerbar driver)
2.4G: 125/250/500/1000/2000/4000/8000 Hz (Justerbar driver)
Bluetooth: 125 Hz (Ikke justerbar)
8. Bildefrekvens (IPS): 850 IPS
9. Maksimal akselerasjon (G): 75 G
10. Ladestrøm: ≤260 mA
11. 11. Ladespenning: 4,25 V–5,25 V
12. Batterikapasitet: 300 mAh polymerbatteri
13. Produktvekt: 56 g ± 3 g
14. Produktmål: ≈L 124,5 mm, B 68,5 mm, H 39,5 mm
15. Datakabelgrensesnitt (lengde): Type-C/1,5 m
16. Trådløs overføringsavstand: 10 m
17. Brytermerke og levetid: Omron optisk mikrobryter, levetid på 100 millioner sykluser
18. Koder: TTC Gold Wheel Encoder
19. Støttede operativsystemer: XP, Win7, Win8, Win10, Win11, Mac OS, Android, Linux, osv.

Þökkum þér kærlega fyrir að velja vöruna okkar ATTACK SHARK. Við vonum að hún veiti þér nýja upplifun. Við hlökkum einnig til að fá verðmætar tillögur þínar um vörur okkar og við munum halda áfram að veita þér betri vörur og þjónustu.

Kynning á vöru

1. Vörutegund: V2 Air
2. Tegund tengis: USB-Type-C
3. Tengiaðferð: USB, 2.4G, Bluetooth
4. Sjónskynjari: PixArt PWA3955
5. Aðalstýriflís: nRF54L15
6. Sendingartíðni: 2402MHz—2480MHz
7. Könnunartíðni (Hz):
Tengt við snúru: 125/250/500/1000/2000/4000/8000Hz (Stillanlegur rekill)
2.4G: 125/250/500/1000/2000/4000/8000Hz (Stillanlegur rekill)
Bluetooth: 125Hz (Ekki stillanlegt)
8. Rammatíðni (IPS): 850IPS
9. Hámarkshröðun (G): 75G
10. Hleðslustraumur: ≤260mA
11. 11. Hleðsluspenna: 4,25V-5,25V
12. Rafhlöðugeta: 300mAh fjölliðurafhlaða
13. Þyngd vöru: 56g±3g
14. Stærð vöru: ≈L 124,5mm, B 68,5mm, H 39,5mm
15. Tengi fyrir gagnasnúru (lengd): Tegund-C/1,5m
16. Þráðlaus sendingarfjarlægð: 10m
17. Rofategund og endingartími: Omron Optical Microswitch, 100 milljón hringrásar endingartími
18. Kóðari: TTC Gold Wheel Encoder
19. Stuðningsstýrikerfi: XP, Win7, Win8, Win10, Win11, Mac OS, Android, Linux, o.s.frv.

نشكركم جزيلًا لاختياركم منتجات ATTACK SHARK. نأمل أن يمنحكم تجربة استخدام جديدة ومميزة. كما نتطلع إلى تلقي اقتراحاتكم القيّمة حول منتجاتنا، وسنواصل تقديم منتجات وخدمات أفضل لكم.

قدمة المنتج

1. طراز المنتج: V2 Air

2. نوع منفذ المنتج: USB-Type-C

3. طريقة توصيل المنتج: USB، 2.4 جيجا هرتز، بلوتوث

4. المستشعر البصري للمنتج: PixArt PWA3955

5. شريحة التحكم الرئيسية للمنتج: nRF54L15

6. تردد الإرسال: 2402 ميجاهرتز - 2480 ميجاهرتز

7. معدل الاستجابة (هرتز):
سلكي: 125/250/500/1000/2000/4000/8000 هرتز (قابل للتعديل من قِبل المُشغّل)
2.4 جيجا هرتز: 125/250/500/1000/2000/4000/8000 هرتز (قابل للتعديل من قِبل المُشغّل)
بلوتوث: 125 هرتز (غير قابل للتعديل)

8. معدل الإطارات (IPS): 850 إطارًا في الثانية

9. أقصى تسارع (G): 75G

10. تيار الشحن: ≤260 ملي أمبير

11. جهد الشحن: 4.25 فولت - 5.25 فولت

12. سعة البطارية: بطارية بوليمر 300 ملي أمبير

13. وزن المنتج: 56 غرام ± 3 غرام

14. أبعاد المنتج: الطول 124.5 مم تقريبًا، العرض 68.5 مم، الارتفاع 39.5 مم

15. منفذ كابل البيانات (الطول): من النوع C/1.5 متر

16. مسافة الإرسال اللاسلكي: 10 أمتار

17. نوع المفتاح وعمره الافتراضي: مفتاح ضوئي دقيق من أومرون، عمر افتراضي 100 مليون دورة

18. المشفر: مشفر عجلة ذهبية من TTC

19. أنظمة التشغيل المدعومة: XP، Win7، Win8، Win10، Win11، Mac OS، Android، Linux، وغيرها.

ATTACK SHARK ürünümüzü seçtiğiniz için çok teşekkür ederiz. Umarız size yepyeni bir kullanım deneyimi sunar. Ürünlerimizle ilgili değerli önerilerinizi de bekliyoruz ve size daha iyi ürünler ve hizmetler sunmaya devam edeceğiz.

Ürün Tanıtımı

1. Ürün Modeli: V2 Air
2. Ürün Arayüz Tipi: USB-Type-C
3. Ürün Bağlantı Yöntemi: USB, 2.4G, Bluetooth
4. Ürün Optik Sensörü: PixArt PWA3955
5. Ürün Ana Kontrol Çipi: nRF54L15
6. İletim Frekansı: 2402MHz—2480MHz
7. Yoklama Hızı (Hz):
Kablolu: 125/250/500/1000/2000/4000/8000Hz (Sürücü Tarafından Ayarlanabilir)
2.4G: 125/250/500/1000/2000/4000/8000Hz (Sürücü Tarafından Ayarlanabilir)
Bluetooth: 125Hz (Ayarlanamaz)
8. Kare Hızı (IPS): 850IPS
9. Maksimum İvme (G): 75G
10. Şarj Akımı: ≤260mA
11. Şarj Voltajı: 4,25V-5,25V
12. Pil Kapasitesi: 300mAh Polimer Pil
13. Ürün Ağırlığı: 56g±3g
14. Ürün Boyutları: ≈U 124,5mm, G 68,5mm, Y 39,5mm
15. Veri Kablosu Arayüzü (Uzunluk): Tip-C/1,5m
16. Kablosuz İletim Mesafesi: 10m
17. Anahtar Markası ve Ömrü: Omron Optik Mikro Anahtar, 100 Milyon Döngü Ömrü
18. Kodlayıcı: TTC Altın Tekerlek Kodlayıcı
19. Desteklenen İşletim Sistemleri: XP, Win7, Win8, Win10, Win11, Mac OS, Android, Linux, vb.