ATTACK SHARK

X11PRO V2

TRIPLE MODE
LIGHTWEIGHT MOUSE

ATTACK SHARK

English ····· 01~05
Deutsch ····· 06~10
Italiano ····· 11~15
Français ····· 16~20
Español ····· 21~25
Русский язык ····· 26~30
Português ····· 31~35
日本語 ····· 36~40
中文 ····· 41~45
Other languages ····· 46~65

English

Thank you very much for choosing our ATTACK SHARK product. We hope it brings you a brand new operating experience. We also look forward to receiving your valuable suggestions on our products. and we will continue to provide you with better products and services.

Product Introduction

1. Product Model: X11PRO V2
2. Product Interface Type: USB-Type-C
3. Product Connection Method: USB, 2.4G, Bluetooth
4. Product Optical Sensor: PixArt PAW3315
5. Product Main Control Chip: Broadcom BK3633
6. Transmission Frequency: 2402MHz—2480MHz
7. Polling Rate (Hz):

Wired/2.4G: 125/250/500/1000Hz (default 1000Hz, adjustable via driver)

Bluetooth: 133Hz (non-adjustable)

8. Frame Rate (IPS): 400IPS
9. Maximum Acceleration (G): 40G
10. DPI values and corresponding colors: 1200 Red - 2400 Green - 3600 Blue - 4800 Yellow - 8000 Cyan - 30000 Purple
11. Charging Current: DC-250mA
12. Charging Voltage: DC-5V
13. Battery Capacity: 500mAh Polymer Battery
14. Product Weight: 70g±3g
15. Product Dimensions: 126.5*63.2*39.5mm
16. Data Cable Interface (Length): Type-C/1.6 meters
17. Wireless Transmission Distance: 10 meters
18. Switch Brand and Lifespan: Omron optical micro switch, 100 million cycles
19. Encoded Switch: TTC, 1 million RPM lifespan
20. Supported Operating Systems: XP, Win7, Win8, Win10, etc.

Button Function Description

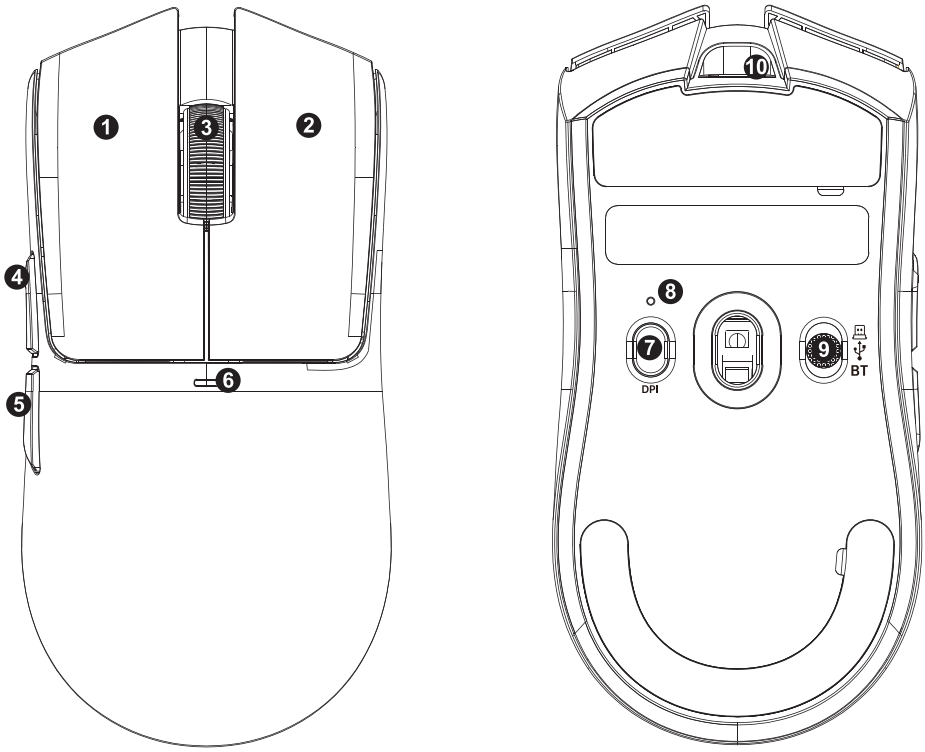

1: Left Button

2: Right Button

3: Middle Button

4: Forward Button

5: Back Button

6:DPI Indicator (Red, Green, Blue, Yellow, Cyan, Purple/Off after 5 seconds of switching)/Charging: Bright Pink/Low Voltage: Flashing Red/Full Charge: Bright Green

7: Short Press: DPI Cycle/Long Press: Bluetooth Pairing

8: Mode/Pairing Indicator (2.4G: Red - Bluetooth: Blue, corresponding mode light flashes rapidly during pairing)

9: Power Toggle (Up: 2.4G - Middle: OFF - Down: Bluetooth)

10: Type-C Wired Interface/Charging Port

Six DPI Values: 1200 Red - 2400 Green - 3600 Blue - 4800 Yellow - 8000 Cyan - 30000 Purple

Receiver dock functions:

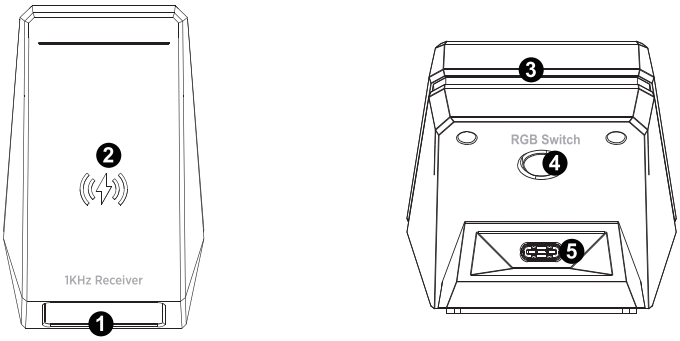

1. Display content: Polling rate, current DPI value (displayed separately for 3 seconds after switching DPI, then resumes display), stationary height, battery level, 2.4G connection status.

2. Magnetic wireless charging location

3. Light strip (1. Default RGB lighting; 2. Red indicator light during charging increases in steps from bottom to top, solid green light when fully charged; 3. DPI level switching lighting effects)

4. Lighting effect switching button: short press to switch lighting effects, long press to turn off the lights (10 effects + 1 off);

5. Type-C wired interface

Connection Modes

• Wired mode:

Plugging in the data cable will automatically switch to wired mode and begin charging.

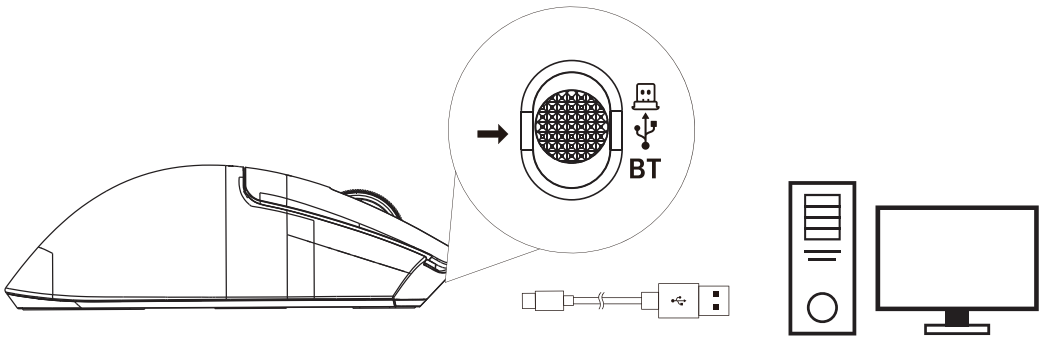

• Bluetooth Pairing Method:

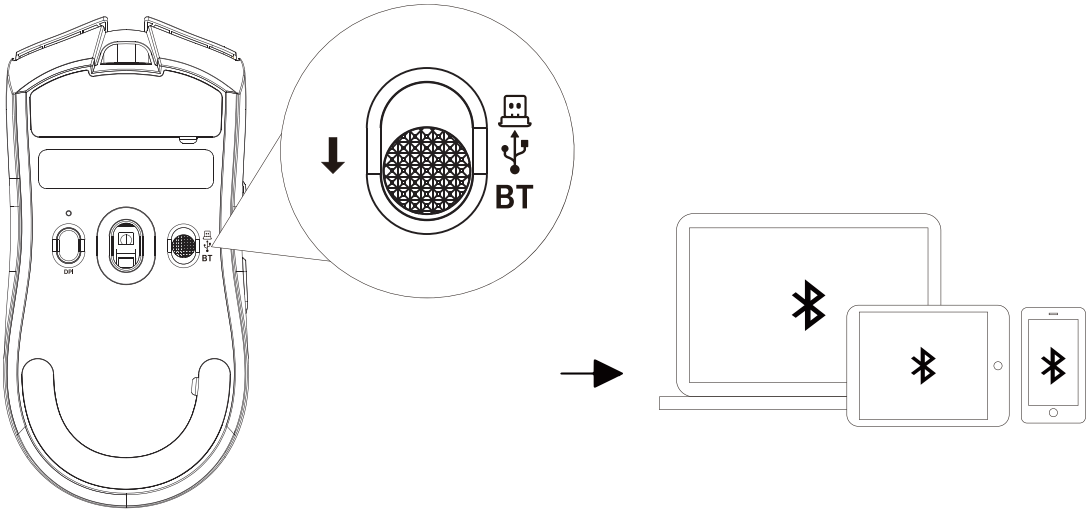

1. The power switch must be in the Bluetooth position; the Bluetooth mode indicator will be blue.

2. Press and hold button 7 for approximately three seconds. The Bluetooth mode indicator will flash blue rapidly. At this time, please turn on Bluetooth on your mobile phone or other device that needs to be paired and search for it. When "**X11PRO V2**" appears, please connect immediately. After successful connection, the pairing indicator will remain blue for approximately one second and then turn off.

• 2.4G Forced Pairing Method:

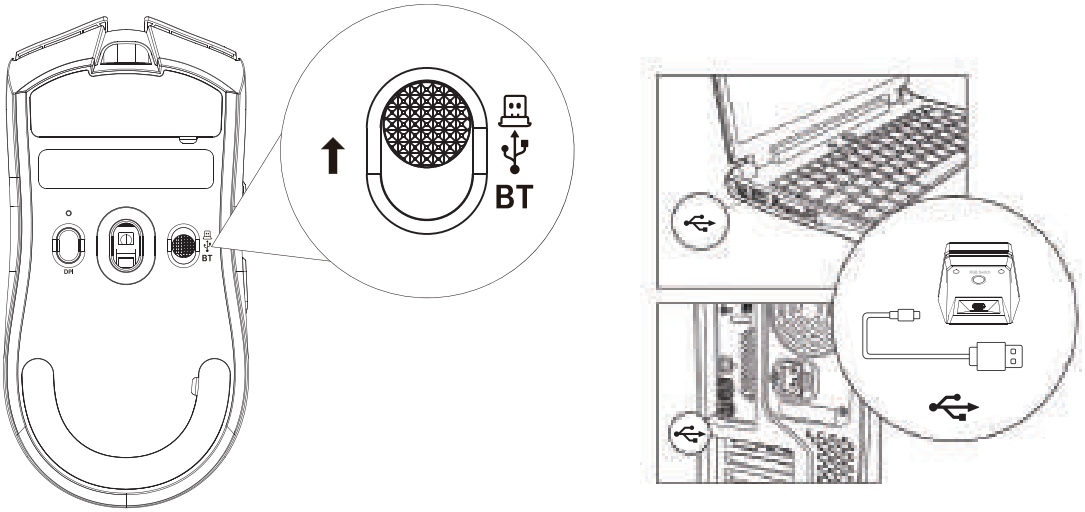

First, open the driver:

1. Switch the power switch to the 2.4G position.

2. Simultaneously press and hold the left, right, and middle buttons for about three seconds. The pairing mode indicator light will flash red rapidly. Then plug in the receiver.

3. After successful pairing, the mode indicator light will illuminate red for about one second and then turn off.

Installation and Usage Instructions

Hardware Connection: Plug the product's USB connector into a USB 1.1 or higher port (an automatic hardware installation prompt will pop up in the lower right corner of the computer when the product is used for the first time). The mouse cursor should move normally on the computer screen.

Precautions:

⚠ Do not immerse the mouse in liquid or splash it with liquid.

⚠ Do not use the mouse in high temperature or high humidity environments.

⚠ Do not place the mouse in an open flame.

⚠ Do not violently strike or crush the mouse.

⚠ Do not disassemble the mouse.

⚠ Do not charge with a fast charging adapter.

Vielen Dank, dass Sie sich für unser Produkt ATTACK SHARK entschieden haben. Wir hoffen, es bietet Ihnen ein völlig neues Nutzungserlebnis. Wir freuen uns über Ihre wertvollen Anregungen zu unseren Produkten und werden auch weiterhin bessere Produkte und Dienstleistungen für Sie anbieten.

Produktvorstellung

1. Produktmodell: X11PRO V2
2. Schnittstellentyp: USB-Typ-C
3. Verbindungsmethoden: USB, 2,4 GHz, Bluetooth
4. Optischer Sensor: PixArt PAW3315
5. Hauptsteuerchip: Broadcom BK3633
6. Übertragungsfrequenz: 2402 MHz – 2480 MHz
7. Abtastrate (Hz): Kabelgebunden/2,4 GHz: 125/250/500/1000 Hz (Standard: 1000 Hz, über Treiber einstellbar)

Bluetooth: 133 Hz (nicht einstellbar)

8. Bildwiederholfrequenz (IPS): 400 IPS
9. Maximale Beschleunigung (G): 40 G
10. DPI-Werte und zugehörige Farben: 1200 Rot – 2400 Grün – 3600 Blau – 4800 Gelb – 8000 Cyan – 30000 Lila
11. Laden Stromstärke: DC 250 mA
12. Ladespannung: DC 5 V
13. Akkukapazität: 500 mAh Polymer-Akku
14. Produktgewicht: 70 g ± 3 g
15. Produktabmessungen: 126,5 × 63,2 × 39,5 mm
16. Datenkabelanschluss (Länge): USB-C/1,6 m
17. Drahtlose Übertragungsreichweite: 10 m
18. Schaltermarke und Lebensdauer: Optischer Mikroschalter von Omron, 100 Millionen Schaltzyklen
19. Codierter Schaltermarke: TTC, Lebensdauer: 1 Million Umdrehungen pro Minute
20. Unterstützte Betriebssysteme: XP, Win7, Win8, Win10 usw.

Tastenfunktionsbeschreibung

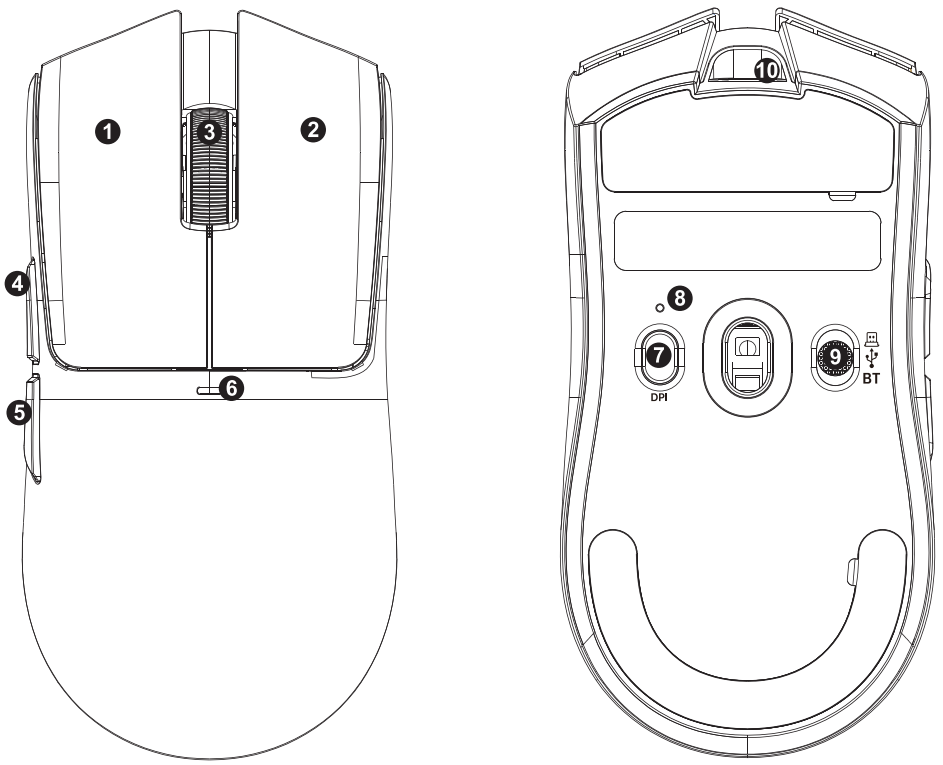

1: Linke Taste

2: Rechte Taste

3: Mittlere Taste

4: Vorwärtstaste

5: Zurück-Taste

6. DPI-Anzeige (Rot, Grün, Blau, Gelb, Cyan, Lila/Aus nach 5 Sekunden)/Laden: Leuchtend Pink/Niedriger Akkustand: Blinkend Rot/Voll geladen: Leuchtend Grün

7. Kurz drücken: DPI-Zyklus/Langes Drücken: Bluetooth-Kopplung

8. Modus-/Kopplungsanzeige (2,4 GHz: Rot – Bluetooth: Blau, die entsprechende Modusanzeige blinkt während der Kopplung schnell)

9. Ein-/Ausschalter (Oben: 2,4 GHz – Mitte: Aus – Unten: Bluetooth)

10. USB-C-Anschluss/Ladeanschluss

Sechs DPI-Werte: 1200 Rot – 2400 Grün – 3600 Blau – 4800 Gelb – 8000 Cyan – 30000 Lila

Funktionen der Empfänger-Dockingstation:

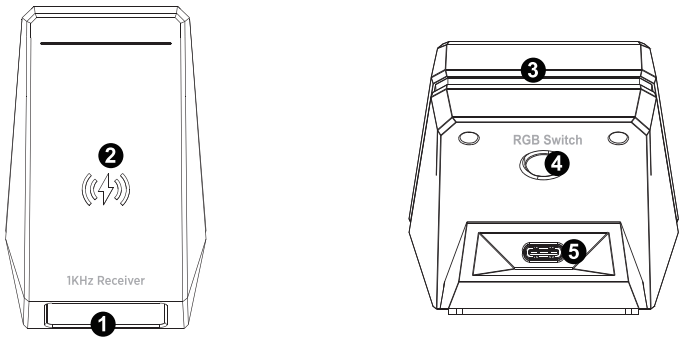

1. Anzeige: Abtastrate, aktueller DPI-Wert (wird nach dem DPI-Wechsel 3 Sekunden lang separat angezeigt, danach wird die Anzeige fortgesetzt), stationäre Höhe, Akkustand, 2.4-GHz-Verbindungsstatus.

2. Magnetische Ladestation für kabelloses Laden.

3. Beleuchtungsleiste (1. Standardmäßig RGB-Beleuchtung; 2. Rotes Indikatorlicht während des Ladevorgangs, Helligkeit nimmt von unten nach oben zu, dauerhaft grünes Licht bei vollem Akku; 3. Beleuchtungseffekte je nach DPI-Stufe).

4. Taste zum Umschalten der Beleuchtungseffekte: Kurz drücken zum Wechseln der Effekte, lange drücken zum Ausschalten (10 Effekte + 1 Aus).

5. Kabelgebundene USB-C-Schnittstelle.

Verbindungsmodus

• Kabelgebundener Modus:

Durch Anschließen des Datenkabels wird automatisch in den kabelgebundenen Modus gewechselt und der Ladevorgang gestartet.

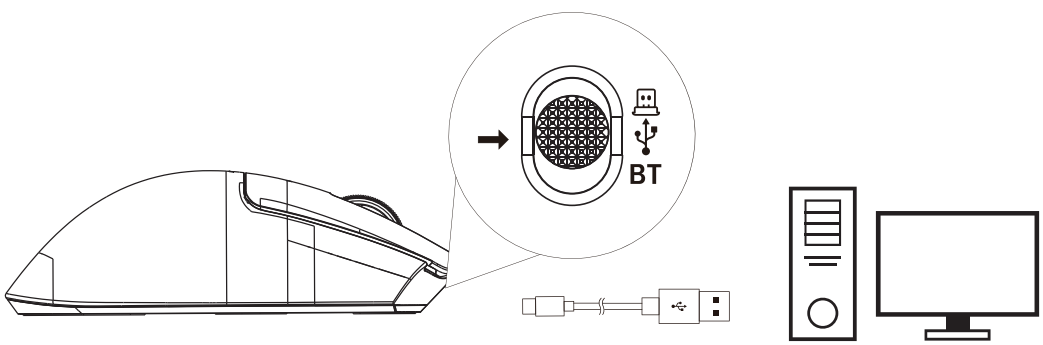

• Bluetooth-Verbindungsmethode:

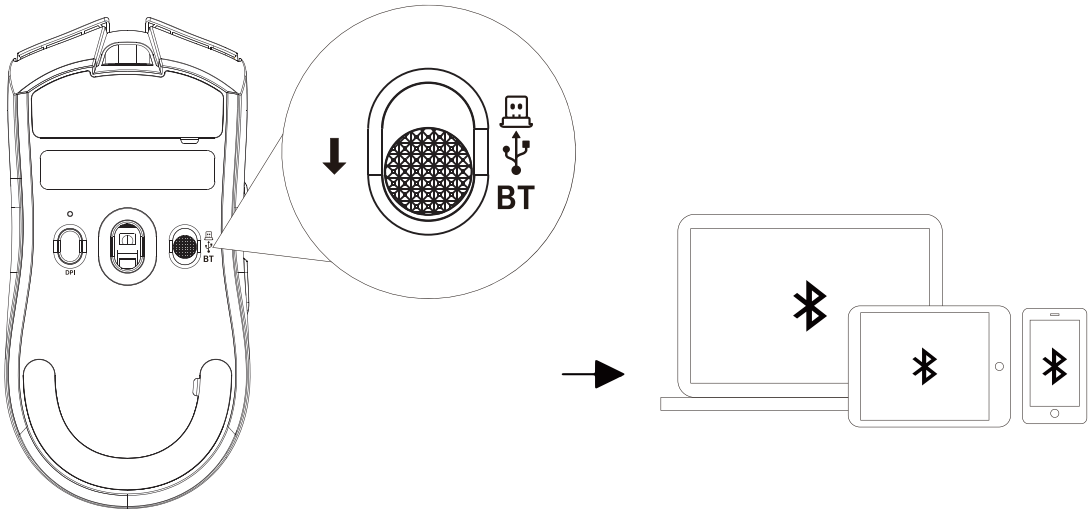

1. Der Netzschalter muss sich in der Bluetooth-Position befinden; die Bluetooth-Modusanzeige leuchtet blau.

2. Halten Sie die Taste 7 etwa drei Sekunden lang gedrückt. Die Bluetooth-Modusanzeige blinkt schnell blau. Aktivieren Sie nun Bluetooth auf Ihrem Mobiltelefon oder einem anderen Gerät, das gekoppelt werden soll, und suchen Sie nach „X11PRO V2“. Sobald „**X11PRO V2**“ angezeigt wird, verbinden Sie sich bitte umgehend. Nach erfolgreicher Verbindung leuchtet die Kopplungsanzeige etwa eine Sekunde lang blau und erlischt dann.

• 2.4-GHz-Kopplungsmethode (erzwungen):

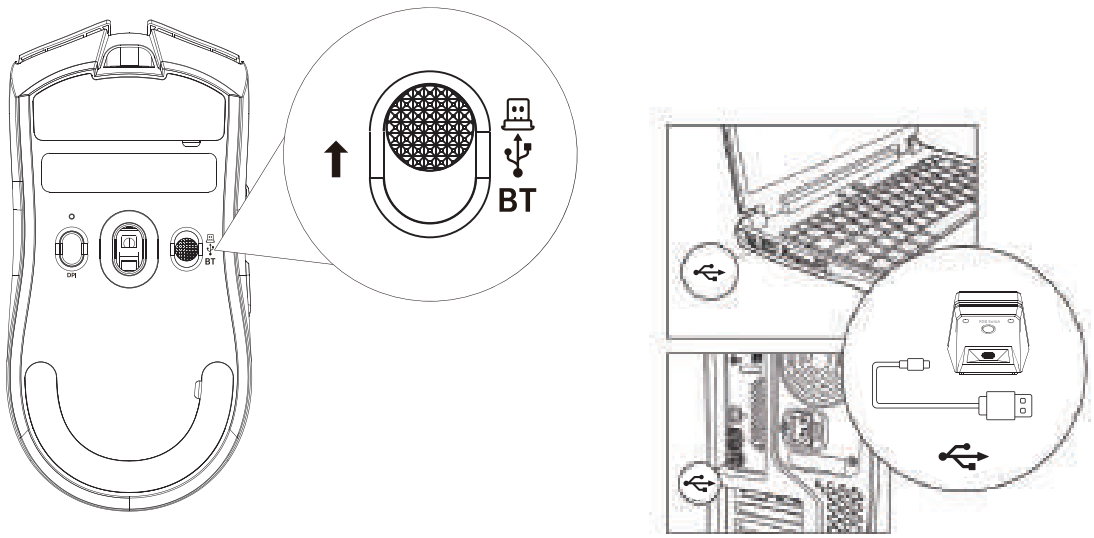

Öffnen Sie zuerst den Treiber.

1. Stellen Sie den Netzschalter auf 2,4 GHz.

2. Halten Sie die linke, rechte und mittlere Taste gleichzeitig etwa drei Sekunden lang gedrückt. Die Kopplungsanzeige blinkt schnell rot. Schließen Sie anschließend den Empfänger an.

3. Nach erfolgreicher Kopplung leuchtet die Modusanzeige etwa eine Sekunde lang rot und erlischt dann.

Installations- und Bedienungsanleitung

Hardwareanschluss: Stecken Sie den USB-Stecker des Produkts in einen USB-1.1- oder höherwertigen Anschluss. (Beim ersten Gebrauch des Produkts erscheint eine automatische Hardware-Installationsaufforderung in der unteren rechten Ecke des Computers.) Der Mauszeiger sollte sich normal auf dem Bildschirm bewegen.

Vorsichtsmaßnahmen

⚠ Tauchen Sie die Maus nicht in Flüssigkeiten und bespritzen Sie sie nicht mit Flüssigkeiten.

⚠ Verwenden Sie die Maus nicht in Umgebungen mit hohen Temperaturen oder hoher Luftfeuchtigkeit.

⚠ Legen Sie die Maus nicht in offenes Feuer.

⚠ Schlagen oder quetschen Sie die Maus nicht.

⚠ Zerlegen Sie die Maus nicht.

⚠ Laden Sie die Maus nicht mit einem Schnellladegerät.

Grazie mille per aver scelto il nostro prodotto ATTACK SHARK Ci auguriamo che vi offra una nuova esperienza d'uso. Attendiamo con interesse i vostri preziosi suggerimenti sui nostri prodotti e continueremo a impegnarci per offrirvi prodotti e servizi sempre migliori.

Introduzione al prodotto

1. Modello del prodotto: X11PRO V2
2. Tipo di interfaccia del prodotto: USB Type-C
3. Metodo di connessione del prodotto: USB, 2.4G, Bluetooth
4. Sensore ottico del prodotto: PixArt PAW3315
5. Chip di controllo principale del prodotto: Broadcom BK3633
6. Frequenza di trasmissione: 2402 MHz - 2480 MHz
7. Frequenza di polling (Hz): Cablata/2.4G: 125/250/500/1000 Hz (predefinita 1000 Hz, regolabile tramite driver)

Bluetooth: 133 Hz (non regolabile)

8. Frequenza dei fotogrammi (IPS): 400 IPS
9. Accelerazione massima (G): 40 G
10. Valore DPI e colori corrispondenti: 1200 Rosso - 2400 Verde - 3600 Blu - 4800 Giallo - 8000 Ciano - 30000 Viola
11. Ricarica Corrente: CC-250mA
12. Tensione di carica: CC-5V
13. Capacità della batteria: batteria ai polimeri da 500 mAh
14. Peso del prodotto: 70 g ± 3 g
15. Dimensioni del prodotto: 126,5*63,2*39,5 mm
16. Interfaccia cavo dati (lunghezza): Tipo-C/1,6 metri
17. Distanza di trasmissione wireless: 10 metri
18. Marca e durata dell'interruttore: microinterruttore ottico Omron, 100 milioni di cicli
19. Marca dell'interruttore codificato: TTC, durata 1 milione di giri/min
20. Sistemi operativi supportati: XP, Win7, Win8, Win10, ecc.

Descrizione delle funzioni dei pulsanti

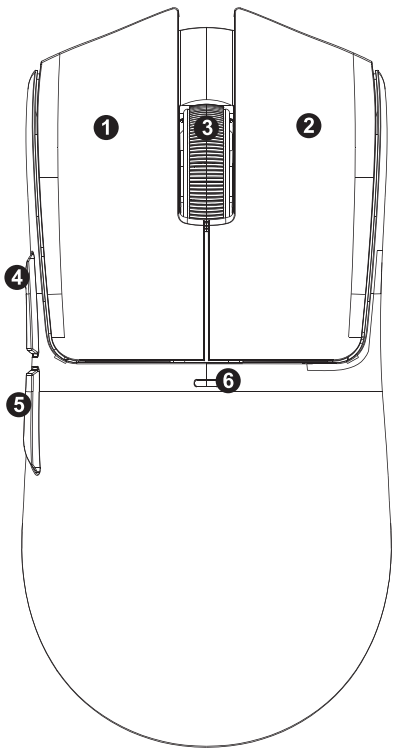

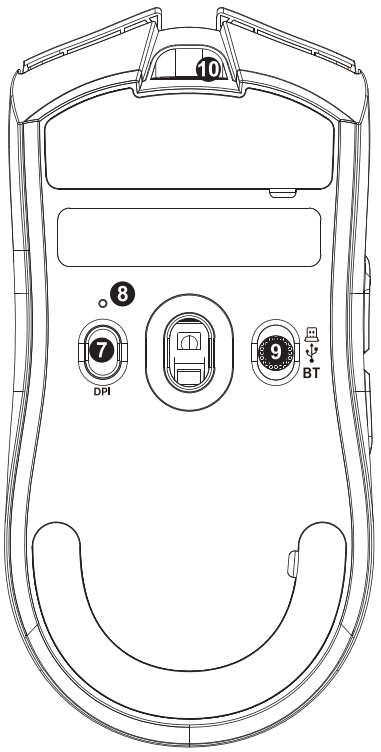

1: Pulsante sinistro

2: Pulsante destro

3: Pulsante centrale

4: Pulsante avanti

5: Pulsante indietro

6: Indicatore DPI (rosso, verde, blu, giallo, ciano, viola/spento dopo 5 secondi di commutazione)/Ricarica: rosa acceso/Bassa tensione: rosso lampeggiante/Carica completa: verde acceso

7: Pressione breve: ciclo DPI/Pressione prolungata: abbinamento Bluetooth

8: Indicatore di modalità/abbinamento (2.4G: rosso - Bluetooth: blu, la spia della modalità corrispondente lampeggia rapidamente durante l'abbinamento)

9: Interruttore di accensione/spegnimento (su: 2.4G - centrale: spento - giù: Bluetooth)

10. Interfaccia cablata Type-C/porta di ricarica

Sei valori DPI: 1200 rosso - 2400 verde - 3600 blu - 4800 giallo - 8000 ciano - 30000 viola

Funzioni della base di ricarica:

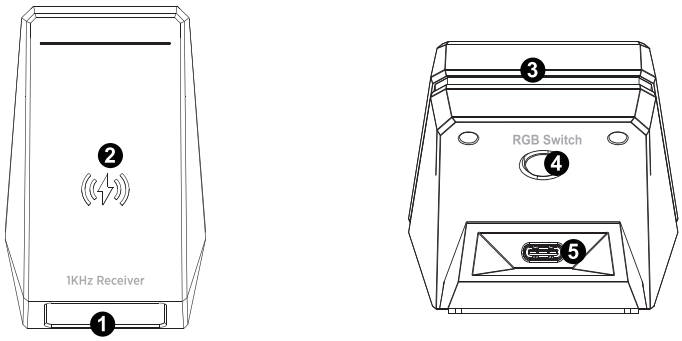

1. Contenuto del display: frequenza di polling, valore DPI corrente (visualizzato separatamente per 3 secondi dopo la commutazione)

2.Posizione di ricarica wireless magnetica

3.Striscia luminosa (1. Illuminazione RGB predefinita; 2. Indicatore luminoso rosso durante la ricarica che aumenta gradualmente dal basso verso l'alto, luce verde fissa a carica completa; 3. Effetti luminosi con cambio di livello DPI)

4.Pulsante di commutazione degli effetti luminosi: pressione breve per cambiare gli effetti luminosi, pressione prolungata per spegnere le luci (10 effetti + 1 spegnimento);

5. Interfaccia cablata Type-C

Modalità di connessione

• Modalità cablata:

Collegando il cavo dati, il dispositivo passerà automaticamente alla modalità cablata e inizierà la ricarica.

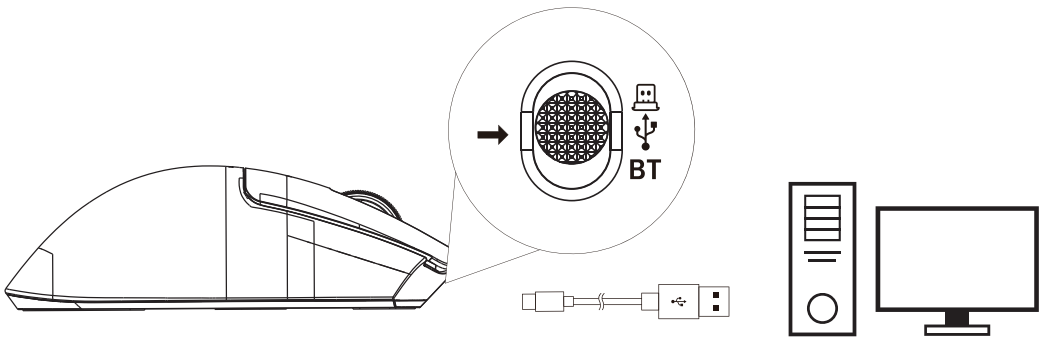

• Metodo di abbinamento Bluetooth:

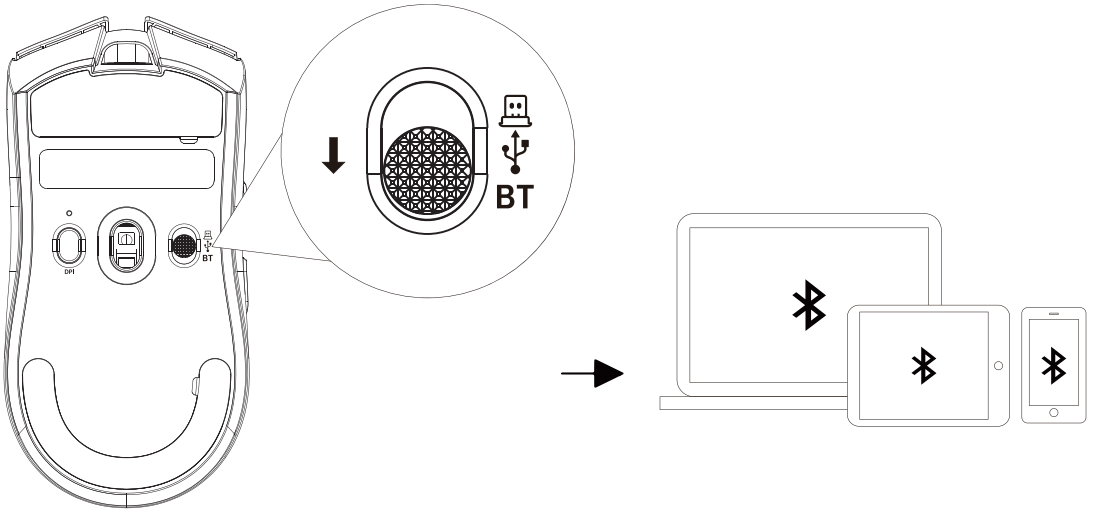

1. L'interruttore di alimentazione deve essere in posizione Bluetooth; l'indicatore della modalità Bluetooth sarà blu.

2. Tenere premuto il pulsante 7 per circa tre secondi. L'indicatore della modalità Bluetooth lampeggerà rapidamente in blu. A questo punto, attivare il Bluetooth sul telefono cellulare o su altri dispositivi da abbinare e cercarli. Quando viene visualizzato "**X11PRO V2**", connettersi immediatamente. Dopo la connessione, l'indicatore di abbinamento rimarrà blu per circa un secondo e poi si spegnerà.

•Metodo di abbinamento forzato 2.4G:

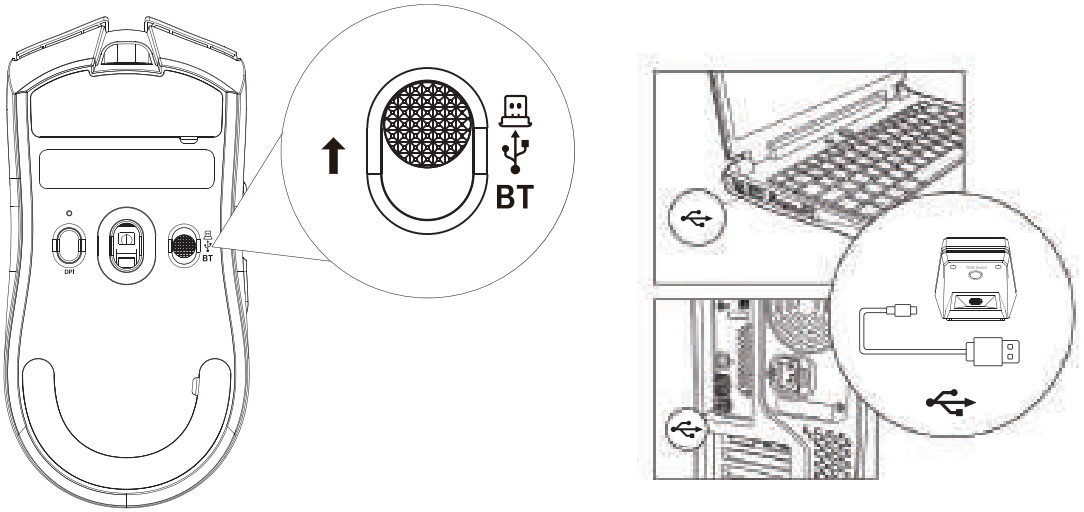

Innanzitutto, aprire il driver.

1. Portare l'interruttore di alimentazione in posizione 2.4G.

2. Tenere premuti contemporaneamente i pulsanti sinistro, destro e centrale per circa tre secondi. L'indicatore della modalità di abbinamento lampeggerà rapidamente in rosso. Quindi collegare il ricevitore.

3. Dopo l'accoppiamento riuscito, la spia dell'indicatore di modalità si illuminerà di rosso per circa un secondo e poi si spegnerà.

Istruzioni per l'installazione e l'uso

Connessione hardware: Collegare il connettore USB del prodotto a una porta USB 1.1 o superiore (al primo utilizzo del prodotto, verrà visualizzato un messaggio di installazione hardware automatico nell'angolo in basso a destra dello schermo). Il cursore del mouse dovrebbe muoversi normalmente sullo schermo del computer.

Precauzioni:

⚠ Non immergere il mouse in liquidi né spruzzarlo con liquidi.

⚠ Non utilizzare il mouse in ambienti con temperature o umidità elevate.

⚠ Non esporre il mouse a fiamme libere.

⚠ Non colpire o schiacciare violentemente il mouse.

⚠ Non smontare il mouse.

⚠ Non utilizzare un adattatore di ricarica rapida.

Nous vous remercions d'avoir choisi notre produit ATTACK SHARK. Nous espérons qu'il vous offrira une expérience utilisateur inédite. Nous sommes également à l'écoute de vos suggestions concernant nos produits et nous nous efforcerons de toujours mieux vous proposer des produits et services toujours plus performants.

Présentation du produit

1. Modèle : X11PRO V2
2. Type d'interface : USB-C
3. Connectivité : USB, 2,4 GHz, Bluetooth
4. Capteur optique : PixArt PAW3315
5. Puce de contrôle principale : Broadcom BK3633
6. Fréquence de transmission : 2 402 MHz – 2 480 MHz
7. Fréquence d'interrogation (Hz) : Filaire/2,4 GHz : 125/250/500/1 000 Hz (1 000 Hz par défaut, réglable via le pilote)

Bluetooth : 133 Hz (non réglable)

8. Fréquence d'images (IPS) : 400 IPS
9. Accélération maximale (G) : 40 G
10. Valeurs DPI et couleurs correspondantes : 1200 DPI : Rouge – 2400 DPI : Vert – 3600 DPI : Bleu – 4800 DPI : Jaune – 8000 DPI : Cyan – 30000 DPI : Violet
11. Courant de charge : Courant d'alimentation : 250 mA
12. Tension de charge : 5 V CC
13. Capacité de la batterie : 500 mAh (batterie polymère)
14. Poids : 70 g ± 3 g
15. Dimensions : 126,5 × 63,2 × 39,5 mm
16. Interface du câble de données (longueur) : USB-C / 1,6 m
17. Portée de la transmission sans fil : 10 m
18. Interrupteur optique Omron : 100 millions de cycles
19. Interrupteur à codage : TTC : 1 million de tours/minute
20. Systèmes d'exploitation compatibles : XP, Win7, Win8, Win10, etc.

Description des fonctions des boutons

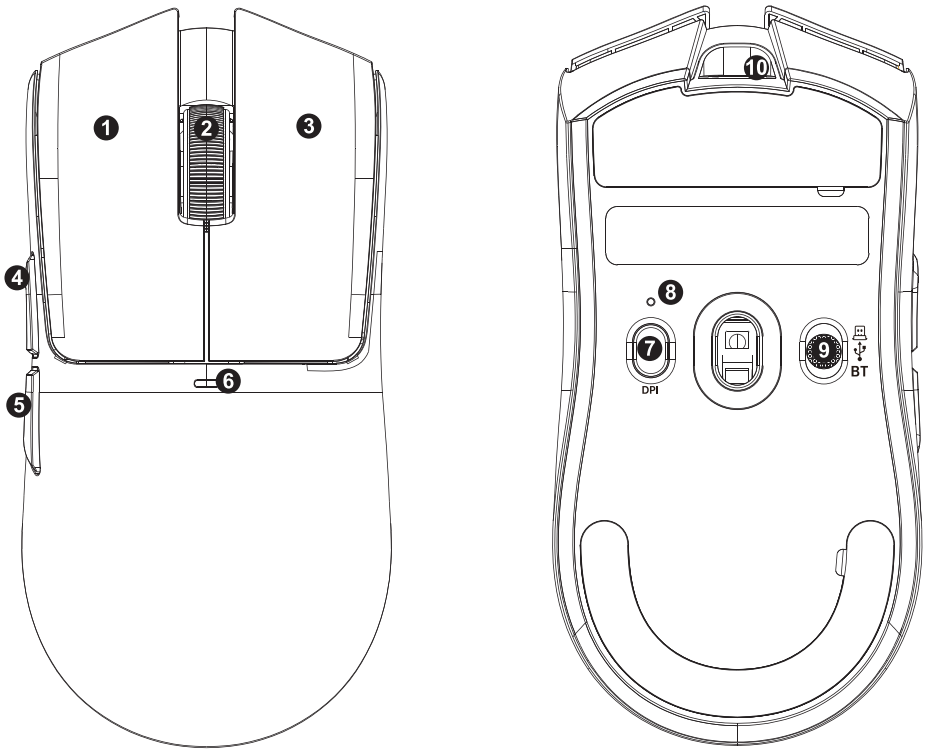

1 : Bouton gauche

2 : Bouton droit

3 : Bouton central

4 : Bouton Suivant

5 : Bouton Précédent

6 : Indicateur DPI (Rouge, Vert, Bleu, Jaune, Cyan, Violet / Éteint après 5 secondes) / Charge : Rose vif / Batterie faible : Rouge clignotant / Charge complète : Vert vif

7 : Appui court : Défilement des DPI / Appui long : Appairage Bluetooth

8 : Indicateur de mode/appairage (2,4 GHz : Rouge - Bluetooth : Bleu, le voyant correspondant clignote rapidement pendant l'appairage)

9 : Bouton marche/arrêt (Haut : 2,4 GHz - Central : Arrêt - Bas : Bluetooth)

10 :Interface filaire USB-C / Port de charge

Six valeurs DPI : 1200 Rouge - 2400 Vert - 3600 Bleu - 4800 Jaune - 8000 Cyan - 30000 Violet

Fonctions de la station d'accueil :

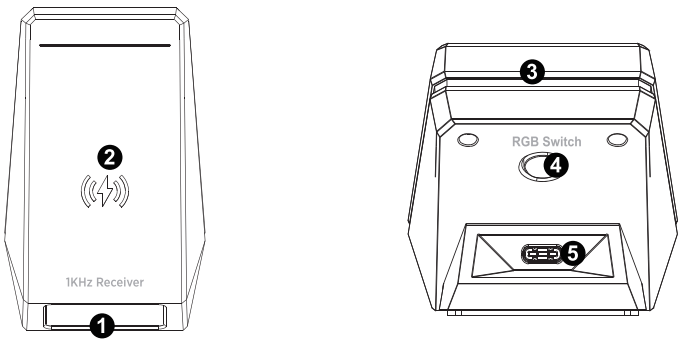

1. Affichage : Fréquence d'interrogation, valeur DPI actuelle (affichée séparément pendant 3 secondes après l'activation) Affichage de la résolution (DPI), puis reprise de l'affichage, hauteur d'arrêt, niveau de batterie, état de la connexion 2,4 GHz.

2.Emplacement pour la recharge sans fil magnétique.

3.Bande lumineuse (1. Éclairage RVB par défaut ; 2. Voyant rouge pendant la charge, s'intensifiant progressivement de bas en haut, vert fixe une fois la charge complète ; 3. Effets lumineux en fonction du niveau de résolution).

4.Bouton de sélection des effets lumineux : appui court pour changer d'effet, appui long pour éteindre (10 effets + 1 position d'arrêt).

5. Interface filaire USB-C.

Mode de connexion

• Mode filaire :

Le branchement du câble de données active automatiquement le mode filaire et lance la charge.

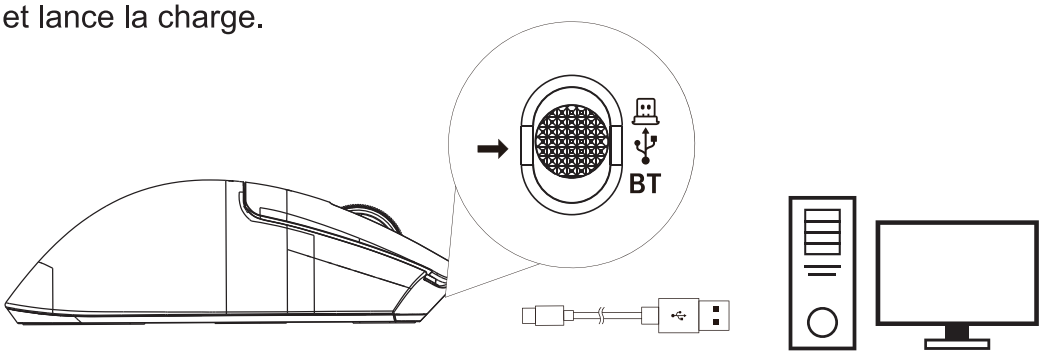

• Appairage Bluetooth :

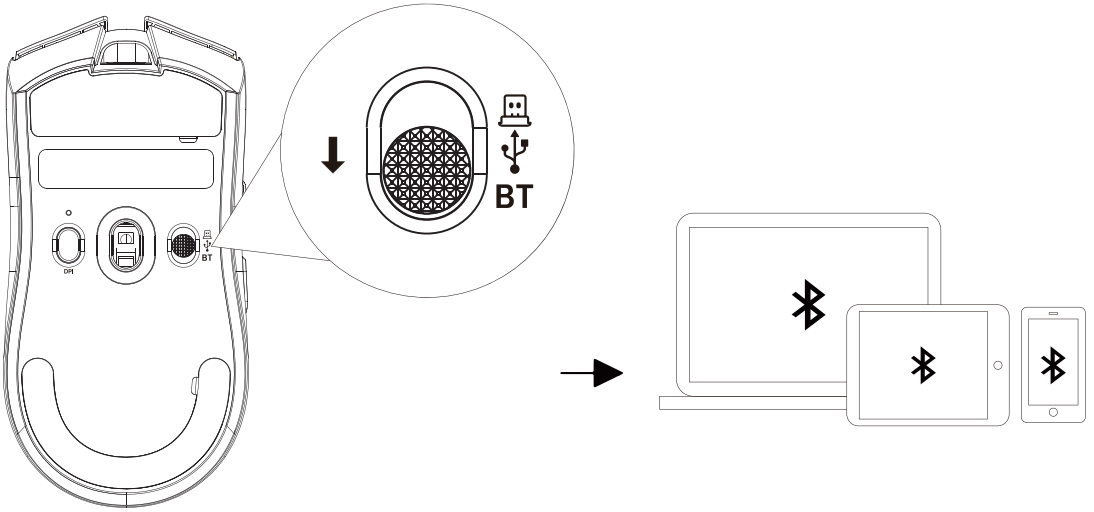

1. Placez l'interrupteur d'alimentation sur la position Bluetooth ; le voyant Bluetooth s'allume en bleu.

2. Maintenez le bouton 7 enfoncé pendant environ trois secondes. Le voyant Bluetooth clignote rapidement en bleu. Activez alors le Bluetooth sur votre téléphone ou tout autre appareil à appairer et recherchez l'appareil. Dès que « **X11PRO V2** » apparaît, connectez-vous. Une fois la connexion établie, le voyant d'appairage reste bleu pendant environ une seconde, puis s'éteint.ndant environ une seconde, puis s’éteint.

• Appairage forcé 2.4 GHz:

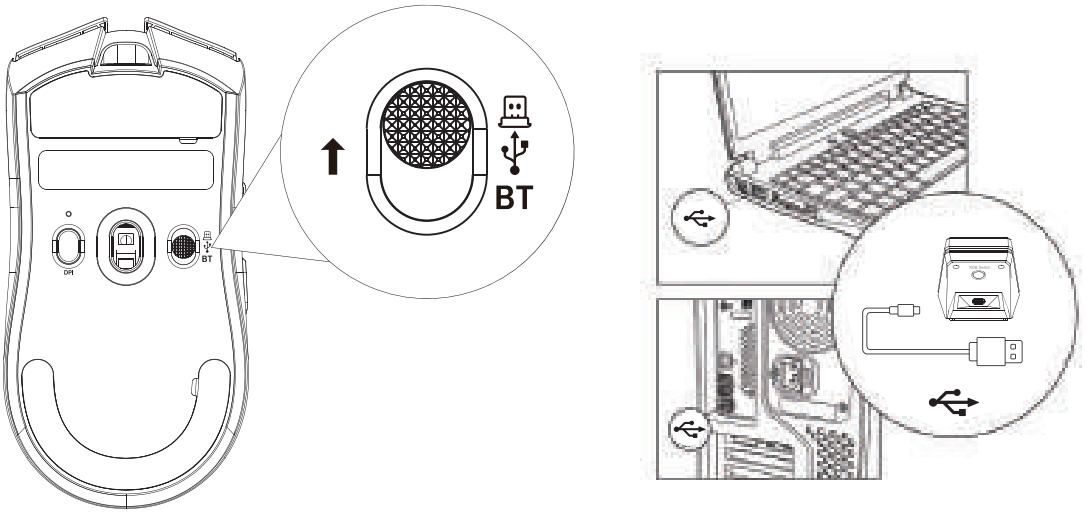

Ouvrez le pilote.

1. Placez l'interrupteur d'alimentation sur la position 2,4 GHz.

2. Maintenez enfoncés simultanément les boutons gauche, droit et central pendant environ trois secondes. Le voyant d'appairage clignote rapidement en rouge. Branchez ensuite le récepteur.

3. Une fois l'appairage réussi, le voyant indicateur de mode s'allumera en rouge pendant environ une seconde, puis s'éteindra.

Instructions d'installation et d'utilisation

Connexion matérielle : Branchez le connecteur USB du produit à un port USB 1.1 ou supérieur (une invite d'installation matérielle automatique s'affichera dans le coin inférieur droit de l'ordinateur lors de la première utilisation du produit). Le curseur de la souris devrait se déplacer normalement à l'écran.

Précautions:

⚠ No sumerja el ratón en líquidos ni lo salpique.

⚠ No utilice el ratón en ambientes con altas temperaturas o alta humedad.

⚠ No exponga el ratón a una llama.

⚠ No golpee ni aplaste el ratón con fuerza.

⚠ No desmonte el ratón.

⚠ No lo cargue con un adaptador de carga rápida.

Muchas gracias por elegir nuestro producto ATTACK SHARK. Esperamos que le brinde una experiencia de uso totalmente nueva. Agradecemos sus valiosas sugerencias sobre nuestros productos y seguiremos ofreciéndole mejores productos y servicios.

Introducción del producto

1. Modelo: X11PRO V2
2. Tipo de interfaz del producto: USB-Tipo-C
3. Método de conexión del producto: USB, 2.4G, Bluetooth
4. Sensor óptico del producto: PixArt PAW3315
5. Chip de control principal del producto: Broadcom BK3633
6. Frecuencia de transmisión: 2402 MHz - 2480 MHz
7. Frecuencia de sondeo (Hz): Cableado/2.4G: 125/250/500/1000 Hz (1000 Hz por defecto, ajustable mediante el controlador)
Bluetooth: 133 Hz (no ajustable)
8. Velocidad de fotogramas (IPS): 400 IPS
9. Aceleración máxima (G): 40 G
10. Valor DPI y colores correspondientes: 1200 Rojo - 2400 Verde - 3600 Azul - 4800 Amarillo - 8000 Cian - 30000 Morado
11. Corriente de carga: CC - 250 mA
12. Voltaje de carga: CC - 5 V
13. Capacidad de la batería: Batería de polímero de 500 mAh
14. Peso del producto: 70 g ± 3 g
15. Dimensiones del producto: 126,5 x 63,2 x 39,5 mm
16. Interfaz del cable de datos (longitud): Tipo C / 1,6 metros
17. Distancia de transmisión inalámbrica: 10 metros
18. Marca y vida útil del interruptor: Microinterruptor óptico Omron, 100 millones de ciclos
19. Marca del interruptor codificado: TTC, vida útil de 1 millón de RPM
20. Sistemas operativos compatibles: XP, Win7, Win8, Win10, etc.

Descripción de la función de los botones

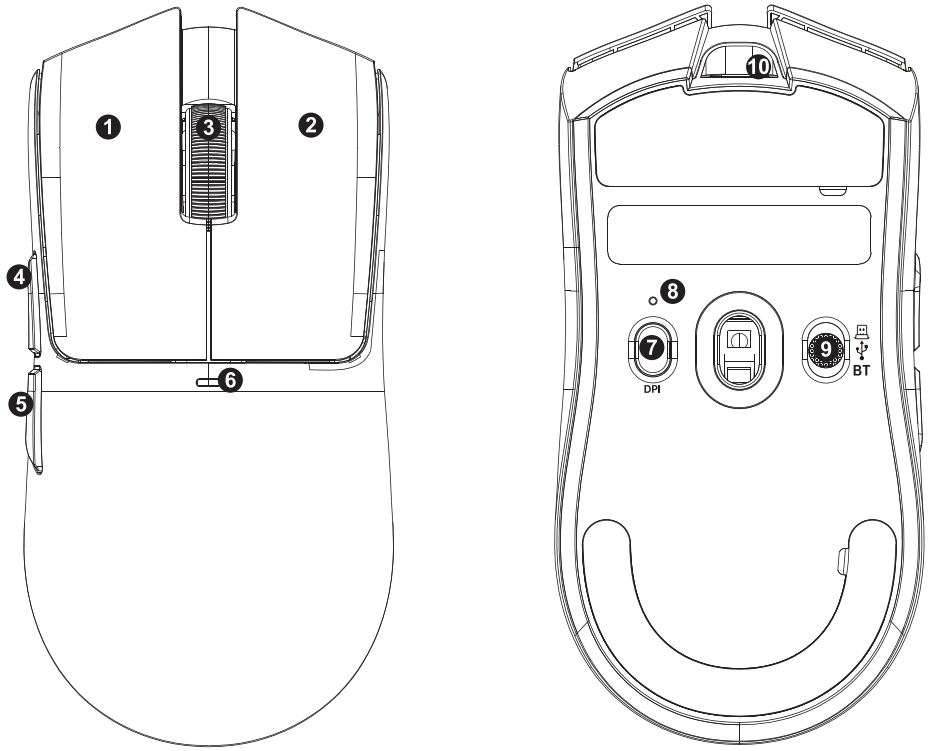

1: Botón izquierdo

2: Botón derecho

3: Botón central

4: Botón de avance

5: Botón de retroceso

6: Indicador de DPI (rojo, verde, azul, amarillo, cian, morado/apagado después de 5 segundos de activación) / Carga: rosa brillante / Voltaje bajo: Rojo intermitente/Carga completa: Verde brillante

7:Pulsación corta: Ciclo de DPI/Pulsación larga: Emparejamiento Bluetooth

8: Indicador de modo/emparejamiento (2.4G: Rojo - Bluetooth: Azul; la luz del modo correspondiente parpadea rápidamente durante el emparejamiento)

9: Botón de encendido/apagado (Arriba: 2.4G - Centro: Apagado - Abajo: Bluetooth)

10. Interfaz de conexión por cable USB-C/Puerto de carga

Seis valores de DPI: 1200 Rojo - 2400 Verde - 3600 Azul - 4800 Amarillo - 8000 Cian - 30000 Morado

Funciones de la base receptora:

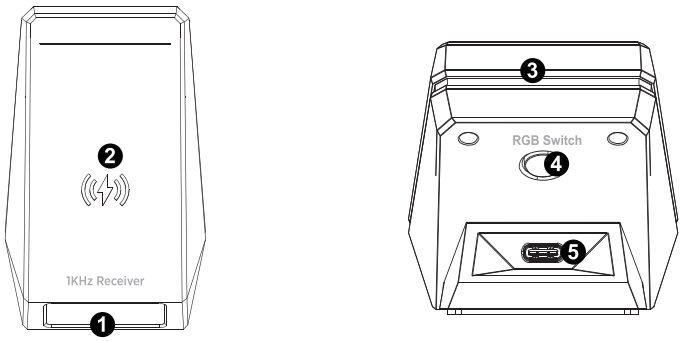

1. Contenido de la pantalla: Tasa de sondeo, valor DPI actual (se muestra por separado durante 3 segundos después de cambiar el DPI, luego se reanuda la visualización), altura estática, nivel de batería, estado de la conexión 2.4G.

2. Ubicación de carga inalámbrica magnética

3. Tira de luces (1. Iluminación RGB predeterminada; 2. La luz indicadora roja durante la carga aumenta gradualmente de abajo hacia arriba, luz verde fija cuando está completamente cargada; 3. Efectos de iluminación al cambiar el nivel de DPI)

4. Botón de cambio de efectos de iluminación: pulsación corta para cambiar los efectos de iluminación, pulsación larga para apagar las luces (10 efectos + 1 apagado);

5. Interfaz con cable USB-C

Modo de conexión

• Modo con cable:

Al conectar el cable de datos, se activará automáticamente el modo con cable y comenzará la carga.

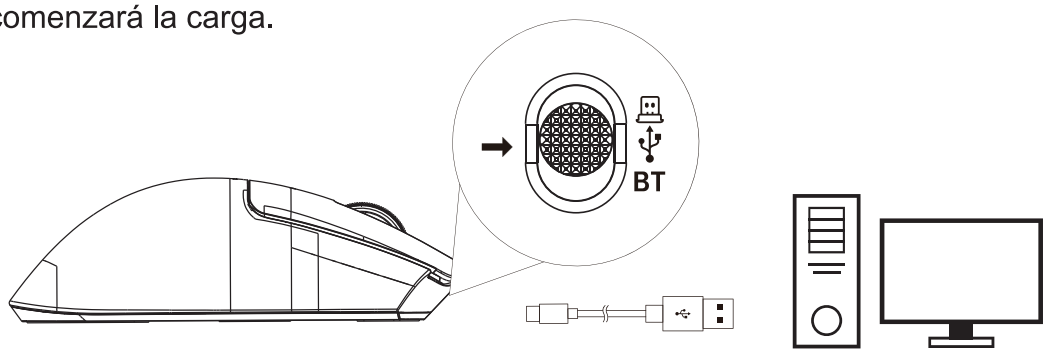

• Método de conexión Bluetooth:

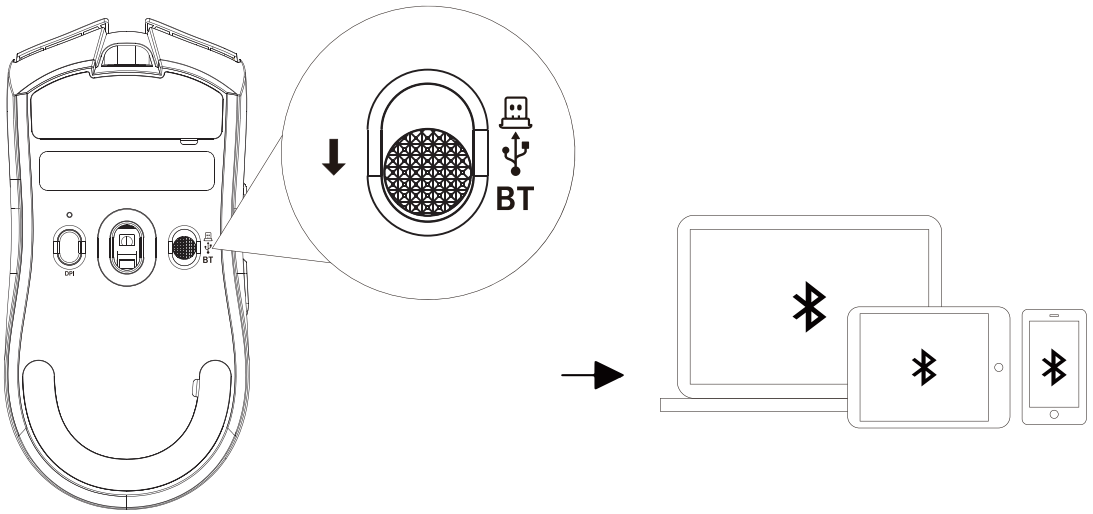

1. El interruptor de encendido debe estar en la posición Bluetooth; el indicador de modo Bluetooth se iluminará en azul.

2. Mantenga pulsado el botón 7 durante aproximadamente tres segundos. El indicador de modo Bluetooth parpadeará rápidamente en azul. En este momento, active el Bluetooth en su teléfono móvil u otro dispositivo que necesite emparejar y búsquelo. Cuando aparezca "**X11PRO V2**", conéctese inmediatamente. Tras la conexión exitosa, el indicador de emparejamiento permanecerá azul durante aproximadamente un segundo y luego se apagará.

• Método de emparejamiento forzado de 2.4G:

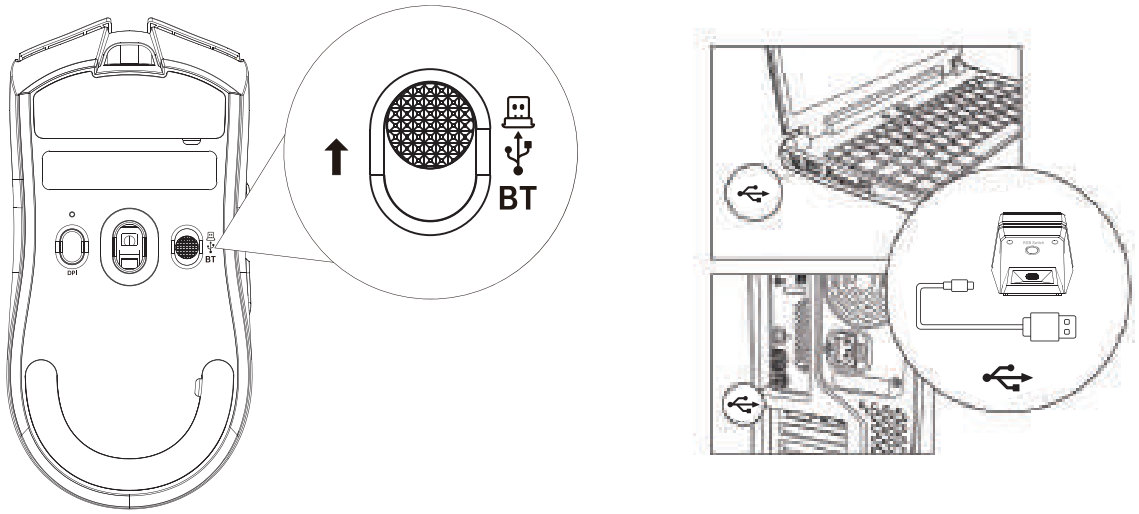

Primero, abra el controlador.

1. Coloque el interruptor de encendido en la posición de 2.4G.

2. Mantenga presionados simultáneamente los botones izquierdo, derecho y central durante unos tres segundos. El indicador de modo de emparejamiento parpadeará en rojo rápidamente. A continuación, conecte el receptor.

3. Tras el emparejamiento exitoso, el indicador de modo se iluminará en rojo durante aproximadamente un segundo y luego se apagará.

Instrucciones de instalación y uso

Conexión del hardware: Conecte el conector USB del producto a un puerto USB 1.1 o superior (aparecerá un aviso de instalación automática en la esquina inferior derecha de la pantalla la primera vez que utilice el producto). El cursor del ratón debería moverse con normalidad en la pantalla.

Precauciones:

⚠ No sumerja el ratón en líquidos ni lo salpique.

⚠ No utilice el ratón en ambientes con altas temperaturas o alta humedad.

⚠ No exponga el ratón a una llama.

⚠ No golpee ni aplaste el ratón con fuerza.

⚠ No desmonte el ratón.

⚠ No lo cargue con un adaptador de carga rápida.

Большое спасибо за выбор нашей продукции ATTACK SHARK. Мы надеемся, что она подарит вам совершенно новый опыт использования. Мы также будем рады получить ваши ценные предложения по нашей продукции и продолжим предоставлять вам лучшие товары и услуги.

Описание продукта

1. Модель продукта: X11PRO V2

2. Тип интерфейса продукта: USB-Type-C

3. Способ подключения продукта: USB, 2.4G, Bluetooth

4. Оптический датчик продукта: PixArt PAW3315

5. Основной управляющий чип продукта: Broadcom BK3633

6. Частота передачи: 2402 МГц—2480 МГц

7. Частота опроса (Гц): Проводное/2.4G: 125/250/500/1000 Гц (по умолчанию 1000 Гц, регулируется через драйвер)
Bluetooth: 133 Гц (не регулируется)

8. Частота кадров (IPS): 400 IPS

9. Максимальное ускорение (G): 40G

10. Значение DPI и соответствующие цвета: 1200 красный - 2400 зеленый - 3600 синий - 4800 желтый - 8000 голубой - 30000 Фиолетовый

11. Ток зарядки: DC-250 мА

12. Напряжение зарядки: DC-5 В

13. Емкость аккумулятора: 500 мАч, полимерный аккумулятор

14. Вес изделия: 70 г ± 3 г

15. Размеры изделия: 126,5*63,2*39,5 мм

16. Интерфейс кабеля передачи данных (длина): Type-C/1,6 метра

17. Расстояние беспроводной передачи: 10 метров

18. Марка и срок службы переключателей: оптические микропереключатели Omron, 100 миллионов циклов

19. Марка кодированных переключателей: TTC, срок службы 1 миллион об/мин

20. Поддерживаемые операционные системы: XP, Win7, Win8, Win10 и др.

Описание функций кнопок

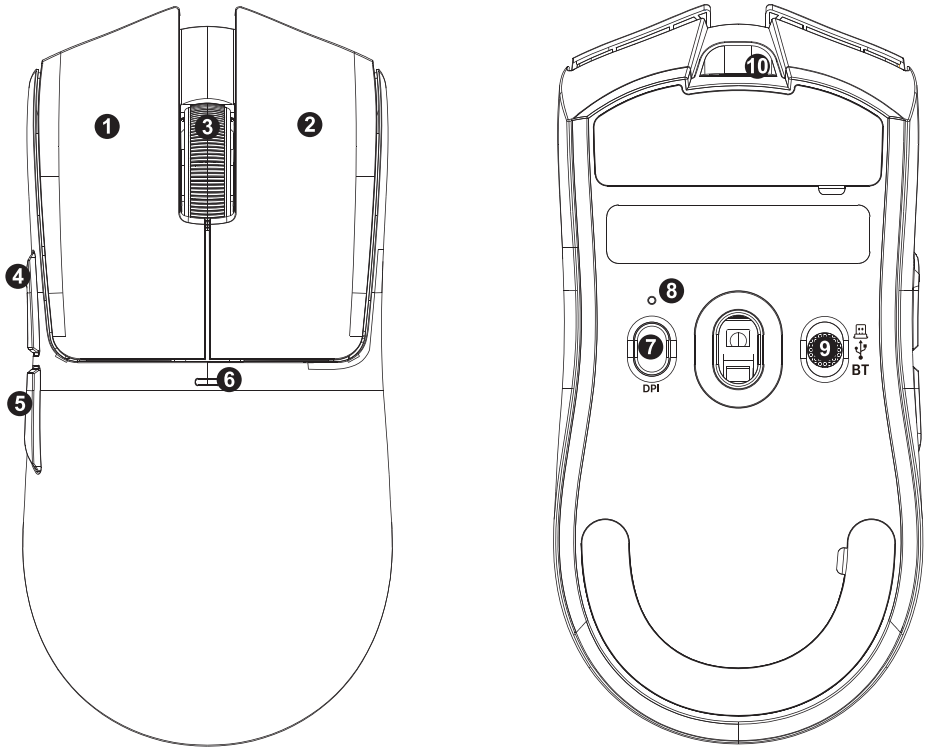

1: Левая кнопка

2: Правая кнопка

3: Средняя кнопка

4: Кнопка «Вперед»

5: Кнопка «Назад»

6: Индикатор DPI (красный, зеленый, синий, желтый, голубой, фиолетовый/выключается после Переключение (5 секунд)/Зарядка: ярко-розовый/Низкое напряжение: мигающий красный/Полная зарядка: ярко-зеленый

7: Короткое нажатие: переключение DPI/Длительное нажатие: сопряжение Bluetooth

8: Индикатор режима/сопряжения (2.4G: красный - Bluetooth: синий, соответствующий индикатор режима быстро мигает во время сопряжения)

9. Переключатель питания (Вверх: 2.4G - Средний: ВЫКЛ - Вниз: Bluetooth)

10. Проводной интерфейс Type-C/порт зарядки

Шесть значений DPI: 1200 красный - 2400 зеленый - 3600 синий - 4800 желтый - 8000 голубой - 30000 фиолетовый

Функции док-станции:

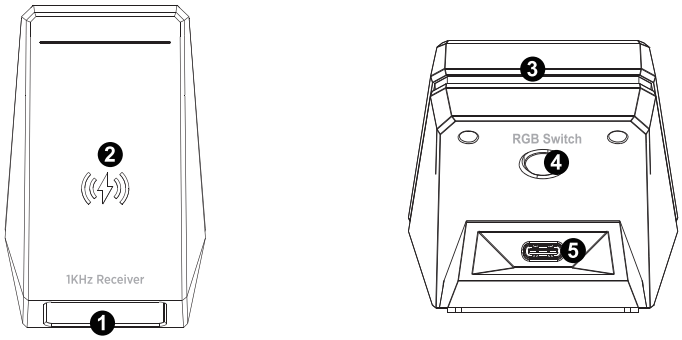

1.Отображение содержимого: частота опроса, текущее значение DPI (отображается отдельно в течение 3 секунд после переключения DPI, затем возобновляется отображение), высота в неподвижном состоянии, уровень заряда батареи, состояние подключения 2,4G.

2.Магнитное место для беспроводной зарядки.

3. Светодиодная лента (1. RGB-подсветка по умолчанию; 2. Красный индикатор во время зарядки постепенно загорается снизу вверх, постоянно горит зеленым при полной зарядке; 3. Переключение уровней DPI для изменения световых эффектов).

3. Светодиодная лента (1. RGB-подсветка по умолчанию; 2. Красный индикатор во время зарядки постепенно загорается снизу вверх, постоянно горит зеленым при полной зарядке; 3. Переключение уровней DPI для изменения световых эффектов).

4. Кнопка переключения световых эффектов: короткое нажатие для переключения световых эффектов, длительное нажатие для выключения подсветки (10 эффектов + 1 выключение);

5. Проводной интерфейс Type-C.

Режим подключения

• Проводной режим:

подключение кабеля данных автоматически переключит вас в проводной режим и начнет зарядку.

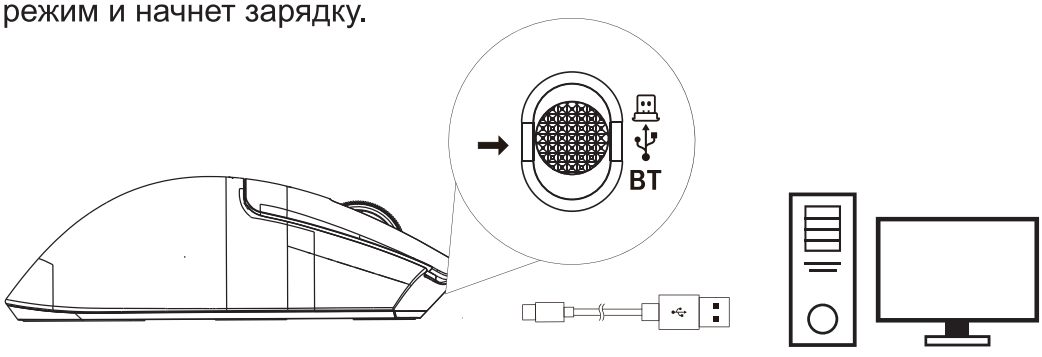

• Способ подключения по Bluetooth:

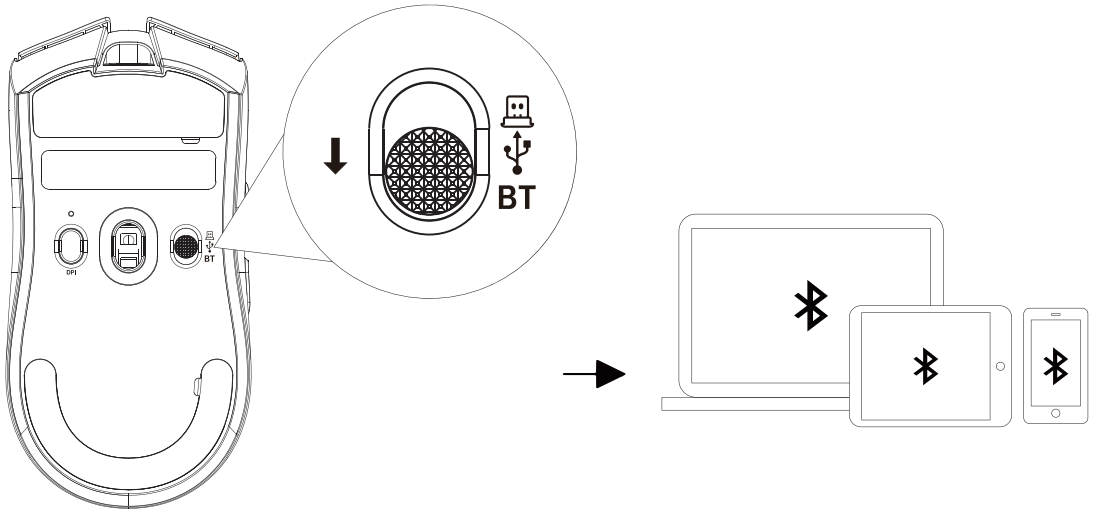

1. Переключатель питания должен находиться в положении Bluetooth; индикатор режима Bluetooth будет гореть синим цветом.

2. Нажмите и удерживайте кнопку 7 примерно три секунды. Индикатор режима Bluetooth будет быстро мигать синим цветом. В этот момент включите Bluetooth на своем мобильном телефоне или другом устройстве, которое необходимо сопрячь, и выполните поиск. Когда появится "**X11PRO V2**", немедленно подключитесь. После успешного подключения индикатор сопряжения будет гореть синим цветом примерно одну секунду, а затем погаснет.

• Метод принудительного сопряжения 2.4G:

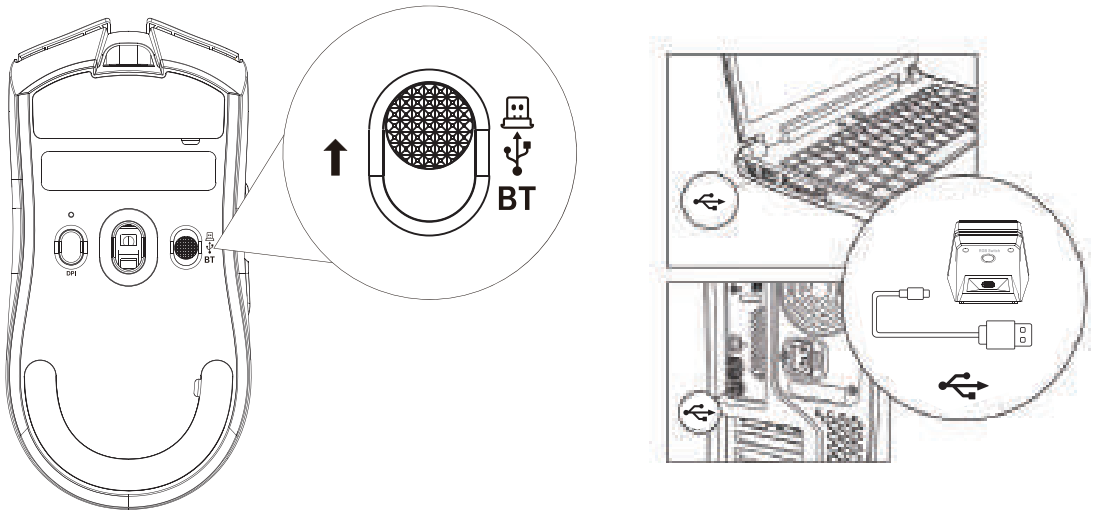

Сначала откройте драйвер.

1. Переведите выключатель питания в положение 2.4G.

2. Одновременно нажмите и удерживайте левую, правую и среднюю кнопки около трех секунд. Индикатор режима сопряжения начнет быстро мигать красным. Затем подключите приемник.

3. После успешного сопряжения индикатор режима загорится красным цветом примерно одну секунду, а затем погаснет.

Инструкция по установке и использованию

Подключение оборудования: Подключите USB-разъем устройства к порту USB 1.1 или выше (при первом использовании устройства в правом нижнем углу экрана компьютера появится автоматическое сообщение об установке оборудования). Курсор мыши должен нормально перемещаться по экрану компьютера.

Меры предосторожности:

⚠ Не погружайте мышь в жидкость и не допускайте попадания на нее брызг жидкости.

⚠ Не используйте мышь в условиях высокой температуры или влажности.

⚠ Не помещайте мышь под открытый огонь.

⚠ Не ударяйте и не раздавливайте мышь.

⚠ Не разбирайте мышь.

⚠ Не заряжайте мышь с помощью адаптера для быстрой зарядки.

Muito obrigado por escolher nosso produto ATTACK SHARK . Esperamos que ele lhe proporcione uma experiência de uso totalmente nova. Também aguardamos suas valiosas sugestões sobre nossos produtos e continuaremos a oferecer produtos e serviços cada vez melhores.

Introdução ao Produto

1. Modelo do Produto: X11PRO V2
2. Tipo de Interface do Produto: USB-Type-C
3. Método de Conexão do Produto: USB, 2.4G, Bluetooth
4. Sensor Óptico do Produto: PixArt PAW3315
5. Chip de Controle Principal do Produto: Broadcom BK3633
6. Frequência de Transmissão: 2402MHz—2480MHz
7. Taxa de Polling (Hz): Com fio/2.4G: 125/250/500/1000Hz (padrão 1000Hz, ajustável via driver)

Bluetooth: 133Hz (não ajustável)

8. Taxa de Quadros (IPS): 400 IPS
9. Aceleração Máxima (G): 40G
10. Valor DPI e Cores Correspondentes: 1200 Vermelho - 2400 Verde - 3600 Azul - 4800 Amarelo - 8000 Ciano - 30000 Roxo
11. Carregamento Corrente: DC-250mA
12. Tensão de carregamento: DC-5V
13. Capacidade da bateria: Bateria de polímero de 500mAh
14. Peso do produto: 70g±3g
15. Dimensões do produto: 126,5*63,2*39,5mm
16. Interface do cabo de dados (comprimento): Tipo-C/1,6 metros
17. Distância de transmissão sem fio: 10 metros
18. Marca e vida útil do interruptor: Microinterruptor óptico Omron, 100 milhões de ciclos
19. Marca do interruptor codificado: TTC, vida útil de 1 milhão de RPM
20. Sistemas operacionais suportados: XP, Win7, Win8, Win10, etc.

Descrição da função dos botões

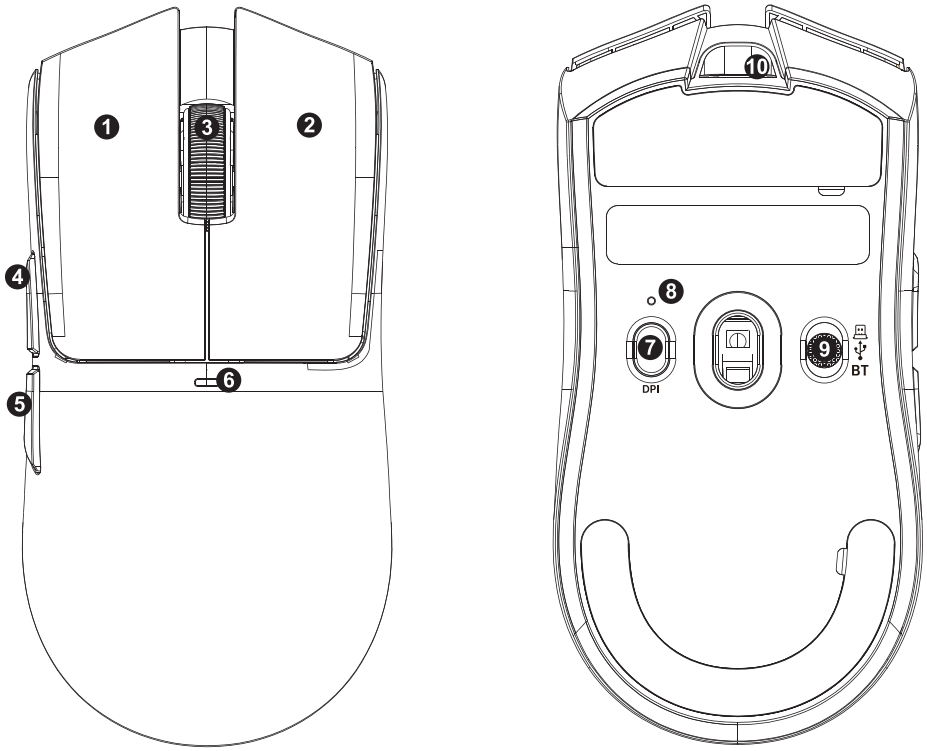

1: Botão esquerdo

2: Botão direito

3: Botão do meio

4: Botão Avançar

5: Botão Voltar

6: Indicador de DPI (Vermelho, Verde, Azul, Amarelo, Ciano, Roxo/Desligado após 5 segundos de acionamento)/Carregando: Rosa brilhante/Baixa tensão: Luz vermelha piscando/Carga completa: Verde brilhante

7: Pressionamento curto: Ciclo de DPI/Pressionamento longo: Emparelhamento Bluetooth

8: Indicador de modo/emparelhamento (2.4G: Vermelho - Bluetooth: Azul, a luz do modo correspondente pisca rapidamente durante o emparelhamento)

9: Botão liga/desliga (Para cima: 2.4G - Meio: Desligado - Para baixo: Bluetooth)

10: Interface com fio Tipo C/Porta de carregamento

Seis valores de DPI: 1200 Vermelho - 2400 Verde - 3600 Azul - 4800 Amarelo - 8000 Ciano - 30000 Roxo

Funções da base receptora:

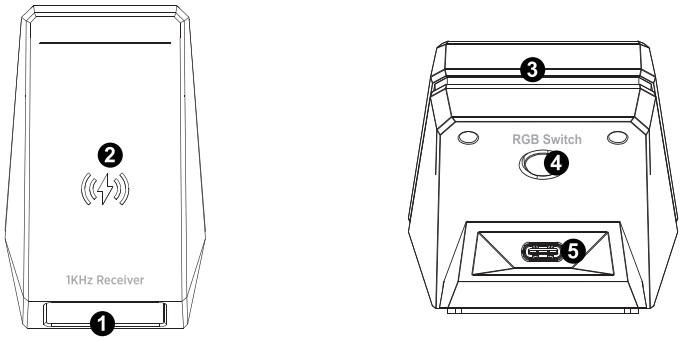

1. Exibição de conteúdo: Taxa de polling, valor atual de DPI (exibido separadamente por 3 segundos após a troca de DPI, depois retoma a exibição), altura de repouso, nível da bateria, status da conexão 2.4G.

2. Local de carregamento sem fio magnético

3. Faixa de luz (1. Iluminação RGB padrão; 2. Luz indicadora vermelha durante o carregamento aumenta em etapas de baixo para cima, luz verde fixa quando totalmente carregado; 3. Efeitos de iluminação para alternar o nível de DPI)

4. Botão de alternância de efeitos de iluminação: pressione rapidamente para alternar os efeitos de iluminação, pressione e segure para desligar as luzes (10 efeitos + 1 desligado);

5. Interface com fio Tipo-C

Modo de conexão

• Modo com fio:

Conectar o cabo de dados alternará automaticamente para o modo com fio e iniciará o carregamento.

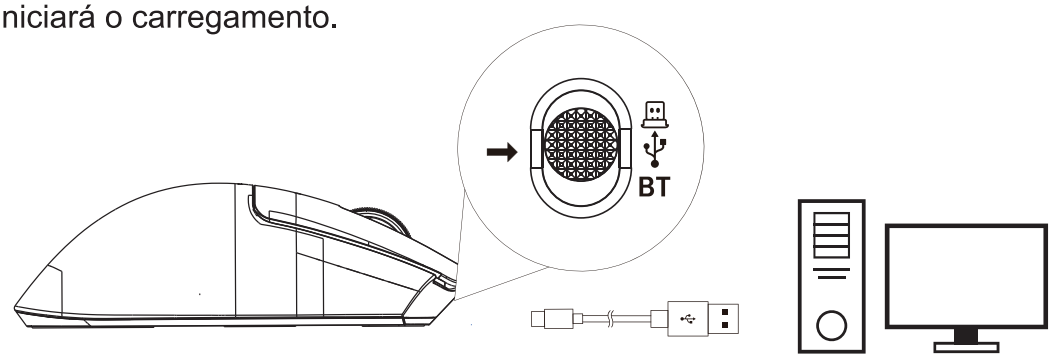

• Método de conexão Bluetooth:

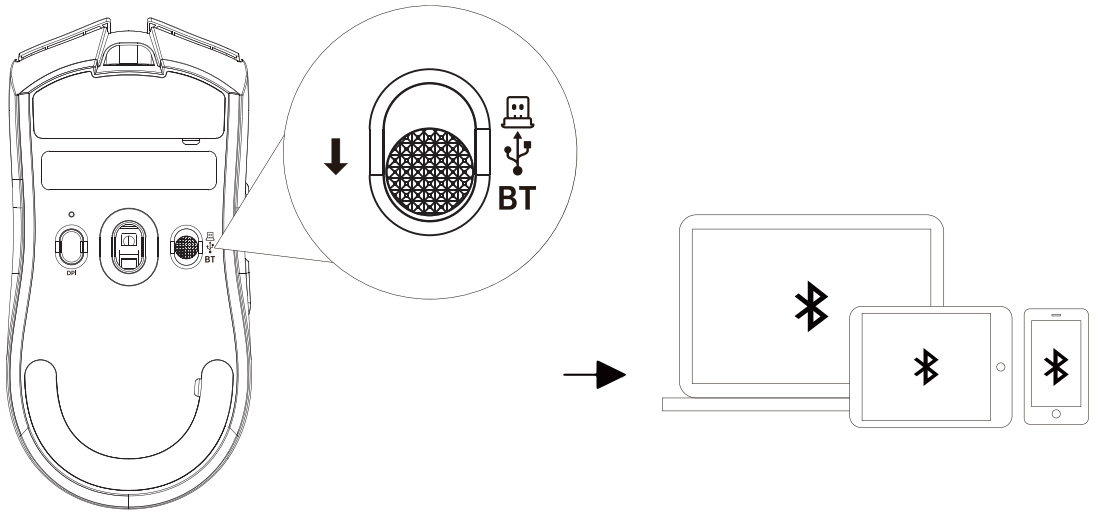

1. O interruptor de energia deve estar na posição Bluetooth; o indicador do modo Bluetooth ficará azul.

2. Pressione e segure o botão 7 por aproximadamente três segundos. O indicador do modo Bluetooth piscará em azul rapidamente. Neste momento, ative o Bluetooth no seu celular ou outro dispositivo que precise ser pareado e procure por ele. Quando "**X11PRO V2**" aparecer, conecte-se imediatamente. Após a conexão bem-sucedida, o indicador de pareamento permanecerá azul por aproximadamente um segundo e depois se apagará.

• Método de Pareamento Forçado 2.4G:

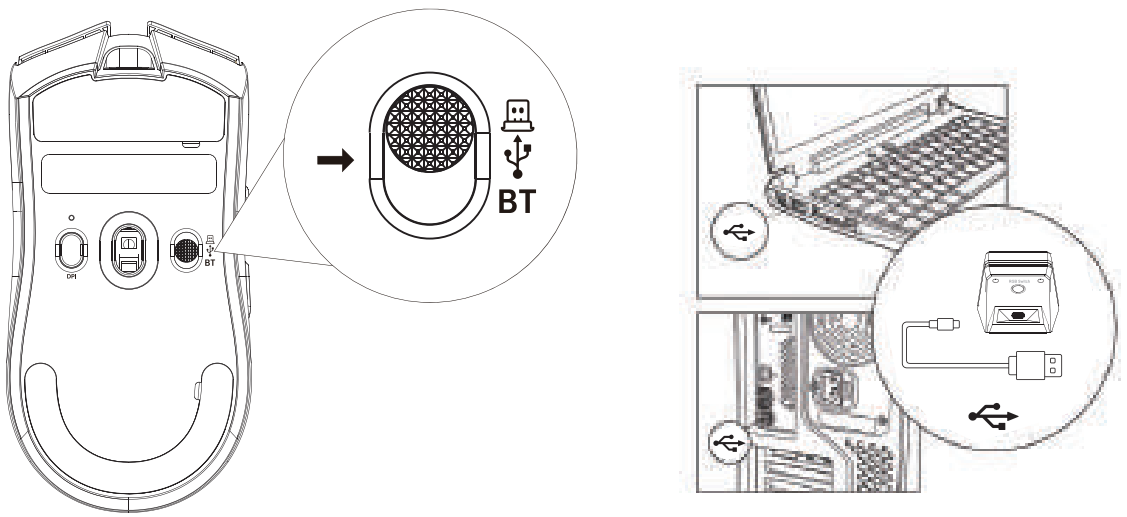

Primeiro, abra o driver.

1. Coloque a chave de alimentação na posição 2.4G.

2. Pressione e segure simultaneamente os botões esquerdo, direito e central por cerca de três segundos. A luz indicadora do modo de pareamento piscará em vermelho rapidamente. Em seguida, conecte o receptor.

3. Após o pareamento bem-sucedido, a luz indicadora do modo acenderá em vermelho por cerca de um segundo e depois se apagará.

Instruções de Instalação e Uso

Conexão de Hardware: Conecte o conector USB do produto a uma porta USB 1.1 ou superior (uma mensagem automática de instalação de hardware aparecerá no canto inferior direito do computador quando o produto for usado pela primeira vez). O cursor do mouse deve se mover normalmente na tela do computador.

Precauções:

⚠ Não mergulhe o mouse em líquidos nem o salpique com líquidos.

⚠ Não utilize o mouse em ambientes com alta temperatura ou alta umidade.

⚠ Não coloque o mouse sobre chamas.

⚠ Não bata ou esmague o mouse violentamente.

⚠ Não desmonte o mouse.

⚠ Não carregue com um adaptador de carregamento rápido.

この度はアタックシャーク製品 ATTACK SHARK をお選びいただき、誠にありがとうございます。この製品が、お客様に全く新しい操作体験をお届けできることを願っております。また、製品に関する貴重なご意見・ご感想をお待ちしております。今後もより良い製品とサービスをご提供できるよう努めてまいります。

製品紹介

1. 製品モデル：X11PRO V2
2. 製品インターフェースタイプ：USB Type-C
3. 製品接続方法：USB、2.4G、Bluetooth
4. 製品光学センサー：PixArt PAW3315
5.製品メインコントロールチップ：Broadcom BK3633
6. 送信周波数：2402MHz～2480MHz
7.ポーリングレート（Hz）：有線/2.4G：125/250/500/1000Hz（デフォルト1000Hz、ドライバーで調整可能）
Bluetooth：133Hz（調整不可）
8. フレームレート（IPS）：400 IPS
9. 最大加速度（G）：40G
10.DPI値と対応する色：赤1200 - 緑2400 - 青3600 - 黄4800 - シアン8000 - シアン30000パープル
11. 充電電流：DC-250mA
12. 充電電圧：DC-5V
13. バッテリー容量：500mAh ポリマーバッテリー
14. 製品重量：70g±3g
15. 製品寸法：126.5×63.2×39.5mm
16. データケーブルインターフェース（長さ）：Type-C/1.6メートル
17. ワイヤレス伝送距離：10メートル
18. スイッチブランドと寿命：オムロン製光学式マイクロスイッチ、1億サイクル
19. エンコーダースイッチブランド：TTC、100万RPM寿命
20. 対応OS：XP、Win7、Win8、Win10など

ボタン機能の説明

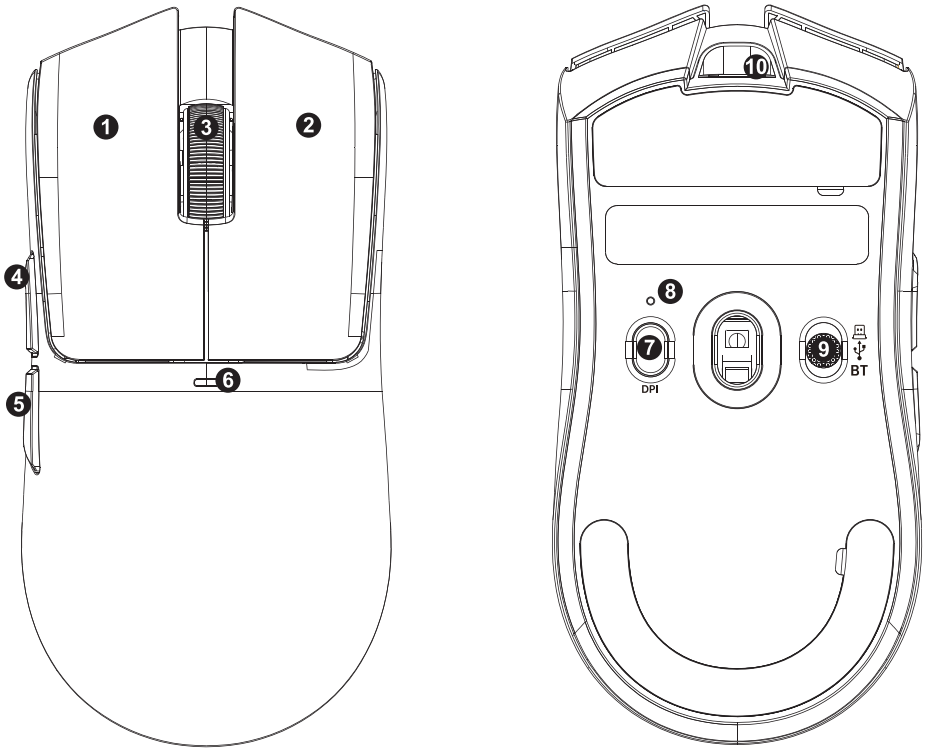

1：左ボタン

2：右ボタン

3：中央ボタン

4：進むボタン

5：戻るボタン

6：DPIインジケーター（赤、緑、青、黄、シアン、紫／5秒後に消灯）　（切り替え）/充電中：明るいピンク/低電圧：赤点滅/満充電：明るい緑

7：短押し：DPI切り替え/長押し：Bluetoothペアリング

8：モード/ペアリングインジケーター（2.4G：赤 - Bluetooth：青、ペアリング中は対応するモードのライトが高速点滅します）

9：電源トグルスイッチ（上：2.4G - 中央：オフ - 下：Bluetooth）

10. Type-C有線インターフェース/充電ポート

6段階のDPI値：1200（赤） - 2400（緑） - 3600（青） - 4800（黄） - 8000（シアン） - 30000（紫）

レシーバードックの機能：

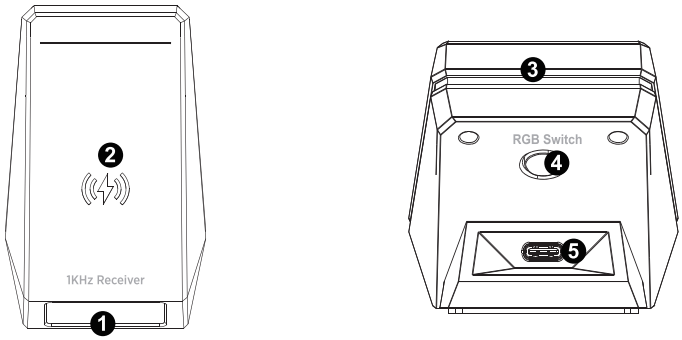

1. 表示内容：ポーリングレート、現在のDPI値（DPI切り替え後3秒間別々に表示され、その後表示が再開されます）、静止高さ、バッテリー残量、2.4G接続状態。

2. マグネット式ワイヤレス充電位置

3. ライトストリップ（1. デフォルトのRGBライティング；2. 充電中は赤色のインジケーターライトが下から上へ段階的に点灯し、充電完了時は緑色に点灯；3.　DPIレベル切り替え時のライティングエフェクト）

4.　ライティングエフェクト切り替えボタン：短押しでライティングエフェクトを切り替え、長押しで消灯（10種類のエフェクト＋1種類の消灯）；

5. Type-C有線インターフェース

接続モード

•有線モード：

データケーブルを接続すると、自動的に有線モードに切り替わり、充電が開始されます。

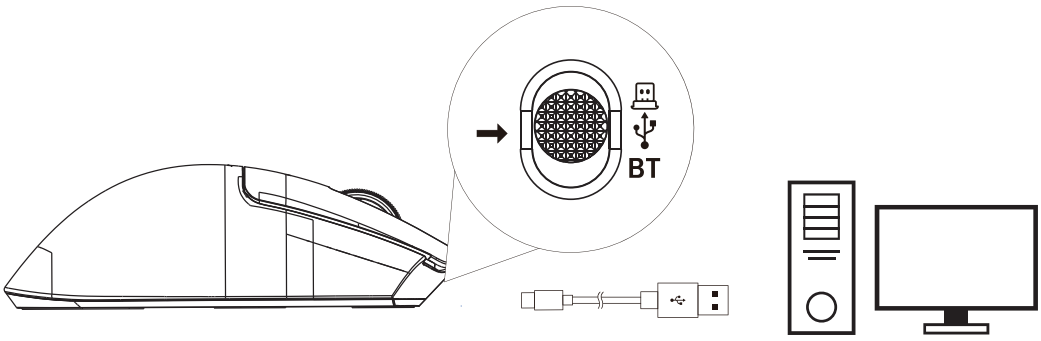

•Bluetooth接続方法：

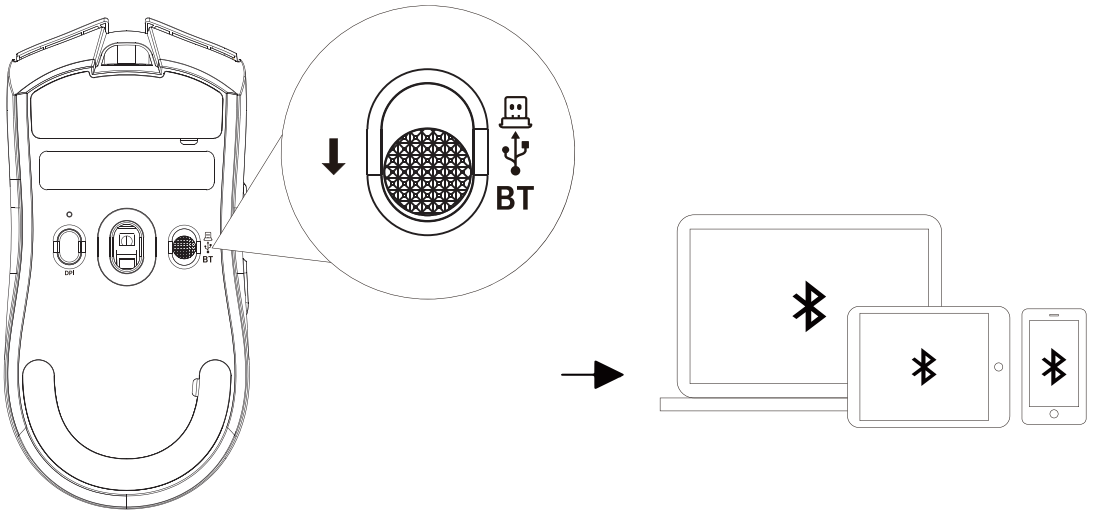

1. 電源スイッチをBluetoothの位置にしてください。Bluetoothモードインジケーターが青色に点灯します。

2. ボタン7を約3秒間長押ししてください。Bluetoothモードインジケーターが青色に高速点滅します。この時点で、スマートフォンまたはペアリングが必要な他のデバイスのBluetoothをオンにし

て、デバイスを検索してください。「**X11PRO V2**」が表示されたら、すぐに接続してください。接続が

成功すると、ペアリングインジケーターが約1秒間青色に点灯し、その後消灯します。

2.4G接続方法：

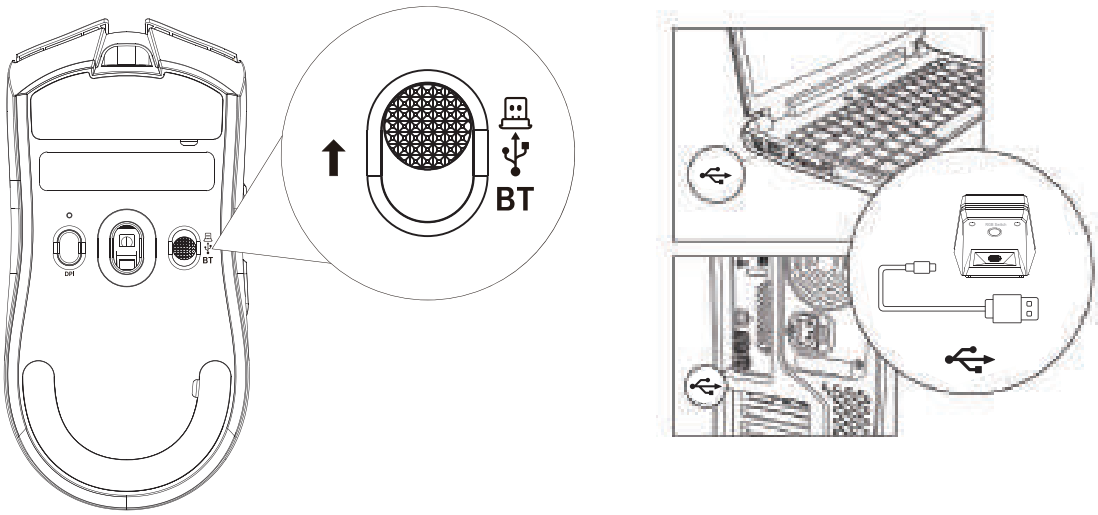

まず、ドライバーを起動します。

1. 電源スイッチを2.4Gの位置に切り替えます。

2. 左、右、中央のボタンを同時に約3秒間押し続けます。ペアリングモードインジケーターが赤色に高速点滅します。その後、レシーバーを接続します。

3. ペアリングが成功すると、モードインジケーターが約1秒間赤色に点灯し、その後消灯します。

インストールと使用方法

ハードウェア接続：製品のUSBコネクタをUSB 1.1以上のポートに接続してください（製品を初めて使用すると、コンピュータ画面右下にハードウェアインストールの自動プロンプトが表示されます）。マウスカーソルがコンピュータ画面上で正常に動作することを確認してください。

注意事項：

⚠ マウスを液体に浸したり、液体をかけたりしないでください。
⚠ 高温多湿の環境では使用しないでください。
⚠ マウスを火気の近くに置かないでください。
⚠ マウスを強く叩いたり、押しつぶしたりしないでください。
⚠ マウスを分解しないでください。
⚠ 急速充電アダプタで充電しないでください。

非常感谢您选购了我们 ATTACK SHARK 的产品，希望它能给你带来全新的操作和感受。同时我们期望得到您对我们产品的宝贵建议，我们将会继续为您提供更优质的产品和服务。

产品介绍

1.产品型号：X11PRO V2
2.产品接口类型：USB-Type-C
3.产品连接方式：USB、2.4G、蓝牙
4.产品光学传感器：原相 PAW3315
5.产品主控芯片：博通BK3633
6.传输频率：2402MHz—2480MHz
7.回报率（HZ）：
有线/2.4G:125/250/500/1000Hz默认1000Hz（驱动可调）
蓝牙:133Hz（不可调）
8.帧帕速率（IPS）：400IPS
9.最大加速度（G）：40G
10.DPI值及对应颜色：1200红色-2400绿色-3600蓝色-4800黄色-8000青色-30000紫色
11.充电电流：DC-250mA
12.充电电压：DC-5v
13.电池容量：500mAh聚合物电池
14.产品重量：70g±3g
15.产品尺寸：126.5*63.2*39.5mm
16.数据线接口（长度）：Type-C/1.6米
17.无线传输距离：10米
18.开关品牌及使用寿命：欧姆龙光微动1亿次
19.编码开关：TTC 100万转寿命
20.支持操作系统：XP,Win7,Win8,win10等

按键功能说明

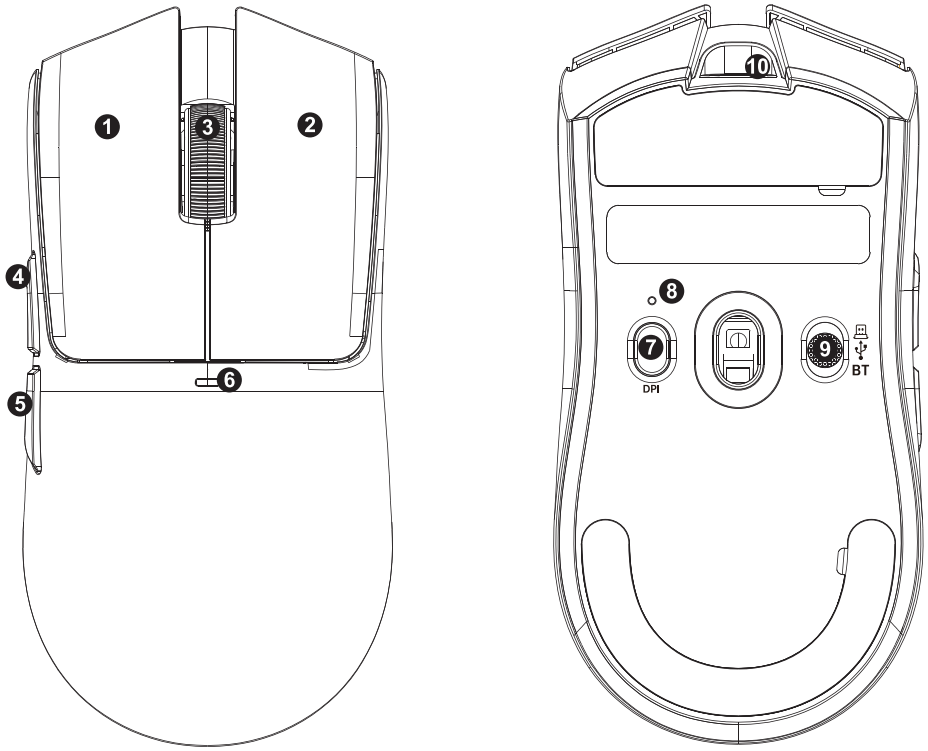

1: 左键

2：右键

3：中键

4：前进键

5：后退键

6：DPI指示灯（红绿蓝黄青紫/切换后5秒后熄灭）/充电亮粉色/低压红色闪烁/充满亮绿色

7：短按DPI循环/长按蓝牙对码

8：模式/对码指示灯（2.4G红色-蓝牙蓝色，对码时相应模式灯快闪）

9：电源拨动（上2.4-中OFF-下蓝牙）

10.Type-C有线接口/充电口

六挡DPI值：1200红色-2400绿色-3600蓝色-4800黄色-8000青色-30000紫色

接收器底座功能：

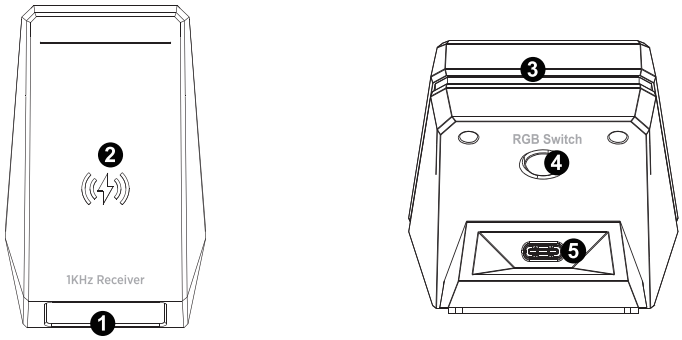

1.屏显内容：回报率，同步当前DPI值（切换DPI会单独显示3秒后恢复），静默高度，电量显示，2.4G连接状态

2.磁吸无线充电位置

3.灯带（1.默认RGB灯光，2.充电时指示红灯从下往上阶梯增加，充满常亮绿灯 3.DPI档位切换灯效）

4.灯效切换按键，短按切换灯效，长按关闭灯光（10种+1关灯）

5.Type-C有线接口

连接模式

•有线模式：

有线模式插上数据线即默认有线模式和充电

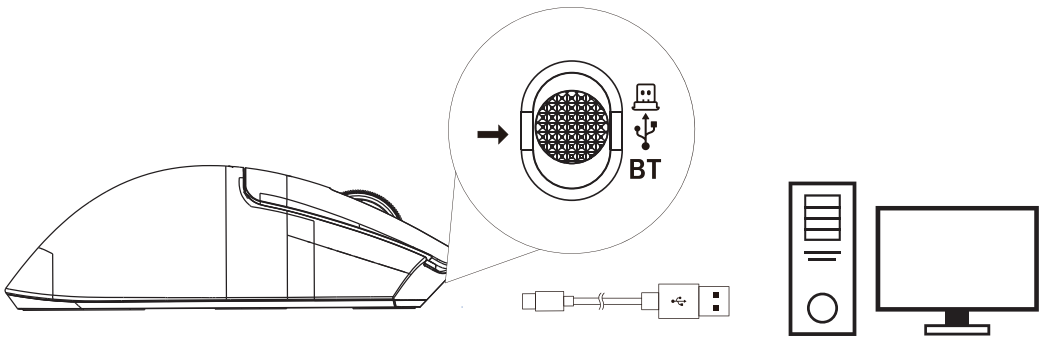

•蓝牙对码方式：

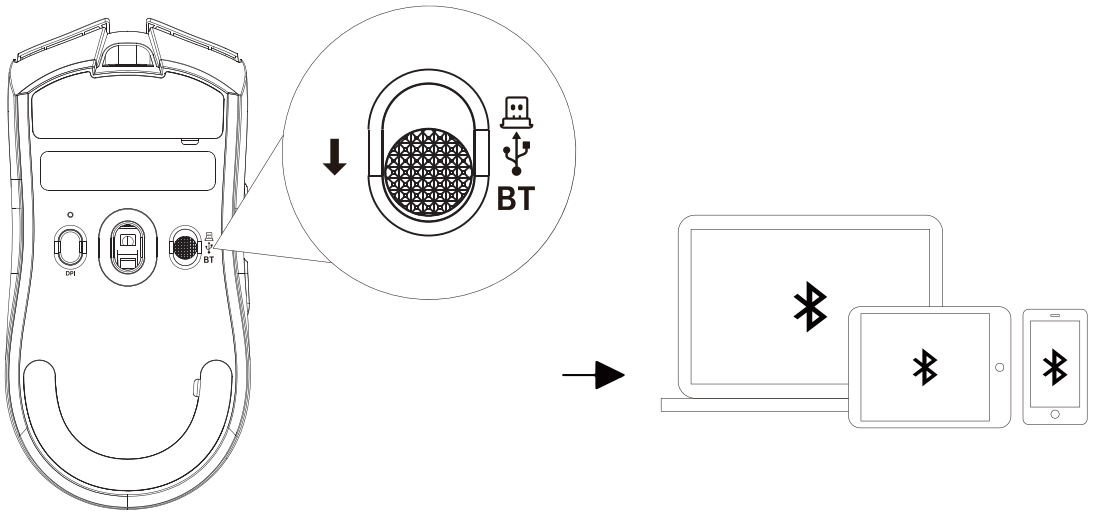

1.电源拨动必须在蓝牙段位，蓝牙模式灯为蓝色；
2.长按7号键三秒左右，蓝牙模式灯会快闪蓝色，届时请打开手机或其他需要配对的设备蓝牙进行搜索，当出现“**X11PRO V2**”时，请及时连接。连接成功后，对码灯蓝色长亮1秒左右，而后熄灭。

2.4G强制对码方式：

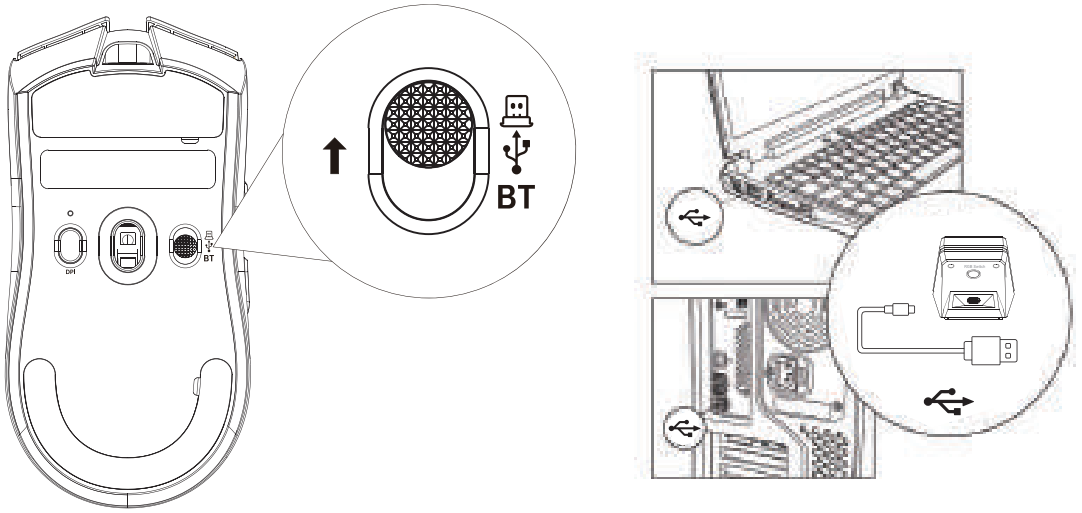

首先要打开驱动

1.将电源拨动拨到2.4G档；
2.同时长按左键+右键+中键三秒左右，对码模式灯红色快速闪烁，而后插接收器
3.对码成功后，模式灯红色亮一秒左右，而后熄灭。

安装使用说明

硬件连接：将产品USB 插头插入 USB 1.1 或以上版本端口（当产品首次使用电脑右下角将会弹出自动安装硬件提示），移动鼠标电脑屏幕指针可以移动,鼠标可以正常使用

注意事项：

⚠ 禁止将鼠标浸泡在液体中或用液体淋洒鼠标
⚠ 禁止在高温.高湿环境中使用鼠标
⚠ 禁止将鼠标置于明火中
⚠ 禁止暴力砸压鼠标
⚠ 禁止拆解鼠标
⚠ 禁止用快充头进行充电

저희 ATTACK SHARK 제품을 선택해 주셔서 진심으로 감사드립니다. 이 제품이 여러분께 새롭고 즐거운 경험을 선사하길 바랍니다. 제품에 대한 소중한 의견을 언제든 환영하며, 더욱 나은 제품과 서비스를 제공하기 위해 끊임없이 노력하겠습니다.

제품 소개

1. 제품 모델: X11PRO V2
2. 제품 인터페이스 유형: USB Type-C
3. 제품 연결 방식: USB, 2.4G, 블루투스
4. 제품 광학 센서: PixArt PAW3315
5. 제품 메인 제어 칩: Broadcom BK3633
6. 전송 주파수: 2402MHz~2480MHz
7. 폴링률(Hz): 유선: 유선/2.4G: 125/250/500/1000Hz (기본값 1000Hz, 드라이버를 통해 조정 가능)

블루투스: 133Hz (조정 불가)

8. 프레임률(IPS): 400IPS
9. 최대 가속도(G): 40G
10. DPI 값 및 해당 색상: 1200(빨간색) - 2400(녹색) - 3600(파란색) - 4800(노란색) - 8000(청록색) - 30000(보라색)
11. 충전 전류: DC-250mA
12. 충전 전압: DC-5V
13. 배터리 용량: 500mAh 폴리머 배터리
14. 제품 무게: 70g±3g
15. 제품 크기: 126.5*63.2*39.5mm
16. 데이터 케이블 인터페이스(길이): Type-C/1.6m
17. 무선 전송 거리: 10m
18. 스위치 브랜드 및 수명: Omron 광 마이크로 스위치, 1억 회 작동
19. 인코딩 스위치: TTC, 100만 RPM 수명
20. 지원 운영 체제: XP, Win7, Win8, Win10 등

Mange tak for at have valgt vores produkt ATTACK SHARK . Vi håber, at det giver dig en helt ny brugeroplevelse. Vi ser også frem til at modtage dine værdifulde forslag til vores produkter, og vi vil fortsætte med at tilbyde dig bedre produkter og tjenester.

Produktintroduktion

1. Produktmodel: X11PRO V2
2. Produktgrænsefladetype: USB-Type-C
3. Produktforbindelsesmetode: USB, 2.4G, Bluetooth
4. Produktets optiske sensor: PixArt PAW3315
5. Produktets hovedkontrolchip: Broadcom BK3633
6. Transmissionsfrekvens: 2402MHz—2480MHz
7. Pollinghastighed (Hz):
Kablet/2.4G: 125/250/500/1000Hz (standard 1000Hz, justerbar via driver)
Bluetooth: 133Hz (ikke-justerbar)
8. Billedhastighed (IPS): 400 IPS
9. Maksimal acceleration (G): 40G
10. DPI-værdier og tilsvarende farver: 1200 Rød - 2400 Grøn - 3600 Blå - 4800 Gul - 8000 Cyan - 30000 Lilla
11. Ladestrøm: DC-250mA
12. Ladespænding: DC-5V
13. Batterikapacitet: 500mAh polymerbatteri
14. Produktvægt: 70g±3g
15. Produktmål: 126,5*63,2*39,5mm
16. Datakabelgrænseflade (længde): Type-C/1,6 meter
17. Trådløs transmissionsafstand: 10 meter
18. Kontaktmærke og levetid:Omron optisk mikroswitch, 100 millioner cyklusser
19. Kodet kontakt: TTC, levetid på 1 million omdr./min.
20. Understøttede operativsystemer: XP, Win7, Win8, Win10 osv.

Děkujeme, že jste si vybrali náš produkt ATTACK SHARK . Doufáme, že vám přinese zcela nový zážitek a potěšení. Těšíme se také na vaše cenné návrhy k našim produktům a budeme vám i nadále poskytovat lepší produkty a služby.

Představení produktu

1. Model produktu: X11PRO V2
2. Typ rozhraní produktu: USB-Type-C
3. Způsob připojení produktu: USB, 2.4G, Bluetooth
4. Optický senzor produktu: PixArt PAW3315
5. Hlavní řídicí čip produktu: Broadcom BK3633
6. Přenosová frekvence: 2402 MHz—2480 MHz
7. Frekvence dotazování (Hz):
Drátové/2.4G: 125/250/500/1000 Hz (výchozí 1000 Hz, nastavitelná pomocí ovladače)
Bluetooth: 133 Hz (nenastavitelná)
8. Snímková frekvence (IPS): 400 IPS
9. Maximální zrychlení (G): 40 G
10. Hodnoty DPI a odpovídající barvy: 1200 červená - 2400 zelená - 3600 modrá - 4800 žlutá - 8000 azurová - 30000 fialová
11. Nabíjecí proud: DC-250mA
12. Nabíjecí napětí:DC-5V
13. Kapacita baterie: Polymerová baterie 500mAh
14. Hmotnost produktu: 70g±3g
15. Rozměry produktu: 126,5*63,2*39,5mm
16. Rozhraní datového kabelu (délka): Typ-C/1,6 metru
17. Dosah bezdrátového přenosu: 10 metrů
18. Značka a životnost přepínače: Optický mikrospínač Omron, 100 milionů cyklů
19. Kódovaný přepínač: TTC, životnost 1 milion otáček za minutu
20. Podporované operační systémy: XP, Win7, Win8, Win10 atd.

Hartelijk dank dat u voor ons product ATTACK SHARK hebt gekozen. We hopen dat het u een geheel nieuwe gebruikservaring zal bieden. We stellen uw waardevolle suggesties over onze producten zeer op prijs en zullen u blijven voorzien van betere producten en diensten.

Productintroductie

1. Productmodel: X11PRO V2

2. Productinterface: USB Type-C

3. Productverbindingsmethode: USB, 2,4G, Bluetooth

4. Optische sensor:PixArt PAW3315

5. Hoofdcontrollerchip: Broadcom BK3633

6. Transmissiefrequentie: 2402 MHz - 2480 MHz

7. Pollingfrequentie (Hz):
Bedraad/2.4G: 125/250/500/1000 Hz (standaard 1000 Hz, instelbaar via driver)
Bluetooth: 133 Hz (niet instelbaar)

8. Beeldsnelheid (IPS): 400 IPS

9. Maximale acceleratie (G): 40 G

10. DPI-waarden en bijbehorende Kleuren: 1200 rood - 2400 groen - 3600 blauw - 4800 geel - 8000 cyaan - 30000 paars

11. Laadstroom: DC-250mA

12. Laadspanning: DC-5V

13. Batterijcapaciteit: 500mAh polymeerbatterij

14. Gewicht: 70g ± 3g

15. Afmetingen: 126,5*63,2*39,5mm

16. Datakabelinterface (lengte): Type-C/1,6 meter

17. Draadloze transmissieafstand: 10 meter

18. Schakelaarmerk en levensduur: Omron optische microschakelaar, 100 miljoen cycli

19. Gecodeerde schakelaar: TTC, levensduur 1 miljoen RPM

20. Ondersteunde besturingssystemen: XP, Win7, Win8, Win10, enz.

TTack så mycket för att du valde vår produkt ATTACK SHARK. Vi hoppas att den ger dig en helt ny användarupplevelse. Vi ser också fram emot att få dina värdefulla förslag på våra produkter, och vi kommer att fortsätta att förse dig med bättre produkter och tjänster.

Produktintroduktion

1. Produktmodell: X11PRO V2
2. Produktgränssnittstyp: USB-Type-C
3. Produktanslutningsmetod: USB, 2.4G, Bluetooth
4. Produktens optiska sensor: PixArt PAW3315
5. Produktens huvudstyrchip: Broadcom BK3633
6. Överföringsfrekvens: 2402 MHz—2480 MHz
7. Pollinghastighet (Hz):
125/250/500/1000 Hz (standard 1000 Hz, justerbar via drivrutin)
Bluetooth: 133 Hz (ej justerbar)
8. Bildfrekvens (IPS): 400 IPS
9. Maximal acceleration (G): 40 G
10. DPI-värden och motsvarande färger: 1200 Röd - 2400 Grön - 3600 Blå - 4800 Gul - 8000 Cyan - 30000 Lila
11. Laddström: DC-250mA
12. Laddspänning: DC-5V
13. Batterikapacitet: 500mAh polymerbatteri
14. Produktvikt: 70g±3g
15. Produktmått: 126,5*63,2*39,5mm
16. Datakabelgränssnitt (längd): Typ-C/1,6 meter
17. Trådlös överföringsavstånd: 10 meter
18. Brytarmärke och livslängd: Omron optisk mikrobrytare, 100 miljoner cykler
19. Kodad brytare: TTC, livslängd på 1 miljon varv/min
20. Operativsystem som stöds: XP, Win7, Win8, Win10, etc.

Σας ευχαριστούμε πολύ που επιλέξατε το προϊόν μας . Ελπίζουμε ότι θα σας προσφέρει μια εντελώς νέα εμπειρία λειτουργίας. Ανυπομονούμε επίσης να λάβουμε τις πολύτιμες προτάσεις σας για τα προϊόντα μας και θα συνεχίσουμε να σας παρέχουμε καλύτερα προϊόντα και υπηρεσίες.

Εισαγωγή Προϊόντος

1. Μοντέλο Προϊόντος: X11PRO V2
2. Τύπος Διασύνδεσης Προϊόντος: USB-Type-C
3. Μέθοδος Σύνδεσης Προϊόντος: USB, 2.4G, Bluetooth
4. Οπτικός Αισθητήρας Προϊόντος:PixArt PAW3315
5. Κύριο Τσιπ Ελέγχου Προϊόντος: Broadcom BK3633
6. Συχνότητα Μετάδοσης: 2402MHz—2480MHz
7. Ρυθμός Polling (Hz):
25/250/500/1000Hz (προεπιλογή 1000Hz, ρυθμιζόμενο μέσω προγράμματος οδήγησης)
Bluetooth: 133Hz (μη ρυθμιζόμενο)
8. Ρυθμός Καρέ (IPS): 400 IPS
9. Μέγιστη Επιτάχυνση (G): 40G
10. Τιμές DPI και αντίστοιχα χρώματα: 1200 Κόκκινο - 2400 Πράσινο - 3600 Μπλε - 4800 Κίτρινο - 8000 Κυανό - 30000 Μωβ
11. Ρεύμα φόρτισης:DC-250mA
12. Τάση φόρτισης: DC-5V
13. Χωρητικότητα μπαταρίας: Μπαταρία πολυμερούς 500mAh
14. Βάρος προϊόντος: 70g±3g
15. Διαστάσεις προϊόντος: 126,5*63,2*39,5mm
16. Διεπαφή καλωδίου δεδομένων (Μήκος): Type-C/1,6 μέτρα
17. Απόσταση ασύρματης μετάδοσης: 10 μέτρα
18. Μάρκα και διάρκεια ζωής διακόπτη: Οπτικός μικροδιακόπτης Omron, 100 εκατομμύρια κύκλοι
19. Κωδικοποιημένος διακόπτης: TTC, διάρκεια ζωής 1 εκατομμύριο RPM
20. Υποστηριζόμενα λειτουργικά συστήματα: XP, Win7, Win8, Win10, κ.λπ.

Dziękujemy za wybór naszego produktu ATTACK SHARK . Mamy nadzieję, że zapewni on Państwu zupełnie nowe wrażenia z użytkowania. Czekamy również na Państwa cenne sugestie dotyczące naszych produktów i będziemy nadal dostarczać Państwu coraz lepsze produkty i usługi.

Wprowadzenie do produktu

1. Model produktu: X11PRO V2
2. Typ interfejsu produktu: USB typu C
3. Metoda połączenia produktu: USB, 2,4G, Bluetooth
4. Czujnik optyczny produktu: PixArt PAW3315
5. Główny układ kontrolny produktu: Broadcom BK3633
6. Częstotliwość transmisji: 2402 MHz—2480 MHz
7. Częstotliwość odpytywania (Hz): Przewodowa/2.4G: 125/250/500/1000 Hz (domyślnie 1000 Hz, regulowane za pomocą sterownika)

Bluetooth: 133 Hz (bez możliwości regulacji)

8. Liczba klatek na sekundę (IPS): 400 IPS
9. Maksymalne przyspieszenie (G): 40 G
10. Wartości DPI i odpowiadające im kolory: 1200 Czerwony - 2400 Zielony - 3600 Niebieski - 4800 Żółty - 8000 Cyjan - 30000 Fioletowy
11. Prąd ładowania: DC-250 mA
12. Napięcie ładowania: DC-5 V
13. Pojemność baterii: Bateria polimerowa 500 mAh
14. Waga produktu: 70 g ± 3 g
15. Wymiary produktu: 126,5 x 63,2 x 39,5 mm
16. Interfejs kabla danych (długość): Typ C/1,6 metra
17. Odległość transmisji bezprzewodowej: 10 metrów
18. Marka i żywotność przełącznika: Mikroprzełącznik optyczny Omron, 100 milionów cykli
19. Przełącznik kodowany: TTC, żywotność 1 miliona obr./min
20. Obsługiwane systemy operacyjne: XP, Win7, Win8, Win10 itp.

Köszönjük, hogy a mi ATTACK SHARK termékünket választotta. Reméljük, hogy vadonatúj felhasználói élményt nyújt. Várjuk értékes javaslatait termékeinkkel kapcsolatban, és továbbra is jobb termékeket és szolgáltatásokat fogunk nyújtani Önnek.

Termékbemutató

1. Termékmodell: X11PRO V2
2. Termékinterfész típusa: USB-C típusú
3. Termékcsatlakoztatási mód: USB, 2.4G, Bluetooth
4. Termék optikai érzékelője: PixArt PAW3315
5. Termék fő vezérlőchipje: Broadcom BK3633
6. Átviteli frekvencia: 2402MHz—2480MHz
7. Lekérdezési frekvencia (Hz): Vezetékes/2.4G: 125/250/500/1000Hz (alapértelmezett 1000Hz, illesztőprogramon keresztül állítható)

Bluetooth: 133Hz (nem állítható)

8. Képkockasebesség (IPS): 400 IPS
9. Maximális gyorsulás (G): 40G
10. DPI érték és a megfelelő színek: 1200 Piros - 2400 Zöld - 3600 Kék - 4800 Sárga - 8000 Cián - 30000 Lila
11. Töltés Áramerősség: DC-250mA
12. Töltési feszültség: DC-5V
13. Akkumulátorkapacitás: 500mAh polimer akkumulátor
14. Termék súlya: 70g±3g
15. Termék méretei: 126,5*63,2*39,5mm
16. Adatkábel interfész (hossz): C típusú/1,6 méter
17. Vezeték nélküli átviteli távolság: 10 méter
18. Kapcsoló márkája és élettartama: Omron optikai mikrokapcsoló, 100 millió ciklus
19. Kódolt kapcsoló márkája: TTC, 1 millió fordulat/perc élettartam
20. Támogatott operációs rendszerek: XP, Win7, Win8, Win10 stb.

Благодарим ви, че избрахте нашия продукт ATTACK SHARK. Надяваме се, че той ви донесе съвсем ново изживяване при работа. Очакваме с нетърпение и вашите ценни предложения за нашите продукти и ще продължим да ви предоставяме по-добри продукти и услуги.

Представяне на продукта

1. Модел на продукта: X11PRO V2
2. Тип интерфейс на продукта: USB-Type-C
3. Метод на свързване на продукта: USB, 2.4G, Bluetooth
4. Оптичен сензор на продукта: PixArt PAW3315
5. Основен контролен чип на продукта: Broadcom BK3633
6. Честота на предаване: 2402MHz—2480MHz
7. Честота на запитване (Hz): Кабелна/2.4G: 125/250/500/1000Hz (по подразбиране 1000Hz, регулируема чрез драйвер)

Bluetooth: 133Hz (нерегулируема)

8. Честота на кадрите (IPS): 400 IPS
9. Максимално ускорение (G): 40G
10. DPI стойност и съответстващи цветове: 1200 червено - 2400 зелено - 3600 синьо - 4800 жълто - 8000 циан - 30000 лилаво
11. Зареждане Ток: DC-250mA
12. Напрежение на зареждане: DC-5V
13. Капацитет на батерията: 500mAh полимерна батерия
14. Тегло на продукта: 70g±3g
15. Размери на продукта: 126.5*63.2*39.5mm
16. Интерфейс за кабел за данни (дължина): Type-C/1.6 метра
17. Разстояние на безжично предаване: 10 метра
18. Марка и живот на превключвателя: Оптичен микропревключвател Omron, 100 милиона цикъла
19. Марка на кодирания превключвател: TTC, живот на 1 милион оборота в минута
20. Поддържани операционни системи: XP, Win7, Win8, Win10 и др.

Hvala vam što ste odabrali naš proizvod ATTACK SHARK. Nadamo se da će vam pružiti potpuno novo iskustvo korištenja. Također se veselimo vašim vrijednim prijedlozima o našim proizvodima i nastavit ćemo vam pružati bolje proizvode i usluge.

Predstavljanje proizvoda

1. Model proizvoda: X11PRO V2
2. Vrsta sučelja proizvoda: USB-Type-C
3. Način povezivanja proizvoda: USB, 2.4G, Bluetooth
4. Optički senzor proizvoda: PixArt PAW3315
5. Glavni kontrolni čip proizvoda: Broadcom BK3633
6. Frekvencija prijenosa: 2402MHz—2480MHz
7. Brzina ispitivanja (Hz): Žično/2.4G: 125/250/500/1000Hz (zadano 1000Hz, podesivo putem upravljačkog programa)

Bluetooth: 133Hz (nepodesivo)

8. Broj sličica u sekundi (IPS): 400 IPS
9. Maksimalno ubrzanje (G): 40G
10. DPI vrijednost i odgovarajuće boje: 1200 Crvena - 2400 Zelena - 3600 Plava - 4800 Žuta - 8000 Cijan - 30000 Ljubičasta
11. Punjenje Struja: DC-250mA
12. Napon punjenja: DC-5V
13. Kapacitet baterije: Polimerna baterija od 500mAh
14. Težina proizvoda: 70g±3g
15. Dimenzije proizvoda: 126,5*63,2*39,5mm
16. Sučelje podatkovnog kabela (duljina): Type-C/1,6 metara
17. Domet bežičnog prijenosa: 10 metara
18. Marka i vijek trajanja prekidača: Omron optički mikro prekidač, 100 milijuna ciklusa
19. Marka kodiranog prekidača: TTC, vijek trajanja od 1 milijun okretaja u minuti
20. Podržani operativni sustavi: XP, Win7, Win8, Win10, itd.

Suur tänu, et valisite meie ATTACK SHARK toote. Loodame, et see pakub teile täiesti uut kasutuskogemust. Ootame ka teie väärtuslikke ettepanekuid meie toodete kohta ning jätkame teile paremate toodete ja teenuste pakkumist.

Toote tutvustus

1. Tootemudel: X11PRO V2
2. Toote liidese tüüp: USB-Type-C
3. Toote ühendusmeetod: USB, 2.4G, Bluetooth
4. Toote optiline andur: PixArt PAW3315
5. Toote peamine juhtkiip: Broadcom BK3633
6. Edastussagedus: 2402MHz—2480MHz
7. Küsitlussagedus (Hz): Juhtmega/2.4G: 125/250/500/1000Hz (vaikimisi 1000Hz, draiveri kaudu reguleeritav)

Bluetooth: 133Hz (mittereguleeritav)

8. Kaadrisagedus (IPS): 400 IPS
9. Maksimaalne kiirendus (G): 40G
10. DPI väärtus ja vastavad värvid: 1200 punane - 2400 roheline - 3600 sinine - 4800 kollane - 8000 tsüaan - 30000 lilla
11. Laadimine Vool: DC-250mA
12. Laadimispinge: DC-5V
13. Aku mahtuvus: 500mAh polümeeraku
14. Toote kaal: 70g±3g
15. Toote mõõtmed: 126,5*63,2*39,5mm
16. Andmesidekaabli liides (pikkus): Type-C/1,6 meetrit
17. Traadita edastuskaugus: 10 meetrit
18. Lüliti mark ja eluiga: Omroni optiline mikrolüliti, 100 miljonit tsüklit
19. Kodeeritud lüliti mark: TTC, eluiga 1 miljon p/min
20. Toetatud operatsioonisüsteemid: XP, Win7, Win8, Win10 jne.

Kiitos paljon, että valitsit ATTACK SHARK -tuotteemme. Toivomme, että se tarjoaa sinulle aivan uuden käyttökokemuksen. Odotamme myös innolla arvokkaita ehdotuksiasi tuotteistamme ja jatkamme parempien tuotteiden ja palveluiden tarjoamista sinulle.

Tuotteen esittely

1. Tuotemalli: X11PRO V2
2. Tuotteen liitäntätyyppi: USB-Type-C
3. Tuotteen liitäntätapa: USB, 2.4G, Bluetooth
4. Tuotteen optinen anturi: PixArt PAW3315
5. Tuotteen pääohjauspiiri: Broadcom BK3633
6. Lähetystaajuus: 2402MHz—2480MHz
7. Kyselytaajuus (Hz): Langallinen/2.4G: 125/250/500/1000Hz (oletus 1000Hz, säädettävissä ajurin kautta)

Bluetooth: 133Hz (ei säädettävissä)

8. Kuvataajuus (IPS): 400 IPS
9. Maksimikiihtyvyys (G): 40G
10. DPI-arvo ja vastaavat värit: 1200 Punainen - 2400 Vihreä - 3600 Sininen - 4800 Keltainen - 8000 Syaani - 30000 Violetti
11. Lataus Virta: DC-250mA
12. Latausjännite: DC-5V
13. Akun kapasiteetti: 500mAh polymeeriakku
14. Tuotteen paino: 70g±3g
15. Tuotteen mitat: 126,5*63,2*39,5mm
16. Datakaapelin liitäntä (pituus): Type-C/1,6 metriä
17. Langattoman tiedonsiirron etäisyys: 10 metriä
18. Kytkimen merkki ja käyttöikä: Omronin optinen mikrokytkin, 100 miljoonaa sykliä
19. Koodatun kytkimen merkki: TTC, käyttöikä 1 miljoona kierrosta minuutissa
20. Tuetut käyttöjärjestelmät: XP, Win7, Win8, Win10 jne.

Liels paldies, ka izvēlējāties mūsu ATTACK SHARK produktu. Ceram, ka tas sniegs jums pavisam jaunu lietošanas pieredzi. Mēs arī ceram saņemt jūsu vērtīgos ieteikumus par mūsu produktiem un turpināsim sniegt jums labākus produktus un pakalpojumus.

Produkta ievads

1. Produkta modelis: X11PRO V2
2. Produkta saskarnes tips: USB-C tipa
3. Produkta savienojuma metode: USB, 2.4G, Bluetooth
4. Produkta optiskais sensors: PixArt PAW3315
5. Produkta galvenā vadības mikroshēma: Broadcom BK3633
6. Pārraides frekvence: 2402MHz—2480MHz
7. Aptaujas frekvence (Hz): Vadu/2.4G: 125/250/500/1000Hz (pēc noklusējuma 1000Hz, regulējams, izmantojot draiveri)

Bluetooth: 133Hz (neregulējams)

8. Kadru ātrums (IPS): 400 IPS
9. Maksimālais paātrinājums (G): 40G
10. DPI vērtība un atbilstošās krāsas: 1200 sarkana - 2400 zaļa - 3600 zila - 4800 dzeltena - 8000 ciāna - 30000 violeta
11. Uzlāde Strāva: DC-250mA
12. Uzlādes spriegums: DC-5V
13. Akumulatora ietilpība: 500mAh polimēru akumulators
14. Produkta svars: 70g±3g
15. Produkta izmēri: 126,5x63,2x39,5mm
16. Datu kabeļa saskarne (garums): C tipa/1,6 metri
17. Bezvadu pārraides attālums: 10 metri
18. Slēdža zīmols un kalpošanas laiks: Omron optiskais mikroslēdzis, 100 miljoni ciklu
19. Kodētā slēdža zīmols: TTC, kalpošanas laiks 1 miljons apgr./min
20. Atbalstītās operētājsistēmas: XP, Win7, Win8, Win10 utt.

Labai ačiū, kad pasirinkote mūsų produktą ATTACK SHARK . Tikimės, kad jis suteiks jums visiškai naują naudojimo patirtį. Taip pat laukiame jūsų vertingų pasiūlymų dėl mūsų produktų ir toliau teiksime jums geresnius produktus bei paslaugas.

Produkto pristatymas

1. Produkto modelis: X11PRO V2
2. Produkto sąsajos tipas: USB-C tipo
3. Produkto prijungimo būdas: USB, 2.4G, „Bluetooth“
4. Produkto optinis jutiklis: PixArt PAW3315
5. Produkto pagrindinis valdymo lustas: Broadcom BK3633
6. Perdavimo dažnis: 2402 MHz–2480 MHz
7. Apklausos dažnis (Hz): Laidinis / 2.4G: 125/250/500/1000 Hz (numatytasis 1000 Hz, reguliuojamas per tvarkyklę)

„Bluetooth“: 133 Hz (nereguliuojamas)

8. Kadrų dažnis (IPS): 400 IPS
9. Maksimalus pagreitis (G): 40 G
10. DPI vertė ir atitinkamos spalvos: 1200 raudona – 2400 žalia – 3600 mėlyna – 4800 geltona – 8000 žydra – 30000 violetinė
11. Įkrovimas Srovė: DC-250mA
12. Įkrovimo įtampa: DC-5V
13. Baterijos talpa: 500mAh polimerinė baterija
14. Gaminio svoris: 70g±3g
15. Gaminio matmenys: 126,5*63,2*39,5mm
16. Duomenų kabelio sąsaja (ilgis): C tipo / 1,6 metro
17. Belaidžio perdavimo atstumas: 10 metrų
18. Jungiklio prekės ženklas ir tarnavimo laikas: „Omron“ optinis mikrojungiklis, 100 milijonų ciklų
19. Koduoto jungiklio prekės ženklas: TTC, 1 milijono aps./min. tarnavimo laikas
20. Palaikomos operacinės sistemos: XP, „Win7“, „Win8“, „Win10“ ir kt.

Vă mulțumim foarte mult că ați ales produsul nostru ATTACK SHARK . Sperăm că vă va oferi o experiență de utilizare complet nouă. De asemenea, așteptăm cu nerăbdare sugestiile dumneavoastră valoroase cu privire la produsele noastre și vom continua să vă oferim produse și servicii mai bune.

Introducere produs

1. Model produs: X11PRO V2
2. Tip interfață produs: USB-Tip-C
3. Metodă de conectare produs: USB, 2.4G, Bluetooth
4. Senzor optic produs: PixArt PAW3315
5. Cip de control principal produs: Broadcom BK3633
6. Frecvență de transmisie: 2402MHz—2480MHz
7. Rată de interogare (Hz): Cu fir/2.4G: 125/250/500/1000Hz (implicit 1000Hz, reglabilă prin driver)

Bluetooth: 133Hz (nereglabil)

8. Rată cadre (IPS): 400 IPS
9. Accelerație maximă (G): 40G
10. Valoare DPI și culori corespunzătoare: 1200 Roșu - 2400 Verde - 3600 Albastru - 4800 Galben - 8000 Cyan - 30000 Mov
11. Curent de încărcare: DC-250mA
12. Tensiune de încărcare: DC-5V
13. Capacitate baterie: Baterie polimer 500mAh
14. Greutate produs: 70g±3g
15. Dimensiuni produs: 126.5*63.2*39.5mm
16. Interfață cablu de date (lungime): Tip-C/1.6 metri
17. Distanță de transmisie wireless: 10 metri
18. Marca și durata de viață a comutatorului: Microîntrerupător optic Omron, 100 de milioane de cicluri
19. Marca comutatorului codificat: TTC, durată de viață de 1 milion RPM
20. Sisteme de operare acceptate: XP, Win7, Win8, Win10 etc.

Ďakujeme, že ste si vybrali náš produkt ATTACK SHARK. Dúfame, že vám prinesie úplne nový zážitok z používania. Tešíme sa aj na vaše cenné návrhy týkajúce sa našich produktov a budeme vám naďalej poskytovať lepšie produkty a služby.

Predstavenie produktu

1. Model produktu: X11PRO V2
2. Typ rozhrania produktu: USB-Type-C
3. Spôsob pripojenia produktu: USB, 2.4G, Bluetooth
4. Optický senzor produktu: PixArt PAW3315
5. Hlavný riadiaci čip produktu: Broadcom BK3633
6. Prenosová frekvencia: 2402 MHz – 2480 MHz
7. Frekvencia dotazovania (Hz): Káblové/2.4G: 125/250/500/1000 Hz (predvolená 1000 Hz, nastaviteľná pomocou ovládača)

Bluetooth: 133 Hz (nenastaviteľné)

8. Snímková frekvencia (IPS): 400 IPS
9. Maximálne zrýchlenie (G): 40 G
10. Hodnota DPI a zodpovedajúce farby: 1200 Červená – 2400 Zelená – 3600 Modrá – 4800 Žltá – 8000 Azúrová – 30000 Fialová
11. Nabíjanie Prúd: DC-250mA
12. Nabíjacie napätie: DC-5V
13. Kapacita batérie: 500mAh polymérová batéria
14. Hmotnosť produktu: 70g±3g
15. Rozmery produktu: 126,5*63,2*39,5mm
16. Rozhranie dátového kábla (dĺžka): Typ-C/1,6 metra
17. Dosah bezdrôtového prenosu: 10 metrov
18. Značka a životnosť prepínača: Optický mikrospínač Omron, 100 miliónov cyklov
19. Značka kódovaného prepínača: TTC, životnosť 1 milión ot./min
20. Podporované operačné systémy: XP, Win7, Win8, Win10 atď.

Najlepša hvala, ker ste izbrali naš izdelek ATTACK SHARK . Upamo, da vam bo prinesel povsem novo uporabniško izkušnjo. Veselimo se tudi vaših dragocenih predlogov o naših izdelkih in vam bomo še naprej zagotavljali boljše izdelke in storitve.

Predstavitev izdelka

1. Model izdelka: X11PRO V2
2. Vrsta vmesnika izdelka: USB-Type-C
3. Način povezave izdelka: USB, 2.4G, Bluetooth
4. Optični senzor izdelka: PixArt PAW3315
5. Glavni krmilni čip izdelka: Broadcom BK3633
6. Frekvenca prenosa: 2402MHz—2480MHz
7. Hitrost anketiranja (Hz): Žično/2.4G: 125/250/500/1000Hz (privzeto 1000Hz, nastavljivo z gonilnikom)

Bluetooth: 133Hz (nenastavljivo)

8. Hitrost sličic na sekundo (IPS): 400 IPS
9. Največji pospešek (G): 40G
10. Vrednost DPI in ustrezne barve: 1200 rdeča - 2400 zelena - 3600 modra - 4800 rumena - 8000 cijan - 30000 vijolična
11. Polnjenje Tok: DC-250mA
12. Polnilna napetost: DC-5V
13. Kapaciteta baterije: Polimerna baterija 500mAh
14. Teža izdelka: 70g±3g
15. Dimenzije izdelka: 126,5*63,2*39,5mm
16. Vmesnik podatkovnega kabla (dolžina): Tip-C/1,6 metra
17. Brezžična prenosna razdalja: 10 metrov
18. Znamka in življenjska doba stikala: Optično mikro stikalo Omron, 100 milijonov ciklov
19. Znamka kodiranega stikala: TTC, življenjska doba 1 milijon vrtljajev na minuto
20. Podprti operacijski sistemi: XP, Win7, Win8, Win10 itd.

Tusen takk for at du valgte vårt produkt ATTACK SHARK. Vi håper det gir deg en helt ny brukeropplevelse. Vi ser også frem til å motta dine verdifulle forslag til produktene våre, og vi vil fortsette å tilby deg bedre produkter og tjenester.

Produktintroduksjon

1. Produktmodell: X11PRO V2
2. Produktgrensesnitttype: USB-Type-C
3. Produkttilkoblingsmetode: USB, 2.4G, Bluetooth
4. Produktets optiske sensor: PixArt PAW3315
5. Produktets hovedkontrollbrikke: Broadcom BK3633
6. Overføringsfrekvens: 2402 MHz–2480 MHz
7. Pollinghastighet (Hz): Kablet/2.4G: 125/250/500/1000 Hz (standard 1000 Hz, justerbar via driver)

Bluetooth: 133 Hz (ikke justerbar)

8. Bildefrekvens (IPS): 400 IPS
9. Maksimal akselerasjon (G): 40 G
10. DPI-verdi og tilhørende farger: 1200 rød - 2400 grønn - 3600 blå - 4800 gul - 8000 cyan - 30000 lilla
11. Ladestrøm: DC-250mA
12. Ladespenning: DC-5V
13. Batterikapasitet: 500mAh polymerbatteri
14. Produktvekt: 70g±3g
15. Produktmål: 126,5*63,2*39,5mm
16. Datakabelgrensesnitt (lengde): Type-C/1,6 meter
17. Trådløs overføringsavstand: 10 meter
18. Brytermerke og levetid: Omron optisk mikrobryter, 100 millioner sykluser
19. Kodet brytermerke: TTC, levetid på 1 million o/min
20. Støttede operativsystemer: XP, Win7, Win8, Win10, osv.

Þökkum þér kærlega fyrir að velja vöruna okkar ATTACK SHARK . Við vonum að hún veiti þér nýja upplifun. Við hlökkum einnig til að fá verðmætar tillögur þínar um vörur okkar og við munum halda áfram að veita þér betri vörur og þjónustu.

Kynning á vöru

1. Vörutegund: X11PRO V2
2. Tegund tengis: USB-Type-C
3. Tengiaðferð: USB, 2.4G, Bluetooth
4. Sjónskynjari: PixArt PAW3315
5. Aðalstýrikort: Broadcom BK3633
6. Sendingartíðni: 2402MHz—2480MHz
7. Könnunartíðni (Hz): Tengt við snúru/2.4G: 125/250/500/1000Hz (sjálfgefið 1000Hz, stillanlegt með rekli)

Bluetooth: 133Hz (ekki stillanlegt)

8. Rammatíðni (IPS): 400 IPS
9. Hámarkshröðun (G): 40G
10. DPI gildi og samsvarandi litir: 1200 Rauður - 2400 Grænn - 3600 Blár - 4800 Gulur - 8000 Blágrænn - 30000 Fjólublár
11. Hleðslustraumur: DC-250mA
12. Hleðsluspenna: DC-5V
13. Rafhlöðugeta: 500mAh fjölliðurafhlaða
14. Þyngd vöru: 70g±3g
15. Stærð vöru: 126,5*63,2*39,5mm
16. Tengi fyrir gagnasnúru (lengd): Tegund-C/1,6 metrar
17. Þráðlaus sendingarfjarlægð: 10 metrar
18. Tegund rofa og endingartími: Omron ljósleiðari, 100 milljónir hringrása
19. Tegund kóðaðs rofa: TTC, endingartími 1 milljón snúninga á mínútu
20. Stuðningsstýrikerfi: XP, Win7, Win8, Win10, o.fl.

نشكركم جزيلًا لاختياركم منتجات ATTACK SHARK . نأمل أن يمنحكم تجربة استخدام جديدة ومميزة. كما نتطلع إلى تلقي اقتراحاتكم القيّمة حول منتجاتنا، وسنواصل تقديم منتجات وخدمات أفضل لكم.

قدمة المنتج

1. طراز المنتج: X11PRO V2
2. نوع منفذ المنتج: USB-Type-C
3. طريقة توصيل المنتج: USB، 2.4 جيجا هرتز، بلوتوث
4. المستشعر البصري للمنتج: PixArt PAW3315
5. شريحة التحكم الرئيسية للمنتج: Broadcom BK3633
6. تردد الإرسال: 2402 ميجاهرتز - 2480 ميجاهرتز
7. معدل الاستجابة (هرتز): سلكي/2.4 جيجا هرتز: 125/250/500/1000 هرتز (الافتراضي 1000 هرتز، قابل للتعديل عبر برنامج التشغيل)

بلوتوث: 133 هرتز (غير قابل للتعديل)

8. معدل الإطارات (IPS): 400 إطار في الثانية
9. أقصى تسارع (G): 40G
10. قيمة DPI والألوان المقابلة: 1200 أحمر - 2400 أخضر - 3600 أزرق - 4800 أصفر - 8000 سماوي - 30000 بنفسجي
11. تيار الشحن: 250 ملي أمبير تيار مستمر
12. جهد الشحن: 5 فولت تيار مستمر
13. سعة البطارية: بطارية بوليمر 500 ملي أمبير
14. وزن المنتج: 70 غرام ± 3 غرام
15. أبعاد المنتج: 126.5 × 63.2 × 39.5 ملم
16. منفذ كابل البيانات (الطول): من النوع C / 1.6 متر
17. مسافة الإرسال اللاسلكي: 10 أمتار
18. نوع المفتاح وعمره الافتراضي: مفتاح ضوئي دقيق من أومرون، 100 مليون دورة
19. نوع المفتاح المشفر: TTC، مليون دورة في الدقيقة
20. أنظمة التشغيل المدعومة: XP، Win7، Win8، Win10، وغيرها.