ATK GEAR

ATK Blazing Sky U2 Series User Manual

Models:U2 SE / U2 / U2 PLUS

ATK GEAR

USER GUIDE
用户指南

QUICK START

烈空 U2 SE/U2/U2 PLUS

01 按键和配件说明 / Introduction / 紹介 / 소개

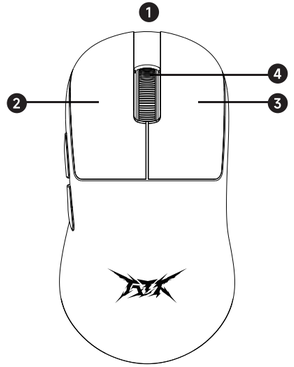

1. Type-C口
   Type-C Port
   Type-C インタフェース
   Type-C 인터페이스
2. 鼠标左键
   Left Mouse Button
   マウスの左ボタン
   마우스 왼쪽 버튼
3. 鼠标右键
   Right Mouse Button
   マウスの右ボタン
   마우스 오른쪽 버튼
4. 滚轮
   Scroll Wheel
   マウスホイール
   마우스 휠

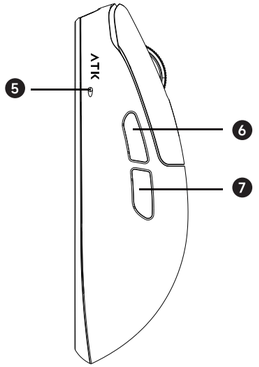

5. LED 指示灯
   LED Indicato
   LED インジケータ
   LED 표시등
6. 前进侧键
   Forward Button
   前進側キー
   전진 측면 키
7. 后退侧键
   Back Button
   後退側キー
   뒤로 측면 키

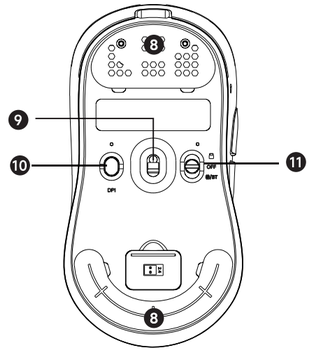

8. 脚贴区
   Feet
   フィート
   피트
9. 光学传感器
   Optical Sensor
   光センサ
   광학 센서
10. DPI切换键
    DPI Button
    DPIボタン
    DPI 버튼
11. 无线开关
    Power Switch
    電源スイッチ
    전원 스위치
12. 数据线
    Cable
    データ線
    데이터 케이블

13. 1K接收器
    1K Dongle
    1Kドングル
    1K수신기

02 快速开始 / Quick Start / クイックスタート 빠른 시작

1. 充电/有线使用 Charge / Wired Mode 充電/有線モード 충전 / 유선 모드

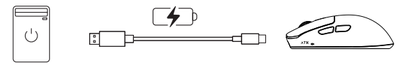

2. 无线使用 / Wireless Mode / ワイヤレスモード / 무선 모드

1).



2).

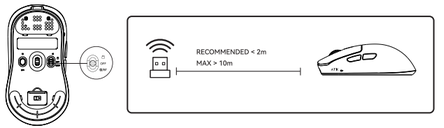

03 DPI调节 / DPI Set / DPI設定 / DPI 튜닝

按击底部DPI切换键可以快速切换DPI，免驱提供以下DPI档位和状态指示 / Press the DPI button to quickly switch the DPI. The free drive provides the following DPI set and status indications / DPIボタンを押すと、DPIをすばやく切り替えることができます。無償ドライブには、以下のDPI設定とステータスインジケータが用意されています / DPI 버튼을 눌러 DPI를 빠르게 전환합니다.무료 드라이브는 다음과 같은 DPI 설정 및 상태 지침을 제공합니다

红灯 / Red / 赤 / 빨강	400DPI
绿灯 / Green / グリーン / 그린	800DPI
蓝灯 / Blue / 青 / 파란색	1600DPI
紫灯 / Purple / パープル / 보라색	3200DPI



ATK 烈空 U2 SE

更多DPI设置需要使用驱动修改，支持 200~12000DPI之间的设置 / The DPI can be set between 200 to 12000 DPI by software. / DPIは、ソフトウェアを介して200 ～12000DPIの 間に設定することができる / DPI는 소프트웨어를 통해 200 에서 12000 DPI 사이를 설정할 수 있습니다

ATK 烈空 U2

更多DPI设置需要使用驱动修改，支持 200~18000DPI之间的设置 / The DPI can be set between 200 to 18000 DPI by software. / DPIは、ソフトウェアを介して200～18000DPIの 間に設定することができる / DPI는 소프트웨어를 통해 200 에서 18000 DPI 사이를 설정할 수 있습니다

ATK 烈空 U2 PLUS

更多DPI设置需要使用驱动修改，支持 100~26000DPI之间的设置 / The DPI can be set between 100 to 26000 DPI by software. / DPIは、ソフトウェアを介して100 ～26000DPIの 間に設定することができる / DPI는 소프트웨어를 통해 100 에서 26000 DPI 사이를 설정할 수 있습니다

04 回报率设置 / Polling Rate Set / ポーリングレート 設定 / 수익률 설정

可通过驱动直接修改回报率 / Set the rate by software / ソフトウェアを使用して速度を設定します / 소프트웨어를 통해 속도를 설정합니다

05 电量状态指示 / Battery Indication / 電力量状態指示 / 전력 상태 표시

1) 指示灯红灯闪烁：电量小于20%，请充电 / Blinking In Red: 20%Battery, please charge / 赤色点滅：20%バッテリ、充電してください / 빨간색 깜박임: 20% 배터리 충전
2) 指示灯橙灯闪烁：充电中 / Blinking In Orange: Charging / 橙色点滅：充電 / 상태 표시등 주황색 깜박임
3) 指示灯常亮：充电完成，恢复至绿色 / Staying in Green: Charging completed / 緑のまま：充電完了 /녹색 유지: 충전 완료

06 无线连接 / wireless Connection / ワイヤレス接続 / 무선 연결

1) 星闪/蓝牙连接方式:【星闪/蓝牙】开关状态下，长按左右+中键3S以上进入配对状态，会切断与接收器连接，进入星闪配对模式（星闪配对指示灯位蓝色），可用于配对其他星闪/蓝牙设备。(后续长按左右+中键自动踢出上一个连接设备) / NearLink/Bluetooth CONNECTION METHOD: [NearLink/Bluetooth] Under the switch state, long press left and right + center buttons for more than 3S to enter the pairing state, it will cut off the connection with the receiver and enter into the NearLink pairing mode (the NearLink pairing indicator bit is blue), which can be used to pair with other NearLink/Bluetooth devices. (Subsequent long press left/right + center button automatically kicks out the last connected device) / NearLink/Bluetooth接続方法：[NearLink/Bluetooth]スイッチ状態で、左右+中央ボタンを3秒以上長押しするとペアリングモードになり、受信機との接続が切断され、STARFLASHペアリングモードになります（STARFLASHペアリングインジケータビットは青色）。(他のNearLink/Bluetooth機器と ペアリングすることができます。) / 스타플래시/블루투스 연결 방법: [NearLink/Bluetooth] 스위치 상태에서 좌우 + 가운데 버튼을 3 초 이상 길게 눌러 페어링 상태로 들어가면 수신기와의 연결이 끊어지고 스타플래시 페어링 모드(스타플래시 페어링 표시 비트가 파란색)로 진입하여 다른 스타플래시/블루투스 기기와 페어링할 수 있습니다. (이후 왼쪽/오른쪽 + 가운데 버튼을 길게 누르면 마지막으로 연결된 장치가 자동으로 꺼집니다).

2) 星闪/蓝牙连接指示灯:配对：蓝色快闪;连接/回连成功：蓝色常亮；回连状态：蓝色慢闪。/ NearLink/Bluetooth connection indicator: pairing: blue fast flashing; connecting/connecting back successfully: blue constant; connecting back status: blue slow flashing./ 星の点滅/ブルートゥース接続インジケータ：ペアリング：青色高速点滅、接続/正常に接続バック：青色常時点灯、接続バックステータス：青色低速点滅。/ 별 점멸/블루투스 연결 표시기: 페어링 중: 파란색 빠르게 점멸, 연결 중/연결 성공: 파란색 계속 점등, 다시 연결 상태: 파란색 느리게 점멸.

Unique Removal Instruction for Battery Recycling

驱动下载
Software Download
ソフトウェアのダウンロード
소프트웨어 다운로드
WWW.ATK.PRO

本说明书仅供参考产品信息可能因更新、技术进步等原因发生变化，用户可通过官网等渠道获取最新信息并按其操作。本说明书旨在为用户提供操作指南,如有疑问,请联系客户服务。因操作不当或未按要求进行维护保养导致的产品损坏,本公司不承担责任，最终解释权归公司所有。/ This manual is for reference only, and product information is subject to change due to updates, technological advances, and other reasons. Users can obtain the latest information through the official website and other channels and operate accordingly. This manual is intended to provide users with operating instructions, if you have any questions, please contact customer service. The company is not responsible for any damage caused by improper operation or failure to maintain the product according to the requirements. The right of final interpretation belongs to the company / 本マニュアルは あくまでも参考であり、製品情報は更新や技術の進歩、その他の理由により変更されることがあります。ユーザーは、公式ウェブサイトなどを通じて最新の情報を入手し、それに従って操作することができます。本マニュアルはユーザーに操作方法を説明するためのものであり、ご不明な点がございましたら、カスタマーサービスまでお問い合わせください。不適切な操作や必要なメンテナンスを怠ったために生じた損害については、当社は責任を負いかねます。最終的な解釈権は当社に帰属します。/ 본 매뉴얼은 참고용으로만 제공되며 제품 정보는 업데이트, 기술 발전 및 기타 이유로 인해 변경될 수 있습니다. 사용자는 공식 웹사이트 및 기타 채널을 통해 최신 정보를 얻고 그에 따라 조작할 수 있습니다. 본 매뉴얼은 사용자에게 작동 지침을 제공하기 위한 것으로, 궁금한 점이 있는 경우 고객센터로 문의하시기 바랍니다. 회사는 부적절한 조작 또는 제품 유지 관리 실패로 인한 손해에 대해 책임을 지지 않습니다. 최종 해석 권한은 회사에 있습니다.

保修服务卡

0.1 保修说明

感谢您使用我们的产品， 我们将为您提供为期一年的无忧免费售后服务(不包含运费)，请勿擅自涂改本保修服务卡，以维护您的合法权益。如需服务或有任何疑问，请与我们联系。

0.2 服务条例

1. 产品在收货日起 15 天内出现质量问题，可以申请换新。请将产品、 保修服务卡、全部附件和完好无损的原包装妥善打包，联系客服或前往原购买处申请寄回更换新品，往返寄送快递费用由我们承担。
2. 产品在收货日起一年内出现质量问题，可以申请售后维修服务。请将产品、保修服务卡和产品包装妥善打包，联系客服或前往原购买处申请寄回售后维修服务，往返寄送费用均由您自行承担。
3. 如个人原因造成的产品损坏，包括但不限于液体、食物残渣、烟灰或外力损坏等因素，我们不承担相应责任，您可以选择自费维修处理，往返寄送快递费用及维修费用由您自行承担。

注:售后寄送时您须将原产品包装寄回并妥善打包，寄送期间发生二次受损，相关责任由您自行承担，由承运人过失造成的损坏，您可向承运人追究赔偿。

0.3 注意事项

如您属于以下情况，将不属于保修范围内，我们有权利拒绝提供服务:

1.外观损伤、无 Logo、已经超出有效服务或免费维修期的。
2.不能出示有效保修卡、发票、收据或其他相关购买凭证，或擅自涂改三包凭证内容的。
3.未按照正确使用说明使用、维护、保管导致故障或损坏的。
4.因人为因素产生的损坏， 包括非正常工作环境下使用和异物入侵所导致的故障和损坏(如操作失误、磕碰、输入不适合电压、流体和烟灰入侵等)
5.未经本司许可对产品进行拆卸、改装、私自维修或零部件和配件缺失的产品。

保修凭证

购买日期		购买型号	
返修日期	维修情况		

* 本凭证为ATK产品售后服务的重要依据，请妥善保管

ATK GEAR

ATK Blazing Sky U2 Series User Manual

Models:U2 MINI

ATK GEAR

USER GUIDE
用户指南

QUICK START

烈空 U2 MINI

01 按键和配件说明 / Introduction / 紹介 / 소개

1. Type-C口
   Type-C Port
   Type-C インタフェース
   Type-C 인터페이스

2. 鼠标左键
   Left Mouse Button
   マウスの左ボタン
   마우스 왼쪽 버튼

3. 鼠标右键
   Right Mouse Button
   マウスの右ボタン
   마우스 오른쪽 버튼

4. 滚轮
   Scroll Wheel
   マウスホイール
   마우스 휠

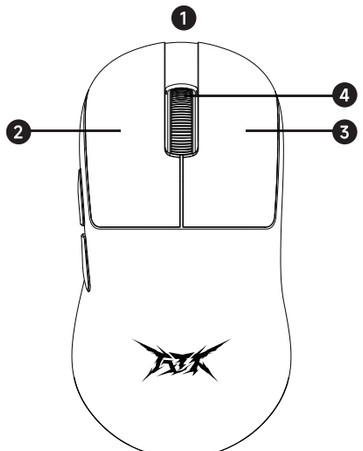

5. LED 指示灯
   LED Indicato
   LED インジケータ
   LED 표시등

6. 前进侧键
   Forward Button
   前進側キー
   전진 측면 키

7. 后退侧键
   Back Button
   後退側キー
   뒤로 측면 키

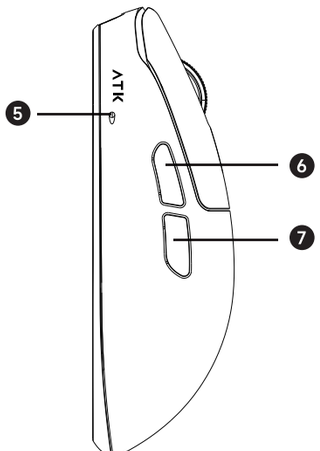

8. 脚贴区
   Feet
   フィート
   피트

9. 光学传感器
   Optical Sensor
   光センサ
   광학 센서

10. DPI切换键
    DPI Button
    DPIボタン
    DPI 버튼

11. 无线开关
    Power Switch
    電源スイッチ
    전원 스위치

12. 数据线
    Cable
    データ線
    데이터 케이블

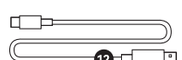

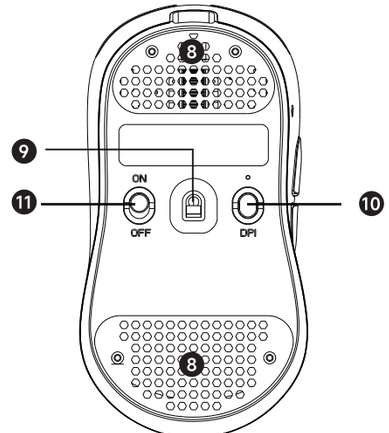

13. 8K接收器
    8K Dongle
    8K ドングル
    8K 수신기

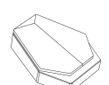

02 快速开始 / Quick Start / クイックスタート 빠른 시작

1) 登录官网：WWW.ATK.PRO 驱动\固件下载 / Login to the official website: WWW.ATK.PRO for driver/firmware downloads / 公式ウェブサイトにログインして、WWW.ATK.PROからドライバー/ファームウェアのダウンロードを行います / 공식 웹 사이트에 로그인하여 드라이버/펌웨어를 다운로드하세요: WWW.ATK.PRO

2) 使用ATK原装数据线或其他Type-C数据线，将8K接收器与电脑相连接 / Connect the 8K dongle to your computer using the original ATK data cable or other Type-C data cables. 元のATKデータケーブルまたは他のType-Cデータケーブルを使用して、8Kドングルをコンピューターに接続します / 원래의 ATK 데이터 케이블이나 다른 Type-C 데이터 케이블을 사용하여 8K 동글을 컴퓨터에 연결합니다

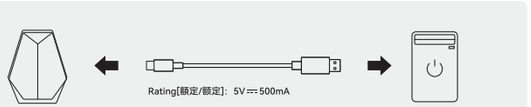

3) 将适配型号的鼠标固件升级到最新版本 / Upgrade the firmware of the compatible mouse to the latest version / 対応するマウスのファームウェアを最新バージョンにアップグレードします 호환되는 마우스의 펌웨어를 최신 버전으로 업그레이드합니다

4) 在ATK官网的驱动驱动\固件下载中，进入设置页面，进行接收器配对 / On the ATK official website's driver/firmware download page, navigate to the settings section to pair the dongle / ATK公式ウェブサイトのドライバー/ファームウェアのダウンロードページで、設定セクションに移動してドングルをペアリングします / ATK 공식 웹 사이트의 드라이버/펌웨어 다운로드 페이지에서 설정 섹션으로 이동하여 동글을 페어링합니다

5) 按配对功能的步骤说明，将8K接收器和适配型号的鼠标进行配对 / Follow the instructions to pair the 8K dongle with the compatible mouse / 8Kドングルを対応するマウスとペアリングする手順に従います / 호환되는 마우스와 8K 동글을 페어링하는 지침을 따릅니다

6) 配对成功后，8K接收器指示灯亮起，即可在驱动-对应鼠标-性能设置中，可以设置回报率/ Once successfully paired, the indicator on the 8K dongle will illuminate, and you can adjust the polling rate in the driver under the corresponding mouse performance settings / ペアリングが成功すると、8Kドングルのインジケーターが点灯し、対応するマウスのパフォーマンス設定でドライバーのポーリングレートを調整できます / 성공적으로 페어링되면 8K 동글의 표시등이 켜지고, 해당 마우스 성능 설정 아래의 드라이버에서 폴링 속도를 조정할 수 있습니다

03 DPI调节 / DPI Set / DPI設定 / DPI 튜닝

按击底部DPI切换键可以快速切换DPI，免驱提供以下DPI档位和状态指示 / Press the DPI button to quickly switch the DPI. The free drive provides the following DPI set and status indications / DPIボタンを押すと、DPIをすばやく切り替えることができます。無償ドライブには、以下のDPI設定とステータスインジケータが用意されています / DPI 버튼을 눌러 DPI를 빠르게 전환합니다.무료 드라이브는 다음과 같은 DPI 설정 및 상태 지침을 제공합니다

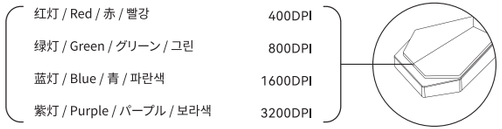

更多DPI设置需要使用驱动修改，支持50~36000DPI之间的设置 / The DPI can be set between 50 to 36000 DPI by software. / DPIは、ソフトウェアを介して50～36000 DPIの間に設定することができる / DPI는 소프트웨어를 통해 50에서 36000 DPI 사이를 설정할 수 있습니다

04 回报率设置 / Polling Rate Set / ポーリングレート 設定 / 수익률 설정

可通过驱动直接修改回报率 / Set the rate by software / ソフトウェアを使用して速度を設定します / 소프트웨어를 통해 속도를 설정합니다

05 8K接收器指示灯 / 8K receiver indicator / 8K受信機ランプです / 8k 수신기 표시등

1) 8K接收器有一个指示灯，用于指示鼠标连接状态和电量。当鼠标连接成功后，指示灯常亮。平时为正常灯效，电量低于20%后常亮红光 / The 8K receiver has an indicator light to show mouse connection status and battery level .The mouse is connected successfully and the indicator is steady on. Normally displays regular lighting effects; turns solid red when battery is below 20% / 8Kレシーバーには、マウスの接続状態とバッテリーレベルを示すインジケーターライトがあります。マウスの接続が成功し、ランプが常時点灯します。通常は通常のライティングエフェクトが表示されます。バッテリー残量が20%未満の場合は、赤く点灯します。/ 8K 수신기에는 마우스 연결 상태와 배터리 수준을 표시하는 표시등이 있습니다.마우스 연결에 성공했습니다. 표시등을 계속 켭니다. 보통 정상적인 조명 효과를 표시하며, 배터리가 20% 미만인 경우 단색 빨간색으로 변합니다.

2) 灯光效果：常亮、呼吸、流光、霓虹、炫彩常亮、混彩呼吸 / Lighting Effects: Constant/Breathing/Flowing/Neon/Rainbow Constant/Mixed Breathing / ライティングエフェクト：常時点灯/ブレス/流動/ネオン/レインボー常時点灯/ミックスブレス / 조명 효과:지속적인/호흡/흐름/네온/무지개 지속적인/혼합 호흡

06 疑难解答 / FAQ / 자주 묻는 질문

Q1）为什么我把回报率设置高之后,电脑会出现卡顿,或者是使用测试软件达不到标定的回报率？ / Why does my computer lag or fail to achieve the calibrated polling rate after setting a high polling rate? / 高いポーリングレートを設定した後、なぜコンピューターが遅延するか、またはキャリブレーションされたポーリングレートを達成できないのですか？ / 고 폴링 속도를 설정한 후에 컴퓨터가 지연되거나 캘리브레이트된 폴링 속도를 달성하지 못하는 이유는 무엇인가요?

高回报率对电脑 CPU 性能与内存频率有一定要求,低配置的电脑可能存在卡顿现象或无法达到预设的回报率 / A high polling rate requires certain CPU performance and memory frequency. Low-configured computers may experience lag or fail to achieve the preset polling rate / 高いポーリングレートには、特定のCPUパフォーマンスとメモリ周波数が必要です。低構成のコンピューターでは、遅延が発生するか、プリセットされたポーリングレートに達成できない場合があります / 고 폴링 속도에는 특정 CPU 성능 및 메모리 주파수가필요합니다. 저구성의 컴퓨터는 지연이 발생하거나 프리셋 폴링 속도를 달성하지 못할 수 있습니다.

Q2）开起 8K 回报率后,为什么我的鼠标感觉续航变短了？ / Why does my mouse battery life seem shorter after enabling the 8K polling rate? / 8Kポーリングレートを有効にした後、なぜマウスのバッテリー寿命が短くなるのですか?/ 8K 폴링 속도를 활성화한 후 왜 마우스 배터리 수명이 짧아졌나요?

高回报率会增高鼠标功耗,缩短鼠标续航,这是正常现象 / A higher polling rate increases mouse power consumption, leading to shorter battery life. This is normal / 高いポーリングレートはマウスの消費電力を増加させ、バッテリー寿命を短くします。これは正常な現象です/ 더 높은 폴링 속도는 마우스 전력 소비를 증가시켜 배터리 수명이 짧아집니다. 이것은 정상입니다.

ATK GEAR

ATK Blazing Sky U2 Series User Manual

Models:U2 PRO

ATK GEAR

USER GUIDE
用户指南

QUICK START

烈空 U2 PRO

01 按键和配件说明 / Introduction / 紹介 / 소개

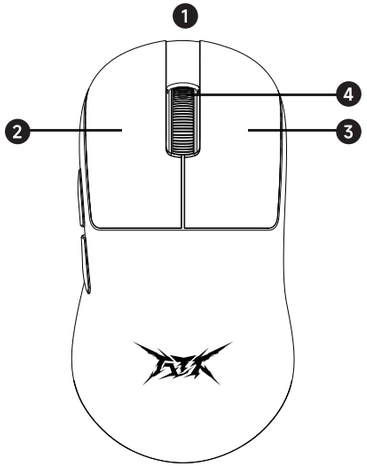

1. Type-C口
   Type-C Port
   Type-C インタフェース
   Type-C 인터페이스
2. 鼠标左键
   Left Mouse Button
   マウスの左ボタン
   마우스 왼쪽 버튼
3. 鼠标右键
   Right Mouse Button
   マウスの右ボタン
   마우스 오른쪽 버튼
4. 滚轮
   Scroll Wheel
   マウスホイール
   마우스 휠

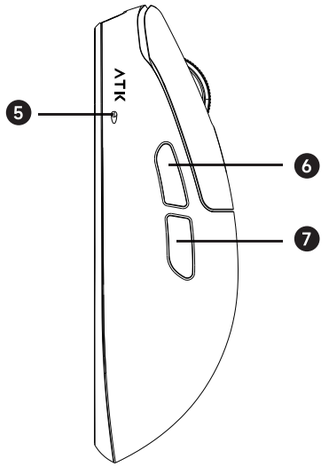

5. LED 指示灯
   LED Indicato
   LED インジケータ
   LED 표시등
6. 前进侧键
   Forward Button
   前進側キー
   전진 측면 키
7. 后退侧键
   Back Button
   後退側キー
   뒤로 측면 키

8. 脚贴区
   Feet
   フィート
   피트
9. 光学传感器
   Optical Sensor
   光センサ
   광학 센서
10. DPI切换键
    DPI Button
    DPIボタン
    DPI 버튼
11. 无线开关
    Power Switch
    電源スイッチ
    전원 스위치
12. 数据线
    Cable
    データ線
    데이터 케이블

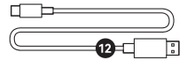

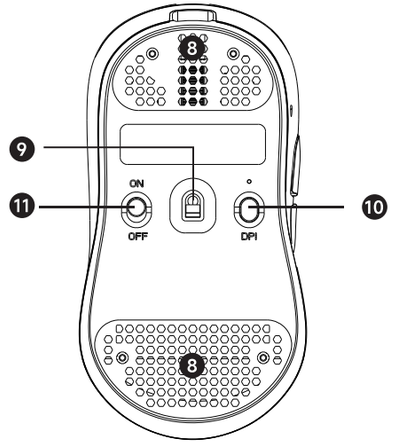

13. 8K NANO 接收器
    8K NANO Dongle
    8K NANO ドングル
    8K NANO 수신기



02 快速开始 / Quick Start / クイックスタート 빠른 시작

1. 充电/有线使用 Charge / Wired Mode 充電/有線モード 충전 / 유선 모드

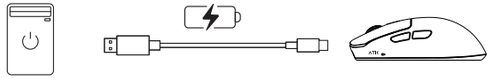

2. 无线使用 / Wireless Mode / ワイヤレスモード / 무선 모드

1).



2).

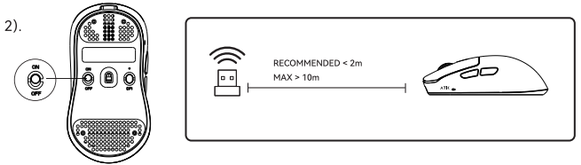

03 DPI调节 / DPI Set / DPI設定 / DPI 튜닝

按击底部DPI切换键可以快速切换DPI，免驱提供以下DPI档位和状态指示 / Press the DPI button to quickly switch the DPI. The free drive provides the following DPI set and status indications / DPIボタンを押すと、DPIをすばやく切り替えることができます。無償ドライブには、以下のDPI設定とステータスインジケータが用意されています / DPI 버튼을 눌러 DPI를 빠르게 전환합니다.무료 드라이브는 다음과 같은 DPI 설정 및 상태 지침을 제공합니다

红灯 / Red / 赤 / 빨강	400DPI
绿灯 / Green / グリーン / 그린	800DPI
蓝灯 / Blue / 青 / 파란색	1600DPI
紫灯 / Purple / パープル / 보라색	3200DPI

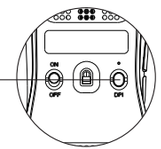

更多DPI设置需要使用驱动修改，支持 100~26000DPI之间的设置 / The DPI can be set between 100 to26000 DPI by software. / DPIは、ソフトウェアを介して100 ～26000DPIの間に設定することができる / DPI는 소프트웨어를 통해 100 에서 26000 DPI 사이를 설정할 수 있습니다

04 回报率设置 / Polling Rate Set / ポーリングレート 設定 / 수익률 설정

可通过驱动直接修改回报率 / Set the rate by software / ソフトウェアを使用して速度を設定します / 소프트웨어를 통해 속도를 설정합니다

05 电量状态指示 / Battery Indication / 電力量状態指示 / 전력 상태 표시

1) 指示灯红灯闪烁：电量小于20%，请充电 / Blinking In Red: 20%Battery, please charge / 赤色点滅：20%バッテリ、充電してください / 빨간색 깜박임: 20% 배터리 충전
2) 指示灯橙灯闪烁：充电中 / Blinking In Orange: Charging / 橙色点滅：充電 / 상태 표시등 주황색 깜박임
3) 指示灯常亮：充电完成，恢复至绿色 / Staying in Green: Charging completed / 緑のまま：充電完了 /녹색 유지: 충전 완료

Li-ion

Removal Instruction for Battery Recycling

驱动下载 Software Download ソフトウェアのダウンロード 소프트웨어 다운로드

WWW.ATK.PRO

本说明书仅供参考，产品信息可能因更新、技术进步等原因发生变化。用户可通过官网或电子说明书等渠道获取最新信息并按其操作。本说明书旨在为用户提供操作指南，如有疑问，请联系客户服务。因操作不当或未按要求进行维护保养导致的产品损坏，本公司不承担责任。最终解释权归公司所有 / This manual is for reference only. Product information may change due to updates or technology improvements. Please refer to the official website or electronic manual for the latest information. For any questions, contact customer service. The company is not responsible for damage caused by improper use or lack of maintenance. The company reserves the right of final interpretation / 本マニュアルは参考用です。製品情報は、更新や技術進歩により変更されることがあります。最新情報は公式ウェブサイトまたは電子マニュアルで確認し、指示に従って操作してください。本マニュアルは使用ガイドとして提供されています。質問があれば、カスタマーサポートにお問い合わせください。誤った操作や必要なメンテナンスを行わないことによる製品の損傷について、当社は責任を負いません。最終的な解釈権は当社に帰属します / 이 매뉴얼은 참고용입니다. 제품 정보는 업데이트나 기술 발전에 따라 변경될 수 있습니다. 최신 정보는 공식 웹사이트나 전자 매뉴얼을 통해 확인하고 제공된 지침에 따라 사용하십시오. 이 매뉴얼은 사용을 안내하는 목적으로 제공됩니다. 질문이 있으면 고객 서비스에 문의하십시오. 부적절한 사용이나 요구된 유지보수를 하지 않아 발생한 제품 손상에 대해서는 회사가 책임지지 않습니다. 최종 해석권은 회사에 있습니다.

ATK GEAR

ATK Blazing Sky U2 Series User Manual

Models:U2 PRO MAX

02 快速开始 / Quick Start / クイックスタート 빠른 시작

1. 充电/有线使用 Charge / Wired Mode 充電/有線モード 충전 / 유선 모드

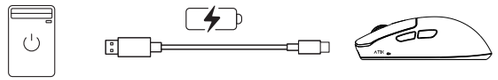

2. 无线使用 / Wireless Mode / ワイヤレスモード / 무선 모드

1).



2).



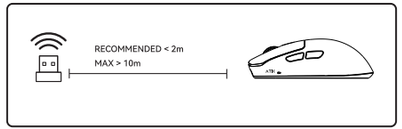

03 DPI调节 / DPI Set / DPI設定 / DPI 튜닝

按击底部DPI切换键可以快速切换DPI，免驱提供以下DPI档位和状态指示 / Press the DPI button to quickly switch the DPI. The free drive provides the following DPI set and status indications / DPIボタンを押すと、DPIをすばやく切り替えることができます。無償ドライブには、以下のDPI設定とステータスインジケータが用意されています / DPI 버튼을 눌러 DPI를 빠르게 전환합니다.무료 드라이브는 다음과 같은 DPI 설정 및 상태 지침을 제공합니다

红灯 / Red / 赤 / 빨강	400DPI
绿灯 / Green / グリーン / 그린	800DPI
蓝灯 / Blue / 青 / 파란색	1600DPI
紫灯 / Purple / パープル / 보라색	3200DPI

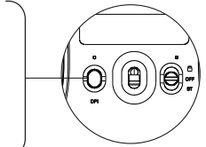

更多DPI设置需要使用驱动修改，支持 100~30000DPI之间的设置 / The DPI can be set between 100 to 30000 DPI by software. / DPIは、ソフトウェアを介して100 ～30000 DPIの間に設定することができる / DPI는 소프트웨어를 통해 100 에서 30000 DPI 사이를 설정할 수 있습니다

04 回报率设置 / Polling Rate Set / ポーリングレート設定 / 수익률 설정

可通过驱动直接修改回报率 / Set the rate by software / ソフトウェアを使用して速度を設定します / 소프트웨어를 통해 속도를 설정합니다

05 电量状态指示 / Battery Indication / 電力量状態指示 / 전력 상태 표시

1) 指示灯红灯闪烁：电量小于20%，请充电 / Blinking In Red: 20%Battery, please charge / 赤色点滅：20%バッテリ、充電してください / 빨간색 깜박임: 20% 배터리 충전
2) 指示灯橙灯闪烁：充电中 / Blinking In Orange: Charging / 橙色点滅：充電 / 상태 표시등 주황색 깜박임
3) 指示灯常亮：充电完成，恢复至绿色 / Staying in Green: Charging completed / 緑のまま：充電完了 /녹색 유지: 충전 완료

Li-ion

Removal Instruction for Battery Recycling

驱动下载 Software Download ソフトウェアのダウンロード 소프트웨어 다운로드

WWW.ATK.PRO

型号：ATK U2 PRO MAX
额定/Rating: 5V⎓500mA
深圳意义之塔科技有限公司

本说明书仅供参考，产品信息可能因更新、技术进步等原因发生变化。用户可通过官网或电子说明书等渠道获取最新信息并按其操作。本说明书旨在为用户提供操作指南，如有疑问，请联系客户服务。因操作不当或未按要求进行维护保养导致的产品损坏，本公司不承担责任。最终解释权归公司所有 / This manual is for reference only. Product information may change due to updates or technology improvements. Please refer to the official website or electronic manual for the latest information. For any questions, contact customer service. The company is not responsible for damage caused by improper use or lack of maintenance. The company reserves the right of final interpretation / 本マニュアルは参考用です。製品情報は、更新や技術進歩により変更されることがあります。最新情報は公式ウェブサイトまたは電子マニュアルで確認し、指示に従って操作してください。本マニュアルは使用ガイドとして提供されています。質問があれば、カスタマーサポートにお問い合わせください。誤った操作や必要なメンテナンスを行わないことによる製品の損傷について、当社は責任を負いません。最終的な解釈権は当社に帰属します / 이 매뉴얼은 참고용입니다. 제품 정보는 업데이트나 기술 발전에 따라 변경될 수 있습니다. 최신 정보는 공식 웹사이트나 전자 매뉴얼을 통해 확인하고 제공된 지침에 따라 사용하십시오. 이 매뉴얼은 사용을 안내하는 목적으로 제공됩니다. 질문이 있으면 고객 서비스에 문의하십시오. 부적절한 사용이나 요구된 유지보수를 하지 않아 발생한 제품 손상에 대해서는 회사가 책임지지 않습니다. 최종 해석권은 회사에 있습니다.

ATK GEAR

ATK Blazing Sky U2 Series User Manual

Models:U2 ULTRA

ATK GEAR

USER GUIDE
用户指南

QUICK START

烈空 U2 ULTRA

01 按键和配件说明 / Introduction / 紹介 / 소개

1. Type-C口
   Type-C Port
   Type-C インタフェース
   Type-C 인터페이스
2. 鼠标左键
   Left Mouse Button
   マウスの左ボタン
   마우스 왼쪽 버튼
3. 鼠标右键
   Right Mouse Button
   マウスの右ボタン
   마우스 오른쪽 버튼
4. 滚轮
   Scroll Wheel
   マウスホイール
   마우스 휠

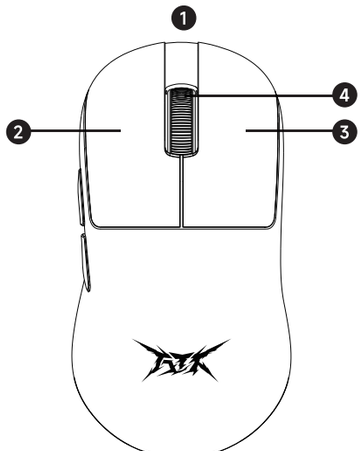

5. LED 指示灯
   LED Indicato
   LED インジケータ
   LED 표시등
6. 前进侧键
   Forward Button
   前進側キー
   전진 측면 키
7. 后退侧键
   Back Button
   後退側キー
   뒤로 측면 키

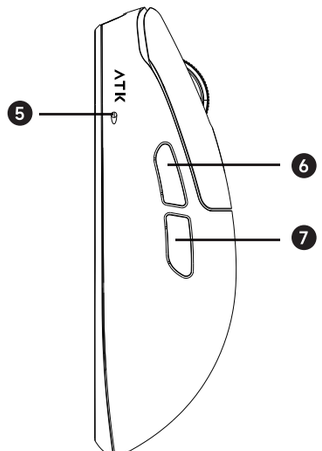

8. 脚贴区
   Feet
   フィート
   피트
9. 光学传感器
   Optical Sensor
   光センサ
   광학 센서
10. DPI切换键
    DPI Button
    DPIボタン
    DPI 버튼
11. 无线开关
    Power Switch
    電源スイッチ
    전원 스위치
12. 数据线
    Cable
    データ線
    데이터 케이블

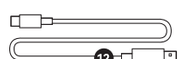

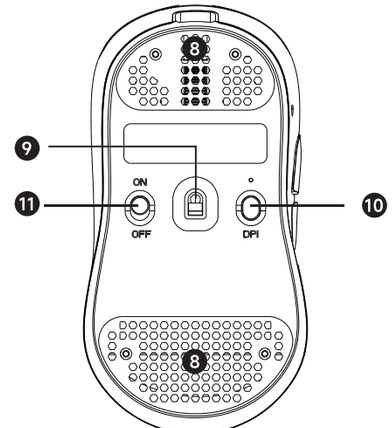

13. 8K接收器
    8K Dongle
    8K ドングル
    8K 수신기

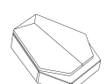

02 快速开始 / Quick Start / クイックスタート 빠른 시작

1) 登录官网：WWW.ATK.PRO 驱动\固件下载 / Login to the official website: WWW.ATK.PRO for driver/firmware downloads / 公式ウェブサイトにログインして、WWW.ATK.PROからドライバー/ファームウェアのダウンロードを行います / 공식 웹 사이트에 로그인하여 드라이버/펌웨어를 다운로드하세요: WWW.ATK.PRO

2) 使用ATK原装数据线或其他Type-C数据线，将8K接收器与电脑相连接 / Connect the 8K dongle to your computer using the original ATK data cable or other Type-C data cables. 元のATKデータケーブルまたは他のType-Cデータケーブルを使用して、8Kドングルをコンピューターに接続します / 원래의 ATK 데이터 케이블이나 다른 Type-C 데이터 케이블을 사용하여 8K 동글을 컴퓨터에 연결합니다

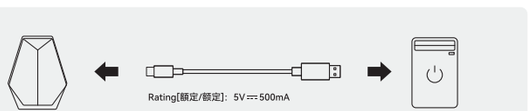

3) 将适配型号的鼠标固件升级到最新版本 / Upgrade the firmware of the compatible mouse to the latest version / 対応するマウスのファームウェアを最新バージョンにアップグレードします 호환되는 마우스의 펌웨어를 최신 버전으로 업그레이드합니다

4) 在ATK官网的驱动驱动\固件下载中，进入设置页面，进行接收器配对 / On the ATK official website's driver/firmware download page, navigate to the settings section to pair the dongle / ATK公式ウェブサイトのドライバー/ファームウェアのダウンロードページで、設定セクションに移動してドングルをペアリングします / ATK 공식 웹 사이트의 드라이버/펌웨어 다운로드 페이지에서 설정 섹션으로 이동하여 동글을 페어링합니다

5) 按配对功能的步骤说明，将8K接收器和适配型号的鼠标进行配对 / Follow the instructions to pair the 8K dongle with the compatible mouse / 8Kドングルを対応するマウスとペアリングする手順に従います / 호환되는 마우스와 8K 동글을 페어링하는 지침을 따릅니다

6) 配对成功后，8K接收器指示灯亮起，即可在驱动-对应鼠标-性能设置中，可以设置回报率/ Once successfully paired, the indicator on the 8K dongle will illuminate, and you can adjust the polling rate in the driver under the corresponding mouse performance settings / ペアリングが成功すると、8Kドングルのインジケーターが点灯し、対応するマウスのパフォーマンス設定でドライバーのポーリングレートを調整できます / 성공적으로 페어링되면 8K 동글의 표시등이 켜지고, 해당 마우스 성능 설정 아래의 드라이버에서 폴링 속도를 조정할 수 있습니다

03 DPI调节 / DPI Set / DPI設定 / DPI 튜닝

按击底部DPI切换键可以快速切换DPI，免驱提供以下DPI档位和状态指示 / Press the DPI button to quickly switch the DPI. The free drive provides the following DPI set and status indications / DPIボタンを押すと、DPIをすばやく切り替えることができます。無償ドライブには、以下のDPI設定とステータスインジケータが用意されています / DPI 버튼을 눌러 DPI를 빠르게 전환합니다.무료 드라이브는 다음과 같은 DPI 설정 및 상태 지침을 제공합니다

红灯 / Red / 赤 / 빨강	400DPI
绿灯 / Green / グリーン / 그린	800DPI
蓝灯 / Blue / 青 / 파란색	1600DPI
紫灯 / Purple / パープル / 보라색	3200DPI

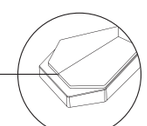

更多DPI设置需要使用驱动修改，支持50~36000DPI之间的设置 / The DPI can be set between 50 to 36000 DPI by software. / DPIは、ソフトウェアを介して50～36000 DPIの間に設定することができる / DPI는 소프트웨어를 통해 50에서 36000 DPI 사이를 설정할 수 있습니다

04 回报率设置 / Polling Rate Set / ポーリングレート 設定 / 수익률 설정

可通过驱动直接修改回报率 / Set the rate by software / ソフトウェアを使用して速度を設定します / 소프트웨어를 통해 속도를 설정합니다

05 8K接收器指示灯 / 8K receiver indicator / 8K受信機ランプです / 8k 수신기 표시등

1) 8K接收器有一个指示灯，用于指示鼠标连接状态和电量。当鼠标连接成功后，指示灯常亮。平时为正常灯效，电量低于20%后常亮红光 / The 8K receiver has an indicator light to show mouse connection status and battery level .The mouse is connected successfully and the indicator is steady on. Normally displays regular lighting effects; turns solid red when battery is below 20% / 8Kレシーバーには、マウスの接続状態とバッテリーレベルを示すインジケーターライトがあります。マウスの接続が成功し、ランプが常時点灯します。通常は通常のライティングエフェクトが表示されます。バッテリー残量が20%未満の場合は、赤く点灯します。/ 8K 수신기에는 마우스 연결 상태와 배터리 수준을 표시하는 표시등이 있습니다.마우스 연결에 성공했습니다. 표시등을 계속 켭니다. 보통 정상적인 조명 효과를 표시하며, 배터리가 20% 미만인 경우 단색 빨간색으로 변합니다.

2) 灯光效果：常亮、呼吸、流光、霓虹、炫彩常亮、混彩呼吸 / Lighting Effects: Constant/Breathing/Flowing/Neon/Rainbow Constant/Mixed Breathing / ライティングエフェクト：常時点灯/ブレス/流動/ネオン/レインボー常時点灯/ミックスブレス / 조명 효과:지속적인/호흡/흐름/네온/무지개 지속적인/혼합 호흡

06 疑难解答 / FAQ / 자주 묻는 질문

Q1) 为什么我把回报率设置高之后,电脑会出现卡顿,或者是使用测试软件达不到标定的回报率？ / Why does my computer lag or fail to achieve the calibrated polling rate after setting a high polling rate? / 高いポーリングレートを設定した後、なぜコンピューターが遅延するか、またはキャリブレーションされたポーリングレートを達成できないのですか? / 고 폴링 속도를 설정한 후에 컴퓨터가 지연되거나 캘리브레이트된 폴링 속도를 달성하지 못하는 이유는 무엇인가요?

高回报率对电脑 CPU 性能与内存频率有一定要求,低配置的电脑可能存在卡顿现象或无法达到预设的回报率 / A high polling rate requires certain CPU performance and memory frequency. Low-configured computers may experience lag or fail to achieve the preset polling rate / 高いポーリングレートには、特定のCPUパフォーマンスとメモリ周波数が必要です。低構成のコンピューターでは、遅延が発生するか、プリセットされたポーリングレートに達成できない場合があります / 고 폴링 속도에는 특정 CPU 성능 및 메모리 주파수가필요합니다. 저구성의 컴퓨터는 지연이 발생하거나 프리셋 폴링 속도를 달성하지 못할 수 있습니다.

Q2) 开起 8K 回报率后,为什么我的鼠标感觉续航变短了？ / Why does my mouse battery life seem shorter after enabling the 8K polling rate? / 8Kポーリングレートを有効にした後、なぜマウスのバッテリー寿命が短くなるのですか?/ 8K 폴링 속도를 활성화한 후 왜 마우스 배터리 수명이 짧아졌나요?

高回报率会增高鼠标功耗,缩短鼠标续航,这是正常现象 / A higher polling rate increases mouse power consumption, leading to shorter battery life. This is normal / 高いポーリングレートはマウスの消費電力を増加させ、バッテリー寿命を短くします。これは正常な現象です/ 더 높은 폴링 속도는 마우스 전력 소비를 증가시켜 배터리 수명이 짧아집니다. 이것은 정상입니다.

ATK GEAR

ATK Blazing Sky U2 Series User Manual

Models:U2 ULTIMATE

02 快速开始 / Quick Start / クイックスタート 빠른 시작

1) 登录官网：WWW.ATK.PRO 驱动\固件下载 / Login to the official website: WWW.ATK.PRO for driver/firmware downloads / 公式ウェブサイトにログインして、WWW.ATK.PROからドライバー/ファームウェアのダウンロードを行います / 공식 웹 사이트에 로그인하여 드라이버/펌웨어를 다운로드하세요: WWW.ATK.PRO

2) 使用ATK原装数据线或其他Type-C数据线，将8K接收器与电脑相连接 / Connect the 8K dongle to your computer using the original ATK data cable or other Type-C data cables. 元のATKデータケーブルまたは他のType-Cデータケーブルを使用して、8Kドングルをコンピューターに接続します / 원래의 ATK 데이터 케이블이나 다른 Type-C 데이터 케이블을 사용하여 8K 동글을 컴퓨터에 연결합니다

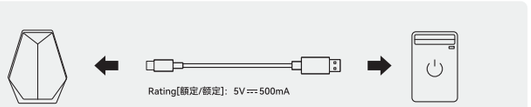

3) 将适配型号的鼠标固件升级到最新版本 / Upgrade the firmware of the compatible mouse to the latest version / 対応するマウスのファームウェアを最新バージョンにアップグレードします 호환되는 마우스의 펌웨어를 최신 버전으로 업그레이드합니다

4) 在ATK官网的驱动驱动\固件下载中，进入设置页面，进行接收器配对 / On the ATK official website's driver/firmware download page, navigate to the settings section to pair the dongle / ATK公式ウェブサイトのドライバー/ファームウェアのダウンロードページで、設定セクションに移動してドングルをペアリングします / ATK 공식 웹 사이트의 드라이버/펌웨어 다운로드 페이지에서 설정 섹션으로 이동하여 동글을 페어링합니다

5) 按配对功能的步骤说明，将8K接收器和适配型号的鼠标进行配对 / Follow the instructions to pair the 8K dongle with the compatible mouse / 8Kドングルを対応するマウスとペアリングする手順に従います / 호환되는 마우스와 8K 동글을 페어링하는 지침을 따릅니다

6) 配对成功后，8K接收器指示灯亮起，即可在驱动-对应鼠标-性能设置中，可以设置回报率/ Once successfully paired, the indicator on the 8K dongle will illuminate, and you can adjust the polling rate in the driver under the corresponding mouse performance settings / ペアリングが成功すると、8Kドングルのインジケーターが点灯し、対応するマウスのパフォーマンス設定でドライバーのポーリングレートを調整できます / 성공적으로 페어링되면 8K 동글의 표시등이 켜지고, 해당 마우스 성능 설정 아래의 드라이버에서 폴링 속도를 조정할 수 있습니다

03 DPI调节 / DPI Set / DPI設定 / DPI 튜닝

按击底部DPI切换键可以快速切换DPI，免驱提供以下DPI档位和状态指示 / Press the DPI button to quickly switch the DPI. The free drive provides the following DPI set and status indications / DPIボタンを押すと、DPIをすばやく切り替えることができます。無償ドライブには、以下のDPI設定とステータスインジケータが用意されています / DPI 버튼을 눌러 DPI를 빠르게 전환합니다.무료 드라이브는 다음과 같은 DPI 설정 및 상태 지침을 제공합니다

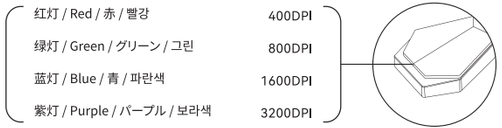

更多DPI设置需要使用驱动修改，支持10~42000DPI之间的设置 / The DPI can be set between 10 to 42000 DPI by software. / DPIは、ソフトウェアを介して10～42000 DPIの間に設定することができる / DPI는 소프트웨어를 통해 10에서 42000 DPI 사이를 설정할 수 있습니다

04 回报率设置 / Polling Rate Set / ポーリングレート 設定 / 수익률 설정

可通过驱动直接修改回报率 / Set the rate by software / ソフトウェアを使用して速度を設定します / 소프트웨어를 통해 속도를 설정합니다

05 8K接收器指示灯 / 8K receiver indicator / 8K受信機ランプです / 8k 수신기 표시등

1) 8K接收器有一个指示灯，用于指示鼠标连接状态和电量。当鼠标连接成功后，指示灯常亮。平时为正常灯效，电量低于20%后常亮红光 / The 8K receiver has an indicator light to show mouse connection status and battery level .The mouse is connected successfully and the indicator is steady on. Normally displays regular lighting effects; turns solid red when battery is below 20% / 8Kレシーバーには、マウスの接続状態とバッテリーレベルを示すインジケーターライトがあります。マウスの接続が成功し、ランプが常時点灯します。通常は通常のライティングエフェクトが表示されます。バッテリー残量が20%未満の場合は、赤く点灯します。/ 8K 수신기에는 마우스 연결 상태와 배터리 수준을 표시하는 표시등이 있습니다.마우스 연결에 성공했습니다. 표시등을 계속 켭니다. 보통 정상적인 조명 효과를 표시하며, 배터리가 20% 미만인 경우 단색 빨간색으로 변합니다.

2) 灯光效果：常亮、呼吸、流光、霓虹、炫彩常亮、混彩呼吸 / Lighting Effects: Constant/Breathing/Flowing/Neon/Rainbow Constant/Mixed Breathing / ライティングエフェクト：常時点灯/ブレス/流動/ネオン/レインボー常時点灯/ミックスブレス / 조명 효과:지속적인/호흡/흐름/네온/무지개 지속적인/혼합 호흡

06 疑难解答 / FAQ / 자주 묻는 질문

Q1）为什么我把回报率设置高之后，电脑会出现卡顿，或者是使用测试软件达不到标定的回报率？ / Why does my computer lag or fail to achieve the calibrated polling rate after setting a high polling rate? / 高いポーリングレートを設定した後、なぜコンピューターが遅延するか、またはキャリブレーションされたポーリングレートを達成できないのですか？ / 고 폴링 속도를 설정한 후에 컴퓨터가 지연되거나 캘리브레이트된 폴링 속도를 달성하지 못하는 이유는 무엇인가요?

高回报率对电脑 CPU 性能与内存频率有一定要求，低配置的电脑可能存在卡顿现象或无法达到预设的回报率 / A high polling rate requires certain CPU performance and memory frequency. Low-configured computers may experience lag or fail to achieve the preset polling rate / 高いポーリングレートには、特定のCPUパフォーマンスとメモリ周波数が必要です。低構成のコンピューターでは、遅延が発生するか、プリセットされたポーリングレートに達成できない場合があります / 고 폴링 속도에는 특정 CPU 성능 및 메모리 주파수가필요합니다. 저구성의 컴퓨터는 지연이 발생하거나 프리셋 폴링 속도를 달성하지 못할 수 있습니다.

Q2）开起 8K 回报率后，为什么我的鼠标感觉续航变短了？ / Why does my mouse battery life seem shorter after enabling the 8K polling rate? / 8Kポーリングレートを有効にした後、なぜマウスのバッテリー寿命が短くなるのですか?/ 8K 폴링 속도를 활성화한 후 왜 마우스 배터리 수명이 짧아졌나요?

高回报率会增高鼠标功耗，缩短鼠标续航，这是正常现象 / A higher polling rate increases mouse power consumption, leading to shorter battery life. This is normal / 高いポーリングレートはマウスの消費電力を増加させ、バッテリー寿命を短くします。これは正常な現象です/ 더 높은 폴링 속도는 마우스 전력 소비를 증가시켜 배터리 수명이 짧아집니다. 이것은 정상입니다.

ATK GEAR

USER GUIDE
用户指南

QUICK START

烈空 U2 ULTIMATE

01 按键和配件说明 / Introduction / 紹介 / 소개

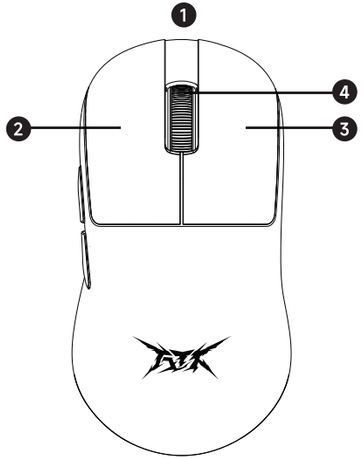

1. Type-C口
   Type-C Port
   Type-C インタフェース
   Type-C 인터페이스
2. 鼠标左键
   Left Mouse Button
   マウスの左ボタン
   마우스 왼쪽 버튼
3. 鼠标右键
   Right Mouse Button
   マウスの右ボタン
   마우스 오른쪽 버튼
4. 滚轮
   Scroll Wheel
   マウスホイール
   마우스 휠

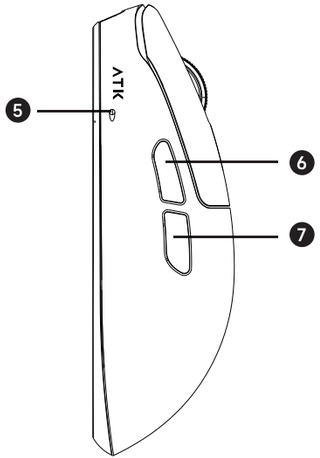

5. LED 指示灯
   LED Indicato
   LED インジケータ
   LED 표시등
6. 前进侧键
   Forward Button
   前進側キー
   전진 측면 키
7. 后退侧键
   Back Button
   後退側キー
   뒤로 측면 키

8. 脚贴区
   Feet
   フィート
   피트
9. 光学传感器
   Optical Sensor
   光センサ
   광학 센서
10. DPI切换键
    DPI Button
    DPIボタン
    DPI 버튼
11. 无线开关
    Power Switch
    電源スイッチ
    전원 스위치
12. 数据线
    Cable
    データ線
    데이터 케이블

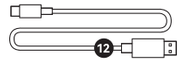

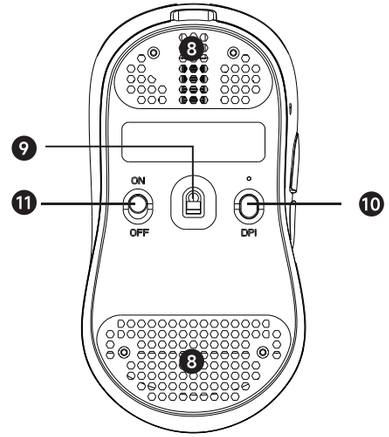

13. 8K接收器
    8K Dongle
    8K ドングル
    8K 수신기

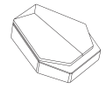

ATK GEAR

USER GUIDE
用户指南

QUICK START

烈空 U2 PRO MAX

01 按键和配件说明 / Introduction / 紹介 / 소개

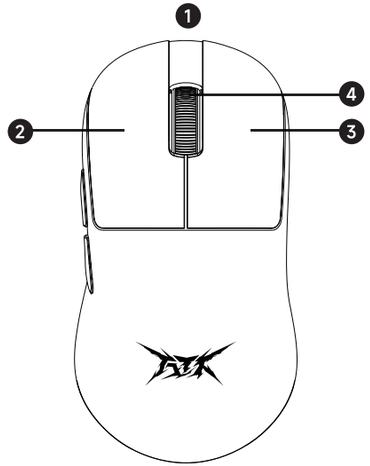

1. Type-C口
   Type-C Port
   Type-C インタフェース
   Type-C 인터페이스
2. 鼠标左键
   Left Mouse Button
   マウスの左ボタン
   마우스 왼쪽 버튼
3. 鼠标右键
   Right Mouse Button
   マウスの右ボタン
   마우스 오른쪽 버튼
4. 滚轮
   Scroll Wheel
   マウスホイール
   마우스 휠

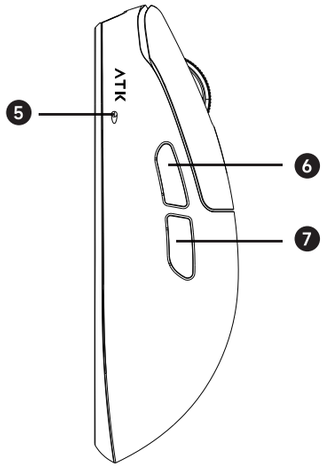

5. LED 指示灯
   LED Indicato
   LED インジケータ
   LED 표시등
6. 前进侧键
   Forward Button
   前進側キー
   전진 측면 키
7. 后退侧键
   Back Button
   後退側キー
   뒤로 측면 키

8. 脚贴区
   Feet
   フィート
   피트
9. 光学传感器
   Optical Sensor
   光センサ
   광학 센서
10. DPI切换键
    DPI Button
    DPIボタン
    DPI 버튼
11. 无线开关
    Power Switch
    電源スイッチ
    전원 스위치
12. 数据线
    Cable
    データ線
    데이터 케이블

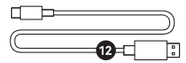

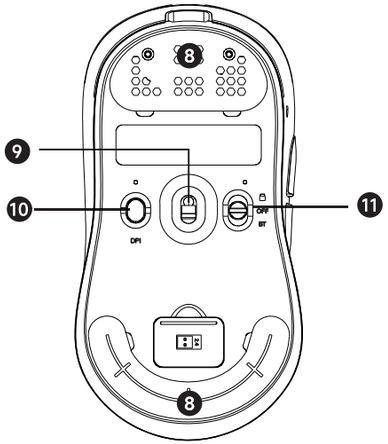

13. 8K NANO 接收器
    8K NANO Dongle
    8K NANO ドングル
    8K NANO 수신기

