VERSA PRO WIRELESS MOUSE

QUICK START GUIDE

Model: MS-8ZB7

INDEX

01 English 3
02 繁體中文 7
03 中文简体 10
04 日本語 13
05 한국어 16
06 Bahasa Indonesia 19
07 Tiếng Việt 22
08 Français 25
09 Español 28
10 Türkçe 31
11 Polski 34
12 Italiano 37
13 Português 40
14 Nederlands 43
15 Deutsch 46
16 Русский 49
17 български 52
18 Dansk 55
19 Suomi 58
20 Magyar 61
21 Norsk 64
22 Română 67
23 Slovenčina 70
24 Svenska 73
25 Čeština 76
26 Українська 79
27 Ελληνικά 82

01 English

Product Overview

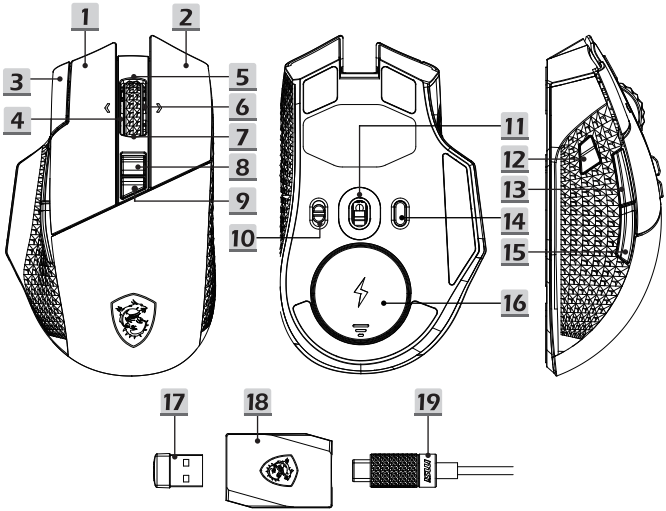

1. Left key
2. Right key
3. Mute key
4. Scroll Left
5. Scroll Up
6. Scroll Right
7. Scroll Down
8. Scroll wheel mode switch
9. Light effect mode switch
10. BT/ OFF/ 2.4G switch
11. Optical sensor
12. DPI shift
13. Forward key
14. DPI switch
15. Back key
16. Battery notch/ USB dongle notch
17. Wireless USB dongle
18. USB dongle extender
19. USB Type-C to USB-A cable

RGB LED Hotkey Control

The RGB LED can be controlled through MSI Center or using the following hotkey controls.

Key Combination	Effect
DPI switch + Right key	Cycle brightness levels
Lighting effect mode switch	Cycle predefined effects
DPI switch + Forward key	Cycle effect speed levels
DPI switch + Back key	Cycle color / effect direction

2.4 GHz Wireless & Bluetooth Pairing

The mouse will automatically connect to the device using the included USB dongle via a 2.4 GHz wireless connection.

Press and hold both the DPI switch and the Left key for 5 seconds to enter pairing mode until the RGB LED starts flashing: Bluetooth pairing (Blue) / 2.4 GHz pairing (White).

- **2.4 GHz Wireless:** Plug the Wireless USB dongle to pair within the first 30 seconds.
- **Bluetooth:** Activate Bluetooth on your device and pair it with the mouse.

DPI Cycle Presets

Press the DPI switch to cycle through the DPI presets. The RGB LED will change color to indicate the current DPI level.

DPI Preset	LED Color
400	Blue
800	Magenta
1600 (default)	Red
3200	Yellow
6400	Green
*Maximum DPI: 26,000 (via MSI Center)	

RGB LED Battery Indicator

After starting, the RGB LED will light up in a specific color to indicate the battery status.

Powered on wirelessly	LED Color / Effect
70% to 100%	Green (Steady)
30% to 69%	Yellow (Steady)
0% to 29%	Red (Blinking)

RGB LED Charging Indicator

After starting, the RGB LED will light up in a specific color to indicate the battery charing status.

Connected with USB Cable	LED Color / Effect
Fully charged	Green (Steady)
90% to 100% (charging)	Green (Steady)
70% to 89% (charging)	Green (Breathing)
30% to 69% (charging)	Yellow (Breathing)
0% to 29% (charging)	Red (Breathing)

※ For more information, please visit MSI official website.

02 繁體中文

外觀檢視

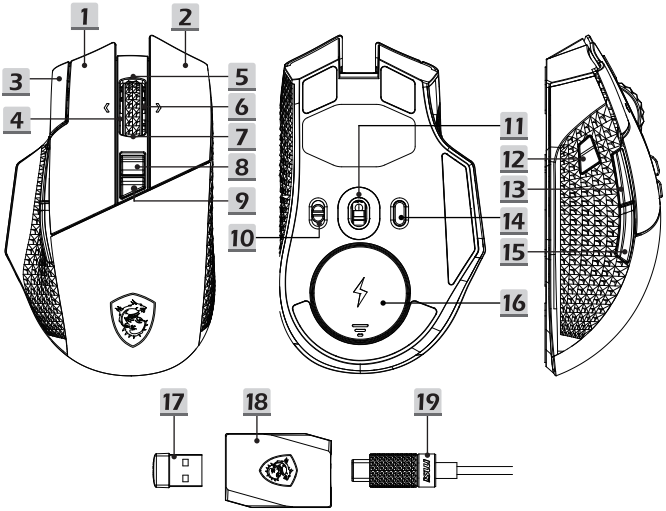

1. 左鍵
2. 右鍵
3. 靜音鍵
4. 向右捲動
5. 向上捲動
6. 向左捲動
7. 向下捲動
8. 滾輪模式切換鍵
9. 燈效模式切換鍵
10. BT/OFF/2.4G 開關
11. 光學感測器
12. DPI 快速切換
13. 前進鍵
14. DPI 開關
15. 後退鍵
16. 電池槽/ USB接收器槽
17. 無線接收器
18. USB 接收延伸器
19. USB Type-C 轉 USB-A 連接線

RGB LED 燈效切換熱鍵

RGB LED燈效可通過 MSI Center 軟體，或以下組合鍵做切換。

快速鍵組合	功能
DPI 切換鍵 + 右鍵	迴圈亮度
燈效模式切換鍵	迴圈預設燈效
DPI 切換鍵 + 向前一頁鍵	迴圈燈效速度
DPI 切換鍵 + 向後一頁鍵	迴圈顏色 / 燈效方向

2.4GHz 無線和藍牙配對

滑鼠將自動通過隨附的USB接收器以2.4GHz無線連接。同時按住DPI鍵和左鍵5秒以進入配對模式，直到 RGB LED燈開始閃爍：藍牙配對 (藍色燈)/ 2.4GHz配對 (白色燈)

- 2.4GHz 無線：在前30秒內，插入無線USB接收器以進行配對。
- 藍牙：在您的設備上啟用藍牙，並從找到的設備列表中選擇。

DPI 設定

按下DPI 切換鍵來切換 DPI 設定，RGB LED燈以顏色提示當前 DPI 設定。

DPI 設定值	LED 顏色
400	藍色
800	洋紅色
1600 (出廠值)	紅色
3200	黃色
6400	綠色
*最大 DPI：26000 (通過 MSI Center 設定)	

電量指示燈

啟動使用時，滾輪的LED 會短暫顯示顏色以提示當前電量狀態。

無線連線使用中	LED 顏色 / 燈效
70%~100%	綠色 (恒亮)
30%~69%	黃色 (恒亮)
0%~29%	紅色 (閃爍)

充電指示燈

充電中，滾輪的LED 會持續顯示顏色以提示當前電量狀態。

連接 USB	LED 顏色 / 燈效
完成充電	綠色 (恒亮)
90%~100% (充電中)	綠色 (恒亮)
70%~89% (充電中)	綠色 (呼吸)
30%~69% (充電中)	黃色 (呼吸)
0%~29% (充電中)	紅色 (呼吸)

※如欲獲得更多產品訊息，請至 MSI 官方網站

03 中文简体

产品检视

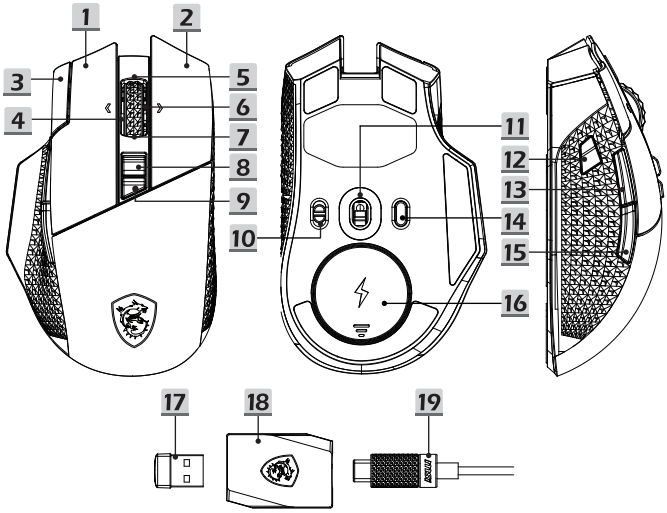

1. 左键
2. 右键
3. 静音键
4. 向左滚动
5. 向上滚动
6. 向右滚动
7. 向下滚动
8. 滚轮模式开关
9. 灯光效果模式开关
10. BT/ OFF/ 2.4G 开关
11. 光学传感器
12. DPI 切换
13. 前进键
14. DPI 开关
15. 后退键
16. 电池槽 / USB 接收器槽
17. 无线 USB 接收器
18. USB 接收器延伸座
19. USB Type-C 转 USB-A 电缆

RGB LED 热键控制

RGB LED 可通过 MSI Center 或使用以下热键控件进行控制。

按键组合	效果
DPI 开关 + 右键	循环亮度级别
灯光效果模式开关	循环预定义效果
DPI 开关 + 前进键	循环效果速度级别
DPI 开关 + 后退键	循环色彩 / 效果方向

2.4 Ghz 无线和蓝牙配对

鼠标将使用随附的 USB 接收器通过 2.4 Ghz 无线连接自动连接到设备。

按住 DPI 开关和左键 5 秒进入配对模式，直到 RGB LED 开始闪烁：蓝牙配对（蓝色）/ 2.4 GHz 配对（白色）。

- **2.4 Ghz 无线：**在前 30 秒内插入无线 USB 接收器进行配对。
- **蓝牙：**在设备上激活蓝牙并将其与鼠标配对。

DPI 循环预设

按下 DPI 切换键可循环切换 DPI 预设值。RGB LED 将改变色彩以显示当前 DPI 级别。

DPI 预设	LED 色彩
400	蓝色
800	洋红色
1600（默认）	红色
3200	黄色
6400	绿色
*最大 DPI：26,000 (通过 MSI Center)	

RGB LED 电池指示灯

启动后，RGB LED 将以特定色彩亮起，以指示电池状态。

无线开机	LED 色彩 / 效果
70% 至 100%	绿色（稳定）
30% 至 69%	黄色（稳定）
0% 至 29%	红色（闪烁）

RGB LED 充电指示灯

启动后，RGB LED 将以特定色彩亮起，以指示电池充电状态。

通过 USB 电缆连接	LED 色彩 / 效果
已充满电	绿色（稳定）
90% 至 100%（充电）	绿色（稳定）
70% 至 89%（充电）	绿色（呼吸）
30% 至 69%（充电）	黄色（呼吸）
0% 至 29%（充电）	红色（呼吸）

※ 要了解更多信息，请访问 MSI 官方网站。

04 日本語

製品概要

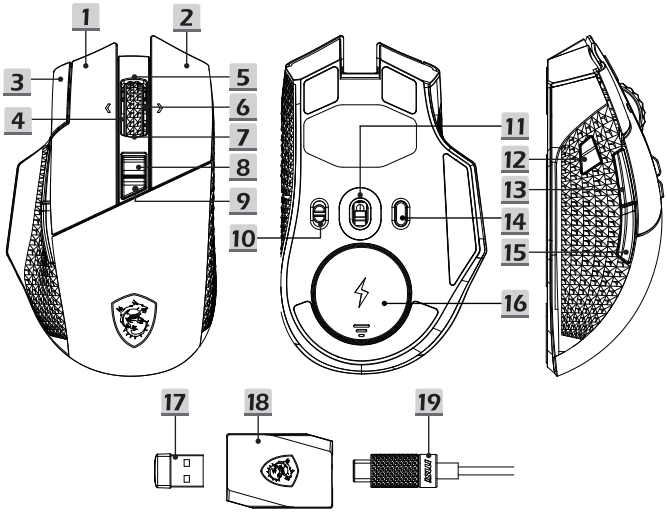

1. 左ボタン
2. 右ボタン
3. ミュートボタン
4. 左スクロール
5. 上スクロール
6. 右スクロール
7. 下スクロール
8. スクロールホイールモード切替
9. LEDモード切替
10. BT/ OFF/ 2.4G切替
11. オプティカルセンサー
12. スナイパーボタン
13. 進むボタン
14. DPI切替
15. 戻るボタン
16. バッテリトレイ/ USBドングルトレイ
17. ワイヤレスUSBドングル
18. USBドングルエクステンダー
19. USB Type-C to USB-Aケーブル

RGB LEDホットキーコントロール

RGB LEDは、MSI Centerまたは下記のホットキーコントロールで制御できます。

組み合わせキー	エフェクト
DPI切替 + 右ボタン	輝度レベル切替
LEDモード切替	設定済みエフェクト切替
DPI切替 + 進むボタン	エフェクトスピード切替
DPI切替 + 戻るボタン	色 / エフェクト方向切替

2.4 GHzワイヤレス & Bluetoothのペアリング

マウスは自動的に付属のUSBドングルに2.4 GHzワイヤレス接続でデバイスに接続されます。

RGB LEDが点滅するまで、DPI切替と左ボタンを同時に5秒間押し続け、ペアリングモードにします：Bluetoothペアリング(青) / 2.4 GHzペアリング(白)。

- **2.4 GHzワイヤレス**: 最初の30秒以内にワイヤレスUSBドングルを接続し、ペアリングします。
- **Bluetooth**: デバイスのBluetoothを有効にして、マウスとペアリングします。

DPIサイクルプリセット

DPI切替を押してDPIプリセットを切り替えます。RGB LEDの色がDPIレベルを示します。

DPIプリセット	LED色
400	青
800	マゼンダ
1600 (デフォルト)	赤
3200	黄
6400	緑
*最大DPI: 26,000 (MSI Centerより)	

RGB LEDバッテリーインジケーター

起動すると、RGB LEDはバッテリーの状態を示す色で点灯します。

ワイヤレス接続時	LED色 / エフェクト
70% ~ 100%	緑 (点灯)
30% ~ 69%	黄 (点灯)
0% ~ 29%	赤 (点滅)

RGB LED充電インジケーター

充電が開始されると、RGB LEDはバッテリーの充電状態を示す色で点灯します。

USBケーブルで接続時	LED色 / エフェクト
100%充電	緑 (点灯)
90% ~ 100% (充電中)	緑 (点灯)
70% ~ 89% (充電中)	緑 (ブレス)
30% ~ 69% (充電中)	黄 (ブレス)
0% ~ 29% (充電中)	赤 (ブレス)

※詳しくはMSI公式Webサイトを確認してください。

05 한국어

제품 개요

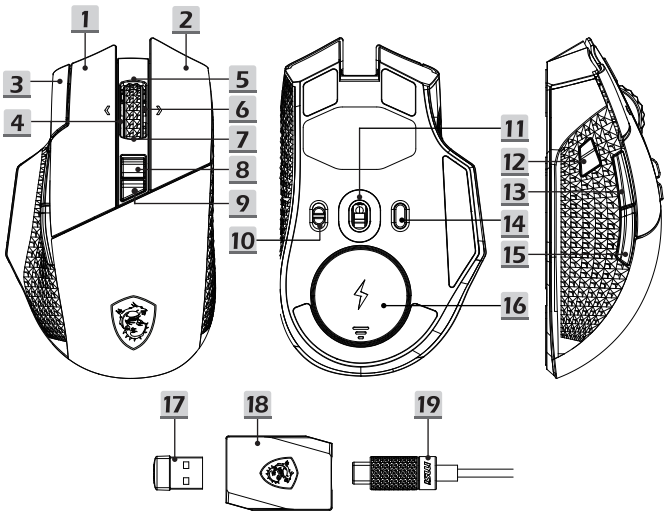

1. 왼쪽 키
2. 오른쪽 키
3. 음소거 키
4. 왼쪽으로 스크롤
5. 위로 스크롤
6. 오른쪽으로 스크롤
7. 아래로 스크롤
8. 스크롤 휠 모드 스위치
9. 라이트 효과 모드 스위치
10. BT/ 끄기/ 2.4G 스위치
11. 광학 센서
12. DPI 시프트
13. 앞으로 키
14. DPI 스위치
15. 뒤로 키
16. 배터리 트레이/ USB 동글 트레이
17. 무선 USB 동글
18. USB 동글 확장기
19. USB Type-C ~ USB-A 케이블

RGB LED 단축키 컨트롤

RGB LED는 MSI 센터나 다음 단축키 컨트롤을 사용하여 제어할 수 있습니다.

키 조합	영향
DPI 스위치+ 오른쪽 키	밝기 레벨 변경
라이트 효과 모드 스위치	사이클 사전정의 영향
DPI 스위치+ 앞으로 키	사이클 효과 속도 레벨
DPI 스위치+ 뒤로 키	사이클 색상 / 효과 방향

2.4 GHz 무선 & 블루투스 페어링

마우스는 포함된 USB 동글을 사용하여 2.4GHz 무선 연결을 통해 장치에 자동으로 연결됩니다.

DPI 스위치와 왼쪽 키를 5초간 길게 눌러 RGB LED가 깜박이기 시작할 때까지 페어링 모드로 들어갑니다. 블루투스 페어링 (파란색) / 2.4GHz 페어링 (흰색).

- **2.4 GHz 무선:** 무선 USB 동글을 연결한 후 30초 이내에 페어링을 진행해 주세요.
- **블루투스:** 기기에서 블루투스를 활성화하고 마우스와 페어링하세요.

DPI 사이클 프리셋

DPI 스위치를 눌러 DPI 사전 설정을 순환합니다. RGB LED는 현재 DPI 레벨을 나타내기 위해 색상이 변경됩니다.

DPI 프리셋	LED 색상
400	파란색
800	마젠타
1600 (기본)	레드
3200	노란색
6400	녹색
*최대 DPI: 26,000 (MSI Center통해)	

RGB LED 배터리 표시기

시작 후 RGB LED가 특정 색상으로 켜지면서 배터리 상태를 나타냅니다.

무선으로 전원 켜짐	LED 색상 / 영향
70% - 100%	녹색 (정상 점등)
30% - 69%	노란색 (정상 점등)
0% - 29%	빨간색 (빨리 깜빡임)

RGB LED 충전 표시등

시작 후 RGB LED가 특정 색상으로 켜지면서 배터리 충전 상태를 나타냅니다.

USB 케이블로 연결됨	LED 색상 / 영향
완전 충전됨	녹색 (정상 점등)
90% - 100% (충전중)	녹색 (정상 점등)
70% - 89% (충전중)	녹색 (천천히 깜빡임)
30% - 69% (충전중)	노란색 (브리딩)
0% - 29% (충전중)	빨간색 (브리딩)

※ 자세한 내용은 MSI 공식 웹사이트를 방문하세요.

06 Bahasa Indonesia

Mengenal Produk

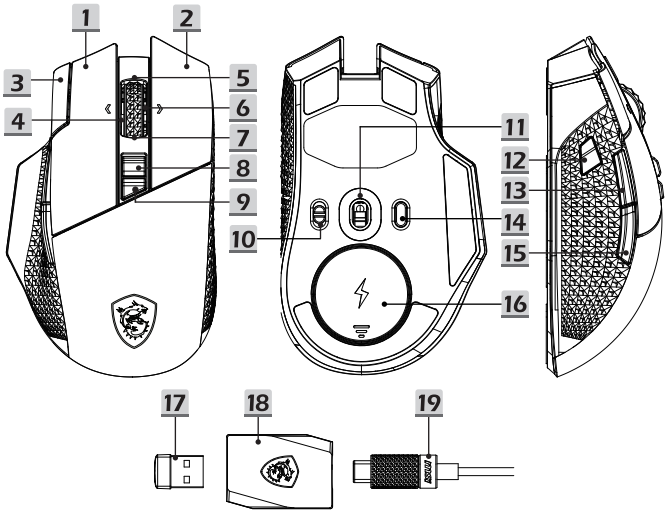

1. Tombol Kiri
2. Tombol kanan
3. Tombol senyap
4. Gulir ke Kiri
5. Gulir ke Atas
6. Gulir ke Kanan
7. Gulir ke Bawah
8. Sakelar mode roda gulir
9. Sakelar mode efek cahaya
10. Sakelar BT/ Nonaktifkan/ 2,4G
11. Sensor optik
12. Pergeseran DPI
13. Tombol maju
14. Sakelar DPI
15. Tombol mundur
16. Baki baterai/baki dongle USB
17. Dongle USB nirkabel
18. Ekstensi dongle USB
19. Kabel USB Tipe-C ke USB-A

Kontrol Tombol Cepat LED RGB

LED RGB dapat dikontrol melalui MSI Center atau menggunakan kontrol tombol pintasan berikut.

Kombinasi Tombol	Efek
Sakelar DPI + Tombol kanan	Tingkat kecerahan siklus
Sakelar mode efek pencahayaan	Efek yang sudah ditetapkan untuk siklus
Sakelar DPI + Tombol maju	Tingkat kecepatan efek siklus
Sakelar DPI + Tombol mundur	Warna siklus/arah efek

2,4 GHz Nirkabel & Perpasangan Bluetooth

Mouse akan secara otomatis terhubung ke perangkat menggunakan dongle USB yang disertakan melalui koneksi nirkabel 2,4 GHz.

Tekan dan tahan tombol DPI dan tombol Kiri selama 5 detik untuk masuk ke mode berpasangan hingga LED RGB mulai berkedip: Perpasangan Bluetooth (Biru) / perpasangan 2,4 GHz (Putih).

- **2,4 GHz Nirkabel:** Hubungkan dongle USB Nirkabel untuk memasangkan dalam 30 detik pertama.
- **Bluetooth:** Aktifkan Bluetooth pada perangkat Anda dan pasangkan dengan mouse.

Praatur Siklus DPI

Tekan tombol DPI untuk beralih di antara prasetel DPI. LED RGB akan berubah warna untuk menunjukkan tingkat DPI saat ini.

Prasetel DPI	Warna LED
400	Biru
800	Ungu
1600 (default)	Merah
3200	Kuning
6400	Hijau
*DPI Maksimum: 26.000 (melalui MSI Center)	

Indikator Baterai LED RGB

Setelah memulai, LED RGB akan menyala dalam warna tertentu untuk menunjukkan status baterai.

Diberi tenaga secara nirkabel	Warna LED / Efek
70% hingga 100%	Hijau (Stabil)
30% hingga 69%	Kuning (Stabil)
0% hingga 29%	Merah (Berkedip)

Indikator Pengisian Daya LED RGB

Setelah memulai, LED RGB akan menyala dalam warna tertentu untuk menunjukkan status pengisian baterai.

Terhubung dengan Kabel USB	Warna LED / Efek
Daya terisi penuh	Hijau (Stabil)
90% hingga 100% (mengisi daya)	Hijau (Stabil)
70% hingga 89% (mengisi daya)	Hijau (Meredup)
30% hingga 69% (mengisi daya)	Kuning (Meredup)
0% hingga 29% (mengisi daya)	Merah (Meredup)

※ Untuk informasi selengkapnya, silakan kunjungi situs web resmi MSI.

07 Tiếng Việt

Tổng quan sản phẩm

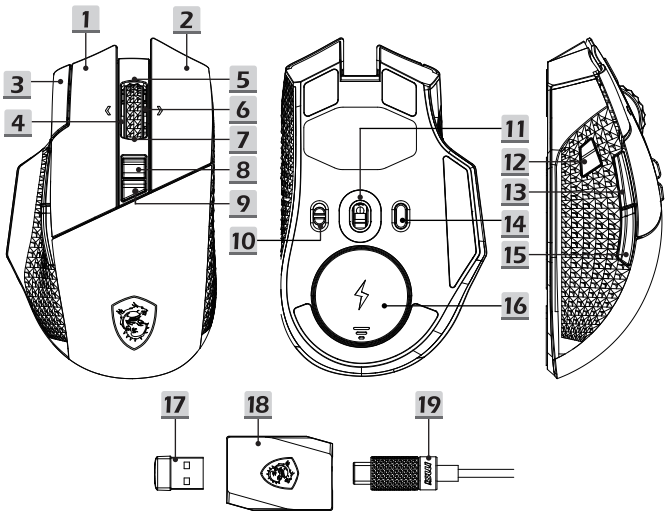

1. Phím trái
2. Phím phải
3. Phím tắt tiếng
4. Cuộn sang trái
5. Cuộn lên trên
6. Cuộn sang phải
7. Cuộn xuống dưới
8. Nút chuyển chế độ bánh xe cuộn
9. Nút chuyển chế độ hiệu ứng ánh sáng
10. Nút chuyển BT/TẮT/2,4G
11. Cảm biến quang học
12. Đổi DPI
13. Phím chuyển tiếp
14. Nút chuyển DPI
15. Phím quay lại
16. Khay pin / Khay USB dongle
17. USB Không dây dongle
18. Bộ mở rộng USB dongle
19. Cáp USB Type-C sang USB-A

Điều chỉnh phím tắt đèn LED RGB

Người dùng có thể điều chỉnh đèn LED RGB qua MSI Center hoặc sử dụng các phím điều chỉnh tắt sau.

Tổ hợp phím	Hiệu ứng
Nút chuyển DPI + Phím phải	Xoay vòng độ sáng
Nút chuyển chế độ hiệu ứng ánh sáng	Xoay vòng hiệu ứng được đặt sẵn
Nút chuyển DPI + Phím chuyển tiếp	Xoay vòng tốc độ hiệu ứng đèn
Nút chuyển DPI + Phím quay lại	Xoay vòng màu / hướng chuyển hiệu ứng

Ghép nối không dây 2,4 GHz & Bluetooth

Chuột sẽ tự động kết nối với thiết bị bằng USB dongle đi kèm qua kết nối không dây 2,4 GHz.

Nhấn và giữ cả nút chuyển DPI và Phím trái trong 5 giây để vào chế độ ghép nối cho đến lúc đèn LED RGB bắt đầu nhấp nháy: Ghép nối Bluetooth (Xanh lam) / ghép nối 2,4 GHz (Trắng).

- **Ghép nối Không dây 2,4 GHz:** Cắm USB Không dây dongle để ghép nối trong vòng 30 giây đầu tiên.
- **Bluetooth:** Kích hoạt Bluetooth trên thiết bị của bạn rồi ghép nối với chuột.

Chu kỳ DPI cài sẵn

Nhấn nút chuyển DPI để xoay vòng qua các mức DPI cài sẵn. Đèn LED RGB sẽ đổi màu để thể hiện mức DPI hiện tại.

DPI Cài sẵn	Màu đèn LED
400	Xanh lam
800	Hồng Tím
1600 (mặc định)	Đỏ
3200	Vàng
6400	Xanh lá
*Mức DPI tối đa: 26.000 (chỉnh qua MSI Center)	

Đèn báo pin LED RGB

Sau khi khởi động, đèn LED RGB sẽ phát sáng theo một màu cụ thể để báo hiệu trạng thái pin.

Kết nối không dây	Màu đèn LED / Hiệu ứng
70% đến 100%	Xanh lá (Sáng tĩnh)
30% đến 69%	Vàng (Sáng tĩnh)
0% đến 29%	Đỏ (Nháy nhanh)

Đèn báo sạc LED RGB

Sau khi khởi động, đèn LED RGB sẽ phát sáng theo một màu cụ thể để báo hiệu trạng thái sạc pin.

Đã kết nối qua Cáp USB	Màu đèn LED / Hiệu ứng
Sạc đầy	Xanh lá (Sáng tĩnh)
90 đến 100% (Đang sạc)	Xanh lá (Sáng tĩnh)
70 đến 89% (đang sạc)	Xanh lá (Nháy chậm)
30 đến 69% (đang sạc)	Vàng (Nháy chậm)
0 đến 29% (đang sạc)	Đỏ (Nháy chậm)

※ Để biết thêm thông tin, vui lòng ghé thăm trang web chính thức của MSI.

08 Français

Présentation du produit

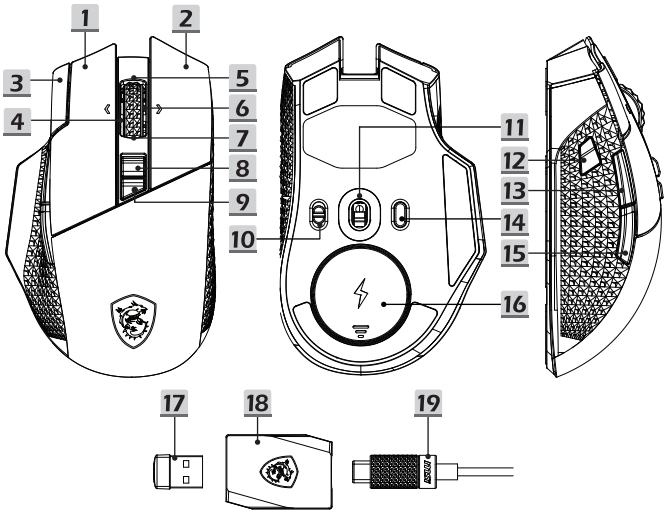

1. Bouton gauche
2. Bouton droit
3. Bouton de mise en sourdine
4. Défilement à gauche
5. Défilement vers le haut
6. Défilement à droite
7. Défilement vers le bas
8. Commutateur de mode de la molette de défilement
9. Commutateur de mode de rétroéclairage
10. Commutateur BT/ARRÊT/2,4 G
11. Capteur optique
12. Changement de DPI
13. Bouton d'avance
14. Bouton DPI
15. Bouton de retour
16. Support pour batterie/dongle USB
17. Dongle USB sans fil
18. Prolongateur de dongle USB
19. Câble USB Type-C vers USB-A

Contrôle des touches de raccourci LED RGB

La LED RGB peut être contrôlée via MSI Center ou via les raccourcis suivants.

Combinaisons de touches	Effet
Bouton DPI + Bouton droit	Niveaux de luminosité
Commutateur de mode de rétroéclairage	Effets prédéfinis
Bouton DPI + Bouton d'avance	Niveaux de vitesse des effets
Bouton DPI + Bouton de retour	Couleur / direction de l'effet

Sans fil 2,4 GHz et appairage Bluetooth

La souris se connecte automatiquement au dongle USB fourni via le réseau sans fil 2,4 GHz.

Appuyez simultanément sur le bouton DPI et le bouton gauche et maintenez-les enfoncés pendant 5 secondes pour passer en mode d'appairage jusqu'à ce que la LED RGB clignote : Appairage Bluetooth (bleu) / Appairage 2,4 GHz (blanc).

- **Sans fil 2,4 GHz :** Branchez le dongle USB sans fil pour appairer dans les 30 premières secondes.
- **Bluetooth :** Activez la connexion Bluetooth sur votre appareil et appairez-le à la souris.

Préréglages du niveau de DPI

Appuyez sur le bouton DPI pour faire défiler les préréglages DPI. La LED RGB changera de couleur pour indiquer le niveau DPI actuel.

Préréglages DPI	Couleur LED
400	Bleu
800	Magenta
1600 (défaut)	Rouge
3200	Jaune
6400	Vert
*DPI maximum : 26,000 (via MSI Center)	

Indicateur LED RGB de batterie

Après la mise sous tension, la LED RGB s'allumera d'une couleur spécifique pour indiquer l'état de la batterie.

Utilisation en mode sans fil	Couleur LED / Effet
70 % à 100 %	Vert (Statique)
30 % à 69 %	Jaune (Statique)
0 % à 29 %	Rouge (Clignotement)

Indicateur de charge LED RGB

Après la mise sous tension, la LED RGB s'allumera d'une couleur spécifique pour indiquer l'état de la batterie.

Utilisation en mode filaire	Couleur LED / Effet
Complètement chargée	Vert (Statique)
90 % à 100 % (charge)	Vert (Statique)
70 % à 89 % (charge)	Vert (Respiration)
30 % à 69 % (charge)	Jaune (Respiration)
0 % à 29 % (charge)	Rouge (Respiration)

※Pour plus d'information, veuillez consulter le site officiel MSI.

09 Español

Información general del producto

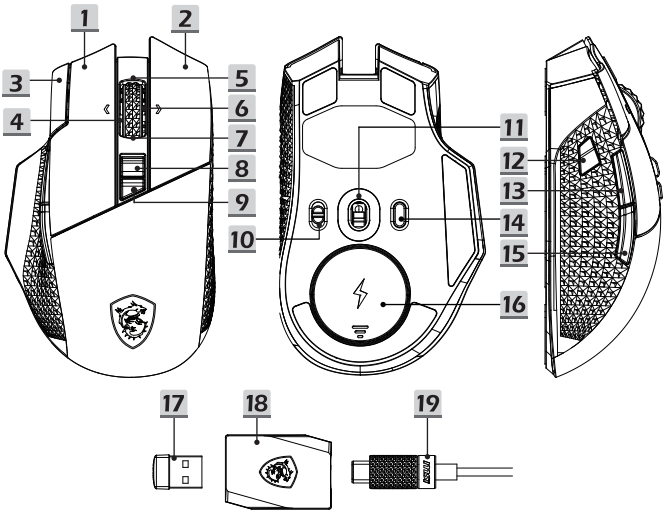

1. Botón izquierdo
2. Botón derecho
3. Botón de silencio
4. Desplazamiento a la izquierda
5. Desplazamiento hacia arriba
6. Desplazamiento a la derecha
7. Desplazamiento hacia abajo
8. Conmutador de modo de rueda de desplazamiento
9. Conmutador de modo de efecto de luz
10. Conmutador BT/DESACTIVADO/2,4G
11. Sensor óptico
12. Cambio de DPI
13. Tecla de avance
14. Conmutador de DPI
15. Botón de retroceso
16. Bandeja para pilas/bandeja para llave USB
17. Llave USB inalámbrica
18. Prolongador de llave USB
19. Cable USB Tipo-C a USB-A

Control de botones de acceso rápido LED RGB

El LED RGB se puede controlar a través de MSI Center o utilizando los siguientes controles de botones de acceso rápido.

Combinación de botones	Efecto
Conmutador de DPI + Botón derecho	Recorrer los diferentes niveles de brillo
Conmutador de modo de efecto de iluminación	Recorrer los diferentes efectos predefinidos
Conmutador de DPI + Botón de avance	Recorrer los diferentes niveles de velocidad de efecto
Conmutador de DPI + Botón de retroceso	Recorrer las diferentes direcciones de color/efecto

Emparejamiento inalámbrico y Bluetooth de 2,4 GHz

El ratón se conectará automáticamente al dispositivo mediante la llave USB incluida a través de una conexión inalámbrica de 2,4 GHz.

Mantenga presionado tanto el conmutador de DPI como el botón izquierdo durante 5 segundos para entrar en el modo de emparejamiento hasta que el LED RGB empiece a parpadear: Emparejamiento Bluetooth (azul)/Emparejamiento de 2,4 GHz (blanco).

- **Conexión inalámbrica de 2,4 GHz:** enchufe la llave USB inalámbrica para emparejarla en los primeros 30 segundos.
- **Bluetooth:** active la funcionalidad Bluetooth en el dispositivo y emparéjelo con el ratón.

Recorrer los valores predefinidos de DPI

Presione el conmutador de DPI para recorrer los valores predefinidos de DPI. El LED RGB cambiará de color para indicar el nivel de DPI actual.

Valor predefinido de DPI	Color del indicador LED
400	azul
800	Magenta
1600 (predeterminado)	Rojo
3200	Amarillo
6400	Verde
*DPI máximo: 26 000 (a través de MSI Center)	

Indicador de batería de LED RGB

Tras el arranque, el LED RGB se iluminará en un color específico para indicar el estado de la batería.

Encendido inalámbrico	Color/efecto del LED
Entre el 70 % y el 100 %	Verde (permanente)
Entre el 30 % y el 69 %	Amarillo (permanente)
Entre el 0 % y el 29 %	Rojo (intermitente)

Indicador de carga del LED RGB

Tras el arranque, el LED RGB se iluminará en un color específico para indicar el estado de carga de la pila.

Conectado con cable USB	Color/efecto del LED
Totalmente cargada	Verde (permanente)
Entre el 90 % y el 100 % (cargando)	Verde (permanente)
Entre el 70% y el 89% (cargando)	Verde (efecto de respiración)
Entre el 30 % y el 69 % (cargando)	Amarillo (efecto de respiración)
Entre el 0 % y el 29 % (cargando)	Rojo (efecto de respiración)

※ Para obtener más información, visite el sitio web oficial de MSI.

Ürüne Genel Bakış

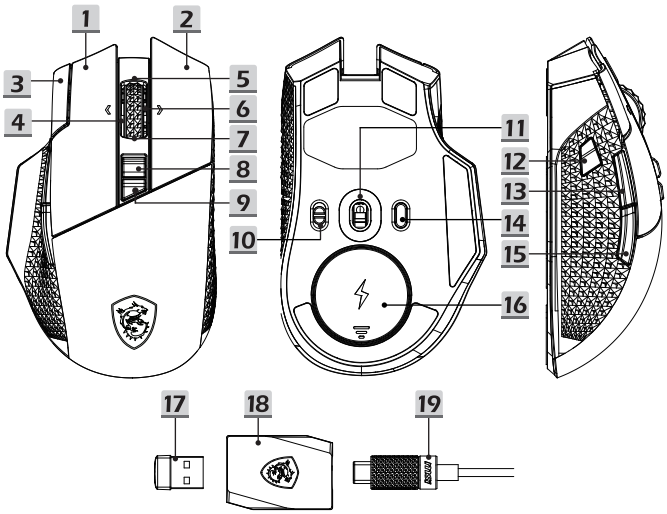

1. Sol tuş
2. Sağ tuş
3. Sessize alma tuşu
4. Sola Kaydır
5. Yukarı Kaydır
6. Sağa Kaydır
7. Aşağı Kaydır
8. Kaydırma tekerleği modu anahtarı
9. Işık efekti modu anahtarı
10. BT/ KAPALI/ 2,4G anahtarı
11. Optik sensör
12. DPI geçişi
13. İleri tuşu
14. DPI anahtarı
15. Geri tuşu
16. Pil tepsisi / USB donanım kilidi tepsisi
17. Kablosuz USB donanım kilidi
18. USB donanım kilidi uzatıcı
19. USB Tip-C - USB-A kablosu

RGB LED Kısayol Kontrolü

RGB LED MSI Center yoluyla veya aşağıdaki kısayol tuşları kullanılarak kontrol edilebilir.

Tuş Kombinasyonu	Efekt
DPI anahtarı + Sağ tuş	Döngü parlaklık seviyeleri
Işık efekti modu anahtarı	Döngü ön tanımlı efektler
DPI anahtarı + İleri tuşu	Döngü efekt hız seviyeleri
DPI anahtarı + Geri tuşu	Döngü renk / efekt yönü

2,4 GHz Kablosuz ve Bluetooth Eşleştirme

Fare, birlikte verilen USB donanım kilidi kullanılarak 2,4 Ghz kablosuz bağlantı yoluyla cihaza otomatik olarak bağlanır.

RGB LED yanıp sönmeye başlayana kadar eşleştirme moduna girmek için hem DPI anahtarını hem Sol tuşu 5 saniye boyunca basılı tutun. Bluetooth eşleştirme (Mavi) / 2,4 GHz eşleştirme (Beyaz).

- **2,4 GHz Kablosuz:** Eşitlemek için ilk 30 saniye içinde Kablosuz USB donanım kilidini takın.
- **Bluetooth:** Cihazınızda Bluetooth'u etkinleştirin ve fareyle eşitleyin.

DPI Döngüsü Ön Ayarları

DPI önayarları arasında gezinmek için DPI anahtarına basın. RGB LED'in rengi değişerek geçerli DPI seviyesini gösterecektir.

DPI Önayarı	LED Rengi
400	Mavi
800	Eflatun
1600 (varsayılan)	Kırmızı
3200	Sarı
6400	Yeşil
*Maksimum DPI: 26.000 (MSI Center yoluyla)	

RGB LED Pil Göstergesi

RGB LED başladıktan sonra belirli bir renkte yanarak pil durumunu gösterecektir.

Güç kablosuz olarak açıldı	LED Rengi / Efekti
%70 ila %100	Yeşil (Sabit)
%30 ila %69	Sarı (Sabit)
%0 ila %29	Kırmızı (Yanıp Sönme)

RGB LED Şarj Göstergesi

RGB LED başladıktan sonra belirli bir renkte yanarak pil şarj durumunu gösterecektir.

USB Kablosuyla Bağlandığında	LED Rengi / Efekti
Tam Şarjlı	Yeşil (Sabit)
%90 ila %100 (şarj)	Yeşil (Sabit)
%70 ila %89 (şarj)	Yeşil (Nefes)
%30 ila %69 (şarj)	Sarı (Nefes)
%0 ila %29 (şarj)	Kırmızı (Nefes)

※ Daha fazla bilgi için lütfen MSI resmi web sitesini ziyaret edin.

11 Polski

Ogólny opis produktu

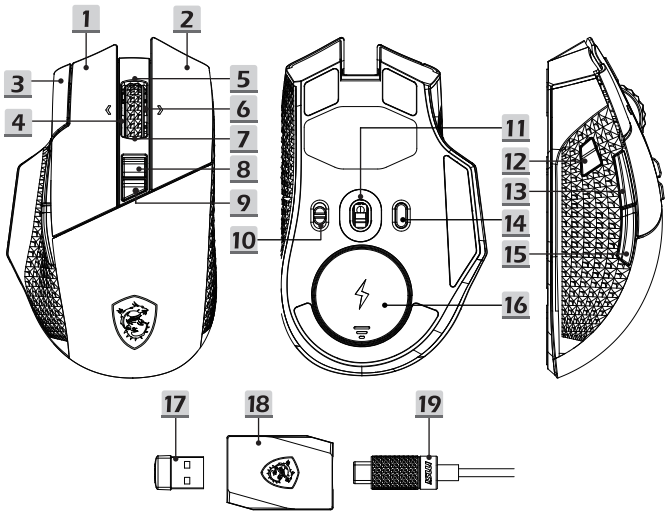

1. Przycisk w lewo
2. Przycisk w prawo
3. Przycisk wyciszenia
4. Kółko przewijania w lewo
5. Kółko przewijania w górę
6. Kółko przewijania w prawo
7. Kółko przewijania w dół
8. Przełącznik trybu kółka przewijania
9. Przełącznik trybu efektu światła
10. Przełącznik Bluetooth/ WYŁ./ 2,4G
11. Czujnik optyczny
12. Zmiana DPI
13. Przycisk Do przodu
14. Przełącznik DPI
15. Przycisk Wstecz
16. Wnęka baterii/ wnęka modułu USB
17. Bezprzewodowy moduł USB
18. Przedłużacz modułu USB
19. Kabel USB Type-C do USB-A

Przyciski skrótu do sterowania podświetleniem LED RGB

Diodami LED RGB można sterować za pośrednictwem MSI Center lub przy użyciu poniższych przycisków skrótu.

Kombinacja przycisków	Efekt
Przełącznik DPI + Przycisk w prawo	Przełączanie poziomów jasności
Przełącznik trybu efektu podświetlenia	Przełączanie wstępnie zdefiniowanych efektów
Przełącznik DPI + Przycisk Do przodu	Przełączanie poziomów szybkości efektu
Przełącznik DPI + Przycisk Wstecz	Przełączanie kolorów/ kierunków efektu

Tryb bezprzewodowy 2,4 GHz i parowanie Bluetooth

Mysz automatycznie połączy się z urządzeniem za pomocą dostarczonego klucza USB przez połączenie bezprzewodowe 2,4 GHz.

Naciśnij i przytrzymaj przełącznik DPI i przycisk w lewo przez 5 sekund, aby przejść do trybu parowania, aż do rozpoczęcia migania diody LED RGB: parowanie Bluetooth (niebieski)/ parowanie 2,4 GHz (biały).

- **Tryb bezprzewodowy 2,4 GHz:** Podłącz bezprzewodowy moduł USB w celu sparowania w ciągu 30 sekund.
- **Bluetooth:** Aktywacja Bluetooth w urządzeniu i parowanie z myszą.

Przełączanie wstępnych ustawień DPI

Naciśnij przełącznik DPI w celu przełączenia pomiędzy wstępnymi ustawieniami DPI. Dioda LED RGB zmieni kolor, wskazując bieżący poziom DPI.

Wstępne ustawienia DPI	Kolor LED
400	Niebieski
800	Magenta
1600 (domyślnie)	Czerwony
3200	Żółty
6400	Zielony
*Maks. DPI: 26 000 (za pomocą MSI Center)	

Wskaźnik LED RGB baterii

Po uruchomieniu, dioda LED RGB zaświeci określonym kolorem, wskazując stan baterii.

Włączona w trybie bezprzewodowym	Kolor/efekt diody LED
Od 70% do 100%	Zielony (światło stałe)
Od 30% do 69%	Żółty (światło stałe)
Od 0% do 29%	Czerwony (miga)

Wskaźnik LED RGB ładowania

Po uruchomieniu, dioda LED RGB zaświeci określonym kolorem, wskazując stan naładowania baterii.

Podłączona z użyciem kabla USB	Kolor/efekt diody LED
Pełne naładowanie	Zielony (światło stałe)
Od 90% do 100% (ładowanie)	Zielony (światło stałe)
Od 70% do 89% (ładowanie)	Zielony (oddychające)
Od 30% do 69% (ładowanie)	Żółty (oddychające)
Od 0% do 29% (ładowanie)	Czerwony (oddychające)

※ Więcej informacji można znaleźć w oficjalnej witrynie firmy MSI.

Panoramica del prodotto

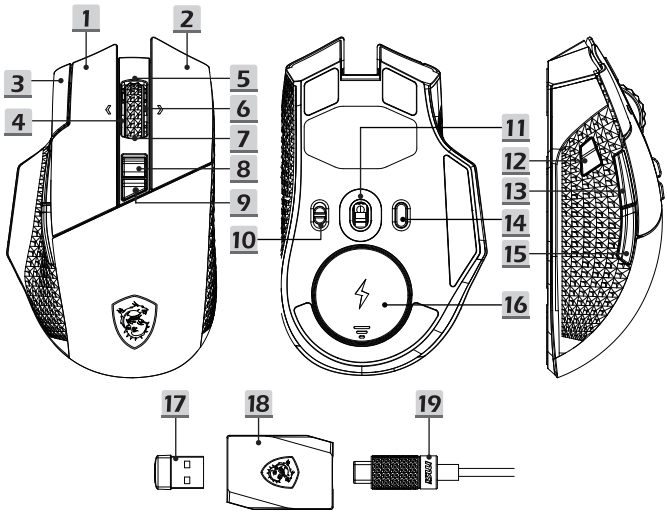

1. Tasto sinistro
2. Tasto destro
3. Tasto Mute
4. Scorri verso sinistra
5. Scorri verso l'alto
6. Scorri verso destra
7. Scorri verso il basso
8. Selettore modalità rotellina di scorrimento
9. Selettore modalità effetto luce
10. Selettore BT/OFF/2,4G
11. Sensore ottico
12. Cambio DPI
13. Tasto avanti
14. Selettore DPI
15. Tasto indietro
16. Vano batterie/vano dongle USB
17. Dongle USB wireless
18. Estensione dongle USB
19. Cavo da USB tipo C a USB-A

Controllo del tasto di scelta rapida LED RGB

Il LED RGB può essere controllato tramite MSI Center o utilizzando i seguenti controlli del tasto di scelta rapida.

Combinazione di tasti	Effetto
Selettore DPI + Tasto destro	Passare tra i livelli di illuminazione
Selettore modalità effetto di illuminazione	Passare tra gli effetti predefiniti
Selettore DPI + Tasto avanti	Passare trra i livelli di velocità dell'effetto
Selettore DPI + Tasto indietro	Passare tra la direzione di colore/effetto

Associazione wireless e Bluetooth 2,4 GHz

Il mouse si collega automaticamente al dispositivo utilizzando il dongle USB incluso tramite una connessione wireless a 2,4 GHz.

Tenere premuti il selettore DPI e il tasto sinistro per 5 secondi per accedere alla modalità di associazione finché il LED RGB non inizia a lampeggiare: Associazione Bluetooth (blu) / associazione 2,4 GHz (bianco).

- **Wireless 2,4 GHz:** Collegare il dongle USB wireless per l'associazione entro i primi 30 secondi.
- **Bluetooth:** Attivare il Bluetooth sul dispositivo e associarlo al mouse.

Preimpostazioni ciclo DPI

Premere il selettore DPI per scorrere le preimpostazioni DPI. Il LED RGB cambia colore per indicare il livello DPI attuale.

Preimpostazione DPI	Colore LED
400	Blu
800	Magenta
1600 (predefinito)	Rosso
3200	Giallo
6400	Verde
*Max. DPI: 26.000 (tramite MSI Center)	

Indicatore batteria LED RGB

Dopo l'avvio, il LED RGB si illumina di un colore specifico per indicare lo stato della batteria.

Accensione wireless	Colore / effetto LED
70% - 100%	Verde (fisso)
30% - 69%	Giallo (fisso)
0% - 29%	Rosso (lampeggiante)

Indicatore di carica LED RGB

Dopo l'avvio, il LED RGB si illumina di un colore specifico per indicare lo stato di carica della batteria.

Collegato con cavo USB	Colore / effetto LED
Carica completa	Verde (fisso)
90% - 100% (in carica)	Verde (fisso)
70% - 89% (in carica)	Verde (intermittente)
30% - 69% (in carica)	Giallo (intermittente)
0% - 29% (in carica)	Rosso (intermittente)

※ Per ulteriori informazioni, visitare il sito Web ufficiale MSI.

13 Português

Apresentação do Produto

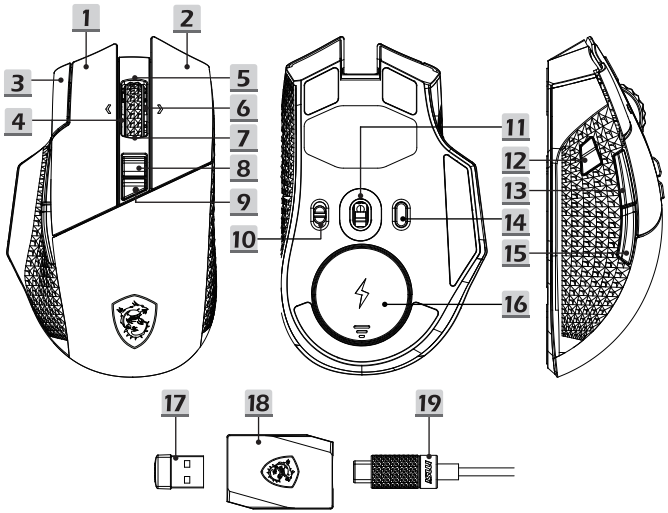

1. Botão esquerdo
2. Botão direito
3. Botão de interrupção do som
4. Deslocar para a esquerda
5. Deslocar para cima
6. Deslocar para a direita
7. Deslocar para baixo
8. Interruptor de modo da roda de deslocamento
9. Interruptor de efeito de iluminação
10. Interruptor BT/Desligado/2,4G
11. Sensor ótico
12. Mudança de DPI
13. Botão de avanço
14. Interruptor de DPI
15. Botão de retrocesso
16. Compartimento da bateria/adaptador USB
17. Adaptador USB sem fios
18. Extensor de adaptador USB
19. Cabo USB Tipo C para USB-A

Botões de atalho de controlo do LED RGB

O LED RGB pode ser controlado através do MSI Center ou utilizando os seguintes controlos de botões de atalho.

Combinação de botões	Efeito
Interruptor de DPI + Botão direito	Alternar níveis de brilho
Interruptor de efeito de iluminação	Alternar efeitos predefinidos
Interruptor de DPI + Botão de avanço	Alternar níveis de velocidade do efeito
Interruptor de DPI + Botão de retrocesso	Alternar cor/direção do efeito

Emparelhamento 2,4 GHz sem fios e Bluetooth

O rato liga automaticamente ao dispositivo utilizando o adaptador USB incluído através de uma ligação sem fios de 2,4 GHz.

Mantenha pressionado o interruptor de DPI e o botão esquerdo durante 5 segundos para ativar o modo de emparelhamento, até que o LED RGB comece a piscar: Emparelhamento por Bluetooth (Azul) / emparelhamento por 2,4 GHz (Branco).

- **2,4 GHz sem fios:** Ligue o adaptador USB sem fios para emparelhar nos primeiros 30 segundos.
- **Bluetooth:** Ative o Bluetooth no seu dispositivo e emparelhe-o com o rato.

Alternar níveis de DPI predefinidos

Pressione o interrutor de DPI para alternar entre as predefinições de DPI. O LED RGB mudará de cor para indicar o nível de DPI.

Nível de DPI predefinido	Cor do LED
400	Azul
800	Magenta
1600 (predefinição)	Vermelho
3200	Amarelo
6400	Verde
*Máximo DPI: 26 000 (através do MSI Center)	

Indicador LED RGB da bateria

Após o arranque, o LED RGB irá acender numa cor específica para indicar o estado da bateria.

Ligado sem fios	Cor do LED/efeito
70% a 100%	Verde (Estático)
30% a 69%	Amarelo (Estático)
0% a 29%	Vermelho (Intermitente)

LED RGB indicador de carga

Após o arranque, o LED RGB irá acender numa cor específica para indicar o estado de carga da bateria.

Ligado com cabo USB	Cor do LED/efeito
Totalmente carregado	Verde (Estático)
90% a 100% (a carregar)	Verde (Estático)
70% a 89% (a carregar)	Verde (Efeito de respiração)
30% a 69% (a carregar)	Amarelo (Efeito de respiração)
0% a 29% (a carregar)	Vermelho (Efeito de respiração)

※ Para obter mais informações, visite o site oficial da MSI.

14 Nederlands

Productoverzicht

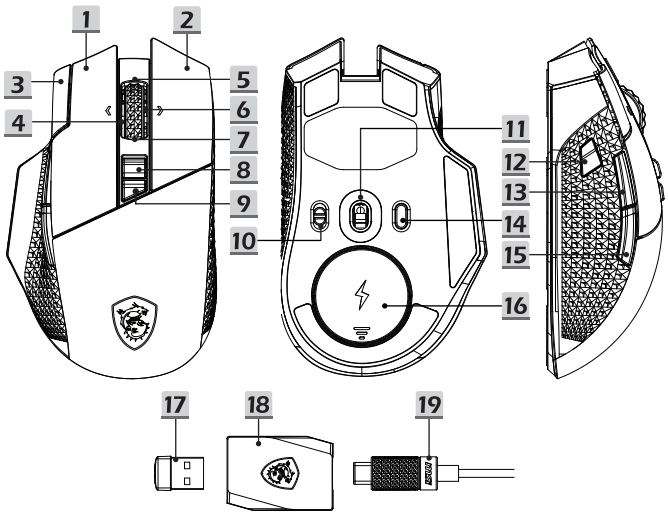

1. Toets Links
2. Toets Rechts
3. Dempen-toets
4. Links scrollen
5. Omhoog scrollen
6. Rechts scrollen
7. Omlaag scrollen
8. Modusschakelaar scrollwiel
9. Modusschakelaar verlichtingseffect
10. Schakelaar BT/ UIT/ 2,4G
11. Optische sensor
12. DPI-verschuiving
13. Vooruit-toets
14. DPI-schakelaar
15. Terug-toets
16. Batterijvak/ vak voor USB-dongle
17. Draadloze USB-dongle
18. Extender USB-dongle
19. USB Type-C naar USB-A-kabel

RGB LED-sneltoetsbediening

De RGB-LED kan worden geregeld via MSI Center of met gebruik van de volgende sneltoetsbedieningen.

Toetsencombinatie	Effect
DPI-schakelaar + toets Rechts	Door helderheidsniveaus lopen
Modusschakelaar verlichtingseffect	Door vooraf gedefinieerde effecten lopen
DPI-schakelaar + Vooruit-toets	Door snelheidsniveaus lopen
DPI-schakelaar + Terug-toets	Door richting kleur/effect lopen

2,4 GHz Draadloos en via Bluetooth koppelen

De muis maakt automatisch verbinding met het apparaat met gebruik van de meegeleverde USB-dongle via een draadloze verbinding van 2,4 GHz.

Houd zowel de DPI-schakelaar als de toets Links 5 seconden ingedrukt om naar de koppelmodus te gaan tot de RGB-LED begint te knipperen: Koppelen via Bluetooth (Blauw) / 2,4 GHz koppelen (Wit).

- **2,4 GHz Draadloos:** Sluit de draadloze USB-dongle aan om binnen de eerste 30 seconden te koppelen.
- **Bluetooth:** Activeer Bluetooth op uw apparaat en koppel het met de muis.

Door DPI-voorinstellingen lopen

Druk op de DPI-schakelaar om door de DPI-voorinstellingen te lopen. De RGB-LED verandert van kleur om het huidige DPI-niveau aan te geven.

DPI-voorinstelling	LED-kleur
400	Blauw
800	Magenta
1600 (standaard)	Rood
3200	Geel
6400	Groen
*Maximum DPI: 26.000 (via MSI Center)	

RGB LED-batterij-indicatielampje

Na starten gaat de RGB-LED in een specifieke kleur branden om de batterijstatus aan te geven.

Draadloos ingeschakeld	LED-kleur/effect
70% tot 100%	Groen (continu)
30% tot 69%	Geel (continu)
0% tot 29%	Rood (knipperend)

RGB LED-laadindicator

Na starten gaat de RGB-LED in een specifieke kleur branden om de laadstatus van de batterij aan te geven.

Aangesloten met USB-kabel	LED-kleur/effect
Volledig opgeladen	Groen (continu)
90% tot 100% (opladen)	Groen (continu)
70% tot 89% (opladen)	Groen (Ademend)
30% tot 69% (opladen)	Geel (Ademend)
0% tot 29% (opladen)	Rood (Ademend)

※ Ga voor meer informatie naar de officiële website van MSI.

15 Deutsch

Produktübersicht

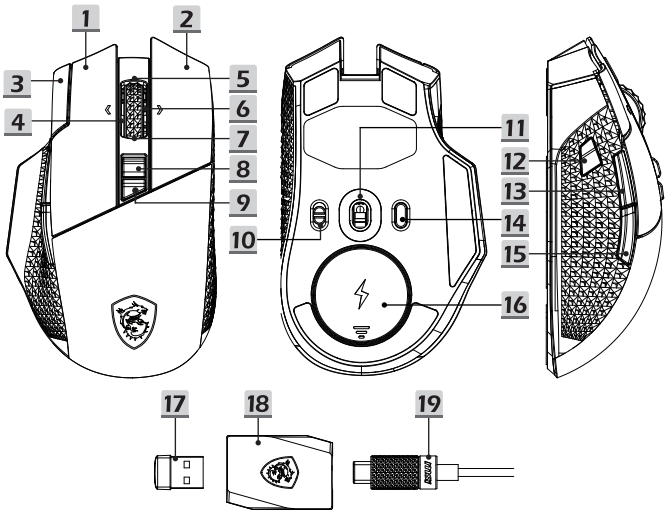

1. Linke Taste
2. Rechte Taste
3. Stummschalttaste
4. Nach links scrollen
5. Nach oben scrollen
6. Nach rechts scrollen
7. Nach unten scrollen
8. Scrollrad-Modusschalter
9. Lichteffekt-Modusschalter
10. BT/AUS/2,4G-Schalter
11. Optischer Sensor
12. DPI-Umschaltung
13. Vorwärtstaste
14. DPI-Schalter
15. Rücktaste
16. Batteriefach / USB-Dongle-Fach
17. WLAN USB-Dongle
18. USB-Dongle-Verlängerung
19. USB-Typ-C-zu-USB-A-Kabel

RGB-LED-Hotkey-Steuerung

Die RGB-LED kann über das MSI Center oder mithilfe der folgenden Hotkey-Steuerungen gesteuert werden.

Tastenkombination	Effekt
DPI-Schalter + Rechte Taste	Helligkeitsstufen durchlaufen
Lichteffekt-Modusschalter	Vordefinierte Effekte durchlaufen
DPI-Schalter + Vorwärtstaste	Effektgeschwindigkeitsstufen durchschalten
DPI-Schalter + Rücktaste	Farbe / Effekt-Richtung durchschalten

2,4 GHz WLAN- und Bluetooth-Verbindung

Die Maus verbindet sich automatisch über den mitgelieferten USB-Dongle und ein 2,4-GHz-WLAN mit dem Gerät.

Halten Sie sowohl den DPI-Schalter als auch die linke Taste 5 Sekunden lang gedrückt, um in den Kopplungsmodus zu wechseln, bis die RGB-LED zu blinken beginnt. Bluetooth-Kopplung (Blau) / 2,4 GHz-Kopplung (Weiß).

- **2,4 GHz WLAN:** Stecken Sie den Wireless-USB-Dongle (9) ein, um innerhalb der ersten 30 Sekunden eine Verbindung herzustellen.
- **Bluetooth:** Aktivieren Sie Bluetooth auf Ihrem Gerät und koppeln Sie es mit der Maus.

DPI-Zyklus-Voreinstellungen

Um zwischen den DPI-Voreinstellungen zu wechseln, drücken Sie den DPI-Schalter. Die RGB-LED zeigt die DPI-Stufe durch einen Farbwechsel an.

DPI-Voreinstellungen	LED-Farbe
400	Blau
800	Magenta
1600 (Standard)	Red (Rot)
3200	Gelb
6400	Grün
*Maximale DPI: 26,000 (über MSI Center)	

RGB-LED-Akkuanzeige

Nach dem Start leuchtet die RGB-LED in einer bestimmten Farbe, um den Batteriestatus anzuzeigen.

Kabellos eingeschaltet	LED-Farbe / Effekt
70% bis 100%	Grün (Ständig)
30% bis 69%	Gelb (Ständig)
0% bis 29%	Rot (Blinkend)

RGB-LED-Ladeanzeige

Nach dem Start leuchtet die RGB-LED in einer bestimmten Farbe, um den Ladezustand des Akkus anzuzeigen.

Mit USB-Kabel verbunden	LED-Farbe / Effekt
Voll aufgeladen	Grün (Ständig)
90 % bis 100 % (wird geladen)	Grün (Ständig)
70% bis 89% (wird geladen)	Grün (Atmungseffekt)
30% bis 69% (wird geladen)	Gelb (Atmungseffekt)
0% bis 29% (wird geladen)	Rot (Atmungseffekt)

※ Weitere Informationen besuchen Sie bitte die offizielle MSI website.

Общие сведения об устройстве

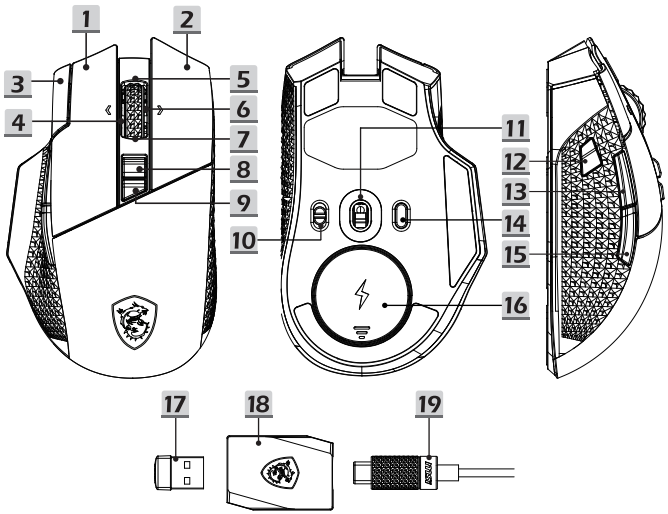

1. Левая клавиша
2. Правая клавиша
3. Клавиша отключения звука
4. Прокрутка влево
5. Прокрутка вверх
6. Прокрутка вправо
7. Прокрутка вниз
8. Переключатель режима колеса прокрутки
9. Переключатель режима эффекта подсветки
10. Переключатель BT / Откл. / 2.4G
11. Оптический датчик
12. Смена DPI
13. Клавиша «Вперед»
14. Переключатель DPI
15. Клавиша «Назад»
16. Отсек для батареи / отсек для USB-приемника
17. Беспроводной USB-приемник
18. Удлинитель USB-приемника
19. Кабель USB Type-C — USB-A

Управление светодиодной RGB-индикацией с помощью горячих клавиш

Управление светодиодной RGB-индикацией возможно через MSI Center или с помощью горячих клавиш.

Комбинация клавиш	Действие
Переключатель DPI + Правая клавиша	Циклическое переключение уровней яркости
Переключатель режима эффекта подсветки	Циклическое переключение предустановленных эффектов
Переключатель DPI + Клавиша «Вперед»	Циклическое переключение уровней скорости эффектов
Переключатель DPI + Клавиша «Назад»	Циклическое переключение цвета / направления эффектов

Сопряжение по беспроводному протоколу 2,4 ГГц и Bluetooth

Мышь автоматически подключается к устройству с помощью включенного в комплект USB-приемника по беспроводному протоколу 2,4 ГГц.

Нажмите и удерживайте переключатель DPI и левую клавишу в течение 5 секунд, чтобы войти в режим сопряжения до тех пор, пока светодиодный RGB-индикатор не начнет мигать: Сопряжение Bluetooth (синий цвет) / сопряжение 2,4 ГГц (белый цвет).

- **Беспроводной протокол 2,4 ГГц.** Вставьте беспроводной USB-приемник для сопряжения в течение первых 30 секунд.
- **Bluetooth.** Активируйте Bluetooth на устройстве и выполните сопряжение с мышью.

Циклическое переключение предустановок DPI

Нажмите переключатель DPI для циклического перехода по предустановкам DPI. Светодиодный RGB-индикатор будет менять цвет в зависимости от текущего уровня DPI.

Предустановка DPI	Цвет индикатора
400	Синий
800	Пурпурный
1600 (по умолчанию)	Красный
3200	Желтый
6400	Зеленый
* Максимальное значение DPI: 26 000 (через MSI Center)	

Светодиодный RGB-индикатор батареи

После запуска светодиодный RGB-индикатор загорится определенным цветом для обозначения состояния батареи.

Беспроводное включение питания	Цвет индикатора / действие
От 70 до 100 %	Зеленый (горит)
От 30 до 69 %	Желтый (горит)
От 0 до 29 %	Красный (мигает)

Светодиодный RGB-индикатор зарядки

После запуска светодиодный RGB-индикатор загорится определенным цветом для обозначения статуса зарядки батареи.

Подключение с помощью USB-кабеля	Цвет индикатора / действие
Полная зарядка	Зеленый (горит)
От 90 до 100 % (идет процесс зарядки)	Зеленый (горит)
От 70 до 89 % (идет процесс зарядки)	Зеленый (пульсирует)
От 30 до 69 % (идет процесс зарядки)	Желтый (пульсирует)
От 0 до 29 % (идет процесс зарядки)	Красный (пульсирует)

※ Для получения дополнительной информации посетите официальный сайт MSI.

Общ преглед на продукта

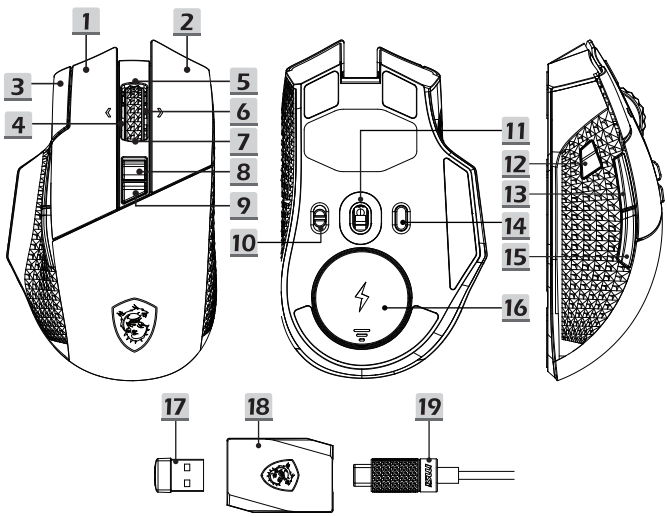

1. Ляв клавиш
2. Десен клавиш
3. Клавиш за изключване на звука
4. Превъртане наляво
5. Превъртане нагоре
6. Превъртане надясно
7. Превъртане надолу
8. Превключвател на режима на колелцето за превъртане
9. Превключвател на режима на светлинния ефект
10. Превключвател BT/ ИЗКЛ. /2,4G
11. Оптичен сензор
12. DPI отместване
13. Клавиш "Напред”
14. DPI превключвател
15. Клавиш “Назад”
16. Тава за батерията/Тава за USB ключ за порт
17. Безжичен USB ключ за порт
18. Удължител за USB ключ за порт
19. Кабел USB Type-C към USB-A

Управление на горещи клавиши RGB LED

RGB LED може да се управлява през MSI Center или с помощта на следните бързи клавиши за управление.

Клавишна комбинация	Ефект
DPI превключвател + клавиш “Надясно”	Цикъл през нивата на яркост
Превключвател за режима на светлинните ефекти	Цикъл през предварително зададени ефекти
DPI превключвател + клавиш "Напред”	Цикъл през нива на скорост на ефектите
DPI превключвател + клавиш “Назад”	Цикъл през посоката на цветовете/ефектите

2,4 GHz безжично и Bluetooth сдвояване

Мишката ще се свърже с устройството автоматично чрез включения USB ключ за порт посредством 2,4 GHz безжично свързване.

Натиснете и задръжте и DPI превключвателя, и клавиша “Наляво” за 5 секунди, за да влезете в режим на сдвояване, докато RGB LED започне да мига: Bluetooth сдвояване (синьо)/2,4 GHz сдвояване (бяло).

- **2,4 GHz безжично сдвояване:** Включете безжичния USB ключ за порт за сдвояване в рамките на първите 30 секунди.
- **Bluetooth:** Активирайте Bluetooth на Вашето устройство и го сдвоете с мишката.

DPI цикъл с предварително зададени настройки

Натиснете DPI превключвателя, за да преминете през цикъл от предварително зададени DPI настройки. RGB LED ще промени цвета си, за да покаже текущото DPI ниво.

Предварително зададена DPI настройка	LED цвят
400	Синьо
800	Магента
1600 (по подразбиране	Червено
3200	Жълто
6400	Зелено
*Макс. DPI: 26000 (чрез MSI Center)	

RGB LED индикатор на батерията

След стартиране RGB LED ще светне в определен цвят, за да покаже състоянието на батерията.

Захранва се безжично	LED цвят/ефект
От 70% до 100%	Зелено (непрекъснато)
От 30% до 69%	Жълто (непрекъснато)
От 0% до 29%	Червено (мигащо)

RGB LED индикатор за зареждането

След стартиране RGB LED ще светне в определен цвят, за да покаже състоянието на зареждане на батерията.

Свързано с USB кабел	LED цвят/ефект
Напълно заредено	Зелено (непрекъснато)
От 90% до 100% (зарежда се)	Зелено (непрекъснато)
От 70% до 89% (зарежда се)	Зелено (пулсиращо)
От 30% до 69% (зарежда се)	Жълто (пулсиращо)
От 0% до 29% (зарежда се)	Червено (пулсиращо)

※ За повече информация, посетете официалния уеб сайт на MSI.

18 Dansk

Produktoversigt

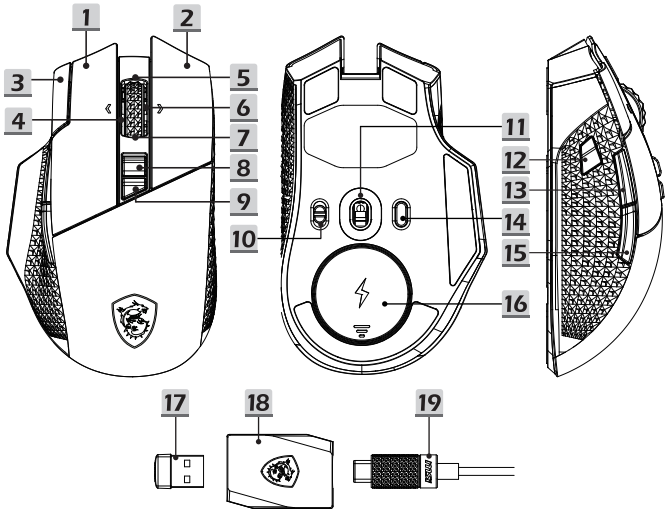

1. Venstre-tast
2. Højre-tast
3. Slå lyd fra-tast
4. Rul til venstre
5. Rul op
6. Rul til højre
7. Rul ned
8. Skift til rullehjulsfunktion
9. Skift til lyseffektfunktion
10. Skift mellem BT/ SLUK / 2,4G
11. Optisk sensor
12. DPI-skift
13. Fremad-tast
14. DPI-switch-enheder
15. Tilbage-tast
16. Batteribakke/USB-donglebakke
17. Trådløs USB-dongle
18. USB-dongleforlænger
19. USB Type-C til USB-A-kabel

Genvejsknap til styring af RGB LED-lyset

RGB-lyset kan styres via MSI Center og med følgende genvejstaster.

Tastkombination	Effekt
DPI-kontakt + højre tast	Skift mellem lysstyrkerne
Skift til lyseffektfunktionen	Skift mellem effekterne
DPI-kontakt + Fremad-tast	Skift mellem hastighederne
DPI-kontakt + Tilbage-tast	Skift mellem farverne/ effekternes retning

2,4 GHz Trådløs & Bluetooth-parring

Musen opretter automatisk forbindelse til enheden med den medfølgende USB-dongle via en 2,4 GHz trådløs forbindelse.

Hold både DPI-kontakten og venstre tast nede i 5 sekunder for at sætte enheden på parringsfunktionen, indtil RGB-lyset begynder at blinke: Bluetooth-parring (blå)/2,4 GHz parring (hvid).

- **2,4 GHz Trådløs:** Tilslut den trådløse USB-dongle for at parre enhederne inden for de første 30 sekunder.
- **Bluetooth:** Slå Bluetooth til på din enhed, og par den med musen.

Skift mellem DPI-indstillingerne

Tryk på DPI-kontakten for at skifte gennem DPI-forudindstillingerne. RGB-lyset skifter farve for at vise den aktuelle DPI-indstilling.

DPI-forudindstilling	Farve på LED-lyset
400	Blå
800	Magenta
1600 (standard)	Rød
3200	Gul
6400	Grøn
*Maksimal DPI: 26.000 (via MSI Center)	

RGB LED-batteriindikator

Når enheden tændes, lyser RGB-lyset i en bestemt farve for at vise batteriets status.

Tænd trådløst	LED-farve/effekt
70% til 100%	Grøn (lyser)
30% til 69%	Gul (lyser)
0% til 29%	Rød (blinker)

RGB-opladningsindikator

Når enheden tændes, lyser RGB-lyset i en bestemt farve for at vise batteriets opladningsstatus.

Tilsluttet med et USB-kabel	LED-farve/effekt
Ladet helt op	Grøn (lyser)
90% til 100% (lades op)	Grøn (lyser)
70% til 89% (lades op)	Grøn (blinker langsomt)
30% til 69% (lades op)	Gul (blinker langsomt)
0% til 29% (lades op)	Rød (blinker langsomt)

※ For yderligere oplysninger bedes du gå på MSI officielle hjemmeside.

19 Suomi

Tuotteen yleiskatsaus

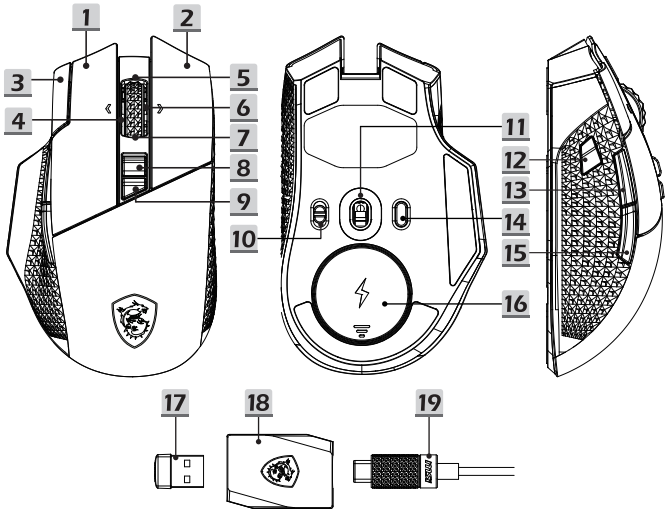

1. Vasen näppäin
2. Oikea näppäin
3. Mykistysnäppäin
4. Vieritä vasemmalle
5. Vieritä ylös
6. Vieritä oikealle
7. Vieritä alas
8. Vierityspyörän tilan kytkin
9. Valotehostetilan kytkin
10. BT/ POIS /2,4 G -kytkin
11. Optinen anturi
12. DPI-vaihto
13. Eteenpäin näppäin
14. DPI-kytkin
15. Takaisin näppäin
16. Akkulokero / USB-dongle-lokero
17. Langaton USB-sovitin
18. USB-donglen jatke
19. USB Type-C - USB-A -kaapeli

RGB LED-pikanäppäinohjaus

RGB-LED:iä voidaan ohjata MSI-keskuksen kautta tai käyttämällä seuraavia pikanäppäimiä.

Näppäinyhdistelmä	Tehoste
DPI-kytkin + Oikea näppäin	Kierrä kirkkaustasoja
Valotehostetilan kytkin	Kierrä ennalta määritettyjä tehosteita
DPI-kytkin + Eteenpäin näppäin	Kierrä vaikutusnopeustasot
DPI-kytkin + Takaisin näppäin	Kierrä värin / tehosteen suuntaa

2,4 GHz:n langaton ja Bluetooth-pariliitos

Hiiri muodostaa automaattisesti yhteyden laitteeseen mukana tulevalla USB-sovittimella 2,4 GHz:n langattoman yhteyden kautta.

Paina ja pidä painettuna sekä DPI-kykintä että vasen-näppäintä 5 sekunnin ajan siirtyäksesi parinmuodostustilaan, kunnes RGB-LED alkaa vilkkua: Bluetooth-pariliitos (sininen) / 2,4 GHz:n pariliitos (valkoinen).

- **2,4 GHz langaton:** Liitä langaton USB-sovitin muodostaaksesi pariliitoksen ensimmäisten 30 sekunnin aikana.
- **Bluetooth:** Aktivoi Bluetooth laitteellasi ja yhdistä se hiiren kanssa.

DPI-syklin esiasetukset

Paina DPI-kytkintä selataksesi DPI-esiasetuksia. RGB-LED vaihtaa väriä osoittamaan nykyisen DPI-tason.

DPI -esiasetus	LED-väri
400	Sininen
800	Magenta
1600 (oletus)	Punainen
3200	Keltainen
6400	Vihreä
*Maksimi DPI: 26 000 (MSI-keskuksen kautta)	

RGB LED-akun ilmaisin

Käynnistyksen jälkeen RGB-LED syttyy tietyllä värillä osoittaakseen akun tilan.

Virta kytketty langattomasti	LED-väri /-tehoste
70–100 %	Vihreä (tasainen)
30–69 %	Keltainen (tasainen)
0–29 %	Punainen (vilkkuu)

RGB LED-latauksen ilmaisin

Käynnistyksen jälkeen RGB-LED syttyy tietyllä värillä osoittaakseen akun lataustilan.

Yhdistetty USB -kaapelilla	LED-väri /-tehoste
Täysin ladattu	Vihdeä (tasainen)
90–100 % (lataa)	Vihdeä (tasainen)
70–89 % (lataa)	Vihreä (aaltoileva)
30–69 % (lataa)	Keltainen (aaltoileva)
0–29 % (lataa)	Punainen (aaltoileva)

※ Lisätietoja varten vieraile MSI:n virallisella web-sivustilla.

A készülék áttekintése

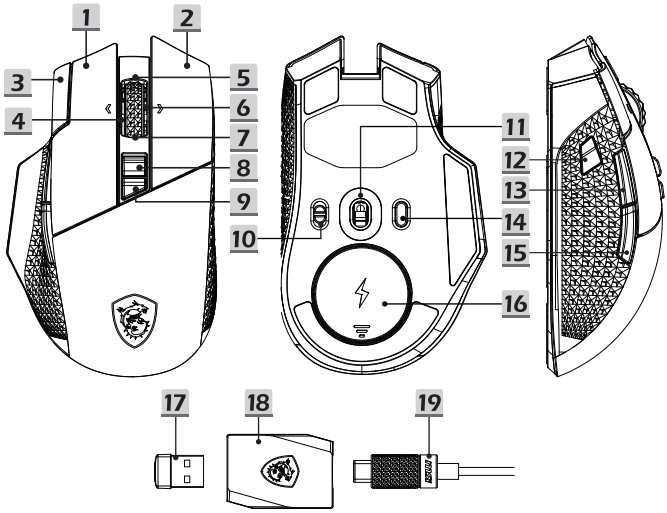

1. Bal billentyű
2. Jobb billentyű
3. Némítás gomb
4. Görgetés balra
5. Görgetés felfelé
6. Görgetés jobbra
7. Görgetés lefelé
8. Görgetőkerék módkapcsoló
9. Fényhatás módkapcsoló
10. BT/ KIKAPCS./ 2,4G kapcsoló
11. Optikai érzékelő
12. DPI váltás
13. Előre billentyű
14. DPI-kapcsoló
15. Vissza billentyű
16. Elemtartó rekesz / USB-kulcs rekesze
17. Vezeték nélküli USB-kulcs
18. USB-kulcs hosszabbítója
19. USB-kábel (egyik végén C típusú, másik végén A típusú csatlakozó)

RGB LED gyorsbillentyű vezérlés

Az RGB LED az MSI Centeren keresztül vagy a következő billentyűparancsokkal vezérelhető.

Billentyűkombináció	Mit csinál
DPI-kapcsoló + jobb billentyű	Vált a fényerőszintek között
Fényhatás módkapcsoló	Vált a megadott effektusok között
DPI-kapcsoló + Előre billentyű	Vált az effektus-sebességszintek között
DPI-kapcsoló + Vissza billentyű	Vált a szín- / effektus-irány között

2,4 GHz Vezetékmentes és Bluetooth párosítás

Az egér a mellékelt USB-kulcs segítségével automatikusan csatlakozik az eszközhöz 2,4 GHz-es vezeték nélküli kapcsolaton keresztül.

A párosítási módba történő belépéshez nyomja meg és 5 másodpercig tartsa nyomva együtt a DPI-kapcsolót és a Bal billentyűt, amíg az RGB LED villogni nem kezd: Bluetooth párosítás (kék) / 2,4 GHz-es párosítás (fehér).

- **2,4 GHz-es vezetékmentes:** A párosítás elvégzéséhez az első 30 másodpercen belül csatlakoztassa a vezeték nélküli USB-kulcsot.
- **Bluetooth:** Aktiválja a Bluetooth-t az eszközén, és párosítsa az egérrel.

DPI-ciklus előbeállítások

A DPI-kapcsoló megnyomásával léptethet a DPI-előbeállítások között. Az RGB LED színe aktuális DPI-szintnek megfelelően fog változni.

DPI előbeállítás	LED színe
400	Kék
800	Magenta
1600 (alapértelmezett)	Vörös
3200	Sárga
6400	Zöld
*Maximális DPI: 26 000 (MSI Center szoftver használatával)	

RGB LED-es akkumulátortöltöttség jelző

Az indítást követően az RGB LED meghatározott színnel kezd világítani az akkumulátor állapotának jelzése érdekében.

Vezetékmentes használat	LED szín / effektus
70% - 100%	Zöld (folyamatos)
30% - 69%	Sárga (folyamatos)
0% - 29%	Piros (gyors villogás)

RGB LED töltésjelző

Az indítást követően az RGB LED meghatározott színnel kezd világítani az akkumulátortöltési állapot jelzése érdekében.

USB-kábellel csatlakoztatva	LED szín / effektus
Teljesen feltöltve	Zöld (folyamatos)
90% - 100% (töltés)	Zöld (folyamatos)
70% - 89% (töltés)	Zöld (lassú villogás)
30% - 69% (töltés)	Sárga (lassú villogás)
0% - 29% (töltés)	Piros (lassú villogás)

※ További tudnivalókért látogasson el az MSI hivatalos webhelyére.

Produktoversikt

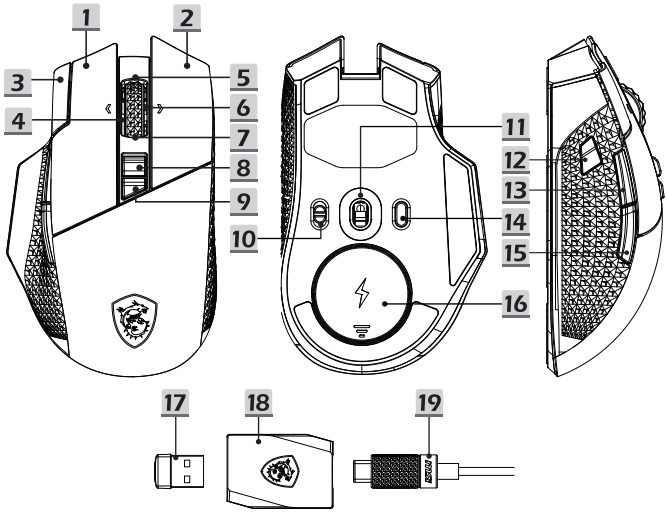

1. Venstre-knapp
2. Høyre-knapp
3. Demp-knapp
4. Rull til venstre
5. Rull opp
6. Rull til høyre
7. Rull ned
8. Rullehjulmodusbryter
9. Lyseffektmodusbryter
10. BT/ AV / 2,4 G-bryter
11. Optisk sensor
12. DPI-forskyvning
13. Fremover-knapp
14. DPI-bryter
15. Tilbake-knapp
16. Batteriskuff / USB-dongleskuff
17. Trådløs USB-dongle
18. USB-dongleforlenger
19. USB Type-C til USB-A-kabel

RGB LED-hurtigtastkontroll

RGB LED kan kontrolleres gjennom MSI Center eller ved å bruke følgende hurtigtastkontroller.

Tastekombinasjon	Effekt
DPI-bryter + Høyre-knapp	Gå gjennom lysstyrkenivåer
Bryter for lyseffektmodus	Gå gjennom forhåndsdefinerte effekter
DPI-bryter + Fremover-knapp	Gå gjennom effekthastighetsnivåer
DPI-bryter + Tilbake-knapp	Gå gjennom farge / effektretning

2,4 GHz trådløs- og Bluetooth-paring

Musen kobles automatisk til enheten ved hjelp av den medfølgende USB-dongelen via en 2,4 GHz trådløs tilkobling.

Hold inne både DPI-bryteren og venstre-knappen i 5 sekunder for å gå inn i paringsmodus til RGB LED begynner å blinke: Bluetooth-paring (blå) / 2,4 GHz paring (hvit).

- **2,4 GHz trådløs:** Koble til den trådløse USB-dongelen for å pare i løpet av de første 30 sekundene.
- **Bluetooth:** Aktiver Bluetooth på enheten og par med musen.

DPI-syklusforhåndsinnstillinger

Trykk DPI-bryteren for å bla gjennom forhåndsinnstillingene for DPI. RGB-LED-en vil endre farge for å indikere gjeldende DPI-nivå.

DPI-forhåndsinnstilling	LED-farge
400	Blå
800	Magenta
1600 (standard)	Rød
3200	Gul
6400	Grønn
*Maksimum DPI: 26 000 (via MSI Center)	

RGB LED-batteriindikator

Etter start vil RGB-LED-en lyse opp i en bestemt farge for å indikere batteristatus.

Slås på trådløst	LED-farge/-effekt
70 til 100 %	Grønn (stabil)
30 til 69 %	Gul (stabil)
0 til 29 %	Rød (blinker)

RGB LED-ladeindikator

Etter oppstart vil RGB-LED-en lyse opp i en bestemt farge for å indikere batteriladestatus.

Koblet til med USB-kabel	LED-farge/-effekt
Fulladet	Grønn (stabil)
90 til 100 % (lader)	Grønn (stabil)
70 til 89 % (lader)	Grønn (puster)
30 til 69 % (lader)	Gul (puster)
0 til 29 % (lader)	Rød (puster)

※ Besøk det offisielle nettstedet til MSI for mer informasjon.

Descriere produs

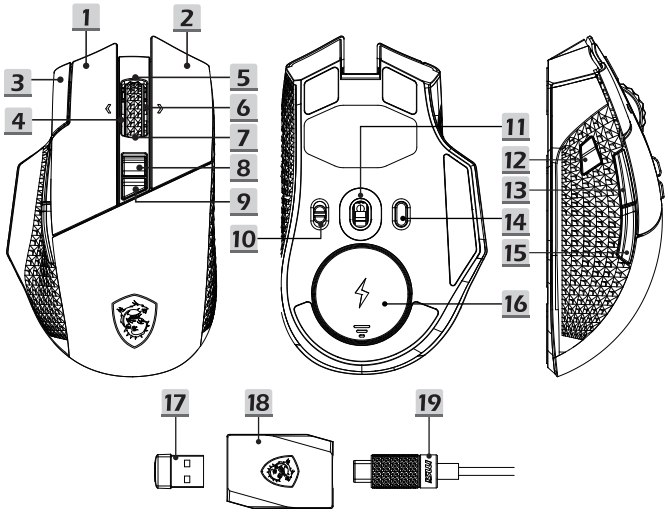

1. Tastă stânga
2. Tastă dreapta
3. Tastă mut
4. Derulați stânga
5. Derulați sus
6. Derulați dreapta
7. Derulați jos
8. Comutator de mod al roții de derulare
9. Comutator mod efect de lumină
10. Comutator BT/ OPRITĂ/ 2,4G
11. Senzor optic
12. Schimbare DPI
13. Tastă Înainte
14. Comutator DPI
15. Tastă înapoi
16. Compartiment pentru baterii/ Compartiment pentru dongle USB
17. Dongle USB fără fir
18. Extensor dongle USB
19. Cablu USB Type-C la USB-A

Control al tastelor rapide RGB LED

LED-ul RGB poate fi controlat prin MSI Center sau utilizând următoarele comenzi rapide.

Combinație de taste	Efect
Comutator DPI + Tastă dreapta	Niveluri de luminozitate ciclice
Comutator mod efect de iluminare	Efecte predefinite ciclice
Comutator DPI + Tastă înainte	Nivele de viteză efect ciclic
Comutator DPI + Tastă înapoi	Culoare ciclică / direcția efectului

Asociere wireless 2,4 GHz și Bluetooth

Mouse-ul se va conecta automat la dispozitiv utilizând dongle-ul USB inclus prin intermediul unei conexiuni fără fir de 2,4 GHz.

Apăsați și mențineți apăsat atât comutatorul DPI, cât și tasta stânga timp de 5 secunde pentru a intra în modul de împerechere până când LED-ul RGB începe să clipească: Asociere Bluetooth (albastru) / Asociere 2,4 GHz (alb).

- **2,4 GHz Wireless:** Conectați dongle-ul USB fără fir pentru asociere în primele 30 de secunde.
- **Bluetooth:** Activați Bluetooth pe dispozitivul dvs. și asociați-l cu mouse-ul.

Presetări pentru ciclul DPI

Apăsați comutatorul DPI pentru a parcurge presetările DPI. LED-ul RGB își va schimba culoarea pentru a indica nivelul DPI curent.

DPI prestabilit	Culoare LED
400	Albastru
800	Magenta
1600 (implicit)	Roșu
3200	Galben
6400	Verde
*DPI Maxim 26 000 (prin MSI Center)	

Indicator de baterie RGB LED

După pornire, LED-ul RGB se va aprinde într-o anumită culoare pentru a indica starea bateriei.

Pornit wireless	Culoare LED / Efect
70% - 100%	Verde (constant)
30% - 69%	Galben (constant)
0% - 29%	Roșu (intermitent)

Indicator de încărcare LED RGB

După pornire, LED-ul RGB se va aprinde într-o anumită culoare pentru a indica starea de încărcare a bateriei.

Conectat cu cablu USB	Culoare LED / Efect
Complet încărcat	Verde (constant)
90% - 100% (încărcare)	Verde (constant)
70% - 89% (încărcare)	Verde (respirație)
30% - 69% (încărcare)	Galben (respirație)
0% - 29% (încărcare)	Roșu (respirație)

※ Pentru mai multe informații vă rugăm vizitați site-ul oficial MSI.

Prehľad výrobku

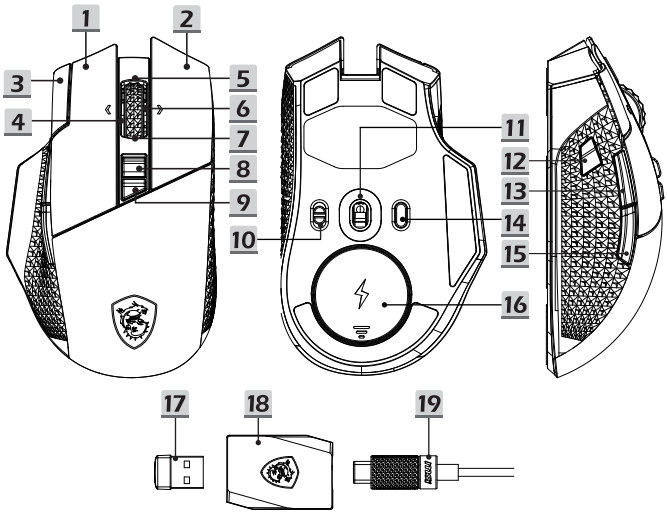

1. Tlačidlo doľava
2. Tlačidlo doprava
3. Tlačidlo stlmenia
4. Posuv doľava
5. Posuv nahor
6. Posuv doprava
7. Posuv nadol
8. Prepínač režimu rolovacieho kolieska
9. Prepínač režimu svetelných efektov
10. Prepínač BT/VYPNUTIE/2,4 G
11. Optický snímač
12. Posuv DPI
13. Tlačidlo dopredu
14. DPI spínač
15. Tlačidlo dozadu
16. Priehradka na batériu/priehradka na USB kľúč
17. Bezdrôtový USB kľúč
18. Predlžovacie zariadenie na USB kľúč
19. Kábel s konektorom USB Type-C na jednom konci a konektorom USB-A na druhom konci

Ovládanie tlačidla rýchlej voľby LED indikátora RGB

LED indikátor RGB je možné ovládať prostredníctvom aplikácie MSI Center alebo pomocou nasledujúcich ovládacích prvkov rýchlej voľby.

Kombinácia tlačidiel	Účinok
DPI spínač + tlačidlo doprava	Cyklické prechádzanie úrovňami jasu
Prepínač režimu svetelných efektov	Cyklické prechádzanie vopred zadefinovanými efektmi
DPI spínač + tlačidlo dopredu	Cyklické prechádzanie úrovňami rýchlosti efektov
DPI spínač + tlačidlo dozadu	Cyklické prechádzanie smerom farieb/efektov

2,4 GHz bezdrôtové párovanie a párovanie Bluetooth

Myš sa automaticky pripojí k zariadeniu pomocou dodaného USB kľúča prostredníctvom 2,4 GHz bezdrôtového pripojenia.

Stlačením a podržaním DPI spínača aj tlačidla doľava na 5 sekúnd prejdite do režimu párovania, kým nezačne blikať LED indikátor RGB: Párovanie Bluetooth (modrá)/2,4 GHz párovanie (biela).

- **2,4 GHz bezdrôtové pripojenie:** Pripojte bezdrôtový USB kľúč, aby sa mohol spárovať v priebehu prvých 30 sekúnd.
- **Bluetooth:** Aktivujte funkciu Bluetooth vo svojom zariadení a spárujte ho s myšou.

Cyklické prechádzanie predvoľbami DPI

Stláčaním DPI spínača môžete cyklicky prechádzať cez predvoľby DPI. LED indikátor RGB bude meniť farbu na zobrazenie aktuálnej úrovne DPI.

Predvoľba DPI	Farba LED indikátora
400	Modrá
800	Purpurová
1600 (predvolené nastavenie)	Červená
3200	Žltá
6400	Zelená
*Maximálne DPI: 26 000 (prostredníctvom MSI Center)	

Indikátor batérie RGB LED

Po spustení sa LED indikátor RGB rozsvieti konkrétnou farbou na zobrazenie stavu batérie.

Bezdrôtové zapnutie	Farba LED indikátora/efekt
70 % až 100 %	Zelená (svieti)
30 % až 69 %	Žltá (svieti)
0 % až 29 %	Červená (bliká)

LED indikátor nabíjania RGB

Po spustení sa LED indikátor RGB rozsvieti konkrétnou farbou na zobrazenie stavu nabitia batérie.

Pripojené pomocou kábla USB	Farba LED indikátora/efekt
Úplne nabitá	Zelená (svieti)
90 % až 100 % (nabíjanie)	Zelená (svieti)
70 % až 89 % (nabíjanie)	Zelená (dýchanie)
30 % až 69 % (nabíjanie)	Žltá (dýchanie)
0 % až 29 % (nabíjanie)	Červená (dýchanie)

※ Ďalšie informácie nájdete uvedené na oficiálnej webovej stránke spoločnosti MSI.

24 Svenska

Produktöverblick

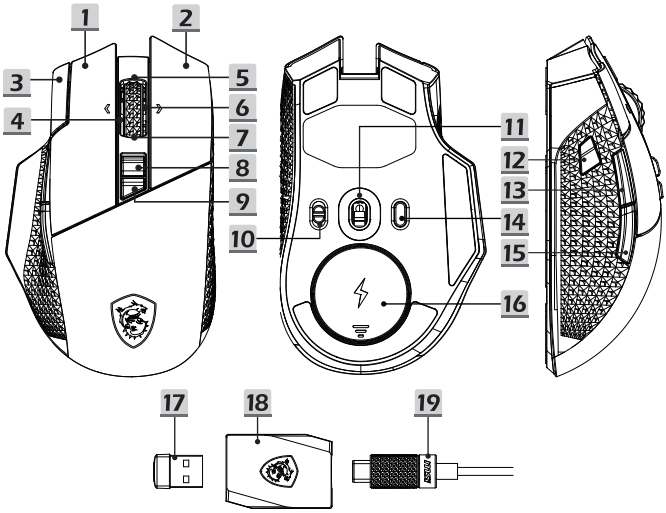

1. Vänster-knapp
2. Höger-knapp
3. Mute-knapp
4. Skrolla vänster
5. Skrolla upp
6. Skrolla höger
7. Skrolla ner
8. Lägesomkopplare för skrollhjul
9. Lägesomkopplare för ljuseffekt
10. BT/ AV/ 2,4G-omkopplare
11. Optisk sensor
12. DPI-växling
13. Framåtknapp
14. DPI-omkopplare
15. Tillbaka-knapp
16. Batterifack/ Fack för USB-dongel
17. Trådlös USB-dongel
18. USB-dongelförlängare
19. USB-C till USB-A-kabel

RGB LED snabbtangentkontroll

RGB LED kan styras via MSI Center eller med hjälp av följande snabbtangenter.

Knappkombination	Effekt
DPI-omkopplare + höger-knapp	Cykla ljusstyrkenivåer
Lägesomkopplare för belysningseffekt	Cykla fördefinierade effekter
DPI-omkopplare + Framåtknapp	Hastighetsnivåer för cykeleffekt
DPI-omkopplare + Bakåtknapp	Cykelfärg / effektriktning

2,4 GHz trådlös och Bluetooth-parkoppling

Musen ansluts automatiskt till enheten med hjälp av den medföljande USB-dongeln via en trådlös anslutning på 2,4 GHz.

Håll både DPI-omkopplaren och vänsterknappen intryckta i 5 sekunder för att aktivera parkopplingsläget tills RGB-lampan börjar blinka: Bluetooth-parkoppling (blå) / 2,4 GHz-parkoppling (vit).

- **2,4 GHz Trådlöst:** Anslut den trådlösa USB-dongeln för att para ihop den inom de första 30 sekunderna.
- **Bluetooth:** Aktivera Bluetooth på din enhet och para ihop den med musen.

Förinställningar för DPI-cykel

Tryck på DPI-omkopplaren för att bläddra igenom DPI-förinställningarna. RGB LED-lampan ändrar färg för att visa den aktuella DPI-nivån.

DPI-förinställning	Lysdiodfärg
400	Blå
800	Magenta
1600 (standard)	Röd
3200	Gul
6400	Grön
*Maximal DPI: 26.000 (via MSI Center)	

RGB LED-batteriindikator

Efter start tänds RGB LED-lampan i en specifik färg för att indikera batteristatus.

Trådlös strömförsörjning	LED-färg / effekt
70 % till 100 %	Grönt (fast)
30 % till 69 %	Gul (fast)
0 % till 29 %	Röd (blinkande)

RGB LED laddningsindikator

Efter start tänds RGB LED-lampan i en specifik färg för att indikera batteriets laddningsstatus.

Ansluten med USB-kabel	LED-färg / effekt
Fullt laddad	Grönt (fast)
90% till 100% (laddning)	Grönt (fast)
70% till 89% (laddning)	Grön (andning)
30% till 69% (laddning)	Gul (andning)
0% till 29% (laddning)	Röd (andning)

※ För mer information, besök MSI:s officiella webbplats.

25 Čeština

Popis produktu

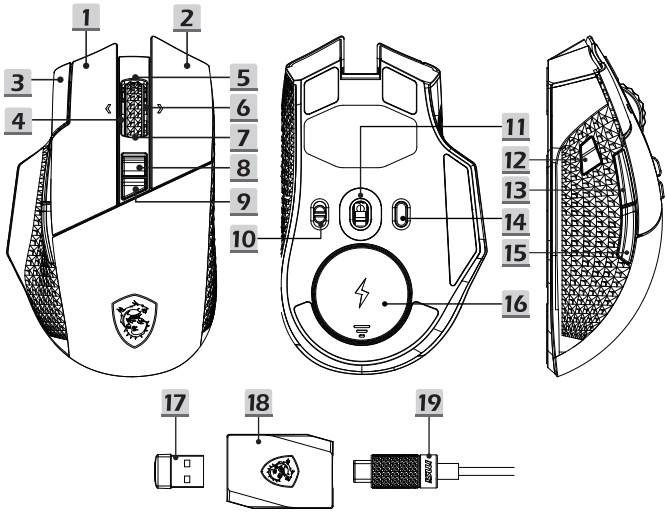

1. Levá klávesa
2. Pravá klávesa
3. Klávesa ztlumení
4. Posouvat vlevo
5. Posouvat nahoru
6. Posouvat vpravo
7. Posouvat dolů
8. Přepínač režimu posouvacího kolečka
9. Přepínač režimu světelných efektů
10. Přepínač BT/ VYP/ 2,4G
11. Optické čidlo
12. Posun DPI
13. Klávesa Vpřed
14. Přepínač DPI
15. Klávesa Zpět
16. Přihrádka na baterie/ přihrádka na adaptér USB dongle
17. Bezdrátový adaptér USB dongle
18. Prodlužovač adaptéru USB dongle
19. Kabel USB Type-C na USB-A

Ovládání rychlých kláves RGB LED

Kontrolku RGB LED lze ovládat prostřednictvím MSI Center nebo pomocí následujících klávesových zkratek.

Kombinace kláves	Efekt
Ppřepínač DPI + klávesa Vpravo	Procházení úrovní jasu
Přepínač režimu světelných efektů	Procházení předefinovaných efektů
Přepínač DPI + klávesa Vpřed	Procházení úrovní rychlostí efektu
Přepínač DPI + klávesa Zpět	Procházení barev / směrů efektu

2,4 GHz bezdrátové připojení a párování Bluetooth

Myš se automaticky připojí k zařízení pomocí přiloženého adaptéru USB dongle prostřednictvím bezdrátového připojení 2,4 GHz.

Stisknutím a podržením přepínače DPI a zároveň levého tlačítka po dobu 5 sekund přejděte do režimu párování, dokud nezačne blikat kontrolka RGB LED: Párování Bluetooth (modrá) / párování 2,4 GHz (bílá).

- **2,4 GHz bezdrátové připojení:** Během 30 sekund připojte bezdrátový adaptér USB dongle pro spárování.
- **Bluetooth:** Zapněte funkci Bluetooth ve vašem zařízení a spárujte jej s myší.

Procházení předvoleb DPI

Stisknutím přepínače DPI procházejte předvolbami DPI. Barva kontrolky RGB LED se bude měnit podle aktuální úrovně DPI.

Předvolba DPI	Barva indikátoru LED
400	Modrá
800	Purpurová
1600 (výchozí)	Červená
3200	Žlutá
6400	Zelená
*Maximální DPI: 26,000 (přes MSI Center)	

Kontrolka baterie RGB LED

Po spuštění se kontrolka RGB LED rozsvítí specifickou barvou, která indikuje stav baterie.

Bezdrátové napájení	Barva LED / efekt
70 % až 100 %	Zelená (svítí)
30 % až 69 %	Žlutá (svítí)
0 % až 29 %	Červená (bliká)

RGB LED kontrolka nabíjení

Po spuštění se kontrolka RGB LED rozsvítí specifickou barvou, která indikuje stav nabíjení baterie.

Připojeno kabelem USB	Barva LED / efekt
Plně nabito	Zelená (svítí)
90 % až 100 % (nabíjení)	Zelená (svítí)
70 % až 89 % (nabíjení)	Zelená (pulzuje)
30 % až 69 % (nabíjení)	Žlutá (pulzuje)
0 % až 29 % (nabíjení)	Červená (pulzuje)

※ Další informace naleznete na oficiálních webových stránkách MSI.

Знайомство з виробом

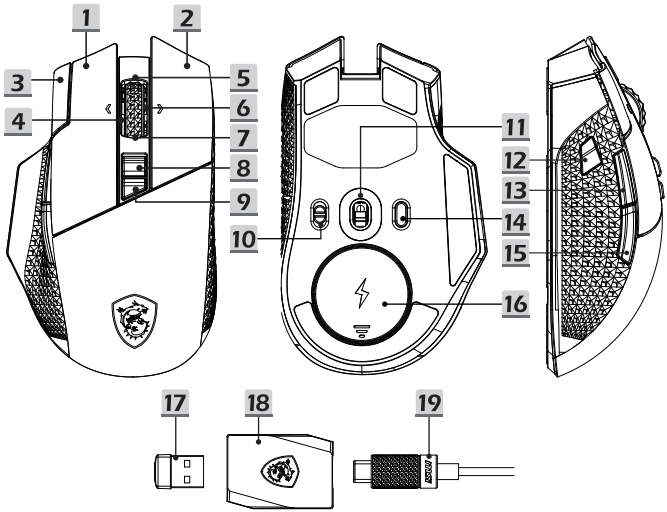

1. Клавіша Вліво
2. Клавіша Вправо
3. Клавіша «Без звуку»
4. Прокрутити вліво
5. Прокрутити вгору
6. Прокрутити вправо
7. Прокрутити вниз
8. Перемикач режимів коліщатка прокручування
9. Перемикач режимів ефектів освітлення
10. Перемикач BT/ ВИМК./ 2,4G
11. Оптичний датчик
12. Зсув DPI
13. Клавіша «Вперед»
14. Перемикач DPI
15. Клавіша «Назад»
16. Лоток акумулятора/ключа USB
17. Ключ бездротового USB
18. Подовжувач ключа USB
19. Кабель USB Type-C у USB-A

Контроль RGB LED «гарячими клавішами»

RGB LED можна контролювати через MSI Center або наступними гарячими клавішами.

Комбінація клавіш	Ефект
Перемикач DPI + клавіша «Вправо»	Прохід по колу по рівнях яскравості
Перемикач режимів ефектів освітлення	Прохід по колу по попередньо встановлених ефектах
Перемикач DPI + Клавіша «Вперед»	Прохід по колу по швидкостях ефектів
Перемикач DPI + Клавіша «Назад »	Прохід по колу по кольорам/ напрямкам ефекту

2,4 ГГц Бездротове і Bluetooth поєднання в пару

Миша автоматично підключиться до пристрою через ключ USB з комплекту по бездротовому зв'язку 2,4 ГГц.

Щоб увійти до режиму поєднання в пару, натисніть і утримуйте одночасно перемикач DPI і клавішу «Вліво» 5 секунд, поки не почне мерехтіти RGB LED: Поєднання в пару по Bluetooth (синій) / 2,4 ГГц (білий).

- **Бездротове 2,4 ГГц:** Підключіть бездротовий ключ USB для поєднання в пару протягом перших 30 секунд.
- **Технологія Bluetooth:** Активуйте Bluetooth на пристрої та поєднайте його з мишею.

Попередні налаштування циклів DPI

Натисніть перемикач DPI, щоб проходити по колу про попередніх налаштуваннях DPI. RGB LED змінить колір, позначаючи поточний рівень DPI.

Попередні налаштування DPI	Колір LED
400	Блакитний
800	Пурпуровий
1600 (за замовчуванням)	Червоний
3200	Жовтий
6400	Зелений
*Максимум DPI: 26000 (через MSI Center)	

RGB LED-індикатор акумулятора

Після запуску RGB LED засвітиться певним кольором, позначаючи статус батареї.

Отримує живлення по бездротовому зв'язку	Колір/ефект LED
від 70% до 100%	Зелений (стабільно)
від 30% до 69%	Жовтий (стабільно)
від 0% до 29%	Червоний (мерехтить)

Індикатор заряджання RGB LED

Після запуску RGB LED засвітиться певним кольором, позначаючи статус заряджання батареї.

Підключення кабелем USB	Колір/ефект LED
Повністю заряджено	Зелений (стабільно)
від 90% до 100% (заряджання)	Зелений (стабільно)
від 70% до 89% (заряджання)	Зелений (пульсація)
від 30% до 69% (заряджання)	Жовтий (пульсація)
від 0% до 29% (заряджання)	Червоний (пульсація)

※ Більше інформації про обслуговування подано на офіційному веб-сайті MSI.

Επισκόπηση προϊόντος

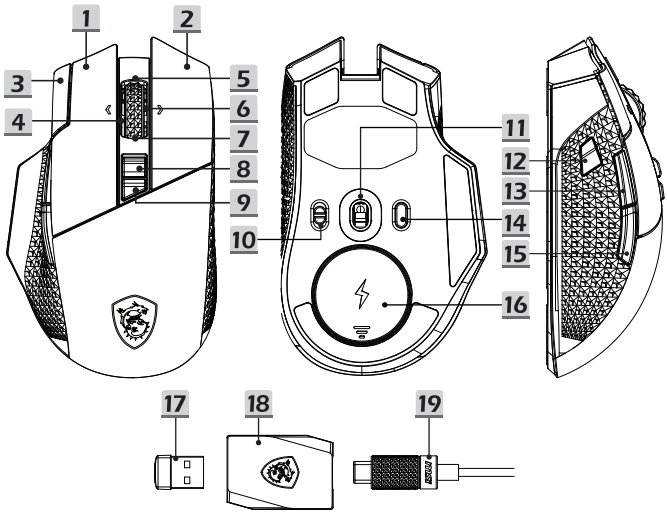

1. Αριστερό πλήκτρο
2. Δεξί πλήκτρο
3. Πλήκτρο σίγασης
4. Κύλιση αριστερά
5. Κύλιση προς τα πάνω
6. Κύλιση δεξιά
7. Κύλιση προς τα κάτω
8. Διακόπτης λειτουργίας τροχού κύλισης
9. Διακόπτης λειτουργίας εφέ φωτισμού
10. Διακόπτης BT/ ΑΠΕΝ./ 2,4G
11. Οπτικός αισθητήρας
12. Μετατόπιση DPI
13. Πλήκτρο Εμπρός
14. Διακόπτης DPI
15. Πλήκτρο Πίσω
16. Υποδοχή μπαταρίας/Υποδοχή USB dongle
17. Ασύρματο USB dongle
18. Επέκταση USB dongle
19. Καλώδιο USB Type-C σε USB-A

Έλεγχος πλήκτρου συντόμευσης RGB LED

Η λυχνία LED RGB μπορεί να ελεγχθεί μέσω του MSI Center ή με χρήση των ακόλουθων πλήκτρων άμεσης πρόσβασης.

Συνδυασμός πλήκτρων	Εφέ
Διακόπτης DPI + Δεξί πλήκτρο	Κύκλος επιπέδων φωτεινότητας
Διακόπτης λειτουργίας εφέ φωτισμού	Κύκλος προκαθορισμένων εφέ
Διακόπτης DPI + Πλήκτρο Εμπρός	Κύκλος επιπέδων ταχύτητας εφέ
Διακόπτης DPI + Πλήκτρο Πίσω	Κύκλος χρώματος / κατεύθυνσης εφέ

2,4 GHz Ασύρματη σύζευξη & σύζευξη Bluetooth

Το ποντίκι θα συνδεθεί αυτόματα στη συσκευή χρησιμοποιώντας το παρεχόμενο USB dongle μέσω ασύρματης σύνδεσης 2,4 GHz.

Πατήστε παρατεταμένα τον διακόπτη DPI και το αριστερό πλήκτρο για 5 δευτερόλεπτα για να εισέλθετε σε λειτουργία σύζευξης μέχρι να αρχίσει να αναβοσβήνει η λυχνία LED RGB: Σύζευξη Bluetooth (Μπλε) / Σύζευξη 2,4 Ghz (Λευκό).

- **2,4 GHz Ασύρματη:** Συνδέστε το Ασύρματο USB dongle για σύζευξη εντός 30 δευτερολέπτων.
- **Bluetooth:** Ενεργοποιήστε το Bluetooth στη συσκευή σας και πραγματοποιήστε σύζευξη με το ποντίκι.

Προεπιλογές κύκλου DPI

Πατήστε το διακόπτη DPI για να μετακινηθείτε στις προεπιλογές DPI. Η λυχνία LED RGB θα αλλάξει χρώμα για να υποδείξει το τρέχον επίπεδο DPI.

Προεπιλογή DPI	Χρώμα LED
400	Μπλε
800	Ματζέντα
1600 (προεπιλογή)	Κόκκινο
3200	Κίτρινο
6400	Πράσινο
*Μέγιστο DPI: 26.000 (μέσω MSI Center)	

Ένδειξη μπαταρίας RGB LED

Μετά την εκκίνηση, η λυχνία LED RGB θα ανάψει με ένα συγκεκριμένο χρώμα για να υποδείξει την κατάσταση της μπαταρίας.

Ασύρματη ενεργοποίηση	Χρώμα / Εφέ LED
70% με 100%	Πράσινο (Σταθερό)
30% με 69%	Κίτρινο (Σταθερό)
0% με 29%	Κόκκινο (Αναβοσβήνει)

Ένδειξη φόρτισης RGB LED

Μετά την εκκίνηση, η λυχνία LED RGB θα ανάψει με ένα συγκεκριμένο χρώμα για να υποδείξει την κατάσταση φόρτισης της μπαταρίας.

Σύνδεση με καλώδιο USB	Χρώμα / Εφέ LED
Πλήρως φορτισμένη	Πράσινο (Σταθερό)
90% με 100% (φόρτιση)	Πράσινο (Σταθερό)
70% με 89% (φόρτιση)	Πράσινο (Παλλόμενο)
30% με 69% (φόρτιση)	Κίτρινο (Παλλόμενο)
0% με 29% (φόρτιση)	Κόκκινο (Παλλόμενο)

※Για περισσότερες πληροφορίες επισκεφθείτε τον επίσημο ιστότοπο της MSI.

FCC Compliance Statement

This device complies with Part 15 of the FCC Rules. Operation is subject to the following two conditions:

- This device may not cause harmful interference.
- This device must accept any interference received, including interference that may cause undesired operation.

This equipment has been tested and found to comply with the limits for a class B digital device, pursuant to part 15 of the FCC Rules. These limits are designed to provide reasonable protection against harmful interference in a residential installation.
This equipment generates, uses and can radiate radio frequency energy and, if not installed and used in accordance with the instructions, may cause harmful interference to radio communications. However, there is no guarantee that interference will not occur in a particular installation. If this equipment does cause harmful interference to radio or television reception, which can be determined by turning the equipment off and on, the user is encouraged to try to correct the interference by one or more of the following measures:

- Reorient or relocate the receiving antenna.
- Increase the separation between the equipment and receiver.
- Connect the equipment into an outlet on a circuit different from that to which the receiver is connected.
- Consult the dealer or an experienced radio/TV technician for help.

CAUTION:
Any changes or modifications not expressly approved by the grantee of this device could void the user's authority to operate the equipment. Where shielded interface cables have been provided with the product or specified additional components or accessories elsewhere defined to be used with the installation of the product, they must be used in order to ensure compliance with FCC regulations.
Services web address: www.msi.com

RF Exposure Statements

The device has been evaluated to meet general RF exposure requirement. The device can be used in portable exposure condition without restriction.

I4L-MS-8ZB7
I4L-GM31WD

CE RED Compliance Statement

EU Simplified Declaration of Conformity

Hereby, msi Inc. declares that the radio equipment type MS-8ZB7 is in compliance with Directive 2014/53/EU. The full text of the EU Declaration of conformity is available at the following internet address: https://www.msi.com

UKCA Compliance Statement

UKCA Simplified Declaration of Conformity

Hereby, msi Inc. declares that the radio equipment type MS-8ZB7 is in compliance with the essential requirements and other relevant provisions of the Radio Equipment Regulations 2017. The full text of the UK Declaration of Conformity may be found at the following internet address: https://www.msi.com

UK CA

ISED Compliance Statement

This device contains licence-exempt transmitter(s)/receiver(s) that comply with Innovation, Science and Economic Development Canada's licence-exempt RSS(s). Operation is subject to the following two conditions: (1) This device may not cause interference. (2) This device must accept any interference, including interference that may cause undesired operation of the device.

L'émetteur/récepteur exempt de licence contenu dans le présent appreil est conforme aux CNR d'Innovation, Sciences et Développement économique Canada applicables aux appareils radio exempts de licence. L'exploitation est autorisée aux deux conditions suivantes: (1) L'appareil ne doit pas produire de brouillage; (2) L'appareil doit accepter tout brouillage radioélectrique subi, même si le brouillage est susceptible d'en compromettre le fonctionnement.

IC Exposure

The device has been evaluated to meet general RF exposure requirement. The device can be used in portable exposure condition without restriction.

L'équipement a été évalué comme satisfaisant aux exigences générales en matière d'exposition aux radiofréquences. L'appareil peut être utilisé sans restriction dans des conditions d'exposition portatives.

IC IC: 3715A-8ZB7
IC: 3715A-GM31WD

CAN ICES(B)/NMB(B)

This Class B digital apparatus complies with Canadian ICES-003.

Cet appareil numérique de la claseee B est conforme a la norme ICES-003 du Canada.

Caution

1. Replacement of battery with an incorrect type that can defeat a safeguard (for example, in the case of some lithium battery types);
2. Disposal of a battery into fire or a hot oven, or mechanically crushing or cutting of a battery, that can result in an explosion;
3. Leaving a battery in an extremely high temperature surrounding environment that can result in an explosion or the leakage of flammable liquid or gas;
4. A battery subjected to extremely low air pressure that may result in an explosion or the leakage of flammable liquid or gas.
5. High or low extreme temperatures that a BATTERY can be subjected to during use, storage or transportation; and
6. Low air pressure at high altitude.

Mise en garde

1. Remplacement de la batterie par un type incorrect pouvant contourner une protection (par exemple, dans le cas de certains types de batteries au lithium) ;
2. Élimination d'une batterie par incinération ou dans un four chaud, ou écrasement ou découpe mécanique d'une batterie, pouvant entraîner une explosion ;
3. Laisser une batterie dans un environnement à température extrêmement élevée, pouvant entraîner une explosion ou la fuite de liquide ou de gaz inflammable ;
4. Exposer une batterie à une pression atmosphérique extrêmement basse, pouvant entraîner une explosion ou la fuite de liquide ou de gaz inflammable.
5. Les températures extrêmes élevées ou basses auxquelles une BATTERIE peut être soumise pendant son utilisation, son stockage ou son transport ;
6. low air pressure at high altitude.

NCC 警語

取得審驗證明之低功率射頻器材，非經核准，公司、商號或使用者均不得擅自變更頻率、加大功率或變更原設計之特性及功能。低功率射頻器材之使用不得影響飛航安全及干擾合法通信；經發現有干擾現象時，應立即停用，並改善至無干擾時方得繼續使用。前述合法通信，指依電信管理法規定作業之無線電通信。低功率射頻器材忍受合法通信或工業、科學及醫療用電波輻射性電機設備之干擾。

CCAH24LPE340T0
CCAH22LP3430T1

CMIIT ID 标示于产品上



安全说明：

- 请在温度为0°C (32°F)至40°C(104°F)之间的环境中使用本产品。
- 请依照产品上的电源功率贴纸说明使用正确的电源变压器，如果使用错误规格的电源变压器有可能会造成内部零件的损坏。
- 请勿将产品放置于不平坦或不稳定的表面,若产品的机壳段损，请联络维修服务人员。
- 请勿在产品上放置其他物品,请勿将任何物品塞入产品内，以避免引起组件短路或电路损毁。
- 请保持机器在干燥的环境下使用、雨水、湿气、液体等含有矿物质将会腐蚀电子线路，请勿在雷电天气下使用数据机。
- 请勿堵塞产品的通风孔，以避免因散热不良而导致系统过热。
- 请勿使用破损的电源线,附件或其他周边产品。
- 如果电源已毁损，请不要尝试自行修复，请将其交给专业技术服务人员或经销商来处理。
- 为了防止电击风险，在搬动主机之前，请先将电源线插头暂时从电源插座上拔除。

电子电气产品有害物质限制使用标识要求：图中之数字为产品之环保使用期限。仅指电子电气产品中含有的有害物质不致发生外泄或突变从而对环境造成污染或对人身、财产造成严重损害的期限。

声明：

本产品符合"微功率短距离无线电发射设备目录和技术要求 "的通用微功率设备F类设备要求，使用频率:2400-2483.5MHz;发射功率限值：10mW(e.i.r.p)，频率容限：75kHz。

(一) 符合"微功率短距离无线电发射设备目录和技术要求"的具体条款和使用场景，天线类型为PCB板载天线，设备开机后通过拨动开关选择，进入微功率模式；若要退出微功率模式，则相应通过拨动开关操作，进入其它模式。

(二) 不得擅自改变使用场景或使用条件、扩大发射频率范围、加大发射功率（包括额外加装射频功率放大器），不得擅自更改发射天线;

(三) 不得对其他合法的无线电台（站）产生有害干扰，也不得提出免受有害干扰保护;

(四) 应当承受辐射射频能量的工业、科学及医疗（ISM）应用设备的干扰或其他合法的无线电台（站）干扰;

(五) 如对其他合法的无线电台（站）产生有害干扰时，应立即停止使用，并采取措施消除干扰后方可继续使用;

(六) 在航空器内和依据法律法规、国家有关规定、标准划设的射电天文台、气象雷达站 、卫星地球站（含测控、测距、接收、导航站）等军民用无线电台（站）、机场等 的电磁环境保护区域内使用微功率设备，应当遵守电磁环境保护及相关行业主管部 门的规定;

(七) 禁止在以机场跑道中心点为圆心、半径5000米的区域内使用各类模型遥控器;

(八) 微功率设备使用时温度（ 摄氏度:0℃~+40℃）和电压（ DC 5V）的环境条件。

BSMI 電池警語

1. 使用不正確類型的電池進行更換，這可能會破壞安全防護（例如，某些鋰電池類型的情況）；
2. 將電池丟入火中或熱爐中，或對電池進行機械性壓碎或切割，這可能會導致爆炸；
3. 將電池置於極高溫度的環境中，這可能會導致爆炸或可燃液體或氣體洩漏；
4. 將電池暴露於極低氣壓環境中，這可能會導致爆炸或可燃液體或氣體洩漏。

日本 VCCI CLASS B 宣言

この装置は、クラスB情報技術装置です。この装置は、家庭環境で使用する事を目的としていますが、この装置がラジオやテレビジョン受信機に近接して使用されると、受信障害を引き起こすことがあります。取扱説明書に従って正し取り扱いをして下さい。VCCI-B本製品は、EMC準拠の周辺機器およびシステムコンポーネント間にシールドケーブル（イーサーネットワークケーブル）が使用されている状況で、EMCへの準拠が実証されています。ラジオ、テレビ、およびその他の電子機器への干渉が発生する可能性を低減するため、EMC準拠の周辺機器およびシステムコンポーネント間にシールドケーブルを使用することが重要です。

重要：MSIの許諾を得ることなく本製品に変更または改変を加えると、電磁両立性（EMC）および無線に準拠しなくなり、製品を操作するための許諾が取り消されるおそれがあります。

R 201-240679
R 201-220242

KCC 인증

상호 : (주) 엠에스아이코리아
제품명 :특정소출력 무선기기
(무선데이터통신시스템용 무선기기)
모델명 : MS-8ZB7
제조년월 : 2024년
제조자 및 제조국가 : MSI/중국
R-R-MSI-MS-8ZB7

상호 : (주) 엠에스아이코리아
제품명 : Wireless USB Dongle
모델명 : GM31WD
제조년월 : 2024년
제조자 및 제조국가 : MSI/중국
R-R-MSI-GM31WD

Specifications

Wireless Mouse 無線滑鼠 Input / 輸入: DC 5.0V / 550mA
Wireless USB Dongle 無線接收器 Input / 輸入 : DC 5.0V / 30mA
Frequency Range: 2.400 – 2.4835GHz
Wireless Mouse Output < 0 dBm
Wireless USB Dongle Output < 0 dBm

	Temperature	Humidity
Operating	0 ~ 40ºC	10 ~ 95%
Storage	-30 ~ 70ºC	10 ~ 95%

无线充电设备声明

产品名称	额定传输功率	额定工作频率	型号
无线鼠标	5W	127 KHz	MS-8ZB7、VERSA PRO W、MOUSE DOCK PRO

- 设备采用的无线充电机理为磁感应;
- 设备符合国家{无线充电(电力传输)设备无线电管理暂行规定}以及产品质量、电磁辐射和电气安全等法律法规、国家标準等有关规定;
- 不得擅自改变使用场景或使用条件、扩大工作频率范围、加大传输功率(包括额外加装功率放大器);
- 不得对其他合法的无线电业务及台（站）产生有害干扰，也不得提出免受无线电干扰和辐射无线电波干扰的保护要素，如对其他合法的无线电业务及台（站）产生有害干扰时，应立即停止使用，并在采取措施消除有害干扰后方可继续使用
- 无线充电设备禁用区域，禁止使用无线充电功能;
- 使用无线充电设备如对广播业务的接收造成影响，应立即停止使用无线充电设备;
- 在船舶、航空器和铁路机车（含动车组列车）内使用无线充电设备应当遵守本规定及相关行业主管部门的规定;

REACH

Complying with the REACH (Registration, Evaluation, Authorisation, and Restriction of Chemicals) regulatory framework, we published the chemical substances in our products at msi REACH website at https://csr.msi.com/global/Product-Chemical-Management.

Safety & Warning Instructions

Read the safety instructions carefully and thoroughly. All cautions and warnings on the equipment or user's manual should be noted.

- Do not leave the product in an unconditioned environment with a storage temperature above 60ºC (140ºF) or below 0ºC (32ºF), which may damage the product.

- Use this product in environments with ambient temperatures between 0°C(32°F) and 40°C(104°F).
- Refer to the rating label on the bottom of your product and ensure your power source complies with this rating.
- DO NOT place on uneven or unstable work surfaces. Seek servicing if the casing has been damaged.
- DO NOT place or drop objects on top and do not shove any foreign objects into the product.
- DO NOT expose to or use near liquids, rain, or moisture.
- DO NOT cover the vents on the product to prevent the system from getting overheated.

Battery Statement

- Replacement of battery with an incorrect type that can defeat a safeguard (for example, in the case of some lithium battery types);
- Disposal of a battery into fire or a hot oven, or mechanically crushing or cutting of a battery, that can result in an explosion;
- Leaving a battery in an extremely high temperature surrounding environment that can result in an explosion or the leakage of flammable liquid or gas;
- A battery subjected to extremely low air pressure that may result in an explosion or the leakage of flammable liquid or gas.

Charging Information



The power delivered by the charger must be between min. 1 Watts required by the radio equipment, and max. 5 Watts in order to achieve the maximum charging speed

Bangladesh RoHS Statement

This product shipping to Bangladesh comply with RoHS requirements as prescribed in the Hazardous Waste (E-waste) Management Rules, 2021 by Government of Bangladesh.

For more information, please refer: https://csr.msi.com/global/bangladesh-rohs-statement

Bangladesh E-waste Management Reminder

Please manage, dismantle, dispose of, or recycle e-waste properly as per the Environmental Protection Rules, 1997 to avoid the harm that may be caused to the environment and ecosystem, public interest and public health.

Material Declaration under India's Plastic Waste Management Rules

INDOMSI COMPUTERS PRIVATE LIMITED
Regn. No.: IM-06-000-06-AAHCI0478A-25
Thickness ≥ 50 microns

India PWM information
https://csr.msi.com/global/india-pwm-information

限用物質含有情況標示聲明書

設備名稱：無線滑鼠 Equipment name				型號（型式）：MS-8ZB7 Type designation (Type)		
單元 Unit	限用物質及其化學符號 Restricted substances and its chemical symbols					
	鉛Lead (Pb)	汞Mercury (Hg)	鎘 Cadmium (Cd)	六價鉻 Hexavalent chromium (Cr^{+6})	多溴聯苯 Polybrominated biphenyls (PBB)	多溴二苯醚 Polybrominated diphenyl ethers (PBDE)
印刷電路及電子組件	○	○	○	○	○	○
外殼	○	○	○	○	○	○
接收器及配件	○	○	○	○	○	○
線材	○	○	○	○	○	○

備考1.“超出0.1 wt %”及“超出0.01 wt %”係指限用物質之百分比含量超出百分比含量基準值。
Note 1：“Exceeding 0.1 wt %” and “exceeding 0.01 wt %” indicate that the percentage content of the restricted substance exceeds the reference percentage value of presence condition.
備考2.“○”係指該項限用物質之百分比含量未超出百分比含量基準值。
Note 2：“○” indicates that the percentage content of the restricted substance does not exceed the percentage of reference value of presence.
備考3.“—”係指該項限用物質為排除項目。
Note 3：The “—” indicates that the restricted substance corresponds to the exemption.

产品中有毒有害物质或元素的名称及含量

部件名称	有害物质					
	铅 (Pb)	汞 (Hg)	镉 (Cd)	六价铬 (Cr (VI))	多溴联苯 (PBB)	多溴二苯醚 (PBDE)
印刷电路板组件*	○	○	○	○	○	○
外壳及附件	○	○	○	○	○	○

○：表示该有毒有害物质在该部件所有均质材料中的含量均在 SJ/T11363 2006 标准规定的限量要求以下。
×：表示该有毒有害物质至少在该部件的某一均质材料中的含量超出 SJ/T11363 2006 标准规定的限量要求。
* 印刷电路板组件：包括印刷电路板及其零部件、电子元器件等。
表中标有 “ X”的所有部件都符合欧盟 ROHS 法规。

10 在中华人民共和国境内销售的电子信息产品必须标示此标志，标志内的数字表示在正常的使用状态下的产品环保使用年限。



FR
Cet appareil, ses accessoires, cordons et batteries se recyclent



Points de collecte sur www.quefairedemesdechets.fr
Privilégiez la réparation ou le don de votre appareil !

MSI.COM

SUPPORT

SOCIAL MEDIA

FR

LIVRET

BAC DE TRI