Weissgauff

РУКОВОДСТВО ПО ЭКСПЛУАТАЦИИ

ВЫТЯЖКА

Lyra BL

Перед использованием внимательно прочтите и изучите данное руководство.
Соблюдайте правила техники безопасности при работе с устройством.

Cod:0103094102-00.02

ОГЛАВЛЕНИЕ

ПРАВИЛА ТЕХНИКИ БЕЗОПАСНОСТИ.....3
ОПИСАНИЕ ПРИБОРА.....5
ПАНЕЛЬ УПРАВЛЕНИЯ.....8
ОБСЛУЖИВАНИЕ И УХОД.....8
УТИЛИЗАЦИЯ.....10
ТЕХНИЧЕСКИЕ ХАРАКТЕРИСТИКИ.....10

РАЗРЕШЕННОЕ ИСПОЛЬЗОВАНИЕ

Данное устройство относится к бытовой технике и предназначено для личного, семейного и домашнего использования в условиях, предусмотренных настоящим руководством и техническими характеристиками устройства.

Устройство не предназначено:

- для использования в целях извлечения прибыли (оказания услуг третьим лицам, коммерческого сервиса, сдачи в прокат, обеспечения потока клиентов/ посетителей);
- для работы в режиме повышенной интенсивности (многосменном/ непрерывном режиме, при систематическом использовании сверх параметров и назначений, указанных производителем);
- для эксплуатации в среде и/или условиях, не соответствующих требованиям настоящего руководства (в т. ч. по электропитанию, вентиляции, температуре/влажности, жесткости воды, установке и обслуживанию).

ТРАНСПОРТИРОВКА И ХРАНЕНИЕ

Изделие необходимо транспортировать и хранить в оригинальной упаковке в соответствии с указанными на нем знаками по обращению. Будьте осторожны при погрузке, разгрузке и транспортировке. При транспортировке и хранении следует защитить изделие от воздействия атмосферных осадков и механических повреждений.

МЕРЫ ПРЕДОСТОРОЖНОСТИ

ВНИМАНИЕ! Доступные части вытяжки могут нагреваться при одновременном использовании с кухонными приборами. Будьте осторожны, чтобы избежать ожогов.

- В некоторых случаях электрический прибор может представлять опасность.
- При использовании кухонной вытяжки одновременно с приборами, работающими на газе или других видах топлива, в помещении должна быть обеспечена достаточная вентиляция.
- Не проверяйте состояние фильтров, пока кухонная вытяжка работает.
- Не прикасайтесь к лампочке в течение получаса после использования прибора.
- Не разжигайте открытый огонь под кухонной вытяжкой.
- Не включайте газ, если на плите нет посуды, так как это может повредить фильтры и вызвать пожар.
- Постоянно контролируйте процесс жарки, чтобы избежать перегрева масла, которое может разбрызгиваться и вызвать пожар.
- Перед проведением технического обслуживания отключайте прибор от электросети.
- Соблюдайте нормативы по отведению воздуха.
- При одновременной работе кухонной вытяжки и приборов, питающихся от источников энергии, отличных от электричества, отрицательное давление в помещении не должно превышать 4 Па ($4x10^{-5}$ бар).
- Если шнур питания повреждён, его должен заменить производитель, его сервисный агент или подобные квалифицированные лица, чтобы избежать опасности.
- Этот прибор может использоваться детьми от 8 лет и старше, а также лицами с ограниченными физическими, сенсорными или умственными способностями или недостатком опыта и знаний, если они находятся под присмотром или получили инструкции по безопасному использованию прибора и понимают сопряжённые с этим риски. Дети не должны играть с прибором. Очистку и техническое обслуживание не должны выполнять дети, если они младше 8 лет, за исключением случаев, когда они находятся под присмотром.
- Вытяжка предназначена для установки над варочной панелью с не более чем четырьмя конфорками.
- Прибор предназначен только для частного домашнего использования. Запрещается использовать прибор на открытом воздухе.
- Внимание! Соблюдайте инструкции по эксплуатации относительно работы прибора, при отведении воздуха из помещения.
- Перед чисткой и при длительном неиспользовании отключайте прибор от сети.
- ОСТОРОЖНО! Доступные части могут нагреваться при использовании с кухонными приборами.
- Существует риск возгорания, если очистка не проводится в соответствии с инструкциями.
- Воздух не должен отводиться в дымоход, используемый для отведения газов от устройств, работающих на газе или других видах топлива (не относится к приборам, работающим в режиме рециркуляции).
- Дети не должны играть с прибором.

- Предупреждение! Несоблюдение инструкций по установке крепежных элементов может привести к поражению электрическим током.
- Высота установки вытяжки не должна быть менее 65 см.
- Фильтры необходимо регулярно очищать, чтобы избежать риска возгорания.
- Установка должна выполняться в соответствии с инструкциями по размещению крепежных элементов, чтобы избежать повреждения проводки.

ОПИСАНИЕ ПРИБОРА

Пожалуйста, прочитайте эти инструкции перед использованием вашей кухонной вытяжки.

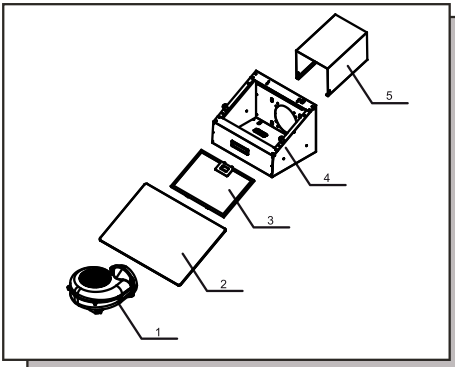

1. Воздуховод
2. Стекло
3. Фильтр
4. Корпус вытяжки
5. Дымоход

Также в комплект входит:
Крепёжная планка дымохода
Руководство по эксплуатации

Информация

Поздравляем с приобретением нашей кухонной вытяжки, которая оснащена множеством превосходных функций для вашего удобства. Перед установкой и/или использованием вытяжки внимательно прочтите все инструкции.

Проверьте напряжение, частоту и мощность на табличке с характеристиками на корпусе.

1

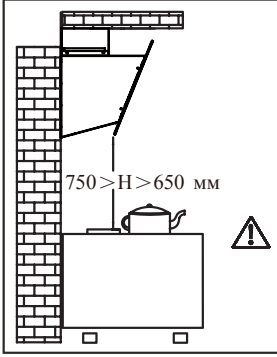

2

Рекомендуем, чтобы после установки нижняя часть вытяжки находилась не ниже 650 мм и не выше 750 мм над нагревательными элементами варочной поверхности.

Информация

Воздух не должен отводиться в вентиляционные каналы, используемые для удаления продуктов сгорания от приборов, работающих на газе или других видах топлива (не относится к приборам, работающим в режиме рециркуляции).

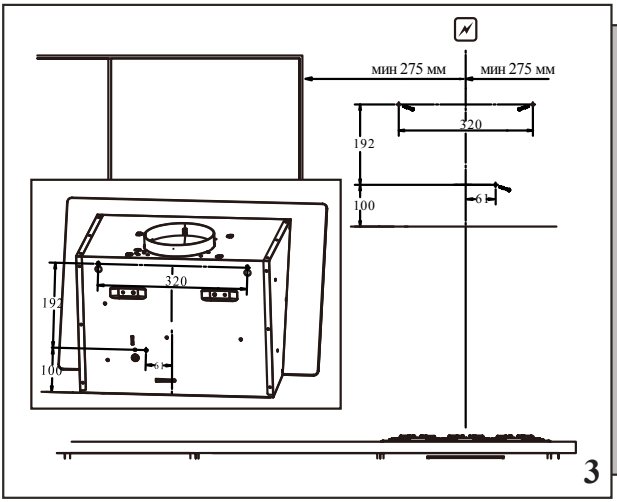
мин 275 мм
мин 275 мм
320
192
100
6
320
192
100
6
3

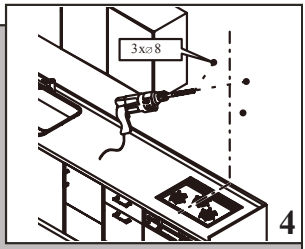
3x⌀8
4

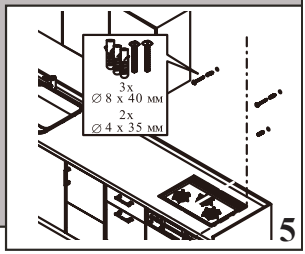
3x
Ø 8 x 40 мм
2x
Ø 4 x 35 мм
5

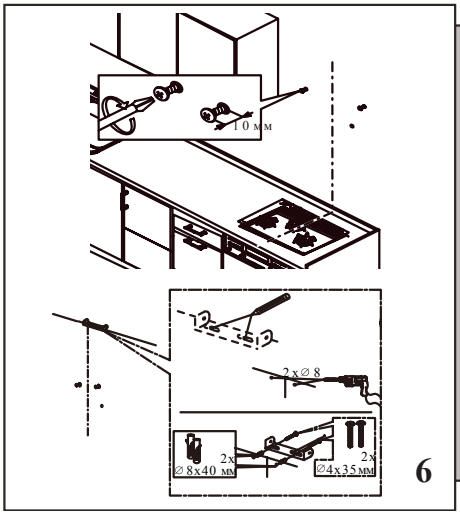
10 мм
2x⌀8
2x
Ø 8x40 мм
2x
Ø4x35мм
6

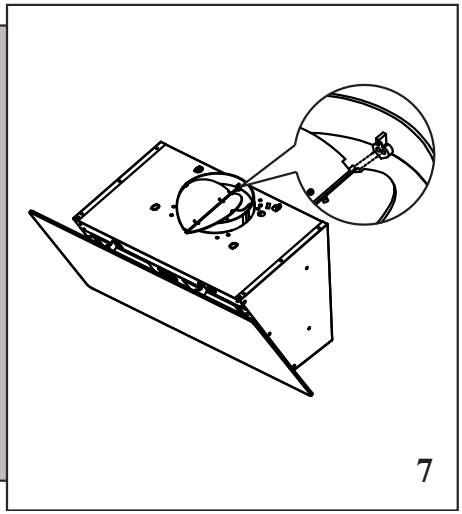
7

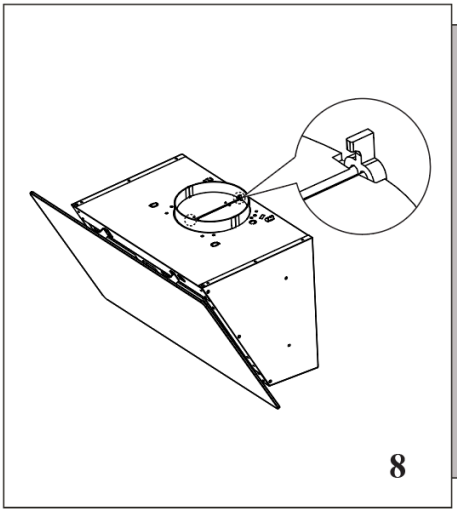

8

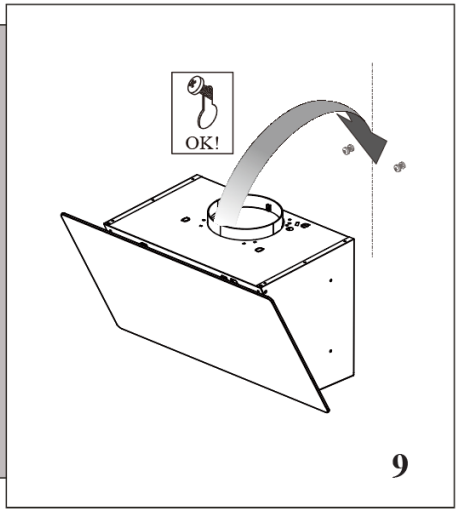

9

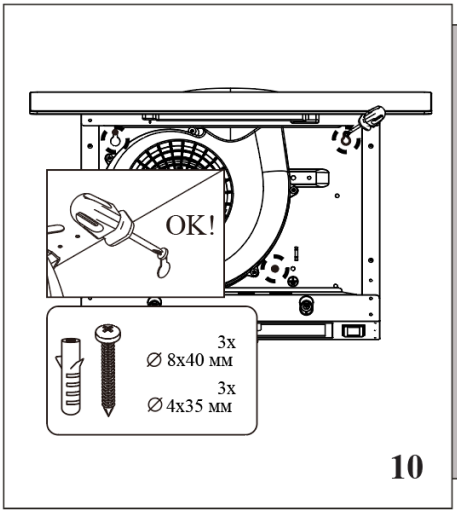

10

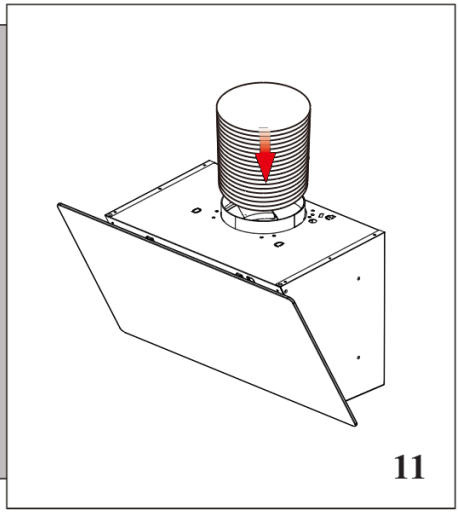

11

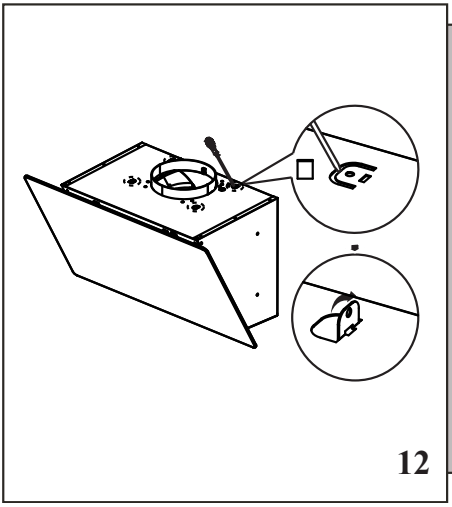

12

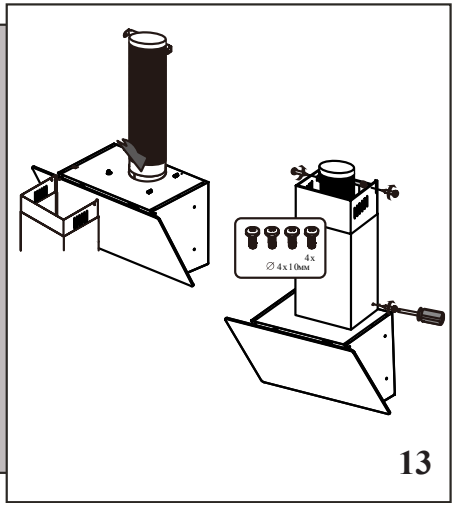

13

ПАНЕЛЬ УПРАВЛЕНИЯ

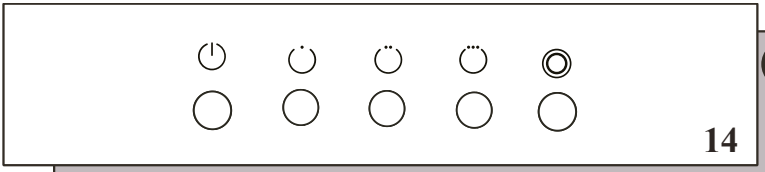

14

Нажмите кнопку подсветки, чтобы включить ее. В противном случае подсветкане будет работать.

При нажатии кнопки двигатель работает на низкой скорости.
При нажатии кнопки двигатель работает на средней скорости.
При нажатии кнопки двигатель работает на высокой скорости.
При нажатии кнопки двигатель прекращает работу.

Информация

Не трогайте лампочку в течение получаса после использования устройства. Лампочка не должна быть покрыта теплоизоляцией или другими материалами.

ОБСЛУЖИВАНИЕ И УХОД

Если шнур питания повреждён, его должен заменить производитель, его сервисный агент или квалифицированный специалист для предотвращения опасности.

Замена лампы

Вытяжка оснащена светодиодной системой освещения. Светодиоды обеспечивают оптимальное освещение, служат в 10 раз дольше традиционных ламп и позволяют экономить до 90% электроэнергии. В случае неисправности системы освещения обратитесь в авторизованный сервисный центр.

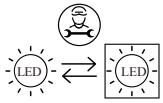

Установка угольного фильтра

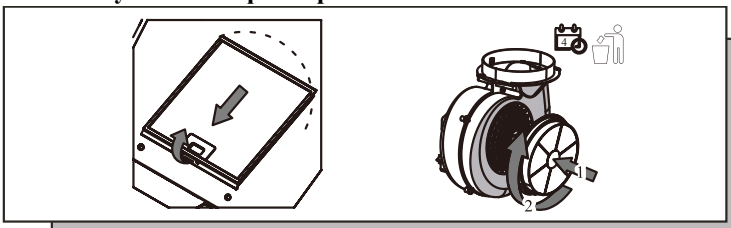

В режиме рециркуляции воздух возвращается обратно на кухню через отверстие в вытяжке. Этот метод рекомендуется, если вы не используете плиту интенсивно. Для рециркулируемого воздуха необходимо использовать угольные фильтры для удаления запахов.

Чтобы обеспечить наилучшую производительность вашей вытяжки, угольный фильтр следует заменять каждые 4-6 месяцев в зависимости от интенсивности использования.

Примечание: Этот угольный фильтр не подлежит мытью и должен заменяться по мере необходимости.

Чтобы установить новый угольный фильтр, сначала удалите жировой фильтр. Затем установите новый угольный фильтр и снова установите жировой фильтр.

Информация
Для обеспечения наилучшей производительности вашей вытяжки угольный фильтр следует заменять каждые четыре-шесть месяцев в зависимости от интенсивности использования.

Очистка металлического фильтра

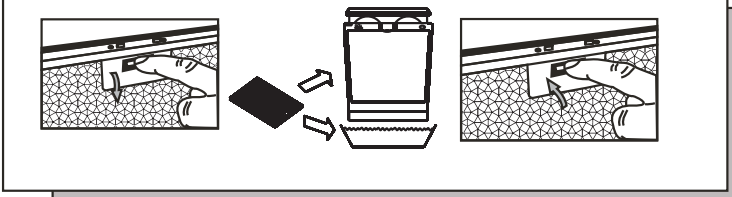

Рекомендуется очищать металлический фильтр каждые три месяца, следуя этим инструкциям:

• Снимите металлический фильтр с вытяжки и замочите его в растворе воды и нейтрального жидкого моющего средства.
• Тщательно промойте тёплой водой и оставьте для высыхания.
• Металлический фильтр также можно мыть в посудомоечной машине.

Металлический фильтр может изменять цвет после нескольких процедур очистки. Это не является основанием для претензий или замены фильтра.

Информация: Существует риск возгорания, если очистка не проводится в соответствии с руководством по эксплуатации.

УТИЛИЗАЦИЯ

Правильная утилизация изделия



Этот знак указывает, что данное изделие не следует утилизировать вместе с другими бытовыми отходами на территории ЕС. Чтобы предотвратить возможный вред окружающей среде или здоровью человека из-за неконтролируемой утилизации, утилизируйте его ответственно, чтобы способствовать устойчивому повторному использованию материалов. Для возврата использованного устройства воспользуйтесь системами возврата и сбора или обратитесь к розничному продавцу, у которого был приобретён продукт. Он сможет обеспечить безопасную утилизацию изделия в экологических целях.

Производитель отказывается от любой ответственности, если указанные рекомендации и инструкции по установке, обслуживанию и эксплуатации не соблюдаются при использовании вытяжки.

ТЕХНИЧЕСКИЕ ХАРАКТЕРИСТИКИ

Характеристика	Значение
Модель	Lyra BL
Размер (см)	45
Цвет	Черное стекло
Напряжение/Частота (В/Гц)	220~240/50
Потребляемая мощность (Вт)	47
Количество моторов	1
Макс. мощность мотора (Вт)	45
Максимальный поток воздуха ($м^3$/ч)	900
Энергоэффективность	A
Уровень шума (дБ(A))	≤62
Габариты (Ш x Г x В) без дымохода (мм)	450×320×(630~930)
Тип управления	Механическое
Фильтр	1x алюминиевый фильтр
Мощность ламп (шт. x Вт)	1 x 2 Вт LED
Внешний воздуховод (мм)	330+330 мм
Диаметр подсоединяемого дымохода (мм)	⌀ 150
Вес нетто (кг)	7,2
Угольный фильтр	1x CFF 40010 (опционально)
Кабель питания	Да