SE846

Внутриканальные наушники Sound Isolating™

The Shure sound isolating earphones, SE846, user guide.
Version: 1.0 (2022-I)

Table of Contents

SE846 Внутриканальные наушники Sound Isolating™ 3

Важные инструкции по технике безопасности 3

Звукоизолирующие (Sound Isolating™) наушники 3

Использование наушников 3

Наилучший звук начинается с удобства 3

Смена насадки 4

Как носить наушники 4

Как извлечь наушники 5

Съемный кабель 5

Техобслуживание и чистка 6

Очистка наконечника наушника 6

Четыре взаимозаменяемых вставок наконечника 6

Снятие наконечника 7

Установка наконечника 7

Технические характеристики 8

УКАЗАНИЯ ПО ТЕХНИКЕ БЕЗОПАСНОСТИ 8

ПРЕДУПРЕЖДЕНИЕ ДЛЯ ЛЮБЫХ НАУШНИКОВ! 9

УКАЗАНИЯ ПО ТЕХНИКЕ БЕЗОПАСНОСТИ 9

ВНИМАНИЕ 9

ОСТОРОЖНО 9

ВАЖНЫЕ ИНСТРУКЦИИ ПО ТЕХНИКЕ БЕЗОПАСНОСТИ 10

Сертификация 10

SE846
Внутриканальные наушники Sound Isolating™

Важные инструкции по технике безопасности

Прежде чем пользоваться этим изделием, прочитайте предупреждения и указания по технике безопасности. УКАЗАНИЯ ПО ТЕХНИКЕ БЕЗОПАСНОСТИ

Звукоизолирующие (Sound Isolating™) наушники

Звукоизолирующие наушники Shure Sound Isolating™ с уравновешенным якорем воссоздают сценический звук, не содержащий внешних шумов. В комплект этих мощных и стильных наушников Shure SE входят съемный кабель, адаптеры, прочный футляр и комплект сменных звукоизолирующих насадок Sound Isolating™, из которых вы можете выбрать для себя наиболее подходящие.

Использование наушников

Наилучший звук начинается с удобства



- Выберите насадку, которая обеспечивает плотную посадку (как беруши).
- Закрепите кабель за ухом, чтобы обеспечить плотное прилегание.

Смена насадки

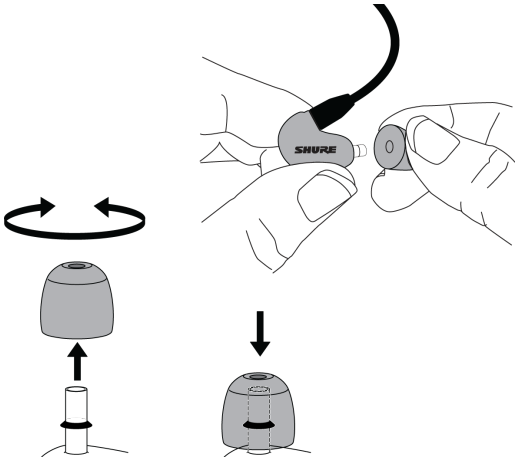

- Слегка поверните и потяните насадку, чтобы снять ее.
- Установите новую насадку таким образом, чтобы она полностью закрыла шип и наконечник.

Чтобы узнать о сменных деталях или получить важную информацию по очистке и обслуживанию, перейдите на веб-страницу http://www.shure.com/earphones.

Как носить наушники

Вставляйте их как ушные тампоны. Хорошее акустическое уплотнение обеспечивает максимальные басы.

1. Выберите втулку
2. Снимите втулку, покручивая в обе стороны. Наденьте до упора новую втулку. Слегка сожмите пенопластовую втулку.
3. Плотно вставьте в ухо. Отведите кабель поверх уха назад. Натяните кабель и выберите слабину, подняв втулку кабеля.

Внимание! Если ощущается недостаток низких частот (басов), это означает, что втулка наушника неплотно прилегает к уху. Аккуратно вставьте наушник глубже в ушной канал, или попробуйте использовать другую насадку.

Внимание: Не вставляйте втулку наушника дальше отверстия слухового канала.

Чтобы наушники не выпадали, когда вы двигаетесь, кабель можно завести за ухо и закрепить его сзади головы.

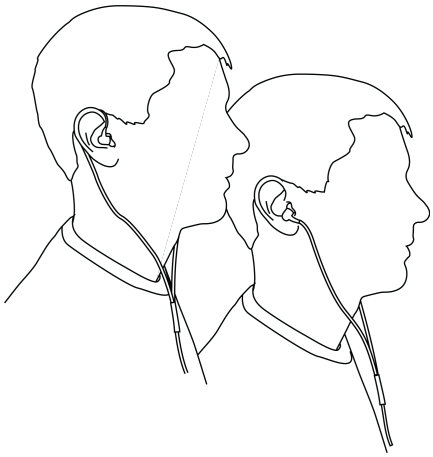

Как извлечь наушники

Возьмитесь за корпус наушника, слегка поверните и выньте из уха.



Примечание. Если нужно снять наушник, не тяните за провод.

Съемный кабель

Возможно, вам понадобится отсоединить кабель от наушников, чтобы установить дополнительные компоненты или заменить поврежденный кабель. Во избежание случайного отсоединения предусмотрена плотная посадка разъема. Действуйте осторожно, чтобы не повредить наушник и разъем.

- Не используйте плоскогубцы или другие инструменты.
- Возьмитесь за разъем кабеля и за наушник как можно ближе к месту соединения.
- Тяните кабель и наушник прямо, не покручивайте. Кабель плотно посажен без резьбы.

  Примечание. *Если тянуть под углом, кабель не отсоединится.*

- Не тяните за кабель и не сдавливайте наконечник наушника.
- При соединении должен быть слышен щелчок.

- При присоединении кабеля соблюдайте маркировку L (левый) и R (правый). На прозрачных кабелях и наушниках следуйте маркировке цветными точками (красная — правый, синяя — левый).

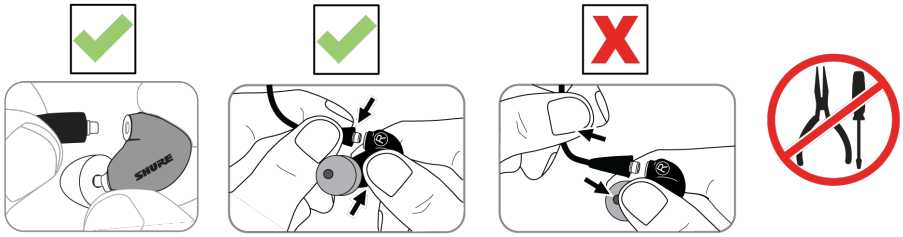

При правильном присоединении слышен щелчок.

Техобслуживание и чистка

Тщательное обслуживание обеспечивает плотное прилегание насадки к наконечнику, что повышает качество звука и безопасность изделия.

- Содержите наушники и насадки чистыми и сухими, насколько это возможно.
- Чтобы очистить насадки, снимите их с наушников, аккуратно вымойте теплой водой и высушите на воздухе. Насадки из пенопласта нужно сушить дольше. Осмотрите, нет ли повреждений; если нужно, замените. Перед повторным использованием ушные насадки необходимо полностью высушить.
- Во избежание инфекции протирайте наушники и насадки слабым антисептиком. Не используйте дезинфицирующие средства на спиртовой основе.
- Оберегайте наушники от очень высоких или очень низких температур.
- Замените насадки, если они плохо прилегают.
- Не пытайтесь вносить изменения в это изделие. Это аннулирует гарантию и может привести к травме и (или) выходу изделия из строя.

Очистка наконечника наушника

Если вы заметили, что качество звука изменилось, снимите втулку и проверьте наконечник наушника. Если наконечник засорен, очистите его.

Если засорения нет или если качество звука не улучшилось, установите новую втулку или разберите наконечник, чтобы почистить изнутри.

Предупреждение. Для чистки наконечника не проталкивайте через него никакой предмет! Это повредит звуковой фильтр наушника.

Четыре взаимозаменяемых вставок наконечника

Цвет	Звуковая сигнатура	Характеристика
Черный	Теплая	–2,5 дБ, от 1 кГц до 8 кГц

Цвет	Звуковая сигнатура	Характеристика
Синий	Сбалансировано	Нейтраль
Красный	Расширенный (настройка при поставке)	+2,0 дБ, от 4 кГц до 10 кГц
Белый	Ярко	+2,5 дБ, от 1 кГц до 8 кГц

Снятие наконечника

Примечание.

- ДЕТАЛИ МАЛОГО РАЗМЕРА! Перед разборкой подготовьте подходящую рабочую поверхность.
- Работайте с деталями только пальцами.
- Не используйте инструменты (или зубы), так как это может стать причиной повреждения.

1. Используйте прилагаемый *ключ*, чтобы отпустить и снять резьбовое кольцо.
2. Слегка потяните *наконечник*, чтобы снять его.
3. Возьмитесь за конец *вставки* и осторожно вытащите из наконечника.

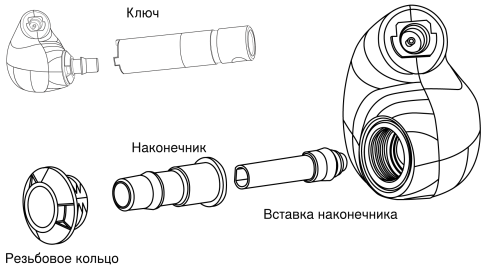

Установка наконечника

Осторожно!

- **Не прилагайте к деталям усилие.** При необходимости измените положение для обеспечения плавной и простой установки.
- *Вставка наконечника* должна быть надлежащим образом установлена в наконечнике.
- *Наконечник* необходимо выровнять, чтобы совместить шпоночную канавку в корпусе (точки необходимо совместить).
- До использования ключа убедитесь, что резьба зацеплена правильно.
- Несильно затяните резьбовое кольцо настолько, чтобы оно не слетело при нормальном использовании наушников.

1. Установите *вставку* в *наконечник* до установки в наушники.
2. Совместите точки, чтобы *наконечник* был выровнен относительно шпоночной канавки.
3. Полностью заверните *резьбовое кольцо* в корпус наушников с помощью *ключа*.

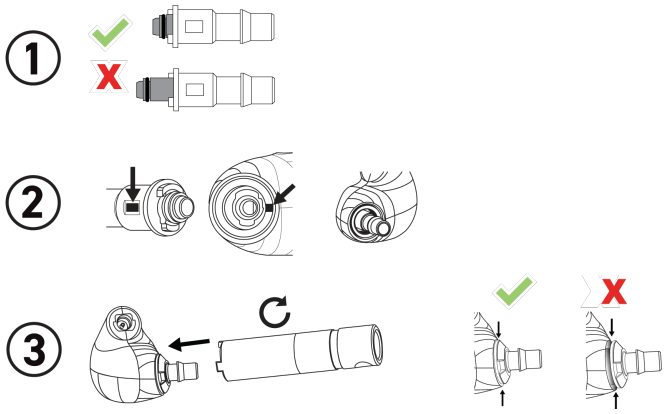

Технические характеристики

Тип преобразователя

Четыре излучателя с уравновешенным якорем

Чувствительность

при 1 кГц

114 дБ УЗД/мВт

Импеданс

при 1 кГц

9 Ом

Снижение шумов

до 37 дБ

Диапазон частот

От 15 Гц до 20 кГц

Входной разъем

разъемы MMCX

Масса нетто

27,6 г

Рабочая температура

От 0°C до 45°C

Температура хранения

От –10°C до 35°C

УКАЗАНИЯ ПО ТЕХНИКЕ БЕЗОПАСНОСТИ

Прежде чем пользоваться этим изделием, прочитайте и сохраните прилагаемые предупреждения и указания по технике безопасности.

ПРЕДУПРЕЖДЕНИЕ ДЛЯ ЛЮБЫХ НАУШНИКОВ!

Используйте, очищайте и обслуживайте наушники в соответствии с инструкциями изготовителя.

УКАЗАНИЯ ПО ТЕХНИКЕ БЕЗОПАСНОСТИ

В зависимости от степени опасности и серьезности повреждений, возможные результаты неправильного использования отмечены одним из двух слов-сигналов — ВНИМАНИЕ или ОСТОРОЖНО.

⚠	ВНИМАНИЕ. Игнорирование этих предупреждений может привести к серьезной травме или смерти в результате неправильной эксплуатации.
⚠	ОСТОРОЖНО. Игнорирование этих предупреждений может привести к незначительной травме или повреждению имущества в результате неправильной эксплуатации.

ВНИМАНИЕ

- Если в устройство попадет вода или иные посторонние предметы, оно может загореться или вызвать электрический удар.
- Не пытайтесь модифицировать это изделие. Это может привести к личной травме и (или) поломке изделия.
- Не пользуйтесь наушниками, если опасно не слышать происходящее вокруг, например, если вы ведете машину или едете на велосипеде, гуляете или совершаете пробежку там, где есть движущийся транспорт.
- Храните это изделие и его принадлежности в месте, недоступном для детей. Обращение с изделием или использование изделия детьми может представлять опасность смерти или тяжелой травмы. Изделие содержит мелкие детали и провода, которые могут стать причиной удушья или удушения.
- До вставки наушников всегда проверяйте насадку. Убедитесь, что она плотно прикреплена к наконечнику, чтобы она не отсоединилась от наконечника и не застряла в ухе. Если насадка застряла в ухе, обратитесь за квалифицированной медицинской помощью для ее извлечения.
- Прекратите использование наушников и обратитесь за квалифицированной медицинской помощью, если вы испытываете раздражение, дискомфорт, а также при чрезмерном скоплении ушной серы.

ОСТОРОЖНО

- Ни в коем случае не разбирайте и не модифицируйте это устройство, чтобы не повредить его.
- Не прикладывайте значительное усилие и не тяните за кабель, чтобы не повредить устройство.
- Содержите наушники сухими и не подвергайте его воздействию очень высоких или низких температур и влажности.
- Если вы сейчас лечите уши, проконсультируйтесь с врачом, прежде чем использовать это устройство.



Высокое звуковое давление

Риск повреждения слуха

Во избежание повреждения слуха не выполняйте прослушивание на высоких уровнях громкости в течение длительных периодов времени.

ВАЖНЫЕ ИНСТРУКЦИИ ПО ТЕХНИКЕ БЕЗОПАСНОСТИ

1. ПРОЧИТАЙТЕ эти инструкции.
2. СОХРАНИТЕ эти инструкции.
3. ОБРАЩАЙТЕ ВНИМАНИЕ на все предупреждения.
4. СЛЕДУЙТЕ всем инструкциям.
5. НЕ пользуйтесь этим прибором вблизи воды.
6. ЧИСТИТЕ ТОЛЬКО сухой тканью.
7. НЕ перекрывайте вентиляционные отверстия. Устанавливайте в соответствии с инструкциями изготовителя.
8. НЕ устанавливайте вблизи каких бы то ни было источников тепла — радиаторов, обогревателей, печей или других приборов (включая усилители), выделяющих тепло.
9. НЕ пренебрегайте мерами безопасности по полярности или заземлению питающей вилки. Поляризованная вилка имеет два ножевых контакта разной ширины. Заземляющая вилка имеет два ножевых контакта и третий, заземляющий, штырь. Более широкий контакт или третий штырь предусматриваются для безопасности. Если вилка прибора не подходит к вашей розетке, обратитесь к электрику для замены розетки устаревшей конструкции.
10. ЗАЩИТИТЕ силовой шнур, чтобы на него не наступали и чтобы он не был пережат, особенно в местах подсоединения к вилкам, розеткам и в месте выхода из прибора.
11. ИСПОЛЬЗУЙТЕ ТОЛЬКО те принадлежности и приспособления, которые предусмотрены изготовителем.
12. ИСПОЛЬЗУЙТЕ только с тележкой, стендом, штативом, кронштейном или столом, которые предусмотрены изготовителем или наглухо прикреплены к прибору. При использовании тележки будьте осторожны, когда передвигаете тележку вместе с прибором — переворачивание может привести к травме.



13. ОТСОЕДИНЯЙТЕ прибор ОТ СЕТИ во время грозы или если он не используется длительное время.

Сертификация

Это изделие удовлетворяет существенным требованиям всех соответствующих директив ЕС и имеет разрешение на маркировку CE.

Декларацию соответствия CE можно получить по следующему адресу: www.shure.com/europe/compliance

Уполномоченный европейский представитель:
Shure Europe GmbH
Global Compliance
Jakob-Dieffenbacher-Str. 12
75031 Eppingen, Germany
Телефон: +49-7262-92 49 0
Email: info@shure.de
www.shure.com