NAVEE

NAVEE Electric Scooter

UT5 Max

EN Important Information

TR Önemli Bilgiler

RU Важная информация

AR معلومات مهمة

1. Safety Instructions

Original instructions

IMPORTANT! Please read carefully before using the product and keep for future reference.
For detailed e-manual, please visit www.naveetech.com

- This appliance is not intended for use by persons (including children) with reduced physical, sensory or mental capabilities, or lack of experience and knowledge, unless they have been given supervision or instruction concerning use of the appliance by a person responsible for their safety. Children should be supervised to ensure that they do not play with the appliance.
- This appliance can be used by children aged from 8 years and above and persons with reduced physical, sensory or mental capabilities or lack of experience and knowledge if they have been given supervision or instruction concerning use of the appliance in a safe way and understand the hazards involved. Children shall not play with the appliance. Cleaning and user maintenance shall not be made by children without supervision.
- The appliance is only to be used with the power supply unit provided with the appliance.
- Before riding, please wear helmets, hand/wrist pads, knee pads, elbow pads, and other protective gear at all times.
- The scooter shall be used by one person only. Obligation to always wear shoes. Do not divert the use of the vehicle. This product is for personal riding only and is not intended for acrobatic or stunt use.
- The product is recommended for riders above age of 16 and below age of 50. People who are not suitable for riding this product include: (1) Persons under the influence of alcohol or drugs. (2) Persons who are unable to engage in strenuous physical activity due to illness or medical conditions. (3) Persons with poor balance or impaired motor skills. (4) Persons whose weight exceeds the product limit. (5) Pregnant women. (6) Persons with visual or hearing impairments.Comply with local laws and regulations when riding this product. Do not ride where prohibited by local laws.
- Comply with local laws and regulations when riding this product. Do not ride where prohibited by local laws.
- In countries or regions where there are currently no national standards or regulations regarding electric scooters, you must strictly follow the safety instructions outlined in this manual when operating the product. Failure to do so may pose safety risks to children. Brightway Innovation Intelligent Technology (Suzhou) Co., Ltd. shall not be held directly or jointly liable for any personal injury, property damage, accidents, legal disputes, or any other adverse consequences resulting from misuse or use in violation of the guidance provided in this manual.
- Do not ride in traffic lanes or residential areas where vehicles and pedestrians are both allowed. When passing through a place designated for pedestrians who are entitled to the right-of-way laws like crosswalk, please get off to walk along with the scooter.
- Required preparations for using this product inlude: ensuring the steering system is properly adjusted, that all connected accessories (such as the folding system) are properly tightened and undamaged, and that the brakes and wheels are in good condition.
- Perform a basic inspection of the electric scooter before each ride. If there are abnormal conditions such as loose parts, low battery alerts, flat tires or excessive wear of tires, strange sounds, malfunctions and other abnormal conditions, stop riding immediately and call for professional support.
- Take the time to learn the basics of the practice to avoid any serious accident that can take place in the first months. Information on practice and safe use (can be found on the website: www.naveetech.com)

- Ensure clear visibility and make sure others can see you while riding.
- Do not ride in bad weather, low visibility, or after intense physical exertion.
- Do turn on the headlight and slow down the speed when you ride at dark.
- Make sure that the kickstand is positioned on a flat surface and the kick scooter is stable enough to stand alone before leaving it.
- This electric scooter is a leisure device. However, when entering a public area, it will be considered a means of transportation and subject to possible safety risks for all means of transportation. Riding in strict accordance with the instructions in this manual will protect you and others to the greatest extent.
- The user should check the limits of use in accordance with the local regulations. Ride the scooter on the roads or areas permitted by local regulations and laws and park it in the areas permitted. If the local regulations and laws have different provisions on the maximum speed, the local regulations and laws will prevail. Please respect and follow the road safety and vehicle rules.
- Respect pedestrians' Right of Way. Try not to startle them while driving, especially children. When you ride from behind pedestrians, ring your bell to give them a heads-up and slow your scooter down to pass from their left, and keep to the right at a low speed while riding across them (applicable to countries where vehicles drive on the right). When you drive across pedestrians, keep the lowest speed or getting off the vehicle.
- In any case, anticipate your trajectory and your speed while respecting the code of the road, the code of the sidewalk and the most vulnerable. Notify your presence when approaching a pedestrian or cyclist when you are not seen or heard. Cross the protected passages while walking. Cross the protected passages while walking. Avoid high traffic areas or overcrowded areas.
- Riding with high speed or a speed that is not appropriate or adequate for the situation (bad weather conditions, bad surface conditions, or the like) may lead into a potential loss of stability or loss of control. To reduce any risk, you must follow all instructions in this manual. Be careful when mounting and dismantling the product, it may fall and cause injury.
- Traffic in the city has many obstacles to cross such as curbs or steps. It is recommended to avoid obstacle jumps. It is important to anticipate and adapt your trajectory and speed to those of a pedestrian before crossing these obstacles. It is also recommended to get out of the vehicle when these obstacles become dangerous due to their shape, height or slippage.
- Do not lend your scooter to whoever does not know the operations. Before lending the electric scooter to others, please make sure that the rider has read this instruction manual and watched the instruction video, and understood the basic operation. Remind riders to wear safety protection correctly to ensure the safety of riders.
- Contact your seller for appropriate training organizations.
- In all cases, take care of yourself and others.
- Any load attached to the handlebar will affect the stability of the vehicle.
- Do not touch the brake system, it could cause injuries due to sharp edges. The brake may become hot in use. Do not touch after use.
- The A-weighted emission sound pressure level is less than 70 dB(A).
- The mechanical vibrations transmitted by KickScooter are less than 2.5 m/s^2.
- For a better riding experience, it is recommended to carry out a regular maintenance of the product.
- Eliminate any sharp edges caused by use.

- Accessories and any additional items which are not approved by the manufacturer shall not be used.
- Regular maintenance of the vehicle is a factor of safety.
- The self-tightening nuts as well as the other self-tightening fastenings may lose their efficiency and that they may need to be retightened.
- Regularly check the tightening of the various bolted elements, in particular the wheel axles, the folding system, the steering system and the brake shaft.
- Do not modify or transform the vehicle, including the steering tube and sleeve, stem, folding mechanism and rear brake.
- Do not make any modifications that are not noted in the instructions.
- Make sure the scooter is turned off when being transported and kept in its original packaging if possible.
- In order to avoid accidental injuries such as electric shock and fire caused by improper use, please read the instructions carefully before use, and keep them properly for future reference.
- Please use this product in accordance with the instructions in the User Manual. Users are responsible for any loss or damage arising from improper use of this product.
- Power-off the vehicle during charging, or into a certain nonoperational mode.
- Do not charge if the charge port or charge cable is wet. Read this manual carefully before charging.
- Do not charge the scooter at an ambient temperature above 40° C or below 0° C.
- Please keep a safe distance when the scooter is driving on a level/no slope road. The braking distance will increase in wet weather.
- The shock absorption of this product is not adjustable (if applicable).
- The appliance is not intended for use at elevations greater than 2000 m above sea level.
- The appliance shall be disconnected from its power source during service and when replacing parts.
- The external flexible cable or cord of this transformer (charger) cannot be replaced; if the cord is damaged, the transformer (charger) shall be scrapped.
- If the external flexible cable or cord of this transformer is damaged, it shall be replaced by the manufacturer or their service agent or a similarly qualified person in order to avoid a hazard.
- If the supply cord is damaged, it must be replaced by the manufacturer, its service agent or similarly qualified persons in order to avoid a hazard.
- This product contains batteries that can only be replaced by qualified technicians or after-sales service.
- This appliance contains batteries that are only replaceable by skilled persons.
- **WARNING:** For the purposes of recharging the battery, only use the detachable supply unit provided with this appliance. Do not use a battery charger from any other product. Keep a safe distance from the surrounding combustibles when charging, the vehicle must be placed in a well-ventilated area.
- **WARNING:** Do not use any third-party battery or battery charger. Use only FY1505462450 supply unit.
- **WARNING!** Keep plastic covering away from children to avoid suffocation.
- **WARNING!** Never use the product close to a water source.

- **WARNING!** Stop using the product when damaged.
- **WARNING !** As with any mechanical component, a vehicle is subject to high stresses and wear. The various materials and components may react differently to wear or fatigue. If the expected service life for a component has been exceeded, it may break suddenly, therefore risking causing injuries to the user. Cracks, scratches and discoloration in the areas subject to high stresses indicate that the component has exceeded its service life and please contact an authorized or a specialized repairer.

Watch out for hand crush and pinch points hazards in the following positions during use:

1. Between the handlebar and the stem when installing the handlebar.
2. Openings on the wheels.
3. Between the front mudguard and the deck.
4. Between the quick release lever and the safety lock, and between the folding joint and the stem when folding or unfolding.
5. Between the mudguards and the wheels.

2. Product Overview

Electric Scooter

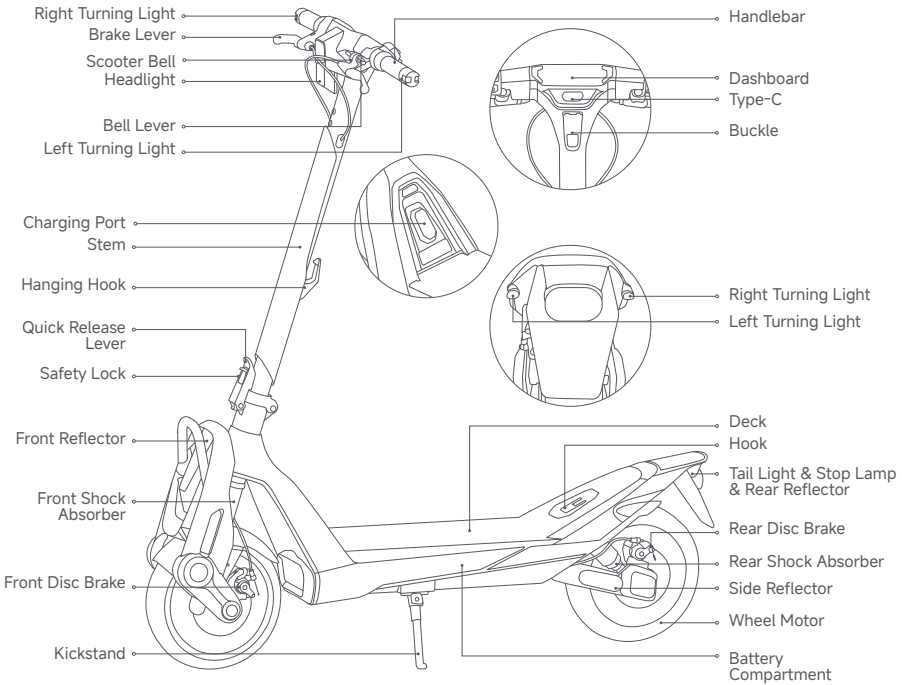

The illustrations in this manual are for reference only, the actual appearance shall be subject to actual product.

Handlebar Button Functions

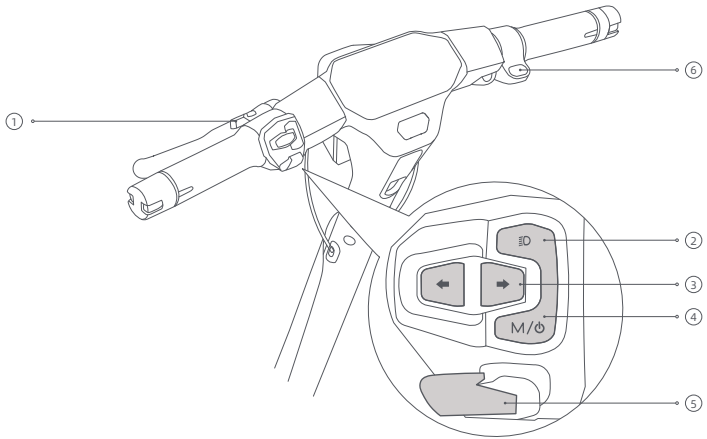

① Bell Lever: Press to sound the bell.

② Light Button: While the scooter is on, press to turn the headlight and taillight on or off.

③ Turning Light Buttons: Press the button to light up left/right signal, then corresponding signal and indicator on the dashboard will start blinking, and press the button again to turn it off.

④ Power Button/Mode Switching: Press to turn on. Press and hold for 2 seconds to turn off. While powered on, double press to switch the riding modes.

⑤ BOOST Button: Press to activate the BOOST function(effective in SPORT mode only), and press again to exit.
Note: It is recommended only after the rider has mastered basic control.

⑥ Accelerator: Press to accelerate (works when the start speed exceeds 3 km/h.)
Note: The start speed can be adjusted via the NAVEE App.

Dashboard

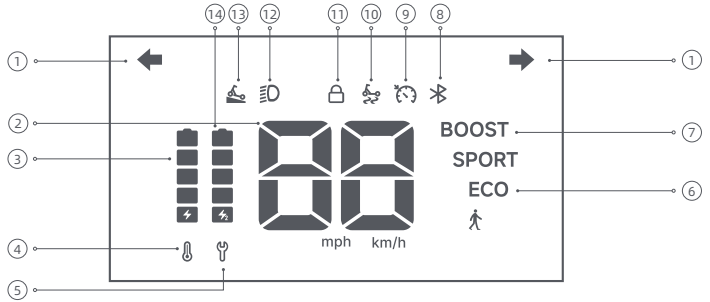

① Left/Right Turning Indicator: When the icon blinks, it indicates that the turning indicator on the left/right side is turned on.

② Speedometer: Displays current riding speed. Shows error codes when a fault is detected, and battery level while charging.

③ Battery Level: The battery level is displayed using 5 bars. Each bar represents approximately 20% of a full charge.

④ Temperature Warning: The thermometer icon lights up when the battery temperature is too high or too low. Wait until the temperature returns to a normal range before using or charging the scooter.

⑤ Error Indicator: A solid red wrench icon indicates a fault in the system.

⑥ Riding Modes: indicates Walking Mode—maximum speed:6 km/h. ECO indicates Long Endurance Mode. SPORT indicates Sport Mode.

⑦ BOOST Mode: It indicates that the boost function is activted.

⑧ Bluetooth: The Bluetooth icon remains lit when the scooter is successfully connected to your mobile device.

⑨ Cruise Control: It indicates that the cruise control is activated.

⑩ TCS (Traction Control System): When enabled, the TCS function helps prevent excessive tire slippage and improves overall stability during actions like starting, accelerating, or turning. TCS can be switched on or off via the NAVEE App.

⑪ Lock: This icon lights up when the scooter is locked. You can lock or unlock the scooter via the NAVEE App.

⑫ Headlight: Indicates that the headlight is turned on.

⑬ Hill Assist: Helps maintain scooter stability when riding on slopes. This function can be turned on or off via the app.

⑭ Battery Level of External Battery: It displays the battery level of external battery after it is installed onto the scooter. Note: External Battery shall be purchased separately.

3. Maintenance and Care

Cleaning

Before cleaning your scooter:

Turn off the power. Unplug the charging cable. Make sure the charging port cover is fully closed.

To clean:

Wipe the scooter with a soft, damp cloth. For stubborn dirt, use a soft brush (e.g., a toothbrush). Finish by drying all surfaces with a clean, dry cloth.

Avoid the following:

· Using high-pressure water (this may damage internal components).

· Using corrosive cleaners (they can harm both external and internal parts).

Battery Care

To maximize battery life:

Avoid fully draining the battery. Charge it regularly.

Always keep usage, charging, and storage temperatures within the limits stated in the specifications.

If unused for a long period, charge every 60 days to prevent permanent battery damage. A fully charged scooter can remain in standby for about 120–180 days.

Battery Warnings:

· Only use the original charger and battery provided with your scooter.

· Never use a battery or charger from another model or brand.

· Do not charge or use the scooter if the battery is damaged or has been exposed to water.

· Do not attempt to remove the battery yourself — it requires professional servicing.

Storage

If storing the scooter long-term:

Fully charge the battery. Power off the scooter. Store in a cool, dry place away from sunlight and humidity.

Use the original packaging for transport if available.

Storage Reminders:

· Keep the scooter away from flammable materials.

· Avoid storing in direct sunlight or very damp environments.

· This product contains a lithium battery. Follow local laws for transportation and storage.

Environmental Notice

The scooter contains a rechargeable lithium-ion battery pack, and improper disposal of these batteries will cause harm to the environment. Follow the steps below to remove the batteries before disposing of the scooter and discard the batteries properly:

1. Before removing the battery, make sure the scooter is powered off and the battery is fully discharged. Unscrew the screws securing the plastic components, kickstand, battery compartment cover, and controller cover, then carefully remove each component.
2. Unplug the battery connector, and then remove the batteries. Do not damage the battery case to avoid any risk of injuries. Do not use the battery if it is damaged, has a strange odor, emits smoke, or gets overheated. Keep a leaking battery away from other objects.
3. Recycle the removed battery at a certified battery recycling facility.

Scooter Maintenance Schedule (Recommended):

Maintaining the scooter regularly can help keep the scooter neat and in good condition, avoid safety hazards, minimize breakdowns, slow down the deterioration of the scooter, and extend the scooter's service life.

Item	Service Object	Actions	Every month	Every 3 months	Every 500 km/ 6 months	Every1000 km/ 1 year	Every 10000 km/ 3 years
Tires	Tire Tread Wear	Check whether the tire is cracked, deformed, worn, etc.			√	√	√
Screws	Handlebar Assembly Screws	Tighten the screw that connects the handlebar assembly with the stem assembly (with the recommended torque of 5 ± 0.5 N·m).		√	√	√	√
		Tighten the accelerator screw (with the recommended torque of 2.1 ± 0.1 N·m).				√	√
		Tighten the brake lever screw (with the recommended torque of 5.5 ± 0.5 N·m).				√	√
	Disc Brake Caliper	Tighten the screw that fixes the disc brake caliper (with the recommended torque of 7.0 ± 0.5 N·m).			√	√	√

Item	Service Object	Actions	Every month	Every 3 months	Every 500 km/ 6 months	Every1000 km/ 1 year	Every 10000 km/ 3 years
Functions	Brake Adjustment	Before adjusting, get yourself a 4 mm wrench (prepared by the user) and make sure the scooter is turned off and not being charged. During adjusting, pull the end of the brake cable to make the cable tight. If the brake is too tight, use the tool to loosen the screw by turning it counterclockwise, pull the disc brake rocker arm outwards, and then tighten the screw. If the brake is too loose, use the tool to loosen the screw by turning it counterclockwise, push the disc brake rocker arm forwards, and then tighten the screw.			√	√	√
	Charging	Charge the scooter at a suitable temperature. The indicator on the battery charger is red when the scooter is charging, and turns green when the scooter is fully charged. The control panel will show the charging status simultaneously during charging.			√	√	√
	Steering	Turn the handlebar 45° to the left and right to make sure the turning angle is correct and the steering is free from resistance and stagnation.				√	√
Important Components	Battery Assembly	Fully charge the scooter before leaving it unused for a long time, and turn it on to charge every 60 days.					√

4. Specifications

Product	Name	NAVEE Electric Scooter
	Model	UT5 Max RU
Dimensions	Unfold: L × W × H (mm)[1]	1252 × 620 × 1358
	Folded: L × W × H (mm)	1252 × 620 × 645
Net Weight	Vehicle Net Weight (kg)	34.5
Rider	Load Range (kg)	25–150
	Age	16–50
	Body Length (cm)	120-200
Assembled Electric Scooter	Max. Speed (km/h) [2]	50
	Max. Range (km) [3]	100
	Max. Incline (%)	39
	Suitable Surfaces	Cement or asphalt road, with benches of less than 1 cm or crevices narrower than 3 cm
	Operating Temperature (°C)	-10 to 40
	Storage Temperature (°C)	-20 to 45
	IP Rating	IPX6
	Charging Time (h)	Approx. 7
Battery Pack	Model	T2538-BD6A
	Nominal Voltage (VDC)	46.8
	Max. Charge Voltage (VDC)	54.6
	Rated Energy (Wh)	716.04
	Intelligent Battery Management System	Over-heating, short circuit, over-current, over-discharge, and over-charge protection
	Normal Charging Temperature Range (°C)	0 to 40
	Rated Capacity (Ah)	15.3
Wheel Motor	Rated Power (kW; W)	0.85; 850
Battery Charger	Model [4]	FY1505462450
	Output Power (kW; W)	0.133; 133.77
	Input	100-240 V~ 50/60 Hz
	Rated Output (VDC; A)	54.6; 2.45
Tire	Front & Back Tires	12-inch Tubeless Self-sealing Tires
Bluetooth	Frequency Band (s)	2.4000–2.4835 GHz
	Max. RF Power (dBm)	8 (dBm)

[1] Vehicle height: From the ground to the top of the scooter.
[2] Max. Speed: Measured while riding under the following conditions: battery level ≥50%, load of 75±5 kg, ambient temperature of 25±5 °C, flat windless road.
[3] Max. Range: Measured when there is no wind and at 25±5 °C, the scooter is fully charged to ride at a constant speed of 15 km/h on a flat surface with a load of 75±5 kg.
[4] To recharge the battery, only use the battery charger provided in the package.

5. Safety Warning


Danger!
Read user manual before use.


WARNING
Read carefully and keep for future reference.


WARNING
Hot Surface


Do not expose to moisture


Light


SMPS incorporating a short-circuit-proof safety isolating transformer(inherently or non-inherently)



SMPS (Switch mode power supply unit)



Time-lag miniature fuse-link where X is the symbol for the time/current characteristic as given in IEC 60127


Audible warning to alert people


WARNING
For indoor use only (for the charger).


WARNING
Class II appliance


WARNING
Sharp Edges



The charger intended for use at altitudes not exceeding 5000m.


Turning indicator


Direct current


Alternating current

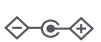
Polarity of the charger output, center positive

6. Troubleshooting

Error Codes	Reasons	Solutions
E1	Dashboard failure	Please timely contact after-sales service for detection and repair.
E2/E3/E4/E5/E6	Controller failure	
H3	Accelerator failure	Please check that the accelerator is returned to its position, otherwise it cannot run normally.
		Please timely contact after-sales service for detection and repair if the accelerator wiring harness is loose or damaged.
H4	Brake failure	Please check that the brake lever is returned to its position, otherwise it cannot run normally.
		If the brake lever wire becomes loose or damaged, please contact after-sales service for inspection and repair immediately.
H5	Motor failure	Please timely contact after-sales service for detection and repair.

7. Certification

Restriction of Hazardous Substances Directive (RoHS)
This Brightway Innovation Intelligent Technology (Suzhou) Co., Ltd. product, with included parts (cables, cords, and so on) meets the restriction of the use of certain hazardous substances in electrical and electronic equipment 2011/65/EU Annex II and its amendment Directive (EU) 2015/863.

European Union Compliance Statement
Battery recycling information for the European Union



Batteries or packaging for batteries are labeled in accordance with Regulation (EU) 2023/1542 concerning batteries and accumulators and waste batteries and accumulators.The Directive determines the framework for the return and recycling of used batteries and accumulators as applicable throughout the European Union. This label is applied to various batteries to indicate that the battery is not to be thrown away, but rather reclaimed upon end of life per this Directive.

In accordance with the Regulation (EU) 2023/1542, batteries and accumulators are labeled to indicate that they are to be collected separately and recycled at end of life. The label on the battery may also include a chemical symbol for the metal concerned in the battery (Pb for lead, Hg for mercury, and Cd for cadmium). Users of batteries and accumulators must not dispose of batteries and accumulators as unsorted municipal waste, but use the collection framework available to customers for the return, recycling, and treatment of batteries and accumulators. Customer participation is important to minimize any potential effects of batteries and accumulators on the environment and human health due to the potential presence of hazardous substances.

Before placing electrical and electronic equipment (EEE) in the waste collection stream or in waste collection facilities, the end user of equipment containing batteries and/or accumulators must remove those batteries and accumulators for separate collection.

Waste Electrical and Electronic Equipment (WEEE) Directive



All products bearing this symbol are waste electrical and electronic equipment (WEEE as in directive 2012/19/EU) which should not be mixed with unsorted household waste. Instead, you should protect human health and the environment by handing over your waste equipment to a designated collection point for the recycling of waste electrical and electronic equipment, appointed by the government or local authorities. Correct disposal and recycling will help prevent potential negative consequences to the environment and human health. Please contact the installer or local authorities for more information about the location as well as terms and conditions of such collection points.

8. Warranty Summary

This product includes a limited warranty that covers manufacturing defects for a specified period from the date of purchase. Warranty terms, duration, and service availability may vary by country or region. The warranty does not cover damage caused by misuse, accidents, or unauthorized repairs. For detailed terms and local support, please visit https://service.naveetech.com.

Battery Pack

WARNING

1. Do not dismantle, open or shred secondary cells or batteries.

2. Keep batteries out of the reach of children. Battery usage by children should be supervised. Especially keep small batteries out of reach ofsmall children.

3. Seek medical advice immediately if a cell or a battery has been swallowed.

4. Do not expose cells or batteries to heat or fire. Avoid storage in direct sunlight.

5. Do not short-circuit a cell or a battery. Do not store cells or batteries haphazardly in a box ordrawer where they may short-circuit each other or be short-circuited by other metal objects.

6. Do not remove a cell or battery from its original packaging until required for use.

7. Do not subject cells or batteries to mechanical shock.

8. In the event of a cell leaking, do not allow the liquid to come in contact with the skin or eyes.If contact has been made, wash the affected area with copious amounts of water and seekmedical advice.

9. Do not use any charger other than that specifically provided for use with the equipment.

10. Observe the plus (+) and minus (-) marks on the cell, battery and equipment and ensurecorrect use.

11. Do not use any cell or battery which is not designed for use with the equipment.

12. Do not mix cells of different manufacture, capacity, size or type within a device.

13. Always purchase the battery recommended by the device manufacturer for the equipment.

14. Keep cells and batteries clean and dry.

15. Wipe the cell or battery terminals with a clean dry cloth if they become dirty.

16. Secondary cells and batteries need to be charged before use. Always use the correct chargerand refer to the manufacturer's instructions or equipment manual for proper charging instructions.

17. Do not leave a battery on prolonged charge when not in use.

18. After extended periods of storage, it may be necessary to charge and discharge the cells orbatteries several times to obtain maximum performance.

19. Retain the oriqinal product literature for future reference.

20. Use the cell or battery only in the application for which it was intended.

21. When possible, remove the battery from the equipment when not in use and dispose of it properly.

Battery Charger

WARNING

1. The charger is designed for indoor use only. Do not expose it to rain or snow.

2. Do not used for non-rechargeable batteries, as they can overheat and break.

3. Misuse other types of batteries may burst causing personal injury and damage.

4. Do not incinerate, disassemble or short circuit batteries.

5. If the performance of the batteries decrease substantially, it is time to replace the batteries.

6. Store the charger in a cool and dry place when not in use.

7. Disconnect the supply before making or breaking the connections to the battery.

8. Explosive gases. Prevent flames and sparks. Provide adequate ventilation during charging.

9. During charging, the battery must be placed in a Well Ventilated area.

10. Keep electrical appliances out of reach from Children or infirm persons. Do not let them use theappliances without supervision.

11. This appliance is not intended for use by persons (including children) with reduced physical, sensoryor mental capabilities, or lack of experience and knowledge, unless they have been given supervision orinstruction concerning use of the appliance by a person responsible for their safety.

12. This appliance can be used by children aged from 8 years and above and persons with reducedphysical, sensory or mental capabilities or lack of experience and knowledge if they have been givensupervision or instruction concerning use of the appliance in a safe way and understand the hazardsinvolved. Children shall not play with the appliance. Cleaning and user maintenance shall not be madeby children without supervision.

13. The external flexible cable or cord of this transformer cannot be replaced; if the cord is damaged, thetransformer shall be scrapped.

14. If the supply cord is damaged, it must be replaced by a special cord or assembly available from themanufacturer or its service agent.

Charging instructions

1.Connect the charger directly to a power source. Never use extension cords.

2.The charger can only charge Lithium-ion battery.

3.Avoid reverse charging.

4. The chargers are not intended to charge automobile batteries.



detachable power supply part

1. Инструкции по безопасности

ВАЖНО! Внимательно прочитайте инструкцию перед использованием изделия и сохраните ее для дальнейшего использования. Подробное электронное руководство см. на сайте www.naveetech.com.

- Данный бытовой прибор не предназначен для использования лицами (включая детей) с ограниченными физическими, сенсорными или умственными способностями, а также с недостаточным опытом и знаниями, если только они не находятся под надзором или не получили инструктаж по использованию прибора от лица, ответственного за их безопасность. Дети должны находиться под присмотром, чтобы они не играли с прибором.
- Данный бытовой прибор предназначен для детей старше 8 лет и лиц с ограниченными физическими, сенсорными или умственными способностями или с недостаточным опытом и знаниями, если они находятся под надзором или получили инструктаж по безопасному использованию прибора и понимают связанные с этим опасности.
  Дети не должны играть с прибором. Чистка и обслуживание прибора не должны производиться детьми без присмотра.
- Прибор можно использовать только с блоком питания, поставляемым вместе с прибором.
- Перед поездкой всегда надевайте шлем, накладки на руки/запястья, наколенники, налокотники и другое защитное снаряжение.
- Скутер должен использоваться только одним человеком. Всегда носите обувь. Не отвлекайтесь от использования транспортного средства.
- Данное изделие предназначено только для персонального катания и не предназначено для использования в акробатических целях.
- Изделие рекомендуется для лиц старше 16 лет и моложе 50 лет. К лицам, которые не могут пользоваться данным изделием, относятся: (1) лица в состоянии алкогольного или наркотического опьянения, (2) лица, не способные заниматься напряженной физической деятельностью по состоянию здоровья или физическому состоянию, (3) лица, не способные держать равновесие или не способные держать равновесие из-за нарушения двигательных навыков, (4) лица, чей вес превышает допустимый, (5) беременные женщины, (6) лица, страдающие нарушениями зрения и/или слуха.
- При использовании данного изделия соблюдайте местные законы и правила. Не катайтесь там, где это запрещено местными законами.
- При езде в странах и регионах, где нет соответствующих национальных стандартов и правил для электрических скутеров, пожалуйста, строго соблюдайте требования безопасности для водителей, приведенные в данном руководстве по эксплуатации. Компания Brightway innovation Intelligent Technology (Suzhou) Co., Ltd. не несет прямой ответственности и солидарной ответственности за все имущественные, личные потери, несчастные случаи, судебные споры и все другие неблагоприятные события, вызывающие конфликт интересов, вызванные использованием продукции в нарушение инструкции по эксплуатации. Не катайтесь по дорожным полосам или жилым районам, где разрешено движение транспорта и пешеходов. При проезде через места, такие как пешеходный переход, предназначенные для пешеходов, которые имеют преимущественное право движения, пожалуйста, спешьтесь, чтобы пройти вместе со скутером.
- Не выбирайте для первой поездки места, где могут появиться дети, пешеходы, домашние животные, автомобили, велосипеды или другие препятствия и потенциальные опасности.
- Необходимые приготовления к использованию данного изделия включают в себя: правильную регулировку рулевого управления, проверку того, что все подключенные принадлежности (например, система складывания) надлежащим образом затянуты и не повреждены, а также что тормоза и колеса находятся в хорошем состоянии.
- Перед каждой поездкой проводите базовый осмотр электроскутера. При обнаружении ненормальных условий, таких как незакрепленные детали, предупреждения о низком заряде аккумулятора, спущенные шины или чрезмерный износ шин, странные звуки, неисправности и другие ненормальные условия, немедленно прекратите катание и обратитесь в сервисный центр.
- Необходимые приготовления к использованию данного изделия включают в себя: правильную регулировку рулевого управления, проверку того, что все подключенные принадлежности (например, система складывания) надлежащим образом затянуты и не повреждены, а также что тормоза и колеса находятся в хорошем состоянии.
- Для того чтобы ездить безопасно, вы должны четко видеть, что находится перед вами, и быть хорошо видимым для других.
- Не катайтесь в плохую погоду, при плохой видимости или после интенсивных физических нагрузок.
- Обязательно включайте фары и снижайте скорость во время езды в темное время суток.
- Перед тем как оставить самокат, убедитесь, что его откидная подножка установлена на ровной поверхности и самокат достаточно устойчив, чтобы стоять самостоятельно.
- Этот электрический скутер является устройством для отдыха. Однако при въезде в общественное место он будет рассматриваться как средство передвижения и к нему будут отнесены возможные риски безопасности, характерные для всех средств передвижения. Езда в строгом соответствии с инструкциями, приведенными в данном руководстве, в наибольшей степени обеспечит безопасность для вас и окружающих.
- Пользователь должен проверить пределы использования скутера в соответствии с местными правилами. Ездите на скутере по дорогам или территориям, на которых разрешено ездить по местным правилам и законам, паркуйте его в разрешенных местах. Если местные правила и законы содержат другие положения о максимальной скорости, местные правила и законы будут иметь преимущественную силу. Пожалуйста, уважайте и соблюдайте правила дорожной безопасности и эксплуатации транспортного средства.
- Уважайте преимущественное право пешеходов на проход. Старайтесь не пугать их во время движения, особенно детей. Когда вы едете сзади пешеходов, просигнальте, чтобы предупредить их, и притормозите скутер, чтобы проехать слева от них, и держитесь справа на низкой скорости, когда едете через группу пешеходов (применимо для стран, где транспортные средства движутся справа). Переезжая через группу пешеходов, держитесь самой низкой скорости или сойдите с транспортного средства.
- В любом случае, нужно предвидеть свою траекторию и скорость, соблюдая правила дорожного движения, правила тротуара и учитывая наиболее уязвимые места дороги. Давайте знать о своем присутствии при приближении к пешеходу или велосипедисту, если вас не видно или не слышно. Пересекайте защищенные переходы только сойдя со скутера. Пересекайте защищенные переходы только сойдя со скутера. Избегайтемест с интенсивным движением или переполненных людьми. Езда с высокой скоростью или скоростью, не соответствующей или неадекватной ситуации (плохие погодные условия, плохое состояние поверхности и т.п.), может привести к возможной потере устойчивости или контроля. Чтобы снизить любой риск, необходимо следовать всем инструкциям данного руководства. Будьте осторожны при монтаже и разборке изделия, оно может упасть и нанести травму.

- Движение в городе предполагает много препятствий, которые нужно пересекать, например, бордюры или ступеньки. Рекомендуется избегать прыжков через препятствия. Важно предвидеть и адаптировать свою траекторию и скорость к скорости пешехода, прежде чем пересекать эти препятствия. Также рекомендуется сходить со скутера, когда эти препятствия становятся опасными из-за своей формы, высоты или риска скольжения.
- Не одалживайте скутер тому, кто не знаком с его эксплуатацией. Прежде чем передать электроскутер другим лицам, убедитесь, что этот человек прочитал данное руководство по эксплуатации, просмотрел обучающее видео и понял основные правила эксплуатации. Напоминайте пользователям скутера о необходимости правильно надевать защитные средства для обеспечения их безопасности.
- Обратитесь к продавцу для получения информации о соответствующих учебных организациях.
- В любом случае, заботьтесь о себе и других.
- Любой груз, прикрепленный к рулю, будет влиять на устойчивость скутера.
- Не прикасайтесь к тормозной системе, это может привести к травмам из-за острых краев. В процессе эксплуатации тормоз может нагреваться. Не прикасайтесь к нему после использования.
- Взвешенный уровень звукового шума составляет менее 70 дБ(A).
- Для улучшения качества езды рекомендуется регулярно проводить техническое обслуживание изделия.
- Устраните все острые края, возникшие в результате использования.
- Аксессуары и любые дополнительные элементы, не одобренные производителем, не должны использоваться при эксплуатации.
- Регулярное техническое обслуживание транспортного средства является фактором безопасности.
- Самозатягивающиеся гайки, а также другие самозатягивающиеся крепежные элементы могут потерять свою эффективность, и их, возможно, потребуется затянуть повторно.
- Регулярно проверяйте затяжку различных болтовых элементов, в частности осей колес, системы складывания, рулевого управления и тормозного вала.
- Не изменяйте и не трансформируйте транспортное средство, включая рулевую трубу и втулку, шток, механизм складывания и задний тормоз.
- Не выполняйте никаких модификаций, которые не указаны в инструкциях.
- Убедитесь, что скутер выключен при транспортировке, и по возможности храните его в оригинальной упаковке.
- Во избежание случайных травм, таких как поражение электрическим током и пожар, вызванных неправильным использованием, пожалуйста, внимательно прочитайте инструкцию перед использованием и храните ее надлежащим образом для справки в будущем.
- Пожалуйста, используйте данное изделие в соответствии с инструкциями, приведенными в руководстве пользователя. Пользователи несут ответственность за любые потери или ущерб, возникшие в результате неправильного использования данного изделия.
- Во время зарядки выключайте транспортное средство или переводите его в нерабочий режим.
- Не заряжайте устройство, если порт зарядки или кабель зарядки мокрые. Перед зарядкой внимательно прочитайте данное руководство.
- Не заряжайте скутер при температуре окружающей среды выше 40° C или ниже 0° C.
- Соблюдайте безопасную дистанцию при движении скутера по ровной дороге / дороге без уклонов. В сырую погоду тормозной путь увеличивается.
- Амортизация данного изделия не регулируется (если применимо).
- Прибор не предназначен для использования на высоте более 2000 м над уровнем моря.
- Во время обслуживания и при замене деталей прибор должен быть отключен от источника питания.
- Внешний гибкий кабель или шнур данного трансформатора (зарядного устройства) не подлежит замене; если шнур поврежден, трансформатор (зарядное устройство) подлежит утилизации.
- Если внешний гибкий кабель или шнур данного трансформатора поврежден, он должен быть заменен изготовителем, сервисным агентом или специалистом, имеющим аналогичную квалификацию, во избежание опасности.
- Если шнур питания поврежден, он должен быть заменен производителем, сервисным агентом или специалистом, имеющим аналогичную квалификацию, во избежание опасности.
- Данное изделие содержит аккумуляторы, которые могут быть заменены только квалифицированным техническим персоналом или специалистами послепродажного обслуживания.
- Данное устройство содержит аккумуляторы, которые могут быть заменены только квалифицированным персоналом.

- ПРЕДУПРЕЖДЕНИЕ: для зарядки аккумулятора используйте только съемный блок питания, поставляемый с данным прибором. Не используйте зарядное устройство от любого другого изделия. Во время зарядки держитесь на безопасном расстоянии от горючих материалов, которые могут быть поблизости.
- ПРЕДУПРЕЖДЕНИЕ: не используйте аккумулятор или зарядное устройство сторонних производителей. Используйте только то, что поставляется с блоком питания FY1505462450.
- ПРЕДУПРЕЖДЕНИЕ! Держите пластиковую крышку подальше от детей во избежание удушья.
- ПРЕДУПРЕЖДЕНИЕ! Никогда не используйте изделие вблизи источника воды.
- ПРЕДУПРЕЖДЕНИЕ! Прекратите использование изделия, если оно повреждено.
- ПРЕДУПРЕЖДЕНИЕ! Как и любой механический компонент, транспортное средство подвержено высоким нагрузкам и износу. Различные материалы и компоненты могут по-разному реагировать на износ или усталость.
Если ожидаемый срок службы компонента превышен, он может внезапно сломаться, что чревато травмами для пользователя. Трещины, царапины и изменение цвета в местах, подверженных высоким нагрузкам, указывают на то, что срок службы компонента превышен, поэтому нужно обратиться в авторизованный или специализированный ремонтный центр.

Во время использования обратите внимание на риск защемления рук в следующих местах:

1. Между рулем и рулевой стойкой во время установки руля.
2. Отверстия в колесах.
3. Между передним брызговиком и платформой.
4. Между фиксатором быстроразъемного механизма и замком фиксатора быстроразъемного механизма, а также между складным шарниром и рулевой стойкой при складывании или раскладывании.
5. Между брызговиками и колесами.

2. Обзор продукта

Электросамокат

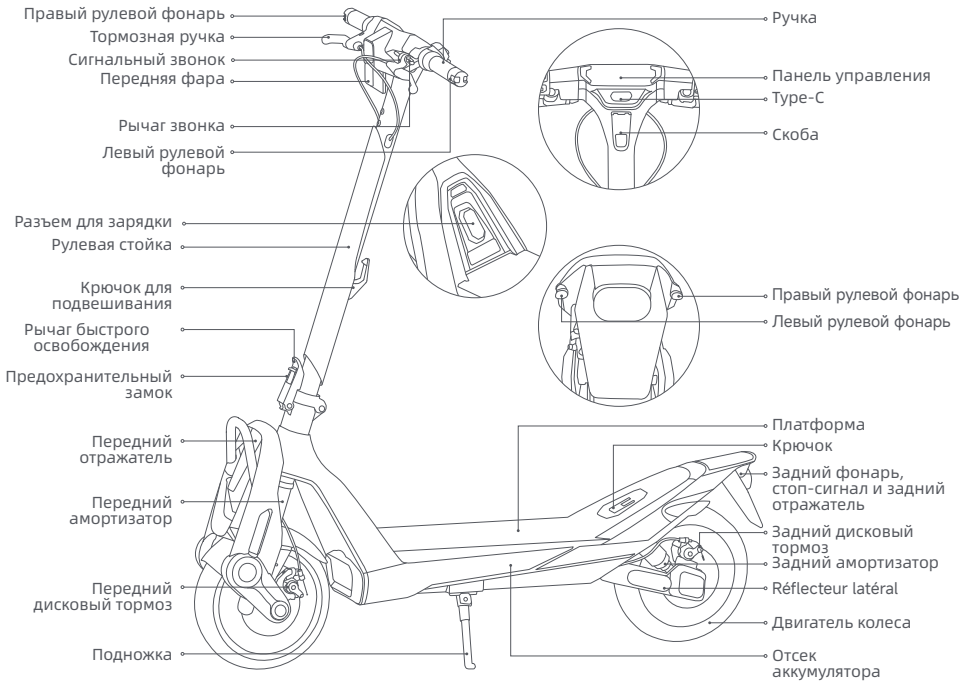

* Иллюстрации в данном руководстве приведены только для справки, фактический внешний вид зависит от реального изделия.

Кнопка питания

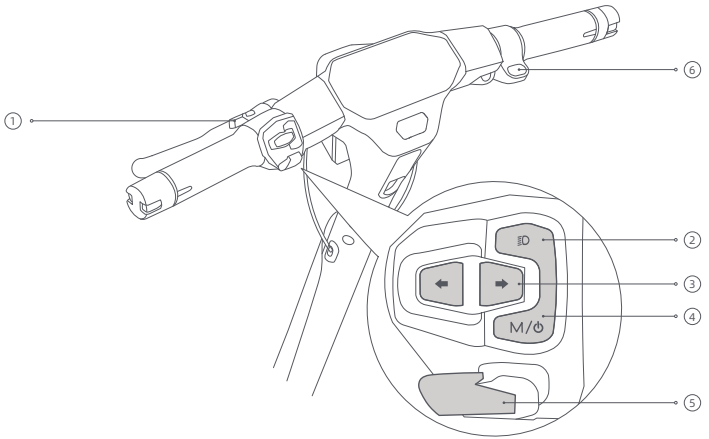

① Рычаг звонка: нажмите, чтобы подать звуковой сигнал.

② Кнопка света: при включённом самокате нажмите, чтобы включить или выключить фару и задний фонарь.

③ Кнопки поворотников: нажмите кнопку, чтобы включить левый/правый указатель поворота. Соответствующий сигнал и индикатор на дисплее начнут мигать. Нажмите кнопку ещё раз, чтобы выключить.

④ Кнопка питания/переключение режимов: нажмите, чтобы включить. Нажмите и удерживайте 2 секунды, чтобы выключить. При включённом питании дважды нажмите для переключения режимов езды.

⑤ Кнопка Boost: нажмите, чтобы активировать функцию BOOST(действует только в режиме SPORT), нажмите снова, чтобы выйти. Примечание: рекомендуется использовать только после того, как водитель освоил базовое управление.

⑥ Газ: нажмите, чтобы ускориться (работает при скорости старта выше 3 км/ч).
Примечание: скорость старта можно отрегулировать в приложении NAVEE. Если скорость старта установлена ниже 3 км/ч, при включении питания самокат автоматически перейдёт в режим парковки (P). В этом режиме самокат не сможет ускоряться, а на дисплее появится значок «P». Чтобы выйти из режима парковки, нажмите на рычаг тормоза или кнопку питания.

Дисплей

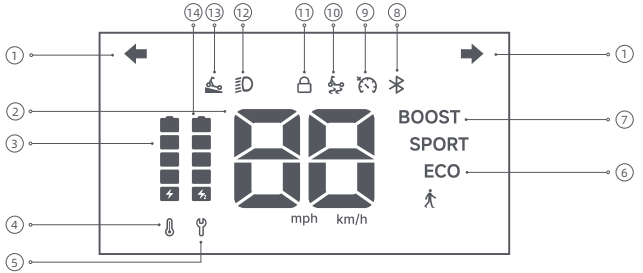

① Индикатор левого/правого поворота: мигание значка означает, что включён указатель поворота слева/справа.

② Спидометр: Отображает текущую скорость движения. Показывает коды ошибок при обнаружении неисправностей и уровень заряда батареи во время зарядки.
Примечание: Если начальная скорость установлена ниже 3 км/ч, при включении питания скутер автоматически перейдёт в режим парковки (P). В этом режиме скутер не может ускоряться, а на дисплее появится значок «P». Чтобы выйти из режима парковки, сожмите тормозной рычаг или нажмите кнопку питания.

③ Уровень заряда батареи: отображается в виде 5 делений. Каждое деление соответствует примерно 20% полного заряда.

④ Предупреждение о температуре: значок термометра загорается, если температура батареи слишком высокая или низкая. Подождите, пока температура не вернётся в норму, прежде чем использовать или заряжать самокат.

⑤ Индикатор ошибки: значок красного гаечного ключа указывает на неисправность в системе

⑥ Режимы езды: обозначение «пешеходный режим» — макс. скорость6 км/ч. ECO указывает на режим повышенной дальности хода. «SPORT» — спортивный режим.

⑦ Режим BOOST: Указывает, что функция ускорения активирована.

⑧ Bluetooth: значок Bluetooth горит постоянно, если самокат успешно подключён к вашему мобильному устройству.

⑨ Круиз-контроль: указывает, что функция круиз-контроля активирована.

⑩ TCS (система контроля тяги): при включении функция TCS помогает предотвратить избыточное проскальзывание шин и повышает общую устойчивость при старте, ускорении или поворотах. TCS можно включить или выключить через приложение NAVEE.

⑪ Замок: значок загорается, когда самокат заблокирован. Заблокировать или разблокировать самокат можно через приложение NAVEE.

⑫ Фара: указывает, что фара включена.

⑬ Помощь на склоне (Hill Assist): Помогает поддерживать устойчивость скутера при движении по склонам. Эта функция может быть включена или отключена через приложение.

⑭ Уровень заряда внешней батареи: отображает заряд внешней батареи после её установки на самокат. Внешняя батарея приобретается отдельно.

3. Уход и обслуживание

Очистка

Перед чисткой скутера необходимо выключить питание, отсоединить зарядные кабели и плотно закрыть крышку зарядного устройства.

Протрите основное шасси мягкой влажной тканью, трудноудаляемые загрязнения можно оттереть зубной щеткой. После этого протрите все участки сухой тканью.

ПРЕДУПРЕЖДЕНИЕ!

- Не мойте скутер струей воды под высоким давлением.
- Не чистите скутер едкими чистящими средствами, которые повредят внешнюю и внутреннюю конструкцию скутера.

Аккумулятор

Всегда заряжайте аккумулятор до его разрядки, чтобы продлить срок его службы.

При езде, хранении или зарядке не превышайте указанный температурный предел (см. технические характеристики). Несоблюдение инструкций по использованию, хранению или зарядке может привести к повреждению аккумулятора, отказу в зарядке и аннулированию гарантии.

Время работы полностью заряженного скутера в режиме ожидания составляет примерно 120-180 дней. Если скутер не используется в течение длительного времени, его следует заряжать каждые 30 дней. Пожалуйста, обращайте внимание на время работы в режиме ожидания, чтобы предотвратить необратимое повреждение аккумулятора из-за отсутствия зарядки.

ПРЕДУПРЕЖДЕНИЕ!

- Не используйте аккумуляторные блоки других моделей или марок, так как это может представлять угрозу безопасности.
- Во избежание возможных повреждений или возгорания используйте только оригинальное зарядное устройство.
- Если аккумулятор поврежден или пропитан водой, запрещается заряжать или продолжать использовать его.
- Не снимайте аккумулятор. Извлечение аккумулятора является сложной операцией, а неправильная установка может повлиять на работу скутера.

Хранение

Если скутер не будет использоваться в течение длительного времени, полностью зарядите его, затем выключите и храните в сухом прохладном месте. Убедитесь, что скутер выключен при транспортировке, и по возможности храните его в оригинальной упаковке.

ПРЕДУПРЕЖДЕНИЕ!

- Пожалуйста, не оставляйте скутер под жарким солнцем или в сильно влажном месте на длительное время.
- Пожалуйста, не ставьте скутер рядом с легковоспламеняющимися материалами.
- Данное изделие содержит встроенный литиевый аккумулятор и должно транспортироваться только в том случае, если это разрешено местными законами и правилами.

Указания по охране окружающей среды

Скутер содержит перезаряжаемый литий-ионный аккумулятор, и неправильная утилизация этих аккумуляторов нанесет вред окружающей среде. Выполните следующие действия, чтобы извлечь аккумуляторы перед утилизацией скутера, и утилизируйте их надлежащим образом:

1. Перед извлечением аккумуляторов лучше израсходовать их и убедиться, что скутер отключен от источника питания. Затем открутите нижнюю крышку скутера, чтобы снять их. Затем снимите крепежный кронштейн аккумуляторного пакета.
2. Отсоедините разъем аккумулятора, а затем его. Не повредите корпус аккумулятора во избежание риска получения травм.Не используйте аккумулятор, если он поврежден, странно пахнет, дымит или перегревается. Держите протекающий аккумулятор подальше от других объектов.
3. Утилизируйте извлеченные аккумуляторы на профессиональном предприятии по переработке.

График технического обслуживания скутера (рекомендуемый):

Регулярное обслуживание скутера поможет сохранить его в аккуратном и хорошем состоянии, избежать угрозы безопасности, минимизировать поломки, замедлить износ скутера и продлить срок его службы.

Элемент	Объект обслуживания	Действия	Каждый месяц	Каждые 3 месяца	Каждые 500 км/6 месяцев	Каждые 1000 км/1 год	Каждые 10000 км/3 года
Шины	Износ протектора шин	Проверьте, нет ли на шине трещин, деформаций, износа и т.д.			√	√	√
Винты	Винты руля в сборе	Затяните винт, соединяющий руль в сборе с трубой в сборе (рекомендуемый момент затяжки 5 ± 0,5 Н-м).		√	√	√	√
		Затяните винт акселератора (рекомендуемый момент затяжки 2,1 ± 0,1 Н-м).				√	√
		Затяните винт рычага тормоза (рекомендуемый момент затяжки 5,5 ± 0,5 Н-м).					
	Скоба тормозного диска	Затяните винт крепления скобы тормозного диска (с рекомендуемым скручивающим моментом 7,0 ± 0,5 Н·м).				√	√

Элемент	Объект обслуживания	Действия	Каждый месяц	Каждые 3 месяца	Каждые 500 км/6 месяцев	Каждые 1000 км/1 год	Каждые 10000 км/3 года
Функции	Регулировка тормоза	Инструмент: Шестигранный ключ на 4 мм (инструмент необходимо подготовить пользователю). Перед регулировкой убедитесь, что самокат выключен и не находится на зарядке. Во время регулировки, потяните за конец тормозного троса, чтобы натянуть трос. Если тормоз затянут слишком сильно, используйте инструмент, чтобы ослабить винт, повернув его против часовой стрелки, потяните наружу коромысло дискового тормоза, а затем затяните винт. Если тормоз слишком ослаблен, используйте инструмент, чтобы ослабить винт, повернув его против часовой стрелки, сдвиньте коромысло дискового тормоза вперед, а затем затяните винт.			√	√	√
Функции	Зарядка	Заряжайте скутер при подходящей температуре. Индикатор на зарядном устройстве горит красным цветом, когда скутер заряжается, и становится зеленым, когда скутер полностью заряжен. Во время зарядки на панели управления будет одновременно отображаться состояние зарядки.			√	√	√
	Рулевое управление	Поверните руль на 45° влево и вправо, чтобы убедиться в правильности угла поворота и отсутствии сопротивления и застоев в рулевом управлении.				√	√
Важные компоненты	Аккумулятор в сборе	Полностью заряжайте скутер перед тем, как оставить его без использования на длительное время, и включайте его на зарядку каждые 60 дней.					√

Колеса, тормозные колодки и другие уязвимые детали изношены или повреждены и требуют замены, пожалуйста, своевременно обращайтесь в службу послепродажного обслуживания.

Чтобы найти квалифицированную сервисную мастерскую, свяжитесь с нами по адресу service@navee.tech/www.naveetech.com.

4. Технические характеристики

Изделие	Название	NAVEE Electric Scooter
	Модель	UT5 Max RU
Размеры	Транспортное средство: Длина × ширина × высота (мм)[1]	1252 × 620 × 1358
	В сложенном виде: Длина × ширина × высота (мм)	1252 × 620 × 645
Вес нетто	Вес нетто транспортного средства (кг)	34.5
Водитель	Диапазон нагрузок (кг)	25–150
	Срок службы (лет)	16–50
	Длина корпуса (см)	120–200
Собранный электрический самокат	Макс. скорость (км/ч)[2]	50
	Макс. запас хода (км) [3]	100
	Макс. преодолеваемый уклон (%)	39
	Пригодная местность	Цементные или асфальтовые дороги с препятствиями высотой менее 1 см или трещинами менее 3 см.
	Рабочая температура (°C)	От –10 до 40
	Температура хранения (°C)	От –20 до 45
	Класс защиты	IPX6
	Время зарядки (ч)	Approx. 7
Аккумулятор	Модель	T2538-BD6A
	Номинальное напряжение (вольт постоянного тока)	46,8
	Макс. напряжение зарядки (В)	54,6
	Номинальное потребление энергии (Вт·ч)	716,04
	Интеллектуальная система управления аккумулятором	Защита от перегрева, короткого замыкания, сверхтока, переразряда и перезаряда
	Нормальный температурный диапазон при зарядке (°C)	От 0 до 40
	Номинальная емкость (А·ч)	15,3
Двигатель колеса	Номинальная мощность (кВт; Вт)	0,85; 850
Зарядное устройство	Модель [4]	FY1505462450
	Выходное мощность (кВт; Вт)	0,133; 133,77
	Входное	100-240 V~ 50/60 Hz
	Номинальное напряжение (В пост. тока; А)	54,6; 2,45
Шина	Передние и задние шины	12-дюймовые бескамерные самогерметизирующиеся шины
Bluetooth	Диапазон частот (c)	2,4000–2,4835 ГГц
	Макс. РЧ-мощность (дБм)	8 (dBm)

[1] Высота транспортного средства: расстояние от земли до верхней точки самоката.
[2] Максимальная скорость: измерена при следующих условиях — уровень заряда аккумулятора ⩾ 50 %, нагрузка 75±5 кг, температура окружающей среды 25±5 °C, ровная безветренная дорога.
[3] Максимальный запас хода: измерен при отсутствии ветра и температуре 25±5 °C, когда самокат полностью заряжен и движется с постоянной скоростью 15 км/ч по ровной поверхности с нагрузкой 75±5 кг.
[4] Для зарядки аккумулятора используйте только зарядное устройство, поставляемое в комплекте.

5. Предупреждение об опасности



Опасно!
Перед использованием прочтите руководство пользователя.



ПРЕДУПРЕЖДЕНИЕ!
Внимательно прочитайте и сохраните для дальнейшего использования.



ВНИМАНИЕ
Горячая поверхность



Не подвергайте воздействию влаги

Фара



SMPS с защитным разделительным трансформатором, защищенным от короткого замыкания (встроенным или не встроенным)



SMPS (переключаемый импульсный источник питания)



Миниатюрная плавкая вставка с задержкой срабатывания, где X – символ временной/токовой характеристики, как указано в стандарте IEC 60127



ПРЕДУПРЕЖДЕНИЕ!
Только для использования в помещении
(для зарядного устройства).



ПРЕДУПРЕЖДЕНИЕ!
Прибор класса II



Внимание
Острые края



Зарядное устройство предназначено для использования на высотах, не превышающих 5000 м.



Поворотные индикаторы

Постоянный ток

Переменный ток



Полярность выхода зарядного устройства, центральная положительная

6. Устранение неисправностей

Коды ошибок	Причины	Решения
E1	Неисправность приборной панели	Своевременно обращайтесь в службу послепродажного обслуживания для обнаружения неисправностей и ремонта.
E2/E3/E4/E5/E6	Неисправность контроллера	
H3	Неисправность акселератора	Убедитесь, что акселератор возвращен в исходное положение, иначе он не сможет нормально работать.
		В случае ослабления или повреждения жгута проводов акселератора своевременно обращайтесь в службу послепродажного обслуживания для обнаружения неисправностей и ремонта.
H4	Неисправность тормоза	Убедитесь, что тормозной рычаг возвращен в исходное положение, иначе он не сможет нормально работать.
		В случае ослабления или повреждения троса тормозного рычага следует немедленно обратиться в службу послепродажного обслуживания для проверки и ремонта.
H5	Неисправность мотора	Своевременно обращайтесь в службу послепродажного обслуживания для обнаружения неисправностей и ремонта.

7. Сертификация

Заявление о соответствии требованиям Европейского союза
Информация об утилизации аккумуляторов для Европейского союза



Батареи или их упаковка маркируются в соответствии с Регламентом (ЕС) 2023/1542, касающимся батарей и аккумуляторов, а также отходов батарей и аккумуляторов. Директива определяет рамки для возврата и переработки использованных батарей и аккумуляторов, применимые на всей территории Европейского союза. Эта маркировка наносится на различные батареи, чтобы указать, что батарею нельзя выбрасывать, а следует сдавать после окончания срока службы в соответствии с данной Директивой.
В соответствии с Регламентом (ЕС) 2023/1542 батареи и аккумуляторы маркируются, чтобы указать на необходимость их раздельного сбора и переработки по окончании срока службы. Маркировка на батарее может также содержать химический символ металла, входящего в состав батареи (Pb — свинец, Hg — ртуть, Cd — кадмий). Пользователям батарей и аккумуляторов запрещается утилизировать их как несортированные бытовые отходы, они должны использовать доступные потребителям системы возврата, переработки и обработки батарей и аккумуляторов. Участие потребителей имеет важное значение для минимизации возможного воздействия батарей и аккумуляторов на окружающую среду и здоровье человека из-за потенциального содержания опасных веществ.
Прежде чем поместить электрическое и электронное оборудование (ЭЭО) в поток сбора отходов или в пункты сбора отходов, конечный пользователь оборудования, содержащего батареи и/или аккумуляторы, должен извлечь эти батареи и аккумуляторы для отдельного сбора.

Директива об отходах электрического и электронного оборудования (WEEE)



Все изделия с этим символом являются отходами электрического и электронного оборудования (WEEE согласно директиве 2012/19/EU), которые не следует смешивать с несортированным бытовым мусором. Вместо этого следует защитить здоровье человека и окружающую среду, сдав отработанное оборудование в специальный пункт приема отработанного электрического и электронного оборудования, назначенный правительством или местными властями. Правильная утилизация и переработка помогут предотвратить возможные негативные последствия для окружающей среды и здоровья человека. Для получения дополнительной информации о местонахождении, а также сроках и условиях работы таких пунктов сбора обращайтесь к установщику или в местные органы власти.

Директива об ограничении использования опасных веществ (RoHS)

Данное изделие Brightway Innovation Intelligent Technology (Suzhou) Co., Ltd. с входящими в комплект деталями (кабели, шнуры и т. д.) соответствует ограничению использования определенных опасных веществ в электрическом и электронном оборудовании согласно 2011/65/EU Приложению II и Директиве о поправках к нему (EU) 2015/863.

Правила и условия реализации: без ограничений.
Соответствие техническим регламентам: ТР ТС 020/2011 «Электромагнитная совместимость технических средств»
Срок эксплуатации: 3 лет

Дата изготовления: см. на упаковкеСведения об импортере и контактная информация отдела послепродажного обслуживания указаны на упаковке.

Сведения об импортере указаны на упаковке.

Это изделие работает при относительной влажности от 0% до 75%.

Температура хранения: от -20 ° C до 45 ° C.

Влажность при хранении: 30%–70%.

Рабочая температура изделия — от -10 ° C до 40 ° C, температура хранения — от -20 ° C до 45 ° C.

Не подвергайте изделие воздействию экстремальных температур или повышенной влажности. Когда рабочая температура или температура хранения выходит за пределы рабочего диапазона, изделие может выйти из строя, а срок службы батареи сократиться. Если изделие оставить в машине или подвергнуть длительному воздействию прямых солнечных лучей, температура превысит рабочую. В таком случае переместите изделие в прохладное, хорошо проветриваемое место вдали от прямых солнечных лучей, а затем попробуйте запустить его снова.

Перед транспортировкой убедитесь, что электросамокате выключен, и по возможности храните его в оригинальной упаковке.

Этот продукт представляет собой небольшой электрический скутер для личного использования, этот продукт не предназначен для акробатического использования. Во время езды соблюдайте местные законы и правила и соблюдайте правила безопасности. Этот продукт подходит для использования на открытом воздухе и не подходит для промышленного или коммерческого использования.

Этот продукт продается онлайн или офлайн.

8. Гарантийное резюме

Этот продукт включает ограниченную гарантию, которая покрывает производственные дефекты в течение определенного периода с даты покупки. Условия гарантии, продолжительность и доступность обслуживания могут варьироваться в зависимости от страны или региона. Гарантия не покрывает повреждения, вызванные неправильным использованием, несчастными случаями или несанкционированным ремонтом. Для получения подробных условий и местной поддержки, пожалуйста, посетите https://service.naveetech.com.

Зарядное устройство

ПРЕДУПРЕЖДЕНИЯ

1. Зарядное устройство предназначено для использования только внутри помещений. Не подвергайте его воздействию дождя или снега.

2. Не используйте неперезаряжаемые батареи, так как они могут перегреться и выйти из строя.

3. Ошибочное использование аккумуляторов других типов может привести к их разрыву, что вызовет травмы и повреждения.

4. Не сжигайте, не разбирайте и не замыкайте аккумулятор.

5. Если производительность аккумуляторов существенно снижается, значит, их пора заменить.

6. Храните зарядное устройство в сухом и прохладном месте, когда оно не используется.

7. Перед подключением или отключением аккумулятора отключите питание изделия.

8. Взрывоопасные газы. Не допускайте образования пламени и искр. Обеспечьте достаточную вентиляцию во время зарядки.

9. Во время зарядки аккумулятор должен находиться в хорошо проветриваемом помещении.

10. Храните электроприборы в недоступном для детей и немощных людей месте. Не позволяйте им пользоваться приборами без присмотра.

11. Данный бытовой прибор не предназначен для использования лицами (включая детей) с ограниченными физическими, сенсорными или умственными способностями, а также с недостаточным опытом и знаниями, если только они не находятся под надзором или не получили инструктаж по использованию прибора от лица, ответственного за их безопасность.

12. Данным прибором могут пользоваться дети в возрасте от 8 лет и старше, а также лица с ограниченными физическими, сенсорными или умственными способностями или с недостаточным опытом и знаниями, если они находятся под надзором или прошли инструктаж по безопасному использованию прибора и понимают связанные с ним опасности. Дети не должны играть с прибором. Чистка и обслуживание прибора не должны производиться детьми без присмотра.

13. Внешний гибкий кабель или шнур данного трансформатора не подлежит замене; если шнур поврежден, трансформатор подлежит утилизации.

14. Если шнур питания поврежден, его необходимо заменить специальным шнуром или узлом, который можно приобрести у производителя или его сервисного агента.

Инструкции по зарядке

1. Подключите зарядное устройство непосредственно к источнику питания. Никогда не используйте удлинители.

2. Зарядное устройство может заряжать только литий-ионные аккумуляторы.

3. Избегайте обратной зарядки.

4. Зарядные устройства не предназначены для зарядки автомобильных аккумуляторов.

 съемная часть источника питания

Аккумулятор

ПРЕДУПРЕЖДЕНИЯ

1. Не разбирайте, не вскрывайте и не измельчайте вторичные элементы или аккумуляторы.

2. Храните аккумуляторы в недоступном для детей месте. Использование аккумуляторов детьми должно осуществляться под присмотром. Особенно это касается маленьких аккумуляторов, которые должны храниться в недоступном для маленьких детей месте.

3. При проглатывании элементов или аккумулятора немедленно обратитесь к врачу.

4. Не подвергайте элементы и аккумуляторы воздействию тепла или огня. Не допускайте хранения под прямыми солнечными лучами.

5. Не допускайте короткого замыкания элемента или аккумулятора. Не храните элементы или аккумуляторы беспорядочно в коробке или ящике, где они могут замкнуться друг на друга или быть закороченными другими металлическими предметами.

6. Не извлекайте элементы или аккумуляторы из оригинальной упаковки до тех пор, пока они не потребуются для использования.

7. Не подвергайте элементы и аккумуляторы механическим ударам.

8. В случае протекания элемента не допускайте попадания жидкости на кожу или в глаза. Если контакт произошел, промойте пораженное место большим количеством воды и обратитесь к врачу.

9. Не используйте никакие другие зарядные устройства, кроме тех, которые специально предусмотрены для использования с данным оборудованием.

10. Соблюдайте символы плюс (+) и минус (-) на элементе, аккумуляторе и оборудовании и следите за правильностью их использования.

11. Не используйте элементы или аккумуляторы, не предназначенные для работы с данным оборудованием.

12. Не смешивайте в одном устройстве элементы разного производства, емкости, размера или типа.

13. Всегда приобретайте аккумулятор, рекомендованный производителем устройства для данного оборудования.

14. Содержите элементы и аккумуляторы в чистоте и сухости.

15. При загрязнении протрите клеммы элемента или аккумулятора чистой сухой тканью.

16. Вторичные элементы и аккумуляторы перед использованием необходимо зарядить. Всегда используйте правильное зарядное устройство и обращайтесь к инструкциям производителя или руководству по эксплуатации оборудования для получения соответствующих инструкций по зарядке.

17. Не оставляйте аккумулятор на длительном заряде, если он не используется.

18. После длительного хранения, для достижения максимальной производительности, может потребоваться несколько раз зарядить и разрядить элементы или аккумуляторы.

19. Сохраните оригинальную литературу по изделию для дальнейшего использования.

20. Используйте элемент или аккумулятор только в тех целях, для которых они предназначены.

21. По возможности извлекайте аккумулятор из оборудования, когда оно не используется.

22. Утилизировать надлежащим образом.

1. Güvenlik Talimatları

Orijinal talimatlar

ÖNEMLİ! Ürünü kullanmadan önce lütfen dikkatlice okuyunuz ve ileride başvurmak üzere saklayınız. Ayrıntılı e-kılavuz için lütfen www.naveetech.com adresini ziyaret edin.

- Bu cihaz, güvenliklerinden sorumlu bir kişi tarafından gözetim altında tutulmadıkları veya cihazın kullanımıyla ilgili talimat verilmediği sürece, fiziksel, duyusal veya zihinsel yetenekleri sınırlı olan veya deneyim ve bilgi eksikliği olan kişiler (çocuklar dahil) tarafından kullanılmak üzere tasarlanmamıştır. Çocuklar, cihazla oynamadıklarından emin olmak için gözetim altında tutulmalıdır.
- Bu cihaz, 8 yaşından büyük biniciler ve fiziksel ve fiziksel, duyusal veya zihinsel yetenekleri azalmış veya deneyim ve bilgi eksikliği olan kişiler için, cihazın güvenli bir şekilde kullanılmasına ilişkin gözetim veya talimat verildiği ve ilgili tehlikeleri anladıkları takdirde tasarlanmıştır. Çocuklar cihaz ile oynamamalıdır. Temizlik ve kullanıcı bakımı gözetim olmadan çocuklar tarafından yapılmamalıdır.
- Cihaz sadece cihazla birlikte verilen güç kaynağı ünitesi ile kullanılmalıdır.
- Sürüşten önce, lütfen her zaman kask, el/bilek pedleri/diz pedleri, dirsek pedleri ve diğer koruyucu donanımları takın.
- Scooter yalnızca bir kişi tarafından kullanılmalıdır. Her zaman ayakkabı giyme zorunluluğu. Aracın kullanımını başka yöne çevirmeyin. Bu ürün yalnızca kişisel sürüş içindir ve akrobasi veya dublör kullanımı için tasarlanmamıştır.
- Ürün 16 yaş üstü ve 50 yaş altı sürücüler için tavsiye edilir. Bu ürünü sürmeye uygun olmayan kişiler şunlardır: (1) alkol veya uyuşturucu etkisi altındaki kişiler, (2) sağlık veya fiziksel koşullar nedeniyle yorucu fiziksel aktivitelere katılamayan kişiler, (3) dengesini koruyamayan veya bozulmuş motor becerileri nedeniyle dengesini koruyamayan kişiler, (4) boyutu ağırlık sınırını aşan kişiler, (5) hamile kadınlar, (6) görme ve/veya işitme bozukluğu olan kişiler.
- Bu ürünü sürerken yerel yasa ve yönetmeliklere uyun. Yerel yasalar tarafından yasaklanan yerlerde sürmeyin.
- Elektrikli scooterlar için ilgili ulusal standartların ve düzenlemelerin bulunmadığı ülkelerde ve bölgelerde sürüş yaparken, lütfen bu kullanım kılavuzundaki sürücüler için güvenlik gereksinimlerine kesinlikle uyduğunuzdan emin olun. Brightway Innovation Intelligent Technology (Suzhou) Co., Ltd. kullanım talimatlarına aykırı davranışların kullanımından kaynaklanan tüm mülk, kişisel kayıplar, kazalar, yasal anlaşmazlıklar ve çıkar çatışmalarına neden olan diğer tüm olumsuz olaylar için herhangi bir doğrudan sorumluluk ve müşterek ve müteselsil sorumluluk taşımayacaktır.
- Trafik şeritlerinde veya hem araçlara hem de yayalara izin verilen yerleşim alanlarında sürüş yapmayın. Yaya geçidi gibi geçiş hakkı olan yayalar için belirlenmiş bir yerden geçerken, scooter ile birlikte yürümek için lütfen inin.
- İlk sürüşünüz için çocukların, yayaların, evcil hayvanların, araçların, bisikletlerin veya diğer engellerin ve potansiyel tehlikelerin olabileceği yerleri seçmeyin.
- Bu ürünü kullanmak için gerekli hazırlıklar şunları içerir: direksiyon sisteminin düzgün şekilde ayarlandığından, bağlı tüm aksesuarların (katlama sistemi gibi) düzgün şekilde sıkıldığından ve hasarsız olduğundan ve frenlerin ve tekerleklerin iyi durumda olduğundan emin olun.Her sürüşten önce elektrikli scooter'ın temel kontrolünü yapın. Gevşek parçalar, düşük pil uyarıları, patlak lastikler

- veya lastiklerin aşırı aşınması, garip sesler, arızalar ve diğer anormal koşullar varsa, derhal sürüşü durdurun ve profesyonel destek çağırın.
- İlk aylarda meydana gelebilecek ciddi kazalardan kaçınmak için uygulamanın temellerini öğrenmek için zaman ayırın. Uygulama ve güvenli kullanım hakkında bilgiler (web sitesinde bulunabilir: www.naveetech.com)
- Güvenli bir şekilde sürüş yapmak için önünüzdeki net bir şekilde görebilmeniz ve başkaları tarafından net bir şekilde görülebilmeniz gerekir.
- Kötü hava koşullarında, görüş mesafesinin düşük olduğu durumlarda veya yoğun fiziksel efor sarf ettikten sonra sürüş yapmayın.
- Karanlıkta sürerken farları açın ve hızı yavaşlatın.
- Kickstand'in düz bir yüzeye yerleştirildiğinden ve kick scooter'ı bırakmadan önce tek başına durabilecek kadar dengeli olduğundan emin olun.
- Bu elektrikli scooter bir eğlence cihazıdır. Ancak, halka açık bir alana girerken, bir ulaşım aracı olarak kabul edilecek ve tüm ulaşım araçları için olası güvenlik risklerine tabi olacaktır. Bu kılavuzdaki talimatlara sıkı sıkıya bağlı kalarak sürüş yapmak sizi ve diğerlerini büyük ölçüde koruyacaktır.
- Kullanıcı, yerel yönetmeliklere uygun olarak kullanım sınırlarını kontrol etmelidir. Scooter'ı yerel yönetmelikler ve yasalar tarafından izin verilen yollarda veya alanlarda sürün ve izin verilen alanlara park edin. Yerel yönetmelikler ve yasalar maksimum hız konusunda farklı hükümler içeriyorsa, yerel yönetmelikler ve yasalar geçerli olacaktır. Lütfen yol güvenliği ve araç kurallarına saygı gösterin ve uyun.
- Yayaların Geçiş Hakkına Saygı Gösterin. Sürüş sırasında onları, özellikle de çocukları ürkütmemeye çalışın. Yayaların arkasından giderken, onlara haber vermek için zilinizi çalın ve sollarından geçmek için scooter'ınızı yavaşlatın ve karşılarından geçerken düşük hızda sağda kalın (araçların sağdan gittiği ülkeler için geçerlidir). Yayaların arasından geçerken, en düşük hızı koruyun veya araçtan inin.
- Her durumda, yol kurallarına, kaldırım kurallarına ve en savunmasız kişilere saygı göstererek yörüngenizi ve hızınızı tahmin edin. Görülmediğiniz veya duyulmadığınız durumlarda bir yaya veya bisikletliye yaklaşırken varlığınızı bildirin. Yürürken korumalı geçitlerden geçin. Yürürken korumalı geçitlerden geçin. Trafiğin yoğun olduğu veya aşırı kalabalık alanlardan kaçının.
- Yüksek hızda veya duruma uygun veya yeterli olmayan bir hızda sürmek (kötü hava koşulları, kötü yüzey koşulları veya benzeri) olası bir denge kaybına veya kontrol kaybına yol açabilir. Herhangi bir riski azaltmak için, bu kılavuzdaki tüm talimatlara uymalısınız. Ürünü monte ederken ve sökerken dikkatli olun, düşebilir ve yaralanmaya neden olabilir.
- Şehirdeki trafikte kaldırım veya basamak gibi geçilmesi gereken birçok engel vardır. Engel atlamalarından kaçınılması tavsiye edilir. Bu engelleri geçmeden önce yörüngenizi ve hızınızı bir yayanınkine göre tahmin etmek ve uyarlamak önemlidir. Ayrıca bu engeller şekilleri, yükseklikleri veya kaymaları nedeniyle tehlikeli hale geldiklerinde araçtan inmeniz önerilir.
- Scooter'ınızı işlemleri bilmeyen kişilere ödünç vermeyin. Elektrikli scooter'ı başkalarına ödünç vermeden önce, lütfen sürücünün bu kullanım kılavuzunu okuduğundan ve talimat videosunu izlediğinden ve temel kullanımı anladığından emin olun. Sürücülerin güvenliğini sağlamak için sürücülere güvenlik korumalarını doğru şekilde takmalarını hatırlatın.
- Uygun eğitim organizasyonları için satıcınızla iletişime geçin.
- Her durumda kendinize ve başkalarına dikkat edin.

- Gidona takılan herhangi bir yük aracın dengesini etkileyecektir.
- Fren sistemine dokunmayın, keskin kenarlar nedeniyle yaralanmalara neden olabilir. Fren kullanım sırasında ısınabilir. Kullandıktan sonra dokunmayın.
- A ağırlıklı emisyon ses basıncı seviyesi 70 dB(A)'dan azdır.
- Daha iyi bir sürüş deneyimi için ürünün düzenli bakımının yapılması önerilir.
- Kullanımdan kaynaklanan keskin kenarları ortadan kaldırın.
- Üretici tarafından onaylanmayan aksesuarlar ve ek parçalar kullanılmamalıdır.
- Aracın düzenli bakımı bir güvenlik faktörüdür.
- Kendinden sıkmalı somunlar ve diğer kendinden sıkmalı bağlantı elemanları etkinliğini kaybedebilir ve yeniden sıkılmaları gerekebilir.
- Çeşitli cıvatalı elemanların, özellikle tekerlek akslarının, katlama sisteminin, direksiyon sisteminin ve fren milinin sıkılığını düzenli olarak kontrol edin.
- Gidon Borusu ve kovanı, gövde, katlama mekanizması ve arka fren dahil olmak üzere araçta değişiklik veya dönüşüm yapmayın.
- Scooter'ın taşınırken kapalı olduğundan ve mümkünse orijinal ambalajında saklandığından emin olun.
- Yanlış kullanımdan kaynaklanan elektrik çarpması ve yangın gibi kazara yaralanmaları önlemek için, lütfen kullanmadan önce talimatları dikkatlice okuyun ve ileride başvurmak üzere uygun şekilde saklayın.
- Lütfen bu ürünü Kullanım Kılavuzundaki talimatlara uygun olarak kullanın. Bu ürünün yanlış kullanımından kaynaklanan her türlü kayıp veya hasardan kullanıcılar sorumludur.
- Şarj sırasında aracı kapatın veya belirli bir çalışma dışı moda getirin.
- Şarj portu veya şarj kablosu ıslaksa şarj etmeyin. Şarj etmeden önce bu kılavuzu dikkatlice okuyun.
- Scooter'ı 40° C'nin üzerinde veya 0° C'nin altında bir ortam sıcaklığında şarj etmeyin.
- Bu ürünün şok emilimi ayarlanabilir değildir (varsa).
- Cihaz, deniz seviyesinden 2000 m'den daha yüksek yerlerde kullanılmak üzere tasarlanmamıştır.
- Servis sırasında ve parça değiştirirken cihazın güç kaynağıyla bağlantısı kesilmelidir.
- Bu transformatörün harici esnek kablosu veya kordonu değiştirilemez; kablo hasar görürse transformatör hurdaya çıkarılmalıdır.
- Bu transformatörün harici esnek kablosu veya kordonu hasar görürse, bir tehlikeyi önlemek için üretici veya servis temsilcisi veya benzer şekilde kalifiye bir kişi tarafından değiştirilmelidir.
- Besleme kablosu hasar görürse, bir tehlikeyi önlemek için üretici, servis acentesi veya benzer niteliklere sahip kişiler tarafından değiştirilmelidir.
- Bu ürün, yalnızca kalifiye teknisyenler veya satış sonrası servis tarafından değiştirilebilen piller içerir.
- Bu cihaz, sadece uzman kişiler tarafından değiştirilebilen piller içerir.
- **UYARI!** Aküyü şarj etmek için sadece bu cihazla birlikte verilen ayrılabilir besleme ünitesini kullanın. Başka bir ürüne ait akü şarj cihazını kullanmayın. Şarj ederken çevredeki yanıcı maddelerden güvenli bir mesafede durun, araç iyi havalandırılan bir alana yerleştirilmelidir.
- **UYARI!** Herhangi bir üçüncü taraf pil veya pil şarj cihazı kullanmayın. Yalnızca FY1505462450 besleme ünitesi ile kullanın.UYARI! Boğulmayı önlemek için plastik kaplamayı çocuklardan uzak tutun.
- **UYARI!** Ürünü asla bir su kaynağının yakınında kullanmayın.

- **UYARI!** Hasar gördüğünde ürünü kullanmayı bırakın.
- **UYARI!** Her mekanik parçada olduğu gibi, bir araç da yüksek gerilime ve aşınmaya maruz kalır. Çeşitli malzemeler ve bileşenler aşınma veya yorulmaya farklı tepki verebilir. Bir bileşen için beklenen hizmet ömrü aşılmışsa, aniden kırılabilir ve bu nedenle kullanıcının yaralanmasına neden olabilir. Yüksek gerilime maruz kalan bölgelerdeki çatlaklar, çizikler ve renk değişiklikleri bileşenin kullanım ömrünü aştığını gösterir ve lütfen yetkili veya uzman bir tamirciye başvurun.

Kullanım sırasında aşağıdaki pozisyonlarda el ezilme ve sıkışma noktaları tehlikelerine dikkat edin:

1. Gidonu takarken gidon ile gövde arasında.
2. Tekerlekler üzerindeki açıklıklar.
3. Ön çamurluk ile güverte arasında.
4. Hızlı serbest bırakma kolu ile hızlı serbest bırakma kolu kilidi arasında ve katlama veya açma sırasında katlama eklemi ile gövde arasında.
5. Çamurluklar ve tekerlekler arasında.

2. Ürüne Genel Bakış

Elektrikli Scooter

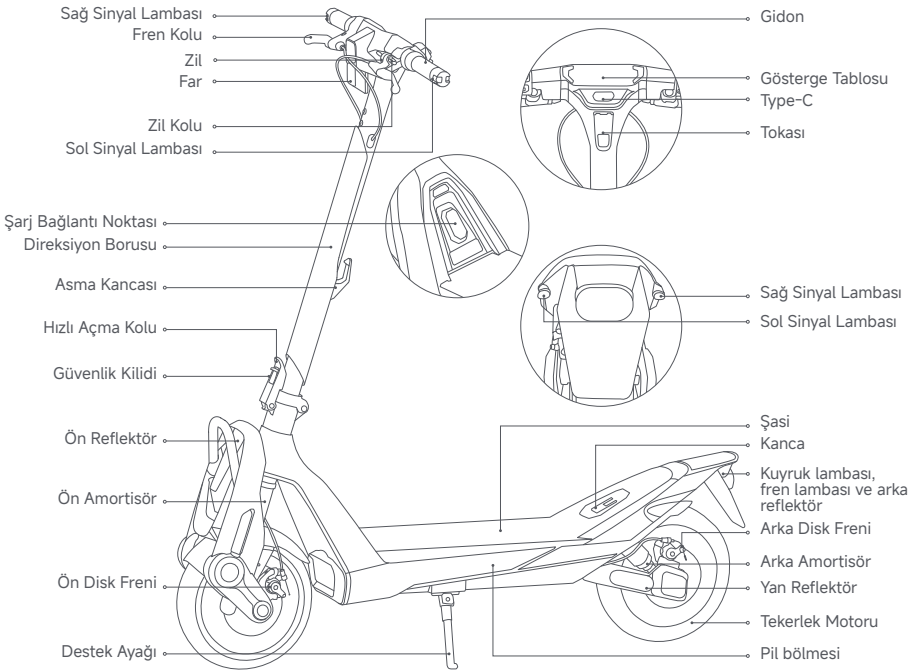

* Bu kılavuzdaki resimler yalnızca referans amaçlıdır, gerçek görünüm gerçek ürüne tabi olacaktır.

Gidon Düğme Fonksiyonları

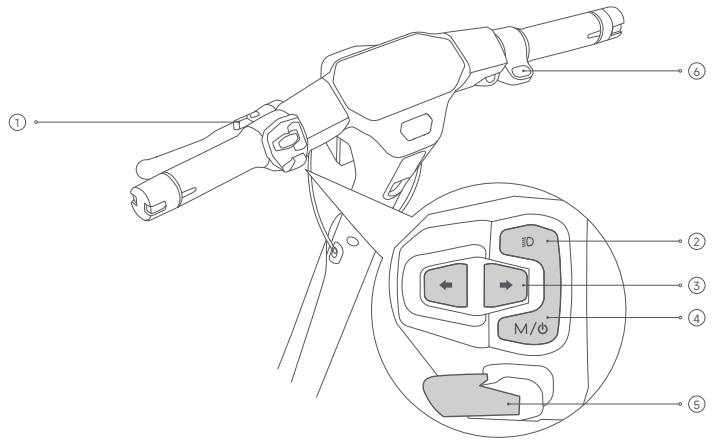

① Zil Kolu: Zile basmak için basın.
② Işık Düğmesi: Scooter açıkken, farı ve arka lambayı açmak veya kapatmak için basın.
③ Sinyal Düğmeleri: Sol/sağ sinyalini yakmak için düğmeye basın, ardından gösterge panelindeki sinyal ve gösterge yanıp sönmeye başlayacaktır, kapatmak için tekrar basın.
④ Güç Düğmesi/Mod Değiştirme: Açmak için basın. Kapatmak için 2 saniye basılı tutun. Açıkken, sürüş modlarını değiştirmek için çift basın.
⑤ BOOST Düğmesi: BOOST işlevini etkinleştirmek için basın (yalnızca SPORT modunda etkilidir) ve çıkmak için tekrar basın.
Not: Yalnızca sürücü temel kontrolleri öğrendikten sonra önerilir.
⑥ Gaz Kolu: Hızlanmak için basın (başlangıç hızı 3 km/s'yi aştığında çalışır.) Not: Başlangıç hızı NAVEE Uygulaması üzerinden ayarlanabilir.

Gösterge paneli

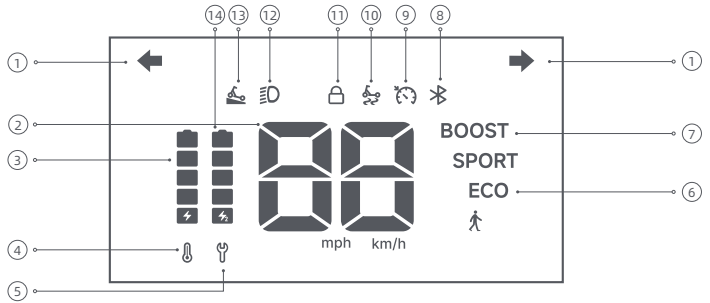

① Sol/Sağ Sinyal Göstergesi: İkon yanıp söndüğünde, sol/sağ taraftaki sinyalin açık olduğunu gösterir.

② Hız Göstergesi: Mevcut sürüş hızını gösterir. Bir arıza tespit edildiğinde hata kodlarını ve şarj olurken batarya seviyesini gösterir.

③ Pil Seviyesi: Batarya seviyesi, 5 çubukla görüntülenir. Her bir çubuk, tam şarjın yaklaşık 20% sini temsil eder.

④ Sıcaklık Uyarısı: Termometre simgesi, batarya sıcaklığı çok yüksek veya çok düşük olduğunda yanar. Batarya sıcaklığı normal bir aralığa dönene kadar scooter'ı kullanmadan veya şarj etmeden önce bekleyin.

⑤ Hata Göstergesi: Sabit kırmızı bir anahtar simgesi, sistemde bir arıza olduğunu gösterir.

⑥ Sürüş Modları: Yürüyüş Modunu gösterir — maksimum hız: 6 km/saat. ECO, Uzun Dayanıklılık Modunu gösterir. SPORT, Spor Modunu gösterir.

⑦ BOOST Modu: BOOST işlevinin etkin olduğunu gösterir.

⑧ Bluetooth: Bluetooth simgesi, scooter mobil cihazınıza başarıyla bağlandığında yanar.

⑨ Cruise Control: Seyir kontrolünün etkinleştirildiğini gösterir.

⑩ TCS (Çekiş Kontrol Sistemi): Etkinleştirildiğinde, TCS fonksiyonu aşırı lastik kaymasını önlemeye yardımcı olur ve başlatma, hızlanma veya dönüş gibi işlemler sırasında genel dengeyi iyileştirir. TCS, NAVEE uygulaması aracılığıyla açılıp kapatılabilir.

⑪ Kilit: Bu simge, scooter kilitlendiğinde yanar. Scooter'ı NAVEE uygulaması ile kilitleyebilir veya kilidini açabilirsiniz.

⑫ Far: Farın açık olduğunu gösterir.

⑬ Hill Assist: Yokuşlarda scooter stabilitesini korumaya yardımcı olur. Bu işlev, uygulama üzerinden açılıp kapatılabilir.

⑭ Harici Batarya Seviyesi: Harici batarya scooter'a takıldıktan sonra batarya seviyesini gösterir.
* Harici Batarya ayrı olarak satın alınmalıdır.

3. Bakım ve Temizlik

Temizlik

Scooter'ınızı temizlemeden önce:

Gücü kapatın. Şarj kablosunu çıkarın. Şarj portu kapağının tamamen kapalı olduğundan emin olun.

Temizlemek için:

Scooter'ı yumuşak, nemli bir bezle silin. Zorlu kirler için yumuşak bir fırça (örneğin diş fırçası) kullanın. Temiz, kuru bir bezle tüm yüzeyleri kurulayarak bitirin.

Şunlardan kaçının:

- Yüksek basınçlı su kullanımı (bu, iç bileşenlere zarar verebilir).
- Aşındırıcı temizleyiciler kullanmak (hem dış hem de iç parçalara zarar verebilir).

Batarya Bakımı

Batarya ömrünü en üst düzeye çıkarmak için:

Bataryayı tamamen boşaltmaktan kaçının. Düzenli olarak şarj edin.

Kullanım, şarj ve depolama sıcaklıklarını her zaman teknik özelliklerde belirtilen sınırlar içinde tutun.

Uzun süre kullanılmayacaksa, batarya kalıcı olarak zarar görmemesi için her 60 günde bir şarj edin. Tam şarjlı bir scooter yaklaşık 120–180 gün beklemede kalabilir.

Batarya Uyarıları:

- Yalnızca scooter ile birlikte verilen orijinal şarj cihazını ve bataryayı kullanın.
- Başka model veya markaların batarya veya şarj cihazlarını asla kullanmayın.
- Batarya hasarlıysa veya suya maruz kaldıysa scooter'ı şarj etmeyin veya kullanmayın.
- Bataryayı kendiniz çıkarmaya çalışmayın — profesyonel servis gerektirir.

Depolama

Scooter'ı uzun süre depolayacaksanız:
Bataryayı tamamen şarj edin. Scooter'ı kapatın. Güneş ışığı ve nemden uzak, serin ve kuru bir yerde saklayın.
Mümkünse taşıma sırasında orijinal ambalajı kullanın.
Depolama Hatırlatmaları:
- Scooter'ı yanıcı malzemelerden uzak tutun.
- Direkt güneş ışığında veya çok nemli ortamlarda depolamaktan kaçının.
- Bu ürün lityum batarya içerir. Taşıma ve depolama için yerel yasalara uyun.

Çevresel Talimatlar

Scooter şarj edilebilir bir lityum iyon pil takımı içerir ve bu pillerin uygunsuz şekilde atılması çevreye zarar verecektir. Scooter'ı atmadan önce pilleri çıkarmak için aşağıdaki adımları izleyin ve pilleri uygun şekilde atın:

1. Bataryayı çıkarmadan önce, scooter'ın kapalı olduğundan ve bataryanın tamamen boşaldığından emin olun. Plastik parçaları, sehpayı, batarya bölmesi kapağını ve kontrolör kapağını sabitleyen vidaları sökün, ardından her bir parçayı dikkatlice çıkarın.
2. Akü konektörünü çıkarın ve ardından aküleri çıkarın. Herhangi bir yaralanma riskini önlemek için akü kutusuna zarar vermeyin. Hasarlıysa, garip bir kokusu varsa, duman çıkarıyorsa veya aşırı ısınmışsa aküyü kullanmayın. Sızıntı yapan bir pili diğer nesnelerden uzak tutun.
3. Çıkarılan aküleri profesyonel bir geri dönüşüm tesisinde atın.

Scooter Bakım Programı (Önerilen):

Scooter'ın bakımının düzenli olarak yapılması, scooter'ın temiz ve iyi durumda kalmasına, güvenlik tehlikelerinin önlenmesine, arızaların en aza indirilmesine, scooter'ın bozulmasının yavaşlatılmasına ve scooter'ın kullanım ömrünün uzatılmasına yardımcı olabilir.

Öğe	Hizmet Nesnesi	Eylemler	Her ay	Her 3 ayda bir	Her 500 km/ 6 ayda bir	Her 1000 km/ 1 yılda bir	Her 10000 km/3 yılda bir
Lastikler	Lastik Dişi Aşınması	Lastiğin çatlamış, deforme olmuş, aşınmış vb. olup olmadığını kontrol edin.			√	√	√
Vidalar	Gidon Montaj Vidaları	Gidon montajını gövde montajına bağlayan vidayı sıkın (önerilen tork:5 ± 0,5 N·m).		√	√	√	√
		Gaz kolu vidasını sıkın (önerilen tork:2,1 ± 0,1 N·m).				√	√
		Fren kolu vidasını sıkın (önerilen tork: 5,5 ± 0,5 N·m).					
	Disk Fren Kaliperi	Disk fren kaliperini sabitleyen vidayı sıkın (önerilen tork: 7,0 ± 0,5 N·m).			√	√	√
Fonksiyonlar	Fren Ayarı	Disk Frenini Ayarlama Ayarlamadan önce kendinize 4 mm'lik bir anahtar alın (kullanıcı tarafından hazırlanır) ve scooter'ın kapalı olduğundan ve şarj edilmediğinden emin olun. Ayarlama sırasında, kabloyu sıkı hale getirmek için fren kablosunun ucunu çekin. Fren çok sıkıysa, vidayı saat yönünün tersine çevirerek gevşetmek için aleti kullanın, disk fren külbütör kolunu dışarı doğru çekin ve ardından vidayı sıkın. Fren çok gevşekse, aleti kullanarak vidayı saat yönünün tersine çevirerek gevşetin, diskli fren külbütör kolunu öne doğru itin ve ardından vidayı sıkın.			√	√	√
	Şarj etme	Scooter'ı uygun bir sıcaklıkta şarj edin. Scooter şarj olurken akü şarj cihazının üzerindeki gösterge kırmızıdır ve scooter tamamen şarj olduğunda yeşile döner. Kontrol paneli şarj sırasında aynı anda şarj durumunu gösterecektir.			√	√	√
	Direksiyon	Dönüş açısının doğru olduğundan ve direksiyonda direnç ve durgunluk olmadığından emin olmak için gidonu 45° sola ve sağa çevirin.				√	√
Önemli Bileşenler	Akü Grubu	Scooter'ı uzun süre kullanmadan bırakmadan önce tamamen şarj edin ve her 60 günde bir şarj etmek için açın.					√

Tekerlekler, fren balataları ve diğer hassas parçalar aşınmış veya hasar görmüşse ve değiştirilmesi gerekiyorsa, lütfen satış sonrası servisle zamanında iletişime geçin.
Kalifiye bir servis atölyesi bulmak için service@navee.tech/www.naveetech.com adresinden bizimle iletişime geçin.

4. Teknik Özellikler

Ürün	İsim	NAVEE Elektrikli Scooter
	Model	UT5 Max RU
Boyutlar	Açılmış: U × G × Y (mm)[1]	1252 × 620 × 1358
	Katlanmış: U × G × Y (mm)	1252 × 620 × 645
Net Ağırlık	Araç Net Ağırlığı (kg)	34.5
Sele	Yük Aralığı (kg)	25-150
	Yaş (yıl)	16–50
	Gövde Uzunluğu (cm)	120–200
Montajlı Elektrikli Scooter	Maks. Hız (km/h)[2]	50
	Genel Menzil (km)[3]	Yaklaşık 100
	Maks. Tırmanma Açısı (%)	Yaklaşık 39
	Uygun Yüzeyler	Çimento veya asfalt yol, 1 cm'den daha az banket veya 3 cm'den daha dar yarıklar
	Çalışma Sıcaklığı (°C)	-10–40
	Depolama Sıcaklığı (°C)	-20–45
	IP Derecesi	IPX6
	Şarj Süresi (saat)	Yaklaşık, 7
Pil Paketi	Model	T2538-BD6A
	Nominal Voltaj (V DC)	46,8
	Maks. Şarj Gerilimi (VDC)	54,6
	Nominal Enerji (Wh)	716,04
	Akıllı Akü Yönetim Sistemi	Aşırı ısınma, kısa devre, aşırı akım, aşırı deşarj ve aşırı şarj koruması
	Normal Şarj Sıcaklık Aralığı (°C)	0 ila 40
	Nominal Kapasite (Ah)	15,3
Tekerlek Motoru	Nominal Güç (kW; W)	0,85; 850
Akü Şarj Cihazı	Model[4]	FY1505462450
	Çıkış Gücü (W)	0,133; 133,77
	Giriş	100-240 V~ 50-60 Hz
	Nominal Çıkış (VDC; A)	54,6; 2,45
Lastik	Ön ve Arka Lastikler	12 inç kendinden sızdırmaz tubeless lastikler
Asma Kancası	Frekans Bandı (s)	2,4000–2,4835 GHz
	Maks. RF Gücü (dBm)	8

[1] Araç yüksekliği: Yerden scooterın en üst noktasına kadar olan mesafe.
[2] Maksimum Hız: Aşağıdaki koşullar altında sürüş sırasında ölçülmüştür: pil seviyesi ≥%50, yük 75±5 kg, ortam sıcaklığı 25±5 °C, düz ve rüzgarsız yol.
[3] Genel menzil: Rüzgarsız ve 25±5°C sıcaklıkta, scooter tamamen şarjlıyken 75±5 kg yükle düz bir zeminde 15 km/s sabit hızla sürülerek ölçülmüştür.
[4] Pili şarj etmek için yalnızca pakette verilen pil şarj cihazını kullanın. Teknik Özellikler bölümünde şarj cihazı parametrelerine bakınız.

5. Güvenlik Uyarısı



Tehlike!
Kullanmadan önce kullanım kılavuzunu okuyun.



UYARI!
Dikkatlice okuyun ve ileride başvurmak üzere saklayın.



UYARI!
Sıcak Yüzey



Neme maruz bırakmayın



Işık



Kısa devre korumalı güvenlik izolasyon transformatörü içeren SMPS (doğal veya doğal olmayan)



SMPS (Anahtarlamalı güç kaynağı ünitesi)

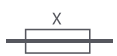

Zaman gecikmeli minyatür sigorta bağlantısı, burada X, IEC 60127'de verilen zaman/akım karakteristiğinin sembolüdür



İnsanları uyarmak için sesli uyarı



UYARI!
Yalnızca iç mekanlarda kullanım içindir (şarj cihazı için).



UYARI!
Sınıf II cihaz



UYARI!
Keskin Kenarlar



Şarj cihazı 5000 metreyi aşmayan irtifalarda kullanılmak üzere tasarlanmıştır.



Dönüş göstergesi

Doğru akım



Alternatif akım



Şarj cihazı çıkışının polaritesi, merkez pozitif

6. Belgeler

Tehlikeli Maddelerin Kısıtlanması Direktifi (RoHS)

Bu Brightway Innovation Intelligent Technology (Suzhou) Co., Ltd. ürünü, içerdiği parçalar (kablolar, kordonlar vb.) ile birlikte 2011/65/EU Ek II sayılı elektrikli ve elektronik ekipmanlarda belirli tehlikeli maddelerin kullanımına ilişkin kısıtlamayı ve (AB) 2015/863 sayılı değişiklik Direktifini karşılamaktadır.

Avrupa Birliği Uyum Beyanı
Avrupa Birliği için pil geri dönüşüm bilgileri



Piller veya pil ambalajları, piller ve akümülatörler ile atık piller ve akümülatörler hakkındaki (AB) 2023/1542 sayılı Tüzük uyarınca etiketlenir.
Direktif, Avrupa Birliği genelinde geçerli olmak üzere kullanılmış pil ve akümülatörlerin iadesi ve geri dönüşümü için çerçeveyi belirler. Bu etiket, pilin atılmaması gerektiğini, bunun yerine bu Direktif uyarınca kullanım ömrü sona erdiğinde geri kazanılması gerektiğini belirtmek için çeşitli pillere uygulanır.

(AB) 2023/1542 sayılı Tüzüğe göre, piller ve akümülatörler, kullanım ömürlerinin sonunda ayrı olarak toplanmaları ve geri dönüştürülmeleri gerektiğini belirtecek şekilde etiketlenir. Akü üzerindeki etiket, akü üzerindeki ilgili metal için bir kimyasal sembol de içerebilir (kurşun için Pb, cıva için Hg ve kadmiyum için Cd). Pil ve akümülatör kullanıcıları pil ve akümülatörleri ayrıştırılmamış belediye atığı olarak atmamalı, pil ve akümülatörlerin iadesi, geri dönüşümü ve işlenmesi için müşterilere sunulan toplama çerçevesini kullanmalıdır. Müşterilerin katılımı, tehlikeli maddelerin potansiyel varlığı nedeniyle pil ve akümülatörlerin çevre ve insan sağlığı üzerindeki olası etkilerini en aza indirmek için önemlidir.

Elektrikli ve elektronik ekipmanı (EEE) atık toplama akışına veya atık toplama tesislerine yerleştirmeden önce, pil ve/veya akümülatör içeren ekipmanın son kullanıcısı ayrı toplama için bu pilleri ve akümülatörleri çıkarmalıdır.

Atık Elektrikli ve Elektronik Ekipman (WEEE) Direktifi



Bu sembolü taşıyan tüm ürünler atık elektrikli ve elektronik ekipmandır (2012/19/EU direktifinde olduğu gibi WEEE) ve ayrıştırılmamış evsel atıklarla karıştırılmamalıdır. Bunun yerine, atık ekipmanınızı hükümet veya yerel yetkililer tarafından atık elektrikli ve elektronik ekipmanların geri dönüşümü için belirlenmiş bir toplama noktasına teslim ederek insan sağlığını ve çevreyi korumalısınız. Doğru imha ve geri dönüşüm, çevre ve insan sağlığı açısından olası olumsuz sonuçların önlenmesine yardımcı olacaktır. Bu tür toplama noktalarının konumu, şartları ve koşulları hakkında daha fazla bilgi için lütfen montajcı veya yerel yetkililerle iletişime geçin.

Akü Şarj Cihazı

UYARI

1. Şarj cihazı yalnızca iç mekanlarda kullanılmak üzere tasarlanmıştır. Yağmura veya kara maruz bırakmayın.
2. Aşırı ısınıp kırılabileceklerinden, şarj edilemeyen piller için kullanmayın.
3. Diğer tip pillerin yanlış kullanımı kişisel yaralanma ve hasara neden olarak patlayabilir.
4. Pilleri yakmayın, parçalarına ayırmayın veya kısa devre yaptırmayın.
5. Pillerin performansı önemli ölçüde azalırsa, pilleri değiştirme zamanı gelmiş demektir.
6. Şarj cihazını kullanmadığınız zamanlarda serin ve kuru bir yerde saklayın.
7. Akü bağlantılarını yapmadan veya kesmeden önce beslemeyi kesin.
8. Patlayıcı gazlar. Alevleri ve kıvılcımları önleyin. Şarj sırasında yeterli havalandırma sağlayın.
9. Şarj sırasında akü iyi havalandırılan bir alana yerleştirilmelidir.
10. Elektrikli aletleri çocuklardan veya güçsüz kişilerden uzak tutun. Gözetim altında olmadan aletleri kullanmalarına izin vermeyin.
11. Bu cihaz, güvenliklerinden sorumlu bir kişi tarafından cihazın kullanımına ilişkin gözetim veya talimat verilmediği sürece, fiziksel, duyusal veya zihinsel yetenekleri azalmış veya deneyim ve bilgi eksikliği olan kişiler (çocuklar dahil) tarafından kullanılmak üzere tasarlanmamıştır.
12. Bu cihaz, 8 yaş ve üzeri çocuklar ve fiziksel, duyusal veya zihinsel yetenekleri kısıtlı veya deneyim ve bilgi eksikliği olan kişiler tarafından, cihazın güvenli bir şekilde kullanılmasına ilişkin gözetim veya talimat verildiği ve ilgili tehlikeleri anladıkları takdirde kullanılabilir. Çocuklar cihaz ile oynamamalıdır. Temizlik ve kullanıcı bakımı gözetim altında olmayan çocuklar tarafından yapılmamalıdır.
13. Bu transformatörün harici esnek kablosu veya kordonu değiştirilemez; kordon hasar görürse, transformatör hurdaya çıkarılmalıdır.
14. Besleme kablosu hasar görürse, üreticiden veya servis temsilcisinden temin edilebilecek özel bir kablo veya düzenekle değiştirilmelidir.

Şarj etme talimatları

1. Şarj cihazını doğrudan bir güç kaynağına bağlayın. Asla uzatma kablosu kullanmayın.
2. Şarj cihazı yalnızca Lityum-iyon pili şarj edebilir.
3. Ters şarjdan kaçının.
4. Şarj cihazları otomobil akülerini şarj etmek için tasarlanmamıştır.

 ayrılabilir güç kaynağı parçası

Pil Paketi

UYARI

1. İkincil hücreleri veya pilleri sökmeyin, açmayın veya parçalamayın.
2. Pilleri çocukların erişemeyeceği yerlerde saklayınÇocuklar tarafından pil kullanımı denetlenmelidir. Özellikle küçük pilleri küçük çocukların erişemeyeceği yerlerde saklayın.
3. Bir hücre veya pil yutulduğunda derhal tıbbi yardım alın.
4. Hücreleri veya pilleri ısıya veya ateşe maruz bırakmayın. Doğrudan güneş ışığı altında saklamaktan kaçının.
5. Bir hücreye veya pile kısa devre yaptırmayın. Hücreleri veya pilleri, birbirlerine kısa devre yapabilecekleri veya diğer metal nesneler tarafından kısa devre yapılabilecekleri bir kutuda veya çekmecede gelişigüzel saklamayın.
6. Kullanım için gerekli olana kadar bir hücreyi veya pili orijinal ambalajından çıkarmayın.
7. Hücreleri veya pilleri mekanik şoka maruz bırakmayın.
8. Bir hücrenin sızması durumunda, sıvının cilde veya gözlere temas etmesine izin vermeyin. Temas halinde, etkilenen bölgeyi bol miktarda suyla yıkayın ve tıbbi yardım alın.
9. Ekipmanla birlikte kullanılmak üzere özel olarak sağlananlar dışında herhangi bir şarj cihazı kullanmayın.
10. Hücre, pil ve ekipman üzerindeki artı (+) ve eksi (-) işaretlerine dikkat edin ve doğru kullanımı sağlayın.
11. Ekipmanla kullanılmak üzere tasarlanmamış herhangi bir hücre veya pil kullanmayın.
12. Farklı üretim, kapasite, boyut veya tipteki hücreleri bir cihaz içinde karıştırmayın.
13. Her zaman cihaz üreticisi tarafından ekipman için önerilen pili satın alın.
14. Hücreleri ve pilleri temiz ve kuru tutun.
15. Kirlendiklerinde hücre veya pil terminallerini temiz ve kuru bir bezle silin.
16. İkincil hücrelerin ve pillerin kullanılmadan önce şarj edilmesi gerekir. Her zaman doğru şarj cihazını kullanın ve uygun şarj talimatları için üreticinin talimatlarına veya ekipman kılavuzuna bakın.
17. Kullanmadığınız bir aküyü uzun süre şarjda bırakmayın.
18. Uzun süreli depolamadan sonra, maksimum performans elde etmek için hücreleri veya bataryaları birkaç kez şarj etmek ve boşaltmak gerekebilir.
19. Orijinal ürün literatürünü ileride başvurmak üzere saklayın.
20. Hücreyi veya pili yalnızca amaçlandığı uygulamada kullanın.
21. Mümkünse, kullanılmadığında pili ekipmandan çıkarın.
22. Uygun şekilde imha edin.

7. Garanti Özeti

Bu ürün, satın alma tarihinden itibaren belirli bir süre boyunca üretim hatalarını kapsayan sınırlı bir garanti ile birlikte gelir. Garanti şartları, süresi ve servis imkanı ülke veya bölgeye göre değişiklik gösterebilir. Garanti, yanlış kullanım, kazalar veya yetkisiz onarımlardan kaynaklanan hasarları kapsamaz. Detaylı şartlar ve yerel destek için lütfen https://service.naveetech.com adresini ziyaret edin.

1. تعليمات السلامة

مهم! يُرجى القراءة بعناية قبل استخدام المنتج والاحتفاظ به للرجوع إليه في المستقبل.للحصول على دليل إلكتروني مفصّل، يُرجى زيارة الموقع الإلكتروني: www.naveetech.com

- هذا الجهاز غير مخصص للاستخدام من قبل الأشخاص (بما في ذلك الأطفال) الذين يعانون من ضعف في القدرات البدنية أو الحسية أو العقلية، أو نقص في الخبرة والمعرفة، إلا إذا تم توفير الإشراف أو التوجيه لهم بشأن استخدام الجهاز من قبل شخص مسؤول عن سلامتهم. يجب مراقبة الأطفال لضمان عدم عبثهم بالجهاز.
- هذا الجهاز مخصص للمستخدمين الذين تزيد أعمارهم عن 8 سنوات، وللأشخاص الذين يعانون من ضعف في القدرات البدنية أو الحسية أو العقلية، أو نقص في الخبرة والمعرفة، إذا تم توفير الإشراف أو التوجيه لهم بشأن استخدام الجهاز بطريقة آمنة وفهم المخاطر المرتبطة به. يجب ألا يلعب الأطفال بالجهاز. كما يجب ألا يقوم الأطفال بعمليات التنظيف والصيانة إلا تحت إشراف.
- يجب استخدام الجهاز فقط مع وحدة الطاقة المزودة مع الجهاز.
- قبل الركوب، يُرجى ارتداء الخوذة، وواقيات اليد/المعصم/الركبة، وواقيات المرفقين، وأي معدات حماية أخرى في جميع الأوقات.
- يجب أن يُستخدم السكوتر من قبل شخص واحد فقط. يجب ارتداء الأحذية في جميع الأوقات. لا يجوز تحويل استخدام المركبة عن الغرض المخصص لها. هذا المنتج مخصص للركوب الشخصي فقط ولا يُقصد به الاستخدام للألعاب البهلوانية أو الحركات الاستعراضية.
- يوصى باستخدام المنتج للركاب الذين تزيد أعمارهم عن 16 عامًا وأقل من 50 عامًا. الأشخاص غير المناسبين لركوب هذا المنتج يشملون:
(1) الأشخاص تحت تأثير الكحول أو المخدرات.
(2) الأشخاص غير القادرين على ممارسة الأنشطة البدنية الشاقة بسبب حالتهم الصحية أو البدنية.
(3) الأشخاص الذين لا يستطيعون الحفاظ على توازنهم أو الذين لا يستطيعون الحفاظ على توازنهم بسبب ضعف المهارات الحركية.
(4) الأشخاص الذين يتجاوز حجمهم الحد الأقصى للوزن.
(5) النساء الحوامل.
(6) الأشخاص الذين يعانون من ضعف في الرؤية أو السمع.
- امتثل للقوانين واللوائح المحلية عند قيادة هذا المنتج. لا تقود في الأماكن التي تحظرها القوانين المحلية.
- عند الركوب في البلدان والمناطق التي لا توجد فيها معايير وقوانين وطنية ذات صلة بالدراجات الكهربائية، يُرجى التأكد من الامتثال الصارم لمتطلبات السلامة للسائقين الواردة في دليل التشغيل هذا. لن تتحمل شركة Brightway Innovation Intelligent Technology (Suzhou) Co., Ltd أي مسؤولية مباشرة أو مسؤولية تضامنية عن جميع الخسائر المادية والشخصية والحوادث والنزاعات القانونية وجميع الأحداث السلبية الأخرى التي تسبب تعارضات في المصالح نتيجة لاستخدام سلوكيات تخالف تعليمات الاستخدام.
- لا تركب في ممرات المرور أو المناطق السكنية التي يُسمح فيها لكل من المركبات والمشاة بالتواجد. عند المرور عبر الأماكن المخصصة للمشاة الذين لهم حق المرور حسب القوانين مثل ممرات المشاة، يُرجى النزول والمشي مع السكوتر.
- لا تقوم بأختيار الأماكن التي قد يتواجد فيها الأطفال أو المشاة أو الحيوانات الأليفة أو المركبات أو الدراجات أو أي عوائق أو مخاطر محتملة أثناء أول تجربة لك في القيادة.
- التحضيرات المطلوبة لاستخدام هذا المنتج تشمل: التأكد من أن نظام التوجيه مضبوط بشكل صحيح، وأن جميع الملحقات المتصلة (مثل نظام الطي) مشدودة بشكل جيد وغير تالفة، وأن المكابح والعجلات في حالة جيدة.
- قم بإجراء فحص أساسي للسكوتر الكهربائي قبل كل رحلة. إذا كانت هناك ظروف غير طبيعية مثل الأجزاء المفككة، تنبيهات بطارية منخفضة، إطارات مسطحة أو تآكل مفرط في الإطارات، أصوات غريبة، أعطال أو أي ظروف غير طبيعية أخرى، توقف عن الركوب فورًا واطلب الدعم المهني.
- خذ وقتك لتعلم أساسيات الاستخدام لتجنب أي حوادث خطيرة قد تحدث في الأشهر الأولى. يمكن العثور على معلومات حول الممارسة والاستخدام الآمن (على الموقع الإلكتروني: www.naveetech.com).
- لركوب السكوتر بأمان، يجب أن تكون قادرًا على رؤية ما هو أمامك بوضوح ويجب أن تكون مرئيًا بوضوح للآخرين.
- لا تركب السكوتر في الطقس السيء أو في ظروف الرؤية المنخفضة أو بعد بذل جهد بدني شديد.
- قم بتشغيل المصباح الأمامي وقلل السرعة عند القيادة في الظلام.

- تأكد من أن الحامل الجانبي موضوع على سطح مستوٍ وأن السكوتر في وضع ثبات بما يكفي ليبقى واقفًا بمفرده قبل الانطلاق.
- هذا السكوتر الكهربائي هو جهاز ترفيهي. ومع ذلك، عند الدخول إلى منطقة عامة، سيتم اعتباره وسيلة نقل وقد يكون عرضة لمخاطر السلامة المحتملة لجميع وسائل النقل. سوف تحميك القيادة وفقًا للتعليمات الواردة في هذا الدليل وتحمي الآخرين إلى أقصى حد.
- يجب على المستخدم التحقق من حدود الاستخدام وفقًا للوائح المحلية. قم بقيادة السكوتر في الطرق أو المناطق المسموح بها بموجب اللوائح والقوانين المحلية، وقم بصفه في الأماكن المسموح بها. إذا كانت اللوائح والقوانين المحلية تتضمن أحكامًا مختلفة بشأن السرعة القصوى، فستكون اللوائح والقوانين المحلية هي السارية. يُرجى احترام واتباع قواعد السلامة على الطرق وقوانين المركبات.
- احترم حق المشاة في المرور. حاول ألا تفزعهم أثناء القيادة، خاصة الأطفال. عند القيادة خلف المشاة، قم بإستخدام الجرس لتنبيههم وخفف سرعة السكوتر لتجاوزهم من الجهة اليسرى، وابقَ على اليمين بسرعة منخفضة أثناء المرور بجانبهم (ينطبق ذلك على البلدان التي تسير فيها المركبات على اليمين). عند العبور بين المشاة، حافظ على أدنى سرعة أو انزل من السكوتر.
- في جميع الأحوال، توقع مسارك وسرعتك مع احترام قانون الطريق، وقانون الأرصفة، والأشخاص الأكثر عرضة للخطر. قم بتنبيه الآخرين بوجودك عند الاقتراب من مشاة أو دراجين إذا لم يتم رؤيتك أو سماعك. اعبر الممرات المحمية سيرًا على الأقدام. تجنب المناطق ذات الكثافة المرورية العالية أو الأماكن المزدحمة.
- القيادة بسرعة عالية أو بسرعة غير مناسبة للحالة (مثل الظروف الجوية السيئة أو الأسطح غير المستوية أو ما شابه) قد تؤدي إلى فقدان الاستقرار أو السيطرة. لتقليل أي مخاطر، يجب اتباع جميع التعليمات الواردة في هذا الدليل. كن حذرًا عند تركيب المنتج أو تفكيكه، فقد يسقط ويتسبب في إصابة.
- تحتوي حركة المرور في المدينة على العديد من العوائق التي يجب تجاوزها مثل الأرصفة أو الدرجات. يُوصى بتجنب القفز فوق العوائق. من المهم توقع وتكييف مسارك وسرعتك بما يتناسب مع سرعة المشاة قبل تجاوز هذه العوائق. كما يُوصى بالنزول من السكوتر عندما تصبح هذه العوائق خطرة بسبب شكلها أو ارتفاعها أو قابليتها للانزلاق.
- لا تقم بإعارة السكوتر الخاص بك لمن لا يعرف كيفية تشغيله. قبل إعارة السكوتر الكهربائي للآخرين، تأكد من أن الراكب قد قرأ دليل التعليمات وشاهد فيديو التعليمات وفهم أساسيات التشغيل. ذكّر الركاب بارتداء معدات السلامة بشكل صحيح لضمان سلامتهم.
- تواصل مع البائع للحصول على معلومات حول الجهات المختصة بالتدريب المناسب.
- أعتني بنفسك وبالآخرين دائمًا
- أي حمل مُعلق على المقود سيؤثر على استقرار المركبة.
- لا تلمس نظام المكابح، فقد يتسبب ذلك في إصابات بسبب الحواف الحادة. قد تصبح الفرامل ساخنة أثناء الاستخدام. لا تلمسها بعد الاستخدام.
- مستوى ضغط الصوت المنبعث باستخدام مرشح A أقل من 70 ديسيبل (A)
- لتحقيق تجربة قيادة أفضل، يُوصى بإجراء صيانة دورية للمنتج.
- قم بإزالة أي حواف حادة ناتجة عن الاستخدام.
- لا يجب استخدام الملحقات أو أي عناصر إضافية غير معتمدة من قبل الشركة المصنعة.
- الصيانة الدورية للمركبة هي عامل من عوامل الأمان.
- قد تفقد الصواميل ذاتية التثبيت وكذلك بقية حلقات أحكام الربط ذاتية التثبيت كفاءتها وقد تحتاج إلى إعادة أحكام ربطها.
- تحقق بانتظام من شدة أحكام ربط العناصر المختلفة المثبتة بالبراغي، خاصة محاور العجلات، نظام الطي، نظام التوجيه وعمود المكابح.
- لا تقم بتعديل أو تحويل المركبة، بما في ذلك أنبوب التوجيه والغلاف، والعمود، وآلية الطي، والمكابح الخلفية.
- تأكد من إيقاف تشغيل السكوتر عند نقله واحتفظ به في عبواته الأصلية إن أمكن.
- لتجنب الإصابات العرضية مثل الصدمات الكهربائية والحرائق الناتجة عن الاستخدام غير السليم، يُرجى قراءة التعليمات بعناية قبل الاستخدام والاحتفاظ بها بشكل مناسب للرجوع إليها في المستقبل.
- يرجى استخدام هذا المنتج وفقًا للتعليمات الواردة في دليل المستخدم. المستخدمون مسؤولون عن أي خسارة أو ضرر ناتج عن الاستخدام غير السليم لهذا المنتج.
- قم بإيقاف تشغيل المركبة أثناء الشحن، أو وضعها في وضع غير عملي معين.
- لا تقم بالشحن إذا كان منفذ الشحن أو كابل الشحن مبللاً. اقرأ هذا الدليل بعناية قبل الشحن.
- امتصاص الصدمات في هذا المنتج غير قابل للتعديل (إذا كان ذلك ينطبق).
- امتصاص الصدمات في هذا المنتج غير قابل للتعديل (إذا كان ذلك ينطبق).
- يجب فصل الجهاز عن مصدر الطاقة أثناء الصيانة وعند استبدال قطع السكوتر.

- لا يمكن استبدال الكابل أو السلك المرن الخارجي لهذا المحول؛ إذا كان السلك تالفًا، يجب التخلص من المحول.
- إذا كان الكابل أو السلك المرن الخارجي لهذا المحول تالفًا، يجب استبداله من قبل الشركة المصنعة أو وكيل الخدمة المعتمد أو شخص مؤهل مماثل لتجنب حدوث خطر.
- إذا كان سلك الإمداد تالفًا، يجب استبداله من قبل الشركة المصنعة أو وكيل الخدمة الخاص بها أو الأشخاص المؤهلين مماثلين لتجنب حدوث خطر.
- يحتوي هذا المنتج على بطاريات لا يمكن استبدالها إلا بواسطة فنيين مؤهلين أو خدمة ما بعد البيع.
- يحتوي هذا الجهاز على بطاريات لا يمكن استبدالها إلا بواسطة أشخاص مهرة.
- تحذير! لأغراض إعادة شحن البطارية، استخدم فقط وحدة الإمداد القابلة للفصل المرفقة مع هذا الجهاز. لا تستخدم شاحن بطارية من أي منتج آخر. الحفاظ على مسافة آمنة عن المواد القابلة للاشتعال أثناء الشحن، يجب أن يوضع الجهاز في منطقة جيدة التهوية.
- تحذير! لا تستخدم أي بطارية أو شاحن بطارية من أي جهة خارجية. استخدم فقط مع وحدة الإمداد FY1505462450.
- تحذير! ابعد الغلاف البلاستيكي عن الأطفال لتجنب الاختناق.
- تحذير! لا تستخدم المنتج بالقرب من مصدر ماء أبدًا.
- تحذير! توقف عن استخدام المنتج عند تلفه.
- تحذير! كما هو الحال مع أي مكون ميكانيكي، تتعرض المركبة إلى ضغوط عالية واهتراء. قد تتفاعل المواد والمكونات المختلفة بشكل مختلف مع التآكل أو التعب. إذا تم تجاوز العمر الافتراضي المتوقع لأحد المكونات، فقد ينكسر فجأة، مما يعرض المستخدم للإصابة. تشير الشقوق والخدوش وتغير اللون في المناطق المعرضة لضغوط عالية إلى أن المكون قد تجاوز عمره الافتراضي، ويرجى الاتصال بورشة إصلاح معتمدة أو متخصصة.

احذر من مخاطر سحق اليد ونقاط الضغط في الأماكن التالية أثناء الاستخدام:

1. بين المقود والعمود عند تركيب المقود.
2. الفتحات الموجودة في العجلات.
3. بين واقي الطين الأمامي والسطح.
4. بين ذراع التحرير السريع وقفل ذراع التحرير السريع، وبين المفصل القابل للطي والعمود عند الطي أو الفك.
5. بين واقيات الطين والعجلات.

2. نظرة عامة على المنتج

سكوتر كهربائي

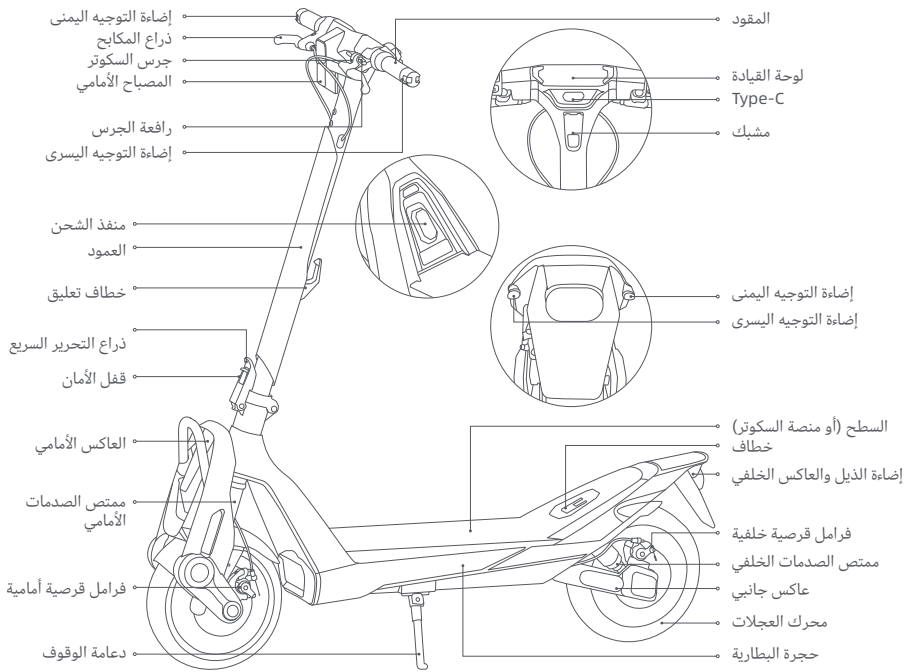

* الرسوم التوضيحية في هذا الدليل هي للإشارة فقط، والمظهر الفعلي يجب أن يكون وفقًا للمنتج الفعلي

وظائف أزرار المقود

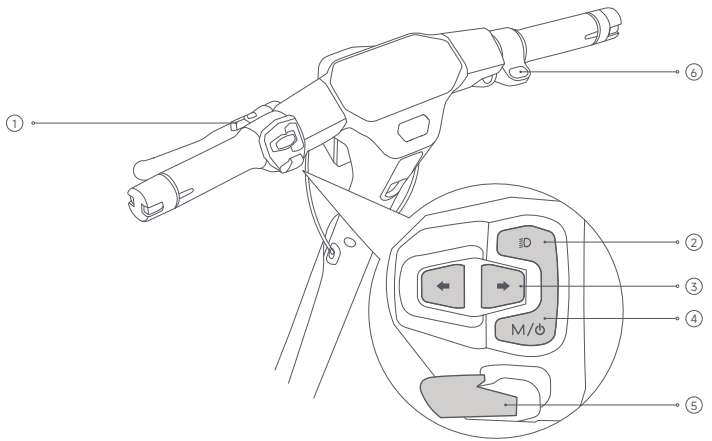

① ذراع الجرس: اضغط لتشغيل الجرس.

② زر الإضاءة: عند تشغيل السكوتر، اضغط لتشغيل أو إيقاف المصباح الأمامي والخلفي.

③ أزرار الإشارة: اضغط على الزر لتشغيل إشارة اليسار/اليمين، ثم يبدأ المؤشر المقابل على لوحة العدادات بالوميض، واضغط مرة أخرى لإيقافها.

④ زر التشغيل/تبديل الوضع: اضغط للتشغيل. اضغط مع الاستمرار لمدة ثانيتين لإيقاف التشغيل. عند التشغيل، اضغط مرتين للتبديل بين أوضاع القيادة.

⑤ زر BOOST: اضغط لتفعيل وظيفة BOOST (فعالة في وضع S فقط)، واضغط مرة أخرى للخروج.
ملاحظة: يوصى به فقط بعد أن يتقن الراكب التحكم الأساسي.

⑥ دواسة التسارع: اضغط للتسريع (تعمل عند تجاوز سرعة البدء 3 كم/س). ملاحظة: يمكن ضبط سرعة البدء عبر تطبيق NAVEE .

لوحة القيادة

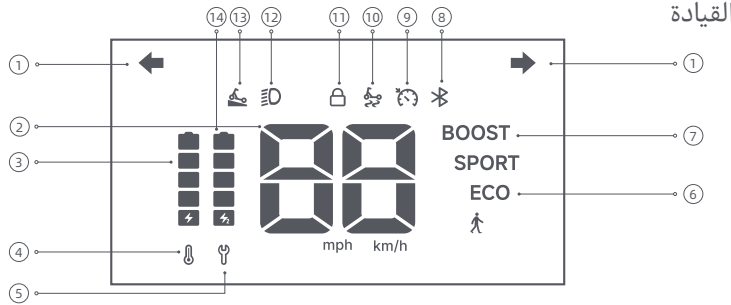

① مؤشر الانعطاف الأيسر/الأيمن: عند وميض الأيقونة، فهذا يشير إلى أن إشارة الانعطاف على الجهة اليسرى/اليمنى قيد التشغيل.

② عداد السرعة: يعرض سرعة القيادة الحالية. يعرض رموز الأخطاء عند اكتشاف عطل، ويعرض مستوى البطارية أثناء الشحن.

③ مستوى البطارية: يتم عرض مستوى البطارية باستخدام 5 أشرطة. يمثل كل شريط حوالي 20% من الشحن الكامل.

④ تحذير درجة الحرارة: يضيء رمز مقياس الحرارة عندما تكون درجة حرارة البطارية مرتفعة جدًا أو منخفضة جدًا. انتظر حتى تعود درجة الحرارة إلى النطاق الطبيعي قبل استخدام أو شحن السكوتر.

⑤ مؤشر الخطأ: يشير رمز المفتاح الأحمر الثابت إلى وجود عطل في النظام.

⑥ أوضاع القيادة: يشير إلى وضع المشي — السرعة القصوى: 6 كم/س. تشير وضعية ECO إلى وضع التحمل الطويل. SPORT يشير إلى الوضع الرياضي.

⑦ وضع BOOST: يشير إلى أن وظيفة BOOST مفعلة.

⑧ البلوتوث: يبقى رمز البلوتوث مضاءً عندما يتم توصيل السكوتر بنجاح بجهازك المحمول.

⑨ التحكم في السرعة: يشير إلى أن نظام تثبيت السرعة مُفَعَّل.

⑩ TCS (نظام التحكم في الجر): عند تفعيله، يساعد TCS في منع انزلاق الإطارات الزائد ويحسن الثبات أثناء الانطلاق أو التسارع أو الانعطاف.
يمكن تفعيل أو إيقاف TCS من خلال تطبيق NAVEE.

⑪ القفل: يضيء هذا الرمز عندما يكون السكوتر مقفلاً. يمكنك قفل أو فتح قفل السكوتر باستخدام تطبيق NAVEE.

⑫ المصباح الأمامي: يشير إلى أن المصباح الأمامي قيد التشغيل.

⑬ Hill Assist: يساعد على الحفاظ على ثبات السكوتر عند القيادة على المنحدرات. يمكن تشغيل هذه الوظيفة أو إيقافها عبر التطبيق.

⑭ مستوى بطارية خارجية: يعرض مستوى البطارية الخارجية بعد تثبيتها على السكوتر.
* يجب شراء البطارية الخارجية بشكل منفصل.

3. الصيانة والعناية

التنظيف

قبل تنظيف السكوتر الخاص بك:

أطفئ الطاقة. افصل كابل الشحن. تأكد من إغلاق غطاء منفذ الشحن تمامًا.

للتنظيف:

امسح السكوتر بقطعة قماش ناعمة ومبللة. للأوساخ الصعبة، استخدم فرشاة ناعمة (مثل فرشاة الأسنان). أنهِ بتجفيف جميع الأسطح بقطعة قماش جافة ونظيفة.

تجنب ما يلي:

· استخدام الماء عالي الضغط (قد يؤدي إلى تلف المكونات الداخلية).

· استخدام المنظفات المسببة للتآكل (يمكن أن تضر الأجزاء الخارجية والداخلية).

العناية بالبطارية

لزيادة عمر البطارية:

تجنب تفريغ البطارية بالكامل. اشحنها بانتظام.

احرص دائمًا على أن تكون درجات حرارة الاستخدام والشحن والتخزين ضمن الحدود المذكورة في المواصفات.

إذا لم يتم الاستخدام لفترة طويلة، اشحن البطارية كل 60 يومًا لتجنب تلف دائم. يمكن أن تبقى السكوتر المشحونة بالكامل في وضع الاستعداد لمدة 120–180 يومًا تقريبًا.

تحذيرات البطارية:

· استخدم فقط الشاحن والبطارية الأصليين المزودين مع السكوتر.

· لا تستخدم بطارية أو شاحن من طراز أو علامة تجارية أخرى.

· لا تقم بشحن أو استخدام السكوتر إذا كانت البطارية تالفة أو تعرضت للماء.

· لا تحاول إزالة البطارية بنفسك — يتطلب ذلك خدمة احترافية.

التخزين

إذا كنت تخزن السكوتر لفترة طويلة:

اشحن البطارية بالكامل. أوقف تشغيل السكوتر. خزنها في مكان بارد وجاف بعيدًا عن أشعة الشمس والرطوبة.

استخدم العبوة الأصلية للنقل إن كانت متوفرة.

تذكيرات التخزين:

· ابق السكوتر بعيدًا عن المواد القابلة للاشتعال.

· تجنب التخزين في ضوء الشمس المباشر أو في بيئات رطبة جدًا.

· يحتوي هذا المنتج على بطارية ليثيوم. اتبع القوانين المحلية للنقل والتخزين.

التعليمات البيئية

حتوي السكوتر على حزمة بطاريات ليثيوم أيون قابلة للشحن، والتخلص غير السليم من هذه البطاريات سيتسبب في ضرر للبيئة. اتبع الخطوات التالية لإزالة البطاريات قبل التخلص من السكوتر وتخلص من البطاريات بشكل صحيح:

1. قبل إزالة البطارية، تأكد من إيقاف تشغيل السكوتر وتفريغ البطارية بالكامل. قم بفك البراغي التي تثبت المكونات البلاستيكية، وحامل الوقوف، وغطاء حجرة البطارية، وغطاء وحدة التحكم، ثم قم بإزالة كل مكون بعناية.

2. فصل موصل البطارية، ثم قم بإزالة البطاريات. لا تقم بتلف غلاف البطارية لتجنب أي خطر للإصابات. لا تستخدم البطارية إذا كانت تالفة، أو تحتوي على رائحة غريبة، أو تصدر دخانًا، أو تصبح ساخنة جدًا. حافظ على البطارية المتسربة بعيدًا عن الأشياء الأخرى.

3. تخلص من البطاريات المزالة في منشأة معاد تدوير محترفة.

جدول صيانة السكوتر (موصى به):

صيانة المنتظمة للسكوتر يمكن أن تساعد في الحفاظ على السكوتر نظيفًا وفي حالة جيدة، وتجنب مخاطر السلامة، وتقليل الأعطال، وإبطاء تدهور السكوتر، وتمديد عمره الافتراضي.

العنصر	عنصر الخدمة	الإجراءات	كل شهر	كل 3 شهور	كل 500 كم / 6 شهور	كل 1000كم / 1 سنة	كل 10000 كم / 3 سنوات
الإطارات	تآكل مداس الإطارات	افحص الإطار للتأكد من عدم وجود تشققات، تشوهات، أو بلى			√	√	√
البراغي	براغي تركيب المقود	قم بشد المسمار الذي يربط مجموعة المقود بمجموعة الجذع (بعزم دوران موصى به 5 ± 0.5 نيوتن.متر).		√	√	√	√
		قم بشد مسمار المسرع (بعزم دوران موصى به 2.5 ± 0.1 نيوتن.متر).				√	√
		قم بشد مسمار ذراع الفرامل (بعزم دوران موصى به 5.5 ± 0.2 نيوتن.متر).				√	√
	كبسولة الفرامل القرصية	قم بشد البرغي الذي يثبت كبسولة فرامل القرص (بالعزم الموصى به 7.0 ± 0.5 نيوتن.م).			√	√	√

AR

4. المواصفات

المنتج	الاسم	سكوتر كهربائي من شركة NAVEE
	الطراز	UT5 Max RU
الأبعاد	غير مطوي: الطول × العرض × الارتفاع (مم)[1]	1358× 620 × 1252
	مطوي: الطول × العرض × الارتفاع (مم)	645× 620 × 1252
الوزن الصافي	الوزن الصافي للمركبة (كجم)	34.5
الراكب	نطاق الحمولة (كجم)	25-150
	العمر (بالسنوات)	16–50
	طول الجسم (سم)	120–200
سكوتر كهربائي مجمّع	السرعة القصوى (كم/س)[2]	50
	النطاق العام (كم)[3]	100 تقريبًا
	أقصى زاوية تسلق (%)	39 تقريبًا
	الأسطح المناسبة	طريق الأسمنتي أو الأسفلتي، مع حواف أقل من 1 سم أو شقوق ضيقة أقل من 3 سم
	درجة حرارة التشغيل (°م)	-10–40
	درجة حرارة التخزين (°م)	-20–45
	تصنيف الحماية (IP)	IPX6 مقاوم للماء ضد رش الماء من جميع الاتجاهات
	وقت الشحن (س)	تقريبًا 7
حزمة البطارية	الطراز	T2538-BD6A
	الجهد الاسمي (فولت تيار مستمر)	46.8
	أقصى جهد شحن (فولت تيار مستمر)	54.6
	الطاقة المقدرة (Wh)	716.04
	نظام إدارة البطارية الذكي	حماية من السخونة الزائدة، الدائرة القصيرة، التيار الزائد، التفريغ الزائد، والشحن الزائد.
	نطاق درجة حرارة الشحن العادي (°م)	صفر إلى 40-0
	السعة المقدرة (أمبير /ساعة)	15.3
محرك العجلة	الطاقة المقدرة (كيلوواط؛ واط)	0.85; 850
شاحن البطارية	النموذج[4]	FY1505462450
	طاقة الخرج (كيلوواط؛ واط)	0.133; 133.77
	الإدخال	100-240 V~ 50-60 Hz
	الخرج المقدر (فولت تيار مستمر؛ أمبير)	54.6; 2.45
الإطار	الإطارات الأمامية والخلفية	إطارات بدون أنبوب ذاتية الإحكام مقاس 12 بوصة
البلوتوث	نطاق التردد	2.4835–2.4000 جيجاهرتز
	الحد الأقصى لقوة التردد اللاسلكي (ديسيبل ميلي وات)	8

[1] ارتفاع المركبة: من الأرض حتى أعلى نقطة في السكوتر.

[2] السرعة القصوى: تم قياسها أثناء القيادة تحت الشروط التالية: مستوى البطارية ≥50٪، حمولة 5±75 كجم، درجة حرارة المحيط 5°C±25°م، طريق مستوٍ وخالٍ من الرياح.

[3] المدى العام: يُقاس عند عدم وجود رياح ودرجة حرارة 5°C±25°، والسكوتر مشحون بالكامل ويُقاد بسرعة ثابتة تبلغ 15 كم/س على سطح مستوٍ بحمولة 5±75 كجم.

[4] لإعادة شحن البطارية، استخدم فقط شاحن البطارية المزود في العبوة. يرجى مراجعة معلمات الشاحن في قسم المواصفات.

AR

العناصر	هدف الصيانة	الإجراءات	كل شهر	كل 3 أشهر	كل 500 كلم/ 6 أشهر	كل 1000 كلم/ 1 سنة	كل 10000 كلم/ 3 سنوات
الوظائف	ضبط المكابح	ضبط مكابح القرص قبل الضبط، احصل على مفتاح 4 مم (يتم تحضيره من قبل المستخدم) وتأكد من أن السكوتر مغلق وغير قيد الشحن. أثناء الضبط، اسحب طرف كابل المكابح لجعل الكابل مشدودًا. إذا كانت المكابح مشدودة جدًا، استخدم الأداة لفك البرغي عن طريق تدويره عكس اتجاه عقارب الساعة، واسحب ذراع مكابح القرص للخارج، ثم قم بشد البرغي. إذا كانت المكابح غير محكمة الربط جدًا، استخدم الأداة لفك البرغي عن طريق تدويره عكس اتجاه عقارب الساعة، وادفع ذراع مكابح القرص للأمام، ثم قم بشد البرغي.			√	√	√
	الشحن	اشحن السكوتر عند درجة حرارة مالئمة. يكون المؤشر عىل شاحن البطارية باللون الأحمر عندما يكون السكوتر قيد الشحن، ويتحول إىل اللون الأخضر عند شحن السكوتر بالكامل. ستعرض لوحة التحكم حالة الشحن في نفس الوقت أثناء الشحن			√	√	√
	التوجيه	قم بلف المقود بزاوية 45° إلى اليسار واليمين للتأكد من أن زاوية التوجيه صحيحة وأن التوجيه خالي من المقاومة أو التوقف.				√	√
مكونات مهمة	مجموعة البطارية	شحن السكوتر بالكامل قبل تركه غير مستخدم لفترة طويلة، وقم بتشغيله لشحنه كل 60 يومًا.					√

إذا كانت العجلات أو وسائد المكابح أو الأجزاء الأخرى القابلة للتآكل قد تآكلت أو تضررت وتحتاج إلى الاستبدال، يرجى الاتصال بخدمة ما بعد البيع في الوقت المناسب.

للعثور على ورشة خدمة معتمدة، يرجى الاتصال بنا عبر البريد الإلكتروني service@navee.tech أو زيارة موقعنا www.naveetech.com.

5. تحذير السلامة

تحذير
للإستخدام الداخلي فقط (لشاحن البطارية).

خطرا!
يرجى قراءة دليل المستخدم قبل الاستخدام.

تحذير
جهاز من الفئة الثانية

تحذير
يرجى القراءة بعناية والاحتفاظ بها للرجوع إليها في المستقبل.

تحذير
حواف حادة

تحذير
سطح ساخن

الشاحن
مخصص للاستخدام على ارتفاعات لا تتجاوز 5000 متر.

≤ 5000m

تحذير
لا تعرضه للرطوبة

إشارة الانعطاف

الضؤ

تيار مستمر

محول فصل آمن مضاد للقصير مدمج في وحدة إمداد الطاقة بنظام التبديل (سواء بطبيعته أو غير بطبيعته)

التيار المتردد

وحدة إمداد الطاقة بنظام التبديل

قطبية خرج الشاحن، المركز إيجابي.

وحدة فيوز مصغرة ذات تأخير زمني حيث X هو الرمز الخاص بخصائص الزمن/التيار كما هو موضح في المعيار IEC 60127.

6. الشهادات

توجيه تقييد المواد الخطرة

نتج شركة Brightway Innovation Intelligent Technology (Suzhou) Co., Ltd.، بما في ذلك الأجزاء المرفقة (مثل الكابلات والأسلاك وغيرها)، يتوافق مع تقييد استخدام بعض المواد الخطرة في المعدات الكهربائية والإلكترونية وفقاً للتوجيه EU/2011/65 الملحق الثاني وتعديلاته في التوجيه 2015/863(EU) .

بيان الامتثال للاتحاد الأوروبي
معلومات إعادة تدوير البطاريات للاتحاد الأوروبي

يتم وضع ملصقات على البطاريات أو عبوات البطاريات وفقًا للائحة (الاتحاد الأوروبي) 2023/1542 المتعلقة بالبطاريات والمراكم والبطاريات والمراكم المستعملة.
يحدد التوجيه الإطار القانوني لإرجاع وإعادة تدوير البطاريات والمجمعات المستخدمة كما هو معمول به في جميع أنحاء الاتحاد الأوروبي.
يتم تطبيق هذا الوسم على البطاريات المختلفة للإشارة إلى أنه يجب عدم التخلص من البطارية، بل يجب استرجاعها عند نهاية عمرها وفقًا لهذا التوجيه.
وفقًا للائحة (الاتحاد الأوروبي) 2023/1542، يتم وسم البطاريات والمجمعات للإشارة إلى أنه يجب جمعها بشكل منفصل وإعادة تدويرها عند نهاية عمرها.
قد يتضمن الوسم على البطارية أيضًا رمزًا كيميائيًا للمعدن المعني في البطارية (Pb للرصاص، Hg للزئبق، Cd للكادميوم). يجب على مستخدمي البطاريات والمجمعات عدم التخلص من البطاريات والمجمعات كنفايات بلدية غير مفروزة، بل استخدام إطار الجمع المتاح للعملاء لإرجاع البطاريات والمجمعات وإعادة تدويرها ومعالجتها. يعد مشاركة العملاء أمرًا مهمًا لتقليل التأثيرات المحتملة للبطاريات والمجمعات على البيئة وصحة الإنسان بسبب وجود المواد السامة المحتملة.
قبل وضع الأجهزة الكهربائية والإلكترونية في مجرى جمع النفايات أو في منشآت جمع النفايات، يجب على المستخدم النهائي للأجهزة التي تحتوي على بطاريات أو مجمعات إزالة تلك البطاريات والمجمعات لجمعها بشكل منفصل.

توجيه النفايات الكهربائية والإلكترونية

جميع المنتجات التي تحمل هذا الرمز هي معدات كهربائية وإلكترونية نفايات كما هو مذكور في التوجيه EU/2012/19 التي يجب عدم مزجها مع النفايات المنزلية غير المفرزة. بدلاً من ذلك، يجب عليك حماية صحة الإنسان والبيئة من خلال تسليم المعدات الخاصة بك إلى نقطة جمع مخصصة لإعادة تدوير النفايات الكهربائية والإلكترونية، التي عينتها الحكومة أو السلطات المحلية. ستساعد عملية التخلص السليم وإعادة التدوير في منع العواقب السلبية المحتملة على البيئة وصحة الإنسان. يرجى الاتصال بالمركب أو السلطات المحلية للحصول على مزيد من المعلومات حول موقع شروط وأحكام نقاط الجمع هذه.

شاحن البطارية

تحذير

1. تم تصميم الشاحن للاستخدام الداخلي فقط. لا تعرضه للمطر أو الثلج.
2. لا تستخدمه مع البطاريات غير القابلة لإعادة الشحن، حيث يمكن أن تتعرض للسخونة المفرطة وتتكسر.
3. سوء استخدام أنواع أخرى من البطاريات قد يؤدي إلى انفجارها مما يسبب إصابات شخصية وأضرار.
4. لا تقم بحرق البطاريات أو تفكيكها أو قصر الدائرة الكهربائية لها.
5. إذا انخفض أداء البطاريات بشكل كبير، فقد حان وقت استبدالها.
6. قم بتخزين الشاحن في مكان بارد وجاف عندما لا يتم استخدامه.
7. قم بفصل المصدر الكهربائي قبل توصيل أو فصل الأسلاك من البطارية.
8. غازات قابلة للانفجار. تجنب اللهب والشرر. توفير تهوية مناسبة أثناء الشحن.
9. أثناء الشحن، يجب وضع البطارية في منطقة جيدة التهوية.
10. احفظ الأجهزة الكهربائية بعيدًا عن متناول الأطفال أو الأشخاص ذوي الإعاقة. لا تدعهم يستخدمون الأجهزة دون إشراف.
11. هذا الجهاز غير مخصص للاستخدام من قبل الأشخاص (بما في ذلك الأطفال) الذين يعانون من قدرات بدنية أو حسية أو عقلية محدودة، أو عدم الخبرة والمعرفة، ما لم يتم توفير الإشراف أو التعليمات بشأن استخدام الجهاز من قبل شخص مسؤول عن سلامتهم.
12. يمكن استخدام هذا الجهاز من قبل الأطفال الذين تتراوح أعمارهم من 8 سنوات فما فوق والأشخاص ذوي القدرات البدنية أو الحسية أو العقلية المحدودة أو الذين يفتقرون إلى الخبرة والمعرفة، إذا تم توفير الإشراف أو التعليمات المتعلقة باستخدام الجهاز بطريقة آمنة وفهم المخاطر المرتبطة بذلك. لا يجب على الأطفال اللعب بالجهاز. لا ينبغي للأطفال إجراء أعمال التنظيف أو الصيانة دون إشراف.
13. لا يمكن استبدال الكابل الخارجي المرن أو السلك لهذا المحول؛ إذا تم تلف السلك، يجب التخلص من المحول.
14. إذا تم تلف سلك الإمداد، يجب استبداله بسلك خاص أو مجموعة متاحة من الشركة المصنعة أو وكيل الخدمة الخاص بها.

تعليمات الشحن

1. قم بتوصيل الشاحن مباشرة بمصدر الطاقة. لا تستخدم أبدأ أسلاك التمديد.
2. يمكن للشاحن شحن بطارية ليثيوم أيون فقط.
3. تجنب الشحن العكسي.
4. الشواحن غير مخصصة لشحن بطاريات السيارات.

 جزء مزود الطاقة القابل للفصل

حزمة البطارية

تحذير

1. لا تقم بتفكيك أو فتح أو تمزيق الخلايا أو البطاريات الثانوية.
2. احتفظ بالبطاريات بعيدًا عن متناول الأطفال. يجب الإشراف على استخدام البطاريات من قبل الأطفال. خصوصًا يجب إبقاء البطاريات الصغيرة بعيدًا عن
3. استشر الطبيب فورًا إذا تم ابتلاع خلية أو بطارية.
4. لا تعرض الخلايا أو البطاريات للحرارة أو النار. تجنب تخزينها في ضوء الشمس المباشر.
5. لا تقم بعمل دائرة قصر لخلايا أو بطاريات. لا تخزن الخلايا أو البطاريات بشكل عشوائي في صندوق أو درج حيث قد تتسبب في قصر دائرة مع بعضها البعض أو تتعرض لدائرة قصر بواسطة أشياء معدنية أخرى.
6. لا تقم بإزالة الخلية أو البطارية من العبوة الأصلية إلا عند الحاجة لاستخدامها.
7. لا تعرض الخلايا أو البطاريات للصدمات الميكانيكية.
8. في حالة تسرب خلية، لا تسمح للسائل بالتماس مع الجلد أو العينين. إذا حدث تماس، اغسل المنطقة المتأثرة بكمية كبيرة من الماء واطلب المشورة الطبية.
9. لا تستخدم أي شاحن غير الشاحن المخصص لاستخدامه مع الجهاز.
10. لاحظ العلامات الموجبة (+) والسالبة (-) على الخلية، البطارية، والجهاز وتأكد من الاستخدام الصحيح.
11. لا تستخدم أي خلية أو بطارية غير مصممة للاستخدام مع الجهاز.
12. لا تخلط بين الخلايا من مصنعين مختلفين أو بسعات أو أحجام أو أنواع مختلفة داخل الجهاز.
13. دائمًا قم بشراء البطارية التي يوصي بها مصنع الجهاز للاستخدام مع المعدات.
14. حافظ على الخلايا والبطاريات نظيفة وجافة.
15. امسح أطراف الخلية أو البطارية بقطعة قماش نظيفة وجافة إذا أصبحت متسخة.
16. يجب شحن الخلايا والبطاريات الثانوية قبل الاستخدام. دائمًا استخدم الشاحن الصحيح وارجع إلى تعليمات الشركة المصنعة أو دليل المعدات للحصول على تعليمات الشحن الصحيحة.
17. لا تترك البطارية مشحونة لفترة طويلة عندما لا تكون قيد الاستخدام.
18. بعد فترات طويلة من التخزين، قد يكون من الضروري شحن وتفريغ الخلايا أو البطاريات عدة مرات للحصول على أقصى أداء.
19. احتفظ بالأدب المنتج الأصلي للرجوع إليه في المستقبل.
20. استخدم الخلية أو البطارية فقط في التطبيق الذي تم تصميمها من أجله.
21. عند الإمكان، قم بإزالة البطارية من الجهاز عندما لا يتم استخدامه.
22. تخلص من البطارية بشكل صحيح.

7. ملخص الضمان

يتضمن هذا المنتج ضمانًا محدودًا يغطي عيوب التصنيع لفترة محددة من تاريخ الشراء. قد تختلف شروط الضمان ومدته وتوفر الخدمة حسب البلد أو المنطقة. لا يغطي الضمان الأضرار الناتجة عن سوء الاستخدام أو الحوادث أو الإصلاحات غير المصرح بها. لمزيد من التفاصيل والدعم المحلي، يُرجى زيارة https://service.naveetech.com.

For more information & after-sales support, contact us via service@navee.tech/www.naveetech.com/Чтобы получить дополнительную информацию, посетите сайт www.naveetech.com

Manufactured by/Изготовитель:
Brightway Innovation Intelligent Technology (Suzhou) Co., Ltd.

Address/Адрес: Building A2, Shangjinwan Headquarters Economic Park, No.2288, Wuzhong Avenue, Wuzhong Economic Development Zone, Suzhou Jiangsu P.R. China

MADE IN CHINA/Сделано в Китае



Original instructions
Оригинальная инструкция
40150500010208-RU
Версия руководства пользователя: V1.0