Lenovo
IDEAPAD

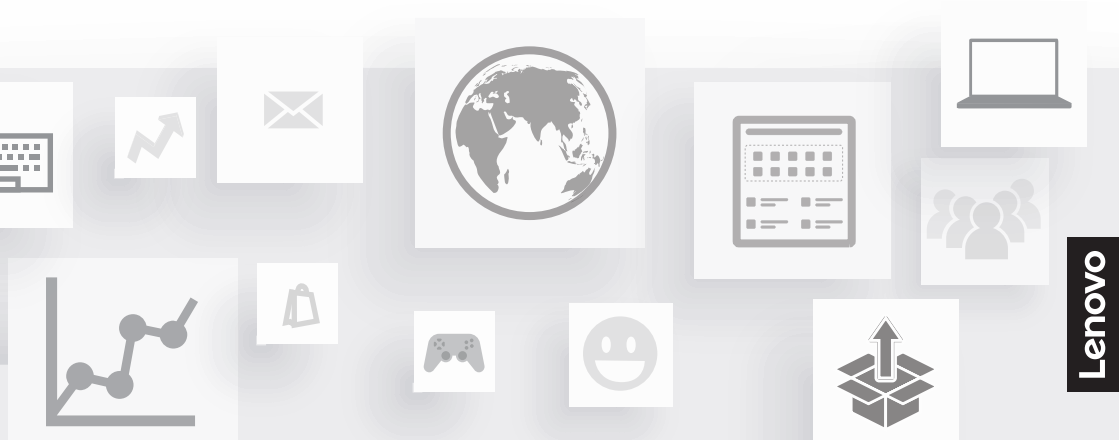

Lenovo

Get it started I Начало работы I Початок роботи I Kullanmaya başlama I תחילת העבודה I Жұмысты бастау I დაწყება

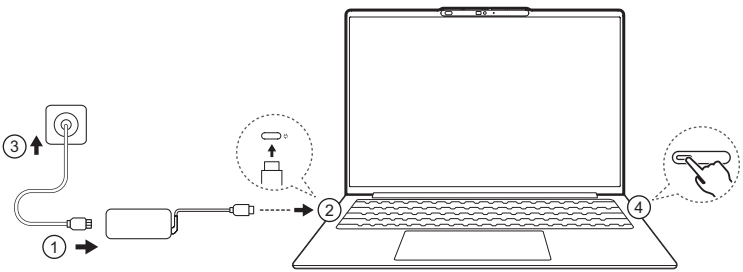

Product illustrations may not be exactly the same as the actual product. I Изображения изделия могут отличаться от реального изделия. I Ілюстрації виробу можуть дещо відрізнятися від фактичного продукту. I Ürün şekilleri, gerçek ürünle tam olarak aynı olmayabilir. I ייתכן שאיורי המוצר לא יהיו זהים בדיוק למוצר שברשותכם. I Суреттегі өнім нақты өніммен бірдей болмауы мүмкін. I ნაწარმის ილუსტრაცია შეიძლება ზუსტად არ შეესაბამებოდეს რეალურ ნაწარმს.

Overview I Обзор I Огляд I Genel bakış I סקירה כללית I Жалпы ақпарат I მიმოხილვა

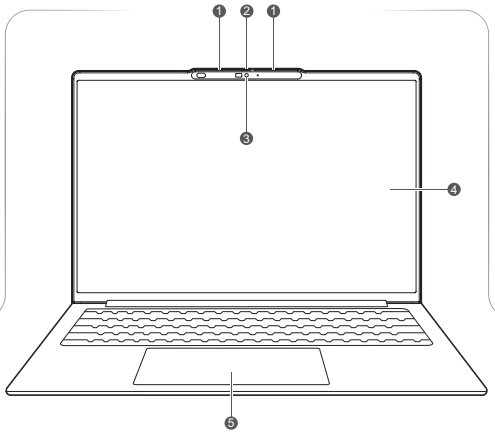

1. Microphones I Микрофоны I Мікрофони I Mikrofonlar I מיקרופונים I Микрофондар I მიკროფონები
2. Camera shutter I Шторка камеры I Шторка I Objektif karağı I מכסה מצלמה I Камера жапқышы I კამერის საკეტი
3. Camera I Камера I Камера I Kamera I מצלמה I Камера I კამერა
4. Screen I Экран I Екран I Ekran I מסך I Экран I ეკრანი
5. Touchpad I Сенсорная панель I Сенсорна панель I Dokunmaya duyarlı tablet I משטח מגע I Сенсорлы тақта I სენსორული პანელი

* Asterisks (“*”) are used in this publication to mark parts and features that are not available on all product models. I Звездочки («*») используются в этой публикации для обозначения компонентов и функций, которые доступны не во всех моделях продукта. I Зірочки (“*”) у цьому документі використовуються для позначення деталей і функцій, які доступні не для всіх моделей. I Bu yayında, tüm ürün modellerinde bulunmayan parçaları ve özellikleri işaretlemek için yıldız (“*”) işareti kullanılmaktadır. I כוכביות (*) משמשות בפרסום זה כדי לסמן חלקים ותכונות שאינם זמינים בכל דגמי המוצרים. I Барлық өнім үлгілерінде бірдей бола бермейтін бөлшектер мен функцияларды белгілеу үшін осы жарияланымда жұлдызшалар (“*”) қолданылады. I ვარსკვლავისებური სიმბოლოები („*“) გამოიყენება ამ პუბლიკაციაში ნაწილებისა და ფუნქციების აღსანიშნავად, რომლებიც არ არის ხელმისაწვდომი ყველა პროდუქტის მოდელისთვის.

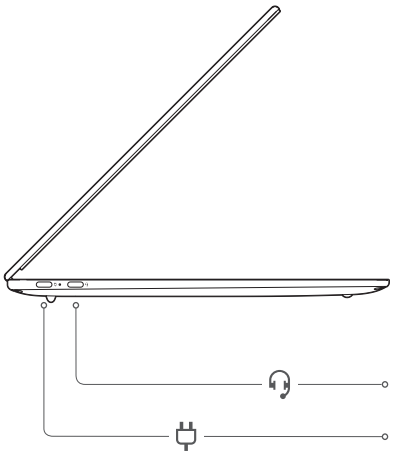

Multi-purpose USB Type-C® connector I
Многофункциональный разъем USB Type-C® I
Багатоцільовий роз'єм USB Type-C® I
Çok amaçlı USB Type-C® bağlacı I
רב-תכליתי USB Type-C® מחבר I
Көп мақсатты USB Type-C® ағытпасы I
მულტიფუნქციური USB Type-C® მაერთებელი

Multi-purpose USB Type-C connector I
Многофункциональный разъем USB Type-C I
Багатоцільовий роз'єм USB Type-C I
Çok amaçlı USB Type-C bağlacı I
רב-תכליתי USB Type-C מחבר I
Көп мақсатты USB Type-C ағытпасы I
მულტიფუნქციური USB Type-C მაერთებელი

The USB Type-C connector with a plug icon next to it also functions as the PC's power input connector, while the one with a headset icon next to it also functions as the PC's audio output connector. I Разъем USB Type-C со значком штепсельной вилки рядом также функционирует как входной разъем питания ПК, а разъем со значком гарнитуры рядом — как выходной аудиоразъем ПК. I Роз'єм USB Type-C зі значком штекера також виконує функцію вхідного роз'єму живлення ПК, а роз'єм із значком гарнітури — функцію вихідного аудіороз'єму ПК. I Yanında fiş simgesi bulunan USB Type-C bağlacı bilgisayarın güç girişi bağlacı işlevini görürken yanında kulaklık simgesi bulunan USB Type-C bağlacı ise bilgisayarın ses çıkışı bağlacı olarak işlev görür. I
משמש גם כיציאת השמע של המחשב. I Аша белгішесінің жанындағы USB Type-C ағытпасы сондай-ақ компьютердің кіріс қуат ағытпасы ретінде де жұмыс істейді, ал гарнитура белгішесінің жанындағы ағытпа сондай-ақ компьютердің аудио шығысының ағытпасы ретінде жұмыс істейді. I USB Type-C მაერთებელი შტეკერის ხატულათი ასევე ფუნქციონირებს, როგორც PC-ს შემავალი დენის მაერთებელი, ხოლო ის, რომლის გვერდითაც არის ყურსასმენის ხატულა ასევე ფუნქციონირებს, როგორც PC-ს აუდიოს გამომავალი მაერთებელი.

Power button I Кнопка питания I Кнопка живлення I
Güç düğmesi I מתג הפעלה I Қуат түймесі I
ჩართვა-გამორთვის ღილაკი

Multi-purpose USB Type-C connector I
Многофункциональный разъем USB Type-C I
Багатоцільовий роз'єм USB Type-C I
Çok amaçlı USB Type-C bağlacı I
מחבר USB Type-C רב-תכליתי I
Көп мақсатты USB Type-C ағытпасы I
მულტიფუნქციური USB Type-C მაერთებელი

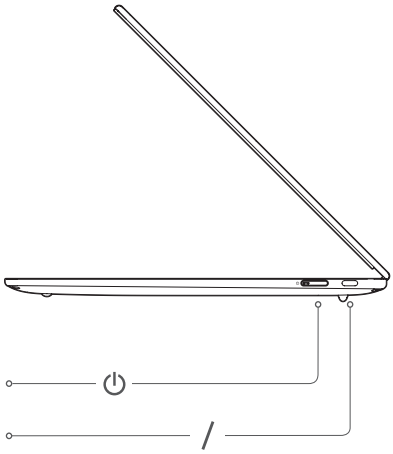

For Barcode Position Only

Printed in China
PN: SP41W61346

AI experience I Опыт ИИ I Можливості ШІ I Yapay zeka deneyimi I AI חוויית I AI тәжірибесі I AI გამოცდილება

Get quick access to AI experiences offered by Lenovo and Microsoft. I Быстрый доступ к опыту ИИ от Lenovo и Microsoft. I Отримуйте швидкий доступ до можливостей ШІ від Lenovo й Microsoft. I Lenovo ve Microsoft tarafından sunulan yapay zeka deneyimlerine hızlı erişim sağlayın. I קבלת גישה מהירה לחוויות AI שמוצעת על ידי Lenovo ו-Microsoft. I Lenovo және Microsoft ұсынатын AI тәжірибелеріне жылдам қол жеткізіңіз. I Microsoft-ის Lenovo მიიღეთ სწრაფი წვდომა AI გამოცდილებაზე, რომელსაც Lenovo და Microsoft გთავაზობთ.

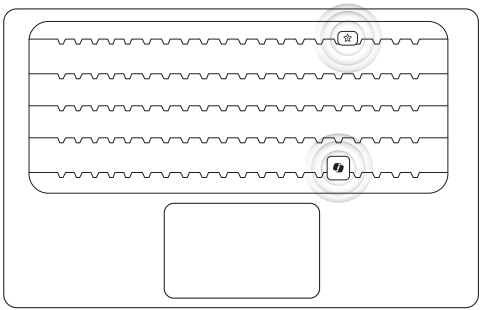

AI key I Клавиша ИИ I Клавіша ШІ I Yapay zeka tuşu I AI מקש I AI пернесі I AI გასაღები

Copilot key* I Клавиша Copilot* I Клавіша Copilot* I Copilot tuşu* I *Copilot מקש I Copilot пернесі* I Copilot გასაღები*

AI experiences are not available on all product models or in every geographic location. The location of the Copilot key may differ depending on the keyboard layout. I Опыты ИИ доступен не во всех моделях и регионах. Расположение клавиши Copilot может отличаться в зависимости от раскладки клавиатуры. I Можливості ШІ недоступні на певних моделях і в певних регіонах. Розташування клавіші Copilot залежить від розкладки клавіатури. I Yapay zeka deneyimleri tüm ürün modellerinde veya her coğrafi konumda mevcut değildir. Copilot tuşunun konumu klavye düzenine bağlı olarak farklılık gösterebilir. I המיקום של מקש Copilot עשוי להשתנות בהתאם לפריסת המקלדת. I חוויות AI אינן זמינות בכל דגמי המוצרים או בכל המיקומים הגיאוגרפיים. I AI тәжірибелері кейбір өнім модельдерінде немесе кейбір географиялық орындарда қолжетімді емес. Copilot пернесінің орны пернетақта орналасуына байланысты өзгерпін отыруы мүмкін. I AI გამოცდილება არ არის ხელმისაწვდომი პროდუქტის ყველა მოდელზე ან ყველა გეოგრაფიულ ადგილას. Copilot გასაღების მდებარეობა შეიძლება განსხვავდებოდეს კლავიატურის განლაგების მიხედვით.

Smart Connect

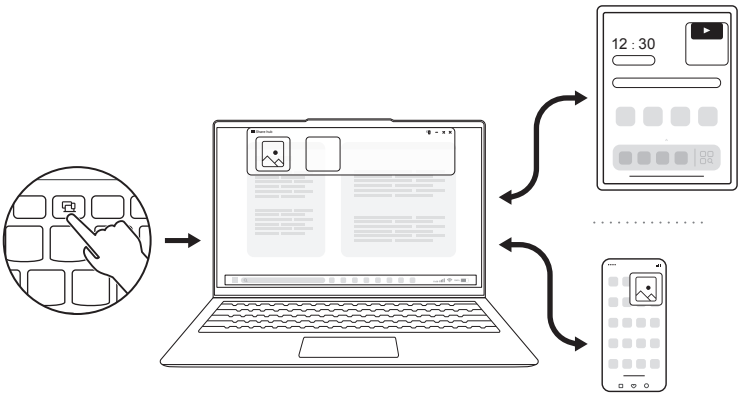

Specific absorption rate (SAR)

YOUR DEVICE MEETS INTERNATIONAL GUIDELINES FOR EXPOSURE TO RADIO WAVES.
Refer to the following for 10g SAR limit and maximum reported SAR values:

Item	Body-worn SAR	Limb SAR
10g SAR limit	2 W/kg	4 W/kg
Maximum SAR with 0 mm separation distance	0.496 W/kg	0.496 W/kg

For more information about SAR, refer to the *Safety and Warranty Guide* that came with your device.

European Union (EU) / United Kingdom (UK) — radio frequency and power

This radio equipment operates with the following frequency bands and maximum radio frequency power.

Technology	Frequency band [MHz]	Maximum transmit power
WLAN 802.11b/g/n/ax/be	2400 – 2483.5	< 20 dBm
WLAN 802.11a/n/ac/ax/be	5150 – 5725	< 23 dBm
WLAN 802.11a/n/ac/ax/be	5725 – 5875	< 13.98 dBm
WLAN 802.11a/ax/be	5945 – 6425	< 23 dBm
Bluetooth BR/EDR/LE	2400 – 2483.5	< 20 dBm

Note: Not all wireless bands may be enabled depending on your product configuration. Usage of this device is limited to indoor locations in the bands 5150 – 5350 MHz and 5945 – 6425 MHz.

Питома потужність поглинання (SAR)

ВАШ ПРИСТРІЙ ВІДПОВІДАЄ МІЖНАРОДНИМ РЕКОМЕНДАЦІЯМ ЩОДО РАДІОВИПРОМІНЮВАННЯ.
Див. наведені нижче значення SAR на зразку 10 г та максимально можливі значення SAR.

Показник	SAR на тілі	SAR на кінцівках
Обмеження SAR на зразку 10 г	2 Вт/кг	4 Вт/кг
Максимальний SAR на відстані 0 мм	0,496 Вт/кг	0,496 Вт/кг

Докладніше про значення SAR див. в *Посібнику з техніки безпеки та гарантії* в супровідній документації до пристрою.

Спрощена декларація про відповідність

Справжнім Lenovo Ireland International Limited заявляє, що тип радіообладнання IdeaPad Slim 5 Ultra 14ILL11 / IdeaPad Slim 5 Ultra 14IWC11 відповідає Технічному регламенту радіообладнання;
повний текст декларації про відповідність доступний на веб-сайті за такою адресою: http://conf.lenovo.ua/.

Радіообладнання працює в наступних смугах радіочастот та з наступною максимальною потужністю випромінювання даних смуг:

Технологія	Діапазон частот [МГц]	Максимальна потужність передавача
WLAN 802.11b/g/n/ax/be	2400 - 2483,5	< 20 дБм
WLAN 802.11a/n/ac/ax/be	5150 - 5725	< 20 дБм
WLAN 802.11a/n/ac/ax/be	5725 - 5875	< 13,98 дБм
WLAN 802.11a/ax/be	5945 - 6425	< 23 дБм
Bluetooth BR/EDR/LE	2400 - 2483,5	< 20 дБм

Примітка: перелік доступних бездротових мереж залежить від конфігурації вашого пристрою. Цей пристрій призначено для використання лише в приміщенні в діапазонах 5150 – 5350 МГц і 5945 – 6425 МГц.

Özel emilim oranı (SAR)

CİHAZINIZ ULUSLARARASI RADYO DALGALARINA MARUZ KALMA YÖNERGELERİNE UYGUNDUR.
10 g SAR limiti ve maksimum bildirilen SAR değerleri için aşağıdakilere bakın:

Öğe	Vücutta bulunan SAR	Uzuvda bulunan SAR
10 g SAR limiti	2 W/kg	4 W/kg
0 mm ayırma uzaklığıyla maksimum SAR	0,496 W/kg	0,496 W/kg

SAR hakkında ek bilgi için cihazınızla birlikte verilen *Güvenlik ve Garanti Kılavuzu*'na başvurun.

Avrupa Birliği (AB) / Birleşik Krallık (BK) - radyo frekansı ve güç

Bu radyo donatısı, aşağıdaki frekans bantları ve maksimum radyo frekansı gücüyle çalışır.

Teknoloji	Frekans bandı [MHz]	Maksimum iletim gücü
WLAN 802.11b/g/n/ax/be	2.400 - 2.483,5	< 20 dBm
WLAN 802.11a/n/ac/ax/be	5.150 - 5.725	< 23 dBm
WLAN 802.11a/n/ac/ax/be	5.725 - 5.875	< 13,98 dBm
WLAN 802.11a/ax/be	5.945 - 6.425	< 23 dBm
Bluetooth BR/EDR/LE	2.400 - 2.483,5	< 20 dBm

Not: Ürün yapılandırmanıza bağlı olarak tüm kablosuz bantlar etkinleştirilmemiş olabilir. Bu cihazın kullanımı iç mekanlarda 5.150 - 5.350 MHz ve 5.945 - 6.425 MHz bantlarıyla sınırlıdır.

Сіңіру жылдамдығы туралы ақпарат (SAR)

ҚҰРЫЛҒЫ РАДИО ТОЛҚЫНДАРДЫҢ ӘСЕРІ ЖӨНІНДЕГІ ХАЛЫҚАРАЛЫҚ СТАНДАРТТАРҒА САЙ КЕЛЕДІ.
10 г SAR лимиті және баяндалған ең үлкен SAR мәндері туралы төмендегі ақпаратты қараңыз:

Элемент	Үстіге тағылатын SAR	Аяқ-қолға тағылатын SAR
10 г SAR лимиті	2 W/kg	4 W/kg
0 мм арақашықтық кезіндегі ең жоғары SAR көрсеткіші	0,496 W/kg	0,496 W/kg

SAR туралы толық ақпарат алғыңыз келсе, құрылғымен бірге келетін *Қауіпсіздік және кепілдік нұсқаулығын* қараңыз.

Европалық Одақ (ЕО) / Біріккен Корольдік (БК) — радиожиілік және қуат

Бұл радиожабдық мынадай жиілік ауқымында және ең үлкен радиожиілік қуатымен жұмыс істейді.

Технология	Жиілік ауқымы [МГц]	Ең үлкен сигнал беру қуаты
WLAN 802.11b/g/n/ax/be	2400 - 2483,5	< 20 dBm
WLAN 802.11a/n/ac/ax/be	5150 - 5725	< 23 dBm
WLAN 802.11a/n/ac/ax/be	5725 - 5875	< 13,98 dBm
WLAN 802.11a/ax/be	5945 - 6425	< 23 dBm
Bluetooth BR/EDR/LE	2400 - 2483,5	< 20 dBm

Ескертпе: өнімнің конфигурациясына байланысты сымсыз байланыс ауқымдарының барлығы бірдей іске қосылмауы мүмкін. Бұл құрылғыны 5150 – 5350 МГц және 5945 – 6425 МГц ауқымындағы гимараттарда қолдану керек.

Шөлдеу коэффициенті (SAR)

Өтінішті орындау барысында радиотолқындардың адам денесіне әсер ету деңгейі.
Кестеде Шөлдеу коэффициентінің (SAR) ең жоғары мәні және осы құрылғыға қатысты анықталған SAR мәні көрсетілген.
Шөлдеу коэффициенті:

Бөлік	Басқа тұлғаға арналған SAR	Қолға арналған SAR
Дене SAR мәні	2 Вт/кг	4 Вт/кг
Дене SAR мәні 0 мм қашықтықта	0,496 Вт/кг	0,496 Вт/кг

SAR мәліметтерін ақпарат алмасу мақсатында, сондай-ақ *Өнімді пайдалану және Шектеулі кепілдік* туралы ақпаратты қараңыз, ол құрылғымен бірге беріледі



Зарядное устройство должно обеспечивать выходную мощность от мин. 45 Вт (20 В, 2,25 А) - требуется для работы радиооборудования до макс. 65 Вт (20 В, 3,25 А) - требуется для зарядки с максимальной скоростью. Зарядный разъем USB Type-C этого компьютера поддерживает быструю зарядку USB PD.

Деактивируйте режим транспортировки аккумулятора перед первым использованием

Чтобы предотвратить чрезмерную разрядку во время транспортировки, встроенный аккумулятор компьютера устанавливается на заводе в режим транспортировки, который отключает подачу питания на компьютер. Перед первым использованием деактивируйте режим транспортировки аккумулятора, подключив компьютер к источнику питания с помощью входящего в комплект поставки адаптера питания или совместимого зарядного устройства USB Power Delivery, соответствующего минимальным требованиям по мощности.

Інформація для ПК без адаптера змінного струму в комплекті постачання

Щоб зменшити кількість електронних відходів і забезпечити відповідність відповідним законам і правилам, цей ПК (класифікований як радіообладнання відповідно до Директиви 2014/53/EU) продається в певних країнах або регіонах без адаптера змінного струму (зарядного пристрою) в комплекті постачання. Нижче наведено інформацію, яка допоможе користувачам повторно використовувати або вибрати відповідний зарядний пристрій стандарту USB Type-C для цього ПК.



Потужність, яку забезпечує зарядний пристрій, має перебувати в межах від мінімум 45 Вт (20 В, 2,25 А), необхідних для роботи радіообладнання, до максимум 65 Вт (20 В, 3,25 А), щоб досягти максимальної швидкості заряджання. Зарядний роз'єм USB Type-C цього комп'ютера підтримує швидке заряджання через USB PD.

Деактивація режиму транспортування акумулятора перед першим використанням

Щоб запобігти надмірному розрядженню під час транспортування, вбудований акумулятор комп'ютера на заводі переводять у режим транспортування, який блокує подачу живлення на комп'ютер. Перед першим використанням деактивуйте режим транспортування акумулятора, підключивши комп'ютер до джерела живлення за допомогою адаптера змінного струму з комплекту постачання або сумісного зарядного пристрою USB Power Delivery, який відповідає мінімальним вимогам до потужності.

AC güç bağdaştırıcısı olmayan bilgisayarlar hakkında bilgiler

Bu bilgisayar (Yönetmelik 2014/53/EU kapsamında radyo ekipmanı olarak sınıflandırılmıştır), elektronik atıkların azaltılmasına yardımcı olmak ve ilgili yasa ve yönetmeliklere uygunluğu sağlamak için belirli ülkelerde veya bölgelerde AC güç bağdaştırıcısı (şarj cihazı) olmadan kullanılabilir. Aşağıdaki bilgiler, kullanıcıların bu bilgisayar için uygun bir USB Type-C şarj cihazını yeniden kullanmasına veya seçmesine yardımcı olmak üzere sağlanmaktadır.



Maksimum şarj hızına ulaşmak için şarj cihazının sunduğu güç radyo ekipmanın gerektirdiği min. 45 Watt (20 V, 2,25 A) ile maks. 65 Watt (20 V, 3,25 A) arasında olmalıdır. Bu bilgisayarın USB Type-C şarj bağlacı, USB PD hızlı şarjı desteklemektedir.

İlk kullanımdan önce pilin nakliye kipini devre dışı bırakın

Nakliye sırasında aşırı deşarjı önlemek amacıyla, bilgisayarın yerleşik şarj edilebilir pili, fabrikada nakliye kipine ayarlanır. Bu kip, bilgisayara güç verilmesini engeller. İlk kullanımdan önce, bilgisayarı birlikte verilen AC güç bağdaştırıcısı ile veya minimum güç gereksinimlerini karşılayan uyumlu bir USB Güç İletimi şarj cihazıyla bir güç kaynağına bağlayarak pilin nakliye kipini devre dışı bırakın.

מידע על מחשבים ללא מתאם מתח AC נכלל

כדי לעזור להפחית את כמות הפסולת האלקטרונית ולהבטיח תאימות לחוקים ולתקנות הרלוונטיים, המחשב הזה (שמסווג כציוד רדיו בהתאם להנחיה 2014/53/EU) זמין במדינות או באזורים מסוימים ללא מתאם מתח (מטען) נכלל. המידע הבא נועד לעזור למשתמשים לעשות שימוש חוזר או לבחור מטען מסוג USB Type-C שתואם למחשב זה.



על המתח שמתקבל מהמטען להיות בהספק של בין 45 ואט (20 וולט, 2.25 אמפר), כפי שנדרש עבור ציוד הרדיו, לבין 65 ואט (20 וולט, 3.25 אמפר) כדי להבטיח מהירות טעינה מרבית. מחבר הטעינה USB Type-C במחשב הזה תומך בטעינה מהירה מסוג USB PD.

השבתת מצב המשלוח של הסוללה לפני השימוש הראשון

כדי למנוע פריקת יתר במהלך שינוע, הסוללה הנטענת המובנית במחשב מוגדרת במפעל למצב משלוח, שנועד להשבית את אספקת החשמל למחשב. לפני השימוש הראשון, יש להשבית את מצב המשלוח של הסוללה באמצעות חיבור המחשב למקור מתח באמצעות מתאם המתח AC המצורף או מטען אספקת מתח דרך יציאת USB תואם שעומד בדרישות ההספק המינימליות.

Желілік адаптері қосылмаған ДК туралы ақпарат

Электрондық қалдықтарды азайтуға және тиісті заңдар мен нормативтік актілердің сақталуын қамтамасыз етуге көмектесу үшін осы ДК (2014/53/ЕО директивасына сәйкес радиожабдық ретінде жіктелген) белгілі бір елдерде немесе өңірлерде желілік адаптері (қуаттағышы) қосылмаған түрде қолжетімді. Төмендегі ақпарат пайдаланушыларға осы ДК үшін жарамды USB Type-C қуаттағышын қайта пайдалануға немесе таңдауға көмек көрсету үшін ұсынылады.



Зарядтау құрылғысы беретін қуат радиожабдыққа қажет ең төменгі 45 Вт (20 В, 2,25 А) пен ең жоғары зарядтау жылдамдығына қол жеткізу үшін қажет 65 Вт (20 В, 3,25 А) аралығында болуы тиіс. Осы ДК-ның USB Type-C зарядтау ағытпасы USB PD жылдам зарядтауды қолдайды.

Алғаш пайдаланбас бұрын батареяның тасымалдау режимін ажыратыңыз

Тасымалдау кезінде шамадан тыс разрядталуды болдырмау үшін зауытта ДК-ның кірістірілген зарядтамалы батареясы тасымалдау режиміне қойылады, бұл батареяның ДК-ға қуат беруді ажыратады. Алғаш пайдаланбас бұрын батареяның тасымалдау режимін ДК-ны берілген АТ адаптерін немесе минималды қуат талаптарына сай келетін үйлесімді USB қуат жеткізу зарядтағышы көмегімен қуат көзіне қосу арқылы өшіріңіз.

ინფორმაცია კომპიუტერებზე, რომლებსაც არ მოჰყვება AC ელკვების ადაპტერი

ელექტრონული ნარჩენების შესამცირებლად და შესაბამისი კანონებისა და რეგულაციების დაცვის უზრუნველსაყოფად, ეს PC (კლასიფიცირებულია როგორც რადიომოწყობილობა დირექტივა 2014/53/EU-ის მიხედვით) ხელმისაწვდომია გარკვეულ ქვეყნებში ან რეგიონებში AC ელკვების ადაპტერი გარეშე (დამტენი). შემდეგი ინფორმაცია მოცემულია მომხმარებლების დასახმარებლად ამ კომპიუტერისთვის შესაფერისი USB Type-C დამტენის ხელახლა გამოყენებაში ან შერჩევაში.



დამტენის მიერ მიწოდებული სიმძლავრე უნდა იყოს მინიმუმ 45 ვატი (20ვ, 2,25ა), რაც საჭიროა რადიომოწყობილობისთვის და მაქსიმუმ 65 ვატი (20ვ, 3,25ა) დატენის მაქსიმალური სიჩქარის მისაღებად. ამ კომპიუტერის USB Type-C დამტენ პორტს აქვს USB PD სწრაფი დატენის მხარდაჭერა.

გამორთეთ ბატარეის ტრანსპორტირების რეჟიმი პირველ გამოყენებამდე

გადაცემის დროს ზედმეტი განმუხტვის თავიდან ასაცილებლად კომპიუტერის ჩაშენებული დატენადი ბატარეა დაყენებულია ტრანსპორტირების რეჟიმში, რაც თიშავს კომპიუტერის ელექტრომომარაგებას. პირველი გამოყენების წინ გააუქმეთ ბატარეის ტრანსპორტირების რეჟიმი — შეაერთეთ PC დენის წყაროსთან, გამოიყენეთ კომპლექტში არსებული AC კვების ადაპტერი ან შესაბამისი USB Power Delivery დამტენი, რომელიც აკმაყოფილებს მინიმალურ ენერგიის მოთხოვნებს.

Access *User Guide* | Доступ к *Руководству пользователя* | Відкрити *Посібник користувача* | *Kullanma Kılavuzuna* Erişin | גישה אל *המדריך למשתמש* | *Пайдаланушы нұсқаулығына* кіру | გაეცანით *მომხმარებლის სახელმძღვანელოს*

Refer to the *User Guide* for additional product information, including a statement on USB transfer rates. | Дополнительные сведения об устройстве, включая заявление о скорости передачи через интерфейс USB, можно найти в *Руководстве пользователя*. | Додаткову інформацію про продукт, зокрема зауваження щодо швидкості передавання даних за допомогою USB, див. в *Посібнику користувача*. | USB aktarım hızlarıyla ilgili bir bildirim de dahil olmak üzere ek ürün bilgileri için *Kullanma Kılavuzu*'na bakın. | .USB-ב המוצר, כולל הצהרה על קצב ההעברה *למשתמש* לקבלת מידע נוסף יש לעיין *במדריך למשתמש* | Өнім туралы қосымша ақпаратты, соның ішінде USB тасымалдау жылдамдығы туралы ақпаратты *Пайдаланушы нұсқаулығынан* қараңыз. | იხილეთ *მომხმარებლის სახელმძღვანელო* პროდუქტთან დაკავშირებით დამატებითი ინფორმაციისთვის, მათ შორის, განცხადება USB-ს გადაცემის სიჩქარეების შესახებ.

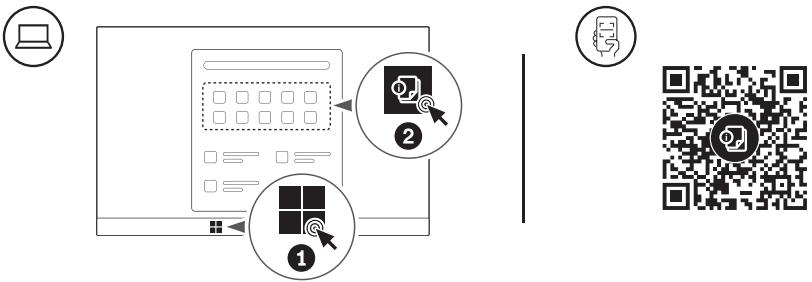

First Edition
(September 2026)
© Copyright Lenovo 2026.

Lenovo, the Lenovo logo, and IdeaPad are trademarks of Lenovo. USB Type-C is a registered trademark of USB Implementers Forum. All other trademarks are the property of their respective owners.

LIMITED AND RESTRICTED RIGHTS NOTICE:
If data or software is delivered pursuant to a General Services Administration "GSA" contract, use, reproduction, or disclosure is subject to restrictions set forth in Contract No. GS-35F-05925.

Reduce
Reuse
Recycle

For FSC Mix logo only