Lenovo LOQ Essential (15″, 9)

Get it started

Начало работы I Початок роботи I Kullanmaya başlama I תחילת העבודה I Жұмысты бастау

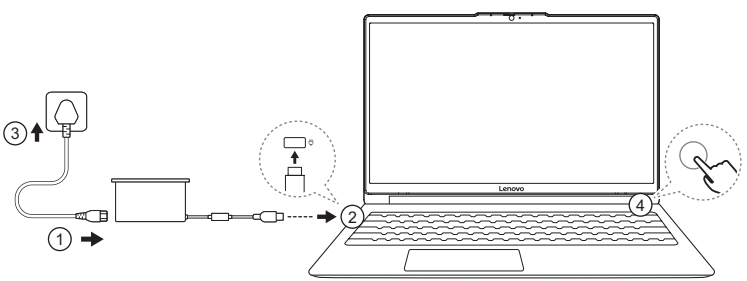

The illustrations are for your reference. I Рисунки приведены в справочных целях. I Ілюстрації в цьому посібнику наведено лише для довідки. I Şekiller referans amaçlıdır. I האיורים להמחשה. I Суреттер тек көрнекі материал ретінде берілген.

Overview

Обзор I Огляд I Genel bakış I סקירה כללית I Жалпы ақпарат

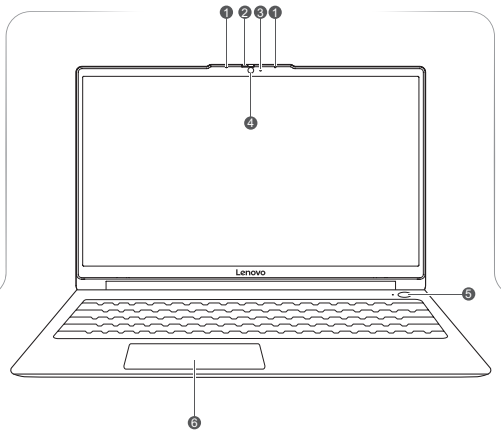

1 Microphones

Микрофоны I Мікрофони I Mikrofonlar I מיקרופונים I Микрофондар

2 Camera shutter

Шторка камеры I Шторка I Objektif kapağı I מכסה מצלמה I Камера жапқышы

3 Camera light

Индикатор камеры I Індикатор камери I Kamera ışığı I נורית המצלמה I Камера шамы

4 Camera

Камера I Камера I Kamera I מצלמה I Камера

5 Power button

Кнопка питания I Кнопка живлення I Güç düğmesi I מתג הפעלה I Қуат түймесі

6 Touchpad

Сенсорная панель I Сенсорна панель I Dokunmaya duyarlı tablet I משטח מגע I Сенсорлы тақта

i Scan the *User Guide* QR code to learn more about the product features and the statement on USB transfer rates. I Отсканируйте QR-код в *Руководстве пользователя*, чтобы подробнее узнать о функциях продукта и прочитать заявление о скорости передачи через интерфейс USB. I Відскануйте QR-код *Посібника користувача*, щоб дізнатися більше про функції продукту й ознайомитись із заявою про швидкість передавання даних через USB. I Ürün özellikleri ve USB aktarım hızları bildirimi hakkında daha fazla bilgi edinmek için *Kullanma Kılavuzu*'ndaki QR kodunu tarayın. I .USB-ב כדי לקבל למידע נוסף על תכונות המוצר ולגשת להצהרה לגבי קצב ההעברה של *המדריך למשתמש* QR-ה קוד את קוד ארקו I Өнім функциялары туралы толық ақпаратты және USB тасымалдау жылдамдығы туралы мәлімдемені оқу үшін *Пайдаланушы нұсқаулығының* QR кодын сканерлеңіз.

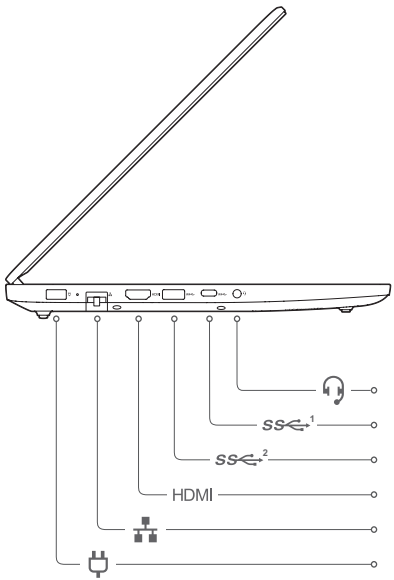

Combo audio jack

Комбинированный аудиоразъем I Комбіноване гніздо для навушників I Birleşik ses girişi I שקע שמע משולב I Комбо аудио ұяшығы

USB Type-C® connector

Разъем USB Type-C I Роз'єм USB Type-C I USB Type-C bağlacı I USB Type-C מחבר I USB Type-C ағытпасы

USB Standard-A connector

Разъем USB Standard-A I Роз'єм USB Standard-A I USB Standard-A bağlacı I USB Standard-A מחבר I USB Standard-A ағытпасы

HDMI™ connector

Разъем HDMI I Роз'єм HDMI I HDMI bağlacı I HDMI מחבר I HDMI ағытпасы

Ethernet connector

Разъем Ethernet I Роз'єм Ethernet I Ethernet bağlacı I מחבר אתרנט I Ethernet ағытпасы

Power connector

Разъем питания I Роз'єм живлення I Güç bağlacı I מחבר חשמל I Қуат ағытпасы

For Barcode Position Only

Printed in China

PN: SP41Q38841

SD card slot

Гнездо для карты SD | Гніздо для SD-карток | SD kart yuvası | SD כרטיס חריץ | SD карта ұяшығы

USB Standard-A connector

Разъем USB Standard-A | Роз'єм USB Standard-A | USB Standard-A bağlacı | USB Standard-A מחבר | USB Standard A ағытпасы

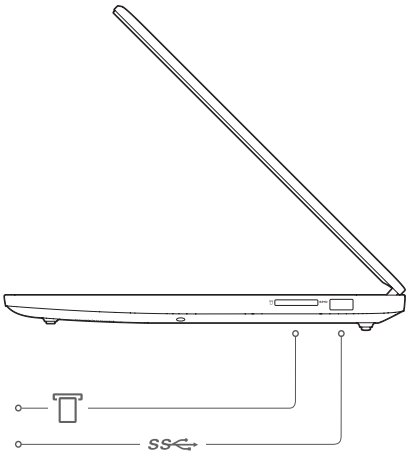

Specific absorption rate (SAR)

YOUR DEVICE MEETS INTERNATIONAL GUIDELINES FOR EXPOSURE TO RADIO WAVES.
Refer to the following for 10g SAR limit and maximum reported SAR values:

Item	Body-worn SAR	Limb SAR
10g SAR limit	2 W/kg	4 W/kg
Maximum SAR with 0 mm separation distance	0.234 W/kg	0.234 W/kg

For more information about SAR, refer to the *Safety and Warranty Guide* that came with your device.

European Union (EU) / United Kingdom (UK) — radio frequency and power

This radio equipment operates with the following frequency bands and maximum radio frequency power.

Technology	Frequency band [MHz]	Maximum transmit power
WLAN 802.11b/g/n/ax	2400 – 2483.5	< 20 dBm
WLAN 802.11a/n/ac/ax	5150 – 5725	< 23 dBm
WLAN 802.11a/n/ac/ax	5725 – 5875	< 13.98 dBm
Bluetooth BR/EDR/LE	2400 – 2483.5	< 20 dBm

Note: Not all wireless bands may be enabled depending on your product configuration.
Usage of this device is limited to indoor locations in the bands 5150 – 5350 MHz.

Питома потужність поглинання (SAR)

ВАШ ПРИСТРІЙ ВІДПОВІДАЄ МІЖНАРОДНИМ РЕКОМЕНДАЦІЯМ ЩОДО РАДІОВИПРОМІНЮВАННЯ.
Див. наведені нижче значення SAR на зразку 10 г та максимально можливі значення SAR.

Показник	SAR на тілі	SAR на кінцівках
Ліміт SAR для 10 г	2 Вт/кг	4 Вт/кг
Максимальний SAR на відстані 0 мм	0,234 Вт/кг	0,234 Вт/кг

Докладніше про значення SAR див. у *Посібнику з техніки безпеки та гарантії* в супровідній документації до пристрою.

Спрощена декларація про відповідність

Справжнім Lenovo PC HK Limited заявляє, що тип радіообладнання LOQ 15IAX9E відповідає Технічному регламенту радіообладнання;
повний текст декларації про відповідність доступний на веб-сайті за такою адресою: http://conf.lenovo.ua/.
Радіообладнання працює в наступних смугах радіочастот та з наступною максимальною потужністю випромінювання даних смуг:

Технологія	Смуги радіочастот (МГц)	Максимальна потужність
WLAN 802.11b/g/n/ax	2400 - 2483,5	< 20 дБм
WLAN 802.11a/n/ac/ax	5150 - 5725	< 20 дБм
WLAN 802.11a/n/ac/ax	5725 - 5875	< 13,98 дБм
Bluetooth BR/EDR/LE	2400 - 2483,5	< 20 дБм

Özel emilim oranı (SAR)

CİHAZINIZ ULUSLARARASI RADYO DALGALARINA MARUZ KALMA YÖNERGELERİNE UYGUNDUR.
10 g SAR limiti ve maksimum bildirilen SAR değerleri için aşağıdakilere bakın:

Öğe	Vücutta bulunan SAR	Uzuvda bulunan SAR
10 g SAR limiti	2 W/kg	4 W/kg
0 mm mesafeden maksimum SAR	0,234 W/kg	0,234 W/kg

SAR hakkında ek bilgi için cihazınızla birlikte gelen *Güvenlik ve Garanti Kılavuzu*'na başvurun.

Avrupa Birliği (AB) / Birleşik Krallık (BK) - radyo frekansı ve güç

Bu radyo donatısı, aşağıdaki frekans bantları ve maksimum radyo frekansı gücüyle çalışır.

Teknoloji	Frekans bandı [MHz]	Maksimum iletim gücü
WLAN 802.11b/g/n/ax	2.400 - 2.483,5	< 20 dBm
WLAN 802.11a/n/ac/ax	5.150 - 5.725	< 23 dBm
WLAN 802.11a/n/ac/ax	5.725 - 5.875	< 13,98 dBm
Bluetooth BR/EDR/LE	2.400 - 2.483,5	< 20 dBm

Not: Ürün yapılandırmanıza bağlı olarak tüm kablosuz bantlar etkinleştirilmemiş olabilir. Bu cihazın kullanımı iç mekanlarda 5.150 - 5.350 MHz bantlarıyla sınırlıdır.

Сіңіру жылдамдығы туралы ақпарат (SAR)

ҚҰРЫЛҒЫ РАДИО ТОЛҚЫНДАРДЫҢ ӘСЕРІ ЖӨНІНДЕГІ ХАЛЫҚАРАЛЫҚ СТАНДАРТТАРҒА САЙ КЕЛЕДІ.
10 г SAR лимиті және баяндалған ең үлкен SAR мәндері туралы төмендегі ақпаратты қараңыз:

Элемент	Үстіге тағылатын SAR	Аяқ-қолға тағылатын SAR
10 г SAR лимиті	2 W/kg	4 W/kg
0 мм қашықтығындағы ең жоғары SAR	0,234 W/kg	0,234 W/kg

SAR туралы толық ақпарат алғыңыз келсе, құрылғымен бірге келетін *Қауіпсіздік және кепілдік нұсқаулығын* қараңыз.

Еуропалық Одақ (ЕО) / Біріккен Корольдік (БК) — радиожиілік және қуат

Бұл радиожабдық мынадай жиілік ауқымында және ең үлкен радиожиілік қуатымен жұмыс істейді.

Технология	Жиілік ауқымы [МГц]	Ең үлкен сигнал беру қуаты
WLAN 802.11b/g/n/ax	2400 - 2483,5	< 20 дБм
WLAN 802.11a/n/ac/ax	5150 - 5725	< 23 дБм
WLAN 802.11a/n/ac/ax	5725 - 5875	< 13,98 дБм
Bluetooth BR/EDR/LE	2400 - 2483,5	< 20 дБм

Ескертпе: өнімнің конфигурациясына байланысты сымсыз байланыс ауқымдарының барлығы бірдей іске қосылмауы мүмкін. Бұл құрылғыны 5150 - 5350 МГц ауқымындағы ғимараттарда қолдану керек.

Second Edition
(June 2025)
© Copyright Lenovo 2024, 2025.

Lenovo, the Lenovo logo, Lenovo LOQ and the LOQ logo are trademarks of Lenovo. The terms HDMI and HDMI High-Definition Multimedia Interface, and the HDMI logo are trademarks or registered trademarks of HDMI Licensing Administrator, Inc. in the United States and other countries. USB Type-C is registered trademark of USB Implementers Forum. All other trademarks are the property of their respective owners.

LIMITED AND RESTRICTED RIGHTS NOTICE:
If data or software is delivered pursuant to a General Services Administration "GSA" contract, use, reproduction, or disclosure is subject to restrictions set forth in Contract No. GS-35F-05925.



