Lenovo
ThinkBook



Lenovo ThinkBook Plus Gen 7 Auto Twist

Lenovo

Get it started

Начало работы I Початок роботи I Kullanmaya başlama I תחילת העבודה I Жұмысқа кірісу I დაწყება



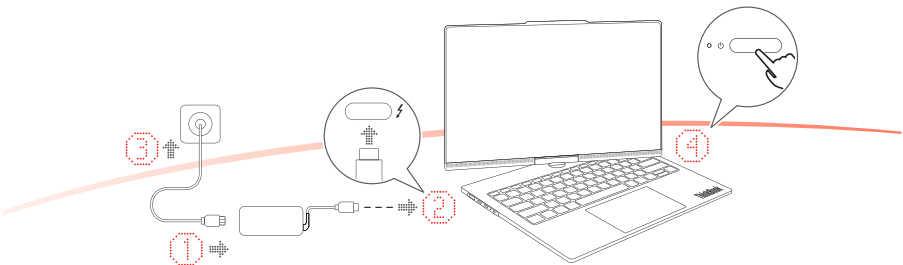

Product illustrations may not be exactly the same as the actual product. I Изображения изделия могут отличаться от реального изделия. I Ілюстрації виробу можуть дещо відрізнятися від фактичного продукту. I Ürün şekilleri, gerçek ürünle tam olarak aynı olmayabilir. I ייתכן שאיורי המוצר לא יהיו זהים בדיוק למוצר שברשותכם. I Суреттері өнім нақты өніммен бірдей болмауы мүмкін. I ნაწარმის ილუსტრაცია შეიძლება ზუსტად არ შეესაბამებოდეს რეალურ ნაწარმს.

Asterisks (“*”) are used in this publication to mark parts and features that are not available on all product models. I Звездочки («*») используются в этой публикации для обозначения компонентов и функций, которые доступны не во всех моделях продукта. I Зірочки (“*”) у цьому документі використовуються для позначення деталей і функцій, які доступні не для всіх моделей. I Bu yayında, tüm ürün modellerinde bulunmayan parçaları ve özellikleri işaretlemek için yıldız (“*”) işareti kullanılmaktadır. I כוכביות (*) משמשות בפרסום זה כדי לסמן חלקים ותכונות שאינם זמינים בכל דגמי המוצרים. Барлық өнім үлгілерінде бірдей бола бермейтін бөлшектер мен функцияларды белгілеу үшін осы жарияланымда жұлдызшалар (“*”) қолданылады. I ვარსკვლავისებური სიმბოლოები („*“) გამოიყენება ამ პუბლიკაციაში ნაწილებისა და ფუნქციების აღსანიშნავად, რომლებიც არ არის ხელმისაწვდომი ყველა პროდუქტის მოდელისთვის.

Overview

Обзор I Огляд I Genel bakış I סקירה כללית I Жалпы ақпарат I მიმოხილვა

❶ Microphones

Микрофоны I Мікрофони I
Mikrofonlar I מיקרופונים I
Микрофондар I მიკროფონები

❷ Camera switch

Переключение камер I
Вимикач камери I
Kamera geçişi I
החלפת מצלמות I
Камера ауыстырғышы I
კამერის ჩამრთველი

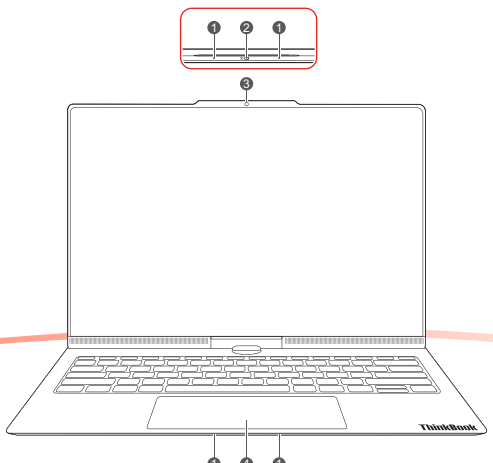

❸ Camera

Камера I Камера I Kamera I
מצלמה I Камера I კამერა

❹ Touchpad

Сенсорная панель I
Сенсорна панель I
Dokunmaya duyarlı tablet I
משטח מגע I Сенсорлы тақта I
სენსორული პანელი

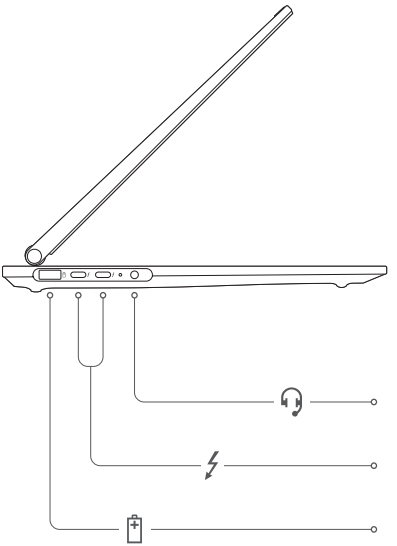

Combo audio jack

Комбинированный аудиоразъем I
Комбіноване гніздо для навушників I
Birleşik ses girişi I שקע משולב I
Комбо аудио ұяшығы I
კომბინირებული აუდიოჯეკი

Multi-purpose USB Type-C® connectors (Thunderbolt™ 4 enabled)

Многофункциональные разъемы USB Type-C (с поддержкой Thunderbolt 4) I
Багатоцільові роз'єми USB Type-C (підтримують Thunderbolt 4) I
Çok amaçlı USB Type-C bağlaçları (Thunderbolt 4 özellikli) I
(Thunderbolt 4-תומך ב-רב-תכליתי) מחברים USB Type-C I
Көп мақсатты USB Type-C ағытпалары (Thunderbolt 4 қосылған) I
მულტიფუნქციური USB Type-C მაერთებლები (Thunderbolt 4 მხარდაჭერით)

USB Standard-A connector (always-on connector)

Разъем USB Standard-A (разъема Always-on) I
Роз'єм USB Standard-A (роз'єм Always On) I
USB Standard-A bağlacı (always-on bağlacı) I
(Always-on מחבר) USB Standard-A מחבר I
USB Standard-A ағытпасы (always-on ағытпа) I
USB Standard-A მაერთებელი (always-on მაერთებელი)



Power button

Кнопка питания I Кнопка живлення I Güç düğmesi I
הפעלה כפתור I Қуат түймесі I ჩართვა-გამორთვის ღილაკი

HDMI™ connector

Разъем HDMI I Роз'єм HDMI I HDMI bağlacı I
HDMI מחבר I HDMI ағытпасы I HDMI მაერთებელი

USB Standard-A connector

Разъем USB Standard-A I Роз'єм USB Standard-A I
USB Standard-A bağlacı I USB Standard-A מחבר I
USB Standard A ағытпасы I USB Standard-A მაერთებელი

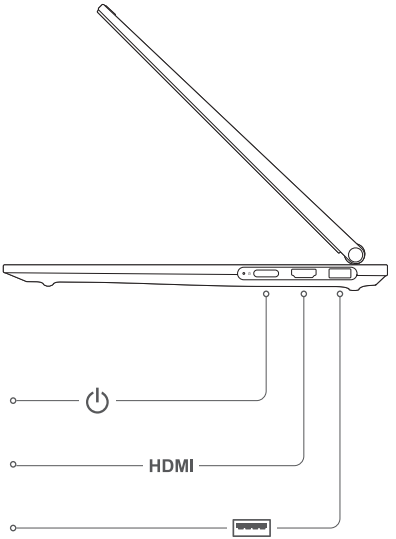

Shortcuts

Сочетания клавиш I Сполучення клавіш I Kısayollar I קיצורי דרך I Таңбашалар I მალსახმობები

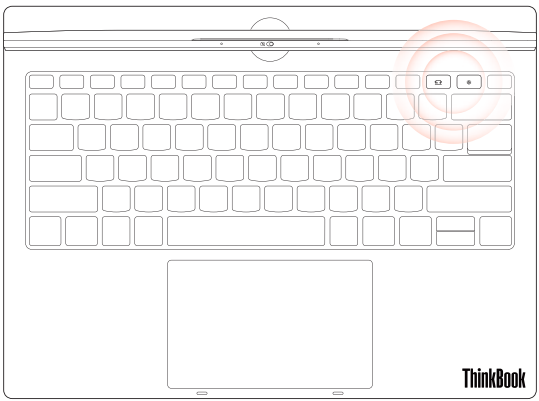

Auto-tracking key

Клавиша автоматического отслеживания I Кнопка автоматичного відстеження I Otomatik İzleme tuşu I מקש מעקב אוטומטי I Автобақылау пернесі I ავტომატური თვალყურის დევნების კლავიში

Plus Center key

Клавиша Plus Center I Кнопка Plus Center I Plus Center tuşu I Plus Center המקש I Plus Center пернесі I Plus Center კლავიში

Use the Plus Center key to open or minimize the application window. When the Plus Center application is open, you can use the auto-tracking key to enable or disable auto-tracking. I Клавиша Plus Center служит для открытия или сворачивания окна приложения. При открытом приложении Plus Center клавиша автоматического отслеживания включает или отключает соответствующую функцию. I Використовуйте клавішу Plus Center, щоб відкрити або згорнути вікно програми. Коли програму Plus Center відкрито, ви можете використовувати клавішу автоматичного відстеження, щоб увімкнути або вимкнути функцію автоматичного відстеження. I Uygulama penceresini açmak veya simge durumuna küçültmek için Plus Center tuşunu kullanın. Plus Center uygulaması açıkken otomatik izleme tuşunu kullanarak otomatik izlemeyi etkinleştirebilir veya devre dışı bırakabilirsiniz. I יש להשתמש במקש Plus Center כדי לפתוח או למזער את חלון היישום. כשהיישום Plus Center פתוח, אפשר להשתמש במקש המעקב האוטומטי כדי להפעיל או להשבית את תכונת המעקב האוטומטי. I Қолданба терезесін ашу немесе жию үшін Plus Center пернесін пайдаланыңыз. Plus Center қолданбасы ашық болса, автобақылауды қосу немесе өшіру үшін автобақылау пернесін пайдалануға болады. I გამოიყენეთ Plus Center ღილაკი აპლიკაციის ფანჯრის გასახსნელად ან დასაპატარავებლად. როდესაც Plus Center აპლიკაცია გახსნილია, თქვენ შეგიძლიათ გამოიყენოთ ავტომატური თვალყურის დევნის ღილაკი ავტომატური თვალყურის ჩასართავად ან გამოსართავად.

Auto-tracking

Автоматическое отслеживание I Автоматичне відстеження I Otomatik İzleme I מעקב אוטומטי I Автобақылау I ავტომატური თვალყურის დევნა



Face Tracking
Отслеживание лица I Відстеження обличчя I Yüz İzleme I מעקב אחר פנים I Бетпен бақылау I სახის თვალყურის დევნა



Facial Recognition Tracking
Отслеживание с помощью распознавания лиц I Відстеження з розпізнаванням обличчя I Yüz Tanıma İzleme I מעקב זיהוי פנים I Бетті танумен бақылау I სახის ამოცნობის თვალყურის დევნა



Voice Tracking
Отслеживание голоса I Відстеження голосу I Ses İzleme I מעקב קולי I Дауыспен бақылау I ხმის თვალყურის დევნა

Screen rotation angle

Угол поворота экрана I Кут обертання екрана I Ekran döndürme açısı I זווית סיבוב המסך I Экранның айналу бұрышы I ეკრანის ბრუნვის კუთხე

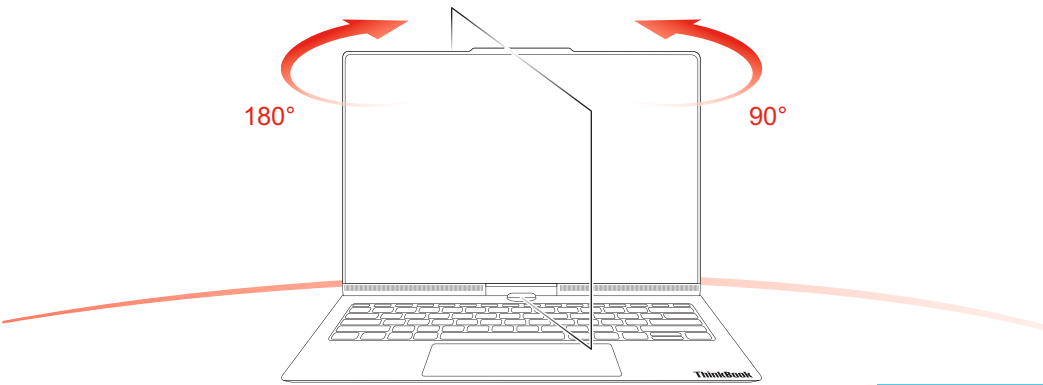

Printed in China
PN: SP41W41843

For Barcode Position Only

For the best screen rotation experience, we recommend using it on a horizontal surface. I Для оптимального использования функции поворота экрана рекомендуется размещать устройство на горизонтальной поверхности. I Для оптимальної роботи обертання екрана рекомендуємо помістити пристрій на горизонтальну поверхню. I En iyi ekran döndürme deneyimi için cihazı yatay bir yüzeyde kullanmanızı öneririz. I לקבלת חוויית סיבוב מסך מיטבית, אנחנו ממליצים להציב אותו על משטח ישר. I Экраны айналдырудың ең жақсы тәжірибесі үшін құрылғыны көлденең бетте пайдалануды ұсынамыз. I ეკრანის შეტრიალების საუკეთესო გამოცდილებისთვის გირჩევთ, მოწყობილობა დადოთ ჰორიზონტალურ ზედაპირზე.

Auto lid control

Автоуправление крышкой I Автоматичне керування кришкою I Otomatik kapak kontrolü I בקרת מכסה אוטומטית I Автоматты қақпақты басқару I PC-ს ავტომატური გახსნა-დახურვის კონტროლი

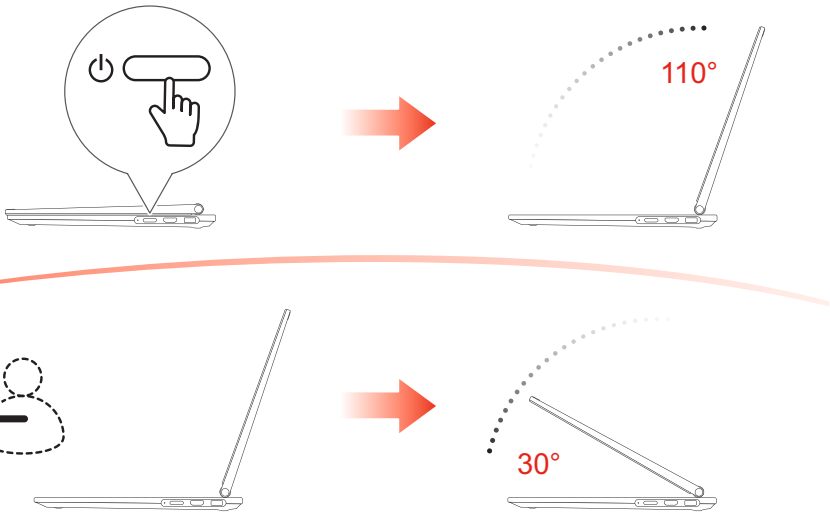

You may hear a gear engagement sound when manually opening or closing the lid. I При ручном открытии или закрытии крышки возможен звук зацепления механизма. I Ви можете почути звук зчеплення механізму під час ручного відкривання або закривання кришки. I Kapağı manuel olarak açarken veya kapatırken dişli kavraması sesi duyabilirsiniz. I ייתכן שיישמע צליל תנועה של גלגלי שיניים בעת פתיחה או סגירה ידנית של המכסה. I Қақпақты қолмен ашқанда немесе жапқанда механизмнің іске қосылу дыбысын естуіңіз мүмкін. I თქვენ შეიძლება გაიგონოთ მექანიზმის ხმა, როდესაც ხელით ხსნით ან ხურავთ PC-ს.

Indicator light bar

Световая индикаторная панель I Світлова панель індикатора I Gösterge ışığı çubuğu I פס נורות חיווי I Индикатор жарығының жолағы I სინათლის ინდიკატორის ზოლი

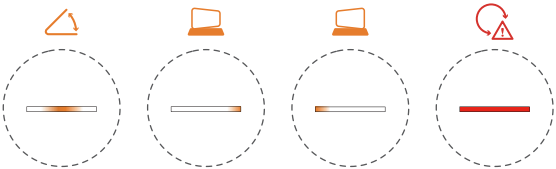

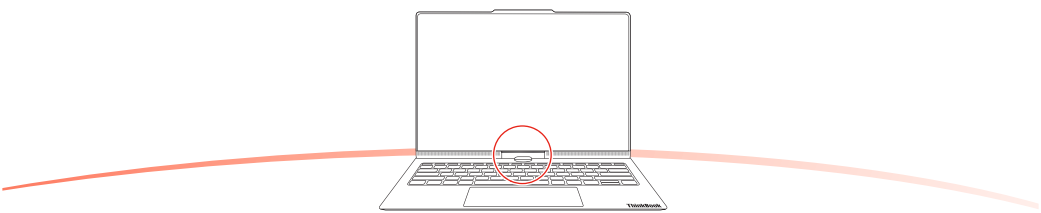

Specific absorption rate (SAR)

YOUR DEVICE MEETS INTERNATIONAL GUIDELINES FOR EXPOSURE TO RADIO WAVES.
Refer to the following for 10g SAR limit and maximum reported SAR values:

Item	Body-worn SAR	Limb SAR
10g SAR limit	2 W/kg	4 W/kg
Maximum SAR with 0 mm separation distance	1.396 W/kg	1.396 W/kg

For more information about SAR, refer to the *Safety and Warranty Guide* that came with your device.

European Union (EU) / United Kingdom (UK) — radio frequency and power

This radio equipment operates with the following frequency bands and maximum radio frequency power.

Technology	Frequency band [MHz]	Maximum transmit power
WLAN 802.11b/g/n/ax/be	2400 – 2483.5	< 20 dBm
WLAN 802.11a/n/ac/ax/be	5150 – 5725	< 23 dBm
WLAN 802.11a/n/ac/ax/be	5725 – 5875	< 13.98 dBm
WLAN 802.11ax/be	5945 – 6425	< 23 dBm
Bluetooth BR/EDR/LE	2400 – 2483.5	< 20 dBm

Note: Not all wireless bands may be enabled depending on your product configuration. Usage of this device is limited to indoor locations in the bands 5150 – 5350 MHz and 5945 – 6425 MHz.

Питома потужність поглинання (SAR)

ВАШ ПРИСТРІЙ ВІДПОВІДАЄ МІЖНАРОДНИМ РЕКОМЕНДАЦІЯМ ЩОДО РАДІОВИПРОМІНЮВАННЯ.
Див. наведені нижче значення SAR на зразку 10 г та максимально можливі значення SAR.

Показник	SAR на тілі	SAR на кінцівках
Ліміт SAR для 10 г	2 Вт/кг	4 Вт/кг
Максимальний SAR на відстані 0 мм	1,396 Вт/кг	1,396 Вт/кг

Докладніше про значення SAR див. в *Посібнику з техніки безпеки та гарантії* в супровідній документації до пристрою.

Спрощена декларація про відповідність

Справжнім Lenovo Ireland International Limited заявляє, що тип радіообладнання ThinkBook Plus G7 Auto Twist відповідає Технічному регламенту радіообладнання; повний текст декларації про відповідність доступний на веб-сайті за такою адресою: http://conf.lenovo.ua/.
Радіообладнання працює в наступних смугах радіочастот та з наступною максимальною потужністю випромінювання даних смуг:

Технологія	Діапазон частот [МГц]	Максимальна потужність передавача
WLAN 802.11b/g/n/ax/be	2400 - 2483,5	< 20 дБм
WLAN 802.11a/n/ac/ax/be	5150 - 5725	< 20 дБм
WLAN 802.11a/n/ac/ax/be	5725 - 5875	< 13,98 дБм
WLAN 802.11ax/be	5945 - 6425	< 20 дБм
Bluetooth BR/EDR/LE	2400 - 2483,5	< 20 дБм

Примітка: перелік доступних бездротових мереж залежить від конфігурації вашого пристрою. Цей пристрій призначено для використання лише в приміщенні в діапазонах 5150 – 5350 МГц і 5945 – 6425 МГц.

Özel emilim oranı (SAR)

CİHAZINIZ ULUSLARARASI RADYO DALGALARINA MARUZ KALMA YÖNERGELERİNE UYGUNDUR.
10 g SAR limiti ve maksimum bildirilen SAR değerleri için aşağıdakilere bakın:

Öğe	Vücutta bulunan SAR	Uzuvda bulunan SAR
10 g SAR limiti	2 W/kg	4 W/kg
0 mm mesafeden maksimum SAR	1,396 W/kg	1,396 W/kg

SAR hakkında ek bilgi için cihazınızla birlikte verilen *Güvenlik ve Garanti Kılavuzu*'na başvurun.

Avrupa Birliği (AB) / Birleşik Krallık (BK) - radyo frekansı ve güç

Bu radyo donatısı, aşağıdaki frekans bantları ve maksimum radyo frekansı gücüyle çalışır.

Teknoloji	Frekans bandı [MHz]	Maksimum iletim gücü
WLAN 802.11b/g/n/ax/be	2.400 - 2.483,5	< 20 dBm
WLAN 802.11a/n/ac/ax/be	5.150 - 5.725	< 23 dBm
WLAN 802.11a/n/ac/ax/be	5.725 - 5.875	< 13,98 dBm
WLAN 802.11ax/be	5.945 - 6.425	< 23 dBm
Bluetooth BR/EDR/LE	2.400 - 2.483,5	< 20 dBm

Not: Ürün yapılandırmanıza bağlı olarak tüm kablosuz bantlar etkinleştirilmemiş olabilir. Bu cihazın kullanımı iç mekanlarda 5.150 - 5.350 MHz ve 5.945 - 6.425 MHz bantlarıyla sınırlıdır.

Сіңіру жылдамдығы туралы ақпарат (SAR)

ҚҰРЫЛҒЫ РАДИО ТОЛҚЫНДАРДЫҢ ӘСЕРІ ЖӨНІНДЕГІ ХАЛЫҚАРАЛЫҚ СТАНДАРТТАРҒА САЙ КЕЛЕДІ.
10 г SAR лимиті және баяндалған ең үлкен SAR мәндері туралы төмендегі ақпаратты қараңыз:

Элемент	Үстіге тағылатын SAR	Аяқ-қолға тағылатын SAR
10 г SAR лимиті	2 W/kg	4 W/kg
0 мм қашықтығындағы ең жоғары SAR	1,396 W/kg	1,396 W/kg

SAR туралы толық ақпарат алғыңыз келсе, құрылғымен бірге келетін *Қауіпсіздік және кепілдік нұсқаулығын* қараңыз.

Европалық Одақ (ЕО) / Біріккен Корольдік (БК) — радиожиілік және қуат

Бұл радиожабдық мынадай жиілік ауқымында және ең үлкен радиожиілік қуатымен жұмыс істейді.

Технология	Жиілік ауқымы [МГц]	Ең үлкен сигнал беру қуаты
WLAN 802.11b/g/n/ax/be	2400 - 2483,5	< 20 dBm
WLAN 802.11a/n/ac/ax/be	5150 - 5725	< 23 dBm
WLAN 802.11a/n/ac/ax/be	5725 - 5875	< 13,98 dBm
WLAN 802.11ax/be	5945 - 6425	< 23 dBm
Bluetooth BR/EDR/LE	2400 - 2483,5	< 20 dBm

Ескертпе: өнімнің конфигурациясына байланысты сымсыз байланыс ауқымдарының барлығы бірдей іске қосылмауы мүмкін. Бұл құрылғыны 5150 – 5350 МГц және 5945 – 6425 МГц ауқымындағы ғимараттарда қолдану керек.

Шөлдеткіштің меншікті сіңіру коэффициенті (SAR)

Осы құрылғы Еуропалық Одақтың радиотолқындарға қатысты негізгі талаптарына және басқа да тиісті ережелерге сәйкес келетіні туралы мәлімдейміз.
Толық мәтін мына интернет-мекенжайда қолжетімді: https://www.lenovo.com/compliance/eu

Шөлдеткіштің меншікті сіңіру коэффициенті (SAR)

Осы құрылғы радиожиілік (РЖ) сәулеленуіне әсер ету бойынша халықаралық нұсқаулықтарға сәйкес келеді.
Құрылғы радио толқындарды қабылдайтын және жіберетін радиоқабылдағыш-таратқыш құрылғы болып табылады. Халықаралық нұсқаулықтар адамдардың денсаулығын қорғау үшін ойластырылған және қалыпты пайдалану кезінде адамдардың РЖ сәулеленуіне әсер ету деңгейін бақылауға мүмкіндік беретін қауіпсіздік маржасын қамтамасыз ету үшін әзірленген. Халықаралық нұсқаулықтарда барлық адамдардың, олардың жасына және денсаулық жағдайына қарамастан, қауіпсіз болуы үшін қажетті қорғаныс деңгейі белгіленеді. Халықаралық нұсқаулықтарда құрылғы пайдаланылатын кезде адам денесіне әсер ететін РЖ сәулеленуінің деңгейін өлшеу үшін меншікті сіңіру коэффициенті (SAR) бірлігі қолданылады. SAR мәні халықаралық нұсқаулықтарда белгіленген шектен аспауы керек.
Құрылғыны тексеру кезінде ол барлық пайдаланылатын жиілік диапазондарында ең жоғары рұқсат етілген қуат деңгейінде жұмыс істеуге орнатылады және SAR мәні ең жоғары деңгейде өлшенеді. Құрылғының әртүрлі режимдерінде SAR мәні ең жоғары деңгейге жақын болуы мүмкін, өйткені құрылғы әртүрлі режимдерде пайдалану үшін қуат деңгейін төмендетеді. Құрылғы пайдалану кезінде SAR мәні әдетте ең жоғары мәннен төмен болады. Бұл құрылғы жүйенің тиімділігі үшін және интерференцияны азайту үшін қажетті ең төмен қуат деңгейінде жұмыс істеуге арналған. Құрылғы қосулы болған кезде, ол қуатты үнемі жібермейді, бірақ ол тек деректерді жіберу қажет болғанда қуатты жібереді. Құрылғы деректерді жібергенде, SAR мәні ең жоғары мәннен төмен болады.
Құрылғының әртүрлі аксессуарларға арналған әртүрлі үлгілері болуы мүмкін, олардың әрқайсысы әртүрлі SAR мәндерін тудыруы мүмкін. Құрылғыны тұтқаға тағылатын немесе дене бөлігіне тағылатын аксессуарлармен пайдалану кезінде SAR мәні осы аксессуарларға арналған ең жоғары мәннен төмен болады. Құрылғыны тұтқаға тағылатын немесе дене бөлігіне тағылатын аксессуарлармен пайдалану кезінде SAR мәні осы аксессуарларға арналған ең жоғары мәннен төмен болады.

Информация о компьютерах, в комплект поставки которых не входит адаптер питания

В целях сокращения отходов электроники и обеспечения соответствия соответствующим законам и нормативным требованиям этот компьютер (классифицируемый как радиооборудование в соответствии с Директивой 2014/53/EU) доступен в некоторых странах и регионах без адаптера питания (зарядного устройства) в комплекте поставки. Приведенная ниже информация призвана помочь пользователям повторно использовать или выбрать подходящее зарядное устройство USB Type-C для данного компьютера.



Для работы радиооборудования требуется зарядное устройство мощностью от 65 Вт (20 В, 3,25 А) до 100 Вт (20 В, 5 А). Максимальная скорость зарядки достигается при мощности 100 Вт. Зарядный разъем USB Type-C этого компьютера поддерживает быструю зарядку USB PD в дополнение к поддержке запатентованных протоколов зарядки Lenovo.

Деактивируйте режим транспортировки аккумулятора перед первым использованием

Чтобы предотвратить чрезмерную разрядку во время транспортировки, встроенный аккумулятор компьютера устанавливается на заводе в режим транспортировки, который отключает подачу питания на компьютер. Перед первым использованием деактивируйте режим транспортировки аккумулятора, подключив компьютер к источнику питания с помощью входящего в комплект поставки адаптера питания или совместимого зарядного устройства USB Power Delivery, соответствующего минимальным требованиям по мощности.

Інформація для ПК без адаптера змінного струму в комплекті постачання

Щоб зменшити кількість електронних відходів і забезпечити відповідність відповідним законам і правилам, цей ПК (класифікований як радіообладнання відповідно до Директиви 2014/53/EU) продається в певних країнах або регіонах без адаптера змінного струму (зарядного пристрою) в комплекті постачання. Нижче наведено інформацію, яка допоможе користувачам повторно використовувати або вибрати відповідний зарядний пристрій стандарту USB Type-C для цього ПК.



Потужність, яку забезпечує зарядний пристрій, має перебувати в межах від мінімум 65 Вт (20 В, 3,25 А), необхідних для роботи радіообладнання, до максимум 100 Вт (20 В, 5 А), щоб досягти максимальної швидкості заряджання. Зарядний роз'єм USB Type-C цього ПК підтримує швидке заряджання через USB PD, а також фірмові протоколи заряджання Lenovo.

Деактивація режиму транспортування акумулятора перед першим використанням

Щоб запобігти надмірному розряджанню під час транспортування, вбудований акумулятор комп'ютера на заводі переводять у режим транспортування, який блокує подачу живлення на комп'ютер. Перед першим використанням деактивуйте режим транспортування акумулятора, підключивши комп'ютер до джерела живлення за допомогою адаптера змінного струму з комплекту постачання або сумісного зарядного пристрою USB Power Delivery, який відповідає мінімальним вимогам до потужності.

AC güç bağdaştırıcısı olmayan bilgisayarlar hakkında bilgiler

Bu bilgisayar (Yönetmelik 2014/53/EU kapsamında radyo ekipmanı olarak sınıflandırılmıştır), elektronik atıkların azaltılmasına yardımcı olmak ve ilgili yasa ve yönetmeliklere uygunluğu sağlamak için belirli ülkelerde veya bölgelerde AC güç bağdaştırıcısı (şarj cihazı) olmadan kullanılabilir. Aşağıdaki bilgiler, kullanıcıların bu bilgisayar için uygun bir USB Type-C şarj cihazını yeniden kullanmasına veya seçmesine yardımcı olmak üzere sağlanmaktadır.



Maksimum şarj hızına ulaşmak için şarj cihazının sunduğu güç radyo ekipmanın gerektirdiği min. 65 Watt (20 V, 3,25 A) ile maks. 100 Watt (20 V, 5 A) arasında olmalıdır. Bu bilgisayarın USB Type-C şarj bağlacı, Lenovo'nun özel şarj protokollerini desteklemenin yanı sıra USB PD hızlı şarjı da destekler.

İlk kullanımdan önce pilin nakliye kipini devre dışı bırakın

Nakliye sırasında aşırı deşarjı önlemek amacıyla, bilgisayarın yerleşik şarj edilebilir pili, fabrikada nakliye kipine ayarlanır. Bu kip, bilgisayara güç verilmesini engeller. İlk kullanımdan önce, bilgisayarı birlikte verilen AC güç bağdaştırıcısı ile veya minimum güç gereksinimlerini karşılayan uyumlu bir USB Güç İletimi şarj cihazıyla bir güç kaynağına bağlayarak pilin nakliye kipini devre dışı bırakın.

מידע על מחשבים ללא מתאם מתח AC נכלל

כדי לעזור להפחית את כמות הפסולת האלקטרונית ולהבטיח תאימות לחוקים ולתקנות הרלוונטיים, המחשב הזה (שמוסווג כציוד רדיו בהתאם להנחיה 2014/53/EU) זמין במדינות או באזורים מסוימים ללא מתאם מתח (מטען) נכלל. המידע הבא נועד לעזור למשתמשים לעשות שימוש חוזר או לבחור מטען מסוג USB Type-C שתואם למחשב זה.



על הספק המטען להיות 65 ואט (20 וולט, 3.25 אמפר) לפחות – זהו ערך המינימום הנדרש עבור ציוד הרדיו, ועד 100 ואט (20 וולט, 5 אמפר) – זהו הערך המרבי הדרוש לטובת מהירות טעינה מרבית. מחבר הטעינה USB Type-C במחשב זה תומך בפונקציית הטעינה המהירה USB PD, בנוסף לתמיכה בפרוטוקולי הטעינה הקנייניים של Lenovo.

השבתת מצב המשלוח של הסוללה לפני השימוש הראשון

כדי למנוע פריקת יתר במהלך שינוע, הסוללה הנטענת המובנית במחשב מוגדרת במפעל למצב משלוח, שנועד להשבית את אספקת החשמל למחשב. לפני השימוש הראשון, יש להשבית את מצב המשלוח של הסוללה באמצעות חיבור המחשב למקור מתח באמצעות מתאם המתח AC המצורף או מטען אספקת מתח דרך יציאת USB תואם שעומד בדרישות ההספק המינימליות.

Желілік адаптері қосылмаған ДК туралы ақпарат

Электрондық қалдықтарды азайтуға және тиісті заңдар мен нормативтік актілердің сақталуын қамтамасыз етуге көмектесу үшін осы ДК (2014/53/ЕО директивасына сәйкес радиожабдық ретінде жіктелген) белгілі бір елдерде немесе өңірлерде желілік адаптері (қуаттағышы) қосылмаған түрде қолжетімді. Төмендегі ақпарат пайдаланушыларға осы ДК үшін жарамды USB Type-C қуаттағышын қайта пайдалануға немесе таңдауға көмек көрсету үшін ұсынылады.

65-100 W
USB PD

Зарядтағыш беретін қуат радиожабдық үшін талап етілетін ең төменгі 65 Ватт (20 В, 3,25 А) пен максималды зарядтау жылдамдығына қол жеткізу үшін қажет ең жоғары 100 Ватт (20 В, 5 А) аралығында болуы керек. Осы ДК USB Type-C зарядтау ағытпасы USB PD жылдам зарядтауды және Lenovo-ның жеке зарядтау хаттамаларын қолдайды.

Алғаш пайдаланбас бұрын батареяның тасымалдау режимін ажыратыңыз

Тасымалдау кезінде шамадан тыс разрядталуды болдырмау үшін зауытта ДК-ның кірістірілген зарядтамалы батареясы тасымалдау режиміне қойылады, бұл батареяның ДК-ға қуат беруді ажыратады. Алғаш пайдаланбас бұрын батареяның тасымалдау режимін ДК-ны берілген АТ адаптерін немесе минималды қуат талаптарына сай келетін үйлесімді USB қуат жеткізу зарядтағышы көмегімен қуат көзіне қосу арқылы өшіріңіз.

ინფორმაცია კომპიუტერებზე, რომლებსაც არ მოჰყვება AC ელკვების ადაპტერი

ელექტრონული ნარჩენების შესამცირებლად და შესაბამისი კანონებისა და რეგულაციების დაცვის უზრუნველსაყოფად, ეს PC (კლასიფიცირებულია როგორც რადიომოწყობილობა დირექტივა 2014/53/EU-ის მიხედვით) ხელმისაწვდომია გარკვეულ ქვეყნებში ან რეგიონებში AC ელკვების ადაპტერი გარეშე (დამტენი). შემდეგი ინფორმაცია მოცემულია მომხმარებლების დასახმარებლად ამ კომპიუტერისთვის შესაფერისი USB Type-C დამტენის ხელახლა გამოყენებაში ან შერჩევაში.

65-100 W
USB PD

დამტენით მიწოდებული სიმძლავრე უნდა იყოს მინიმუმ 65 ვატის (20 ვ, 3,25 ა), რაც აუცილებელია რადიომოწყობილობისთვის, და მაქსიმუმ 100 ვატის (20 ვ, 5 ა) დიაპაზონში, რათა მიიღოთ დამუხტვის მაქსიმალური სიჩქარე. ამ PC-ს USB Type-C დატენის მაერთებელს Lenovo-ს საკუთარი დატენის პროტოკოლების მხარდაჭერასთან ერთად აქვს USB PD სწრაფი დატენის მხარდაჭერა.

გამორთეთ ბატარეის ტრანსპორტირების რეჟიმი პირველ გამოყენებამდე

გადაცემის დროს ზედმეტი განმუხტვის თავიდან ასაცილებლად კომპიუტერის ჩაშენებული დატენადი ბატარეა დაყენებულია ტრანსპორტირების რეჟიმში, რაც თიშავს კომპიუტერის ელექტრომომარაგებას. პირველი გამოყენების წინ გააუქმეთ ბატარეის ტრანსპორტირების რეჟიმი — შეაერთეთ PC დენის წყაროსთან, გამოიყენეთ კომპლექტში არსებული AC კვების ადაპტერი ან შესაბამისი USB Power Delivery დამტენი, რომელიც აკმაყოფილებს მინიმალურ ენერგიის მოთხოვნებს.

Access *User Guide*

Доступ к *Руководству пользователя* I Доступ до *Посібник користувача* I *Kullanma Kılavuzu*'na erişilmesi I *גישה אל המדריך למשתמש* I *Пайдаланушы нұсқаулығына* қол жеткізу I გაეცანით *მომხმარებლის სახელმძღვანელოს*

Refer to the *User Guide* for additional product information, including a statement on USB transfer rates.

Дополнительные сведения об устройстве, включая заявление о скорости передачи через интерфейс USB, можно найти в *Руководстве пользователя*. I Додаткову інформацію про продукт, зокрема зауваження щодо швидкості передавання даних за допомогою USB, див. в *Посібнику користувача*. I USB aktarım hızlarıyla ilgili bir bildirim de dahil olmak üzere ek ürün bilgileri için *Kullanma Kılavuzu*'na bakın. I יש לעיין *במדריך למשתמש* לקבלת מידע נוסף אודות המוצר, כולל הצהרה על קצב ההעברה ב-USB. I Өнім туралы қосымша ақпаратты, соның ішінде USB тасымалдау жылдамдығы туралы ақпаратты *Пайдаланушы нұсқаулығынан* қараңыз. I იხილეთ *მომხმარებლის სახელმძღვანელო* პროდუქტის ინფორმაციის შესახებ დამატებითი ინფორმაციისთვის (მათ შორის, USB-თ გადაცემის სიხშირეების თაობაზე განცხადება).

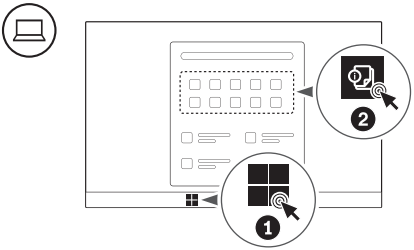

First Edition (June 2026)
© Copyright Lenovo 2026.

Lenovo and the Lenovo logo are trademarks of Lenovo. Thunderbolt is a trademark of Intel Corporation or its subsidiaries in the U.S. and/or other countries. The terms HDMI and HDMI High-Definition Multimedia Interface, and the HDMI logo are trademarks or registered trademarks of HDMI Licensing Administrator, Inc. in the United States and other countries. USB Type-C is a registered trademark of USB Implementers Forum. All other trademarks are the property of their respective owners.

LIMITED AND RESTRICTED RIGHTS NOTICE:
If data or software is delivered pursuant to a General Services Administration "GSA" contract, use, reproduction, or disclosure is subject to restrictions set forth in Contract No. GS-35F-05925.

Reduce
Reuse
Recycle

For FSC Mix logo only