Lenovo V14 Gen 2
Lenovo V15 Gen 2

For Barcode Position Only

Printed in China
PN: SP41F37774

Get it started

Начало работы I Початок роботи I Başlarken I Жұмысқа кіріcу I תחילת העבודה









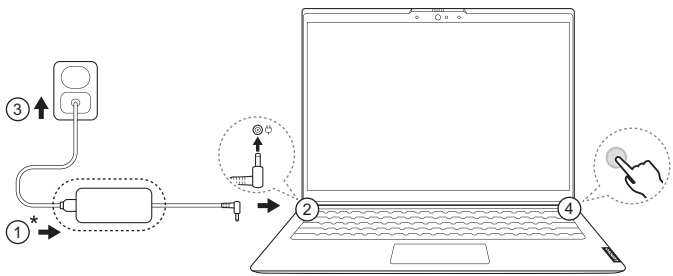

i The illustrations are for your reference. I Рисунки приведены только в справочных целях. I Ілюстрації наведено лише для вашої довідки. I Şekiller yalnızca sizin başvurmanız içindir. I Суреттер тек көрнекі материал ретінде берілген. I האיורים זה משמשים להפניה בלבד.

* For selected models I В некоторых моделях I Для вибраних моделей I Seçili modeller için I Тек бөлектелген үлгілер үшін I בדגמים נבחרים

Overview

Обзор I Огляд I Genel bakış I Жалпы ақпарат I סקירה כללית

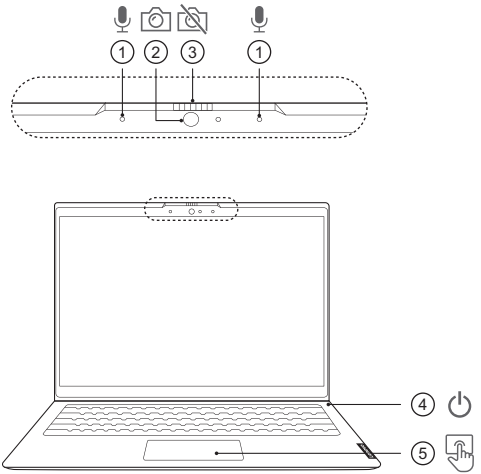

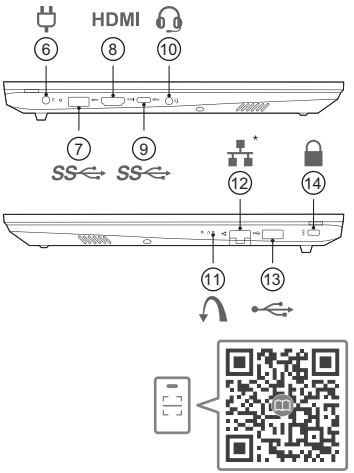

Scan the *User Guide* QR code to see the USB transfer rate. I Отсканируйте QR-код *Руководства пользователя*, чтобы узнать скорость передачи через интерфейс USB. I Скануйте QR-код *Посібника користувача* щоб побачити швидкість передачі USB. I USB aktarım hızını görmek için *Kullanma Kılavuzun* QR kodunu tarayın. I USB көшіру жылдамдығын білу үшін QR кодын сканерлеп, *Пайдаланушы нұсқаулығын* оқыңыз. I .USB-ב *למשתמש* מדריך של QR סרוק את קוד כדי לראות את קצב ההעברה

①		Microphones I Микрофоны I Мікрофони I Mikrofonlar I Микрофондар I מיקרופונים
②		Camera I Камера I Камера I Kamera I Камера I מצלמה
③		Camera switch I Переключатель камеры I Перемикач камери I Kamera anahtarı I Камера қосқышы I מתג מצלמה
④		Power button I Кнопка питания I Кнопка живлення I Güç düğmesi I Қуат түймесі I לחצן הפעלה
⑤		Touchpad I Сенсорная панель I Сенсорна панель I Dokunmaya duyarlı tablet I Сенсорлық тақта I משטח מגע
⑥		Power connector I Разъем питания I Роз'єм живлення I Güç bağlacı I Қуат ағытпасы I מחבר חשמל
⑦		USB 3.0 connector I Разъем USB 3.0 I Роз'єм USB 3.0 I USB 3.0 bağlacı I USB 3.0 ағытпасы I USB 3.0 מחבר
⑧		HDMI™ connector I Разъем HDMI™ I Роз'єм HDMI™ I HDMI™ bağlacı I HDMI™ ағытпасы I HDMI™ מחבר
⑨		USB-C® connector I Разъем USB-C® I Роз'єм USB-C® I USB-C® bağlacı I USB-C® ағытпасы I USB-C® מחבר
⑩		Combo audio jack I Комбинированный аудиоразъем I Комбіноване гніздо для навушників I Birleşik ses girişi I Комбо аудио ұяшығы I שקע שמע משולב

⑪		Novo button hole I Отверстие для кнопки Novo I Отвір кнопки Novo I Novo düğmesi deliği I Novo түймесінің саңылауы I Novo חור לחצן
⑫		Ethernet connector I Разъем Ethernet I Роз'єм Ethernet I Ethernet bağlacı I Ethernet ағытпасы I Ethernet מחבר
⑬		USB 2.0 connector I Разъем USB 2.0 I Роз'єм USB 2.0 I USB 2.0 bağlacı I USB 2.0 ағытпасы I USB 2.0 מחבר
⑭		Nano security-lock slot I Nano гнездо для защитного замка I Nano роз'єм для захисного замка I Nano güvenlik kilidi yuvası I Нано қауіпсіздік құлпының ұясы I חריץ nano למנעול אבטחה

Specific absorption rate (SAR)

YOUR DEVICE MEETS INTERNATIONAL GUIDELINES FOR EXPOSURE TO RADIO WAVES. Refer to the following for 10g SAR limit and maximum reported SAR values:

Item	Body-worn SAR	Limb SAR
10g SAR limit	2 W/kg	4 W/kg
Maximum SAR with 0 mm separation distance (Lenovo V14 G2 ITL, Lenovo V14 G2 ALC and Lenovo V14 G2 IJL)	0.926 W/kg	0.926 W/kg
Maximum SAR with 0 mm separation distance (Lenovo V15 G2 ITL, Lenovo V15 G2 ALC and Lenovo V15 G2 IJL)	1.108 W/kg	1.108 W/kg

For more information about SAR, refer to the *Safety and Warranty Guide* that came with your device.

European Union (EU) / United Kingdom — radio frequency and power

This radio equipment operates with the following frequency bands and maximum radio-frequency power:

Technology	Frequency band [MHz]	Maximum transmit power
WLAN 802.11b/g/n/ax	2400 - 2483.5	< 20 dBm
WLAN 802.11a/n/ac/ax	5150 - 5725	< 23 dBm
WLAN 802.11a/n/ac/ax	5725 - 5875	<13.98 dBm
Bluetooth BR/EDR/LE	2400 - 2483.5	< 20 dBm

Удельный коэффициент поглощения (SAR)

ВАШЕ УСТРОЙСТВО СООТВЕТСТВУЕТ МЕЖДУНАРОДНЫМ ТРЕБОВАНИЯМ К ВОЗДЕЙСТВИЮ РАДИОЧАСТОТНЫХ ПОЛЕЙ.
Ниже приведены предельно допустимые значения SAR для 10 г тканей и максимальные зарегистрированные значения SAR:

Элемент	SAR при ношении на теле	SAR при ношении на конечностях
Предельно допустимое значение SAR на 10 г ткани	2 Вт/кг	4 Вт/кг
Максимальный удельный коэффициент поглощения с зазором 0 мм (Lenovo V14 G2 ITL, Lenovo V14 G2 ALC и Lenovo V14 G2 IJL)	0,926 Вт/кг	0,926 Вт/кг
Максимальный удельный коэффициент поглощения с зазором 0 мм (Lenovo V15 G2 ITL, Lenovo V15 G2 ALC и Lenovo V15 G2 IJL)	1,108 Вт/кг	1,108 Вт/кг

Дополнительные сведения о SAR см. в *Руководство по технике безопасности и гарантии*, входящего в комплект поставки устройством.

Европейский Союз (ЕС) / Великобритания — радиочастота и мощность

Это радиооборудование работает в следующих диапазонах частот и со следующей максимальной мощностью радиочастот:

Технология	Диапазон частот [МГц]	Максимальная мощность передачи
WLAN 802.11b/g/n/ax	2400 - 2483,5	< 20 дБм
WLAN 802.11a/n/ac/ax	5150 - 5725	< 23 дБм
WLAN 802.11a/n/ac/ax	5725 - 5875	< 13,98 дБм
Bluetooth BR/EDR/LE	2400 - 2483,5	< 20 дБм

Питома потужність поглинання (SAR)

ВАШ ПРИСТРІЙ ВІДПОВІДАЄ МІЖНАРОДНИМ РЕКОМЕНДАЦІЯМ ЩОДО РАДІОВИПРОМІНЮВАННЯ.
Див. наведені нижче значення SAR на зразку 10 г та максимально можливі значення SAR.

Показник	SAR на тілі	SAR на кінцівках
Обмеження SAR на зразку 10 г	2 Вт/кг	4 Вт/кг
Максимальний SAR на відстані 0 мм (Lenovo V14 G2 ITL, Lenovo V14 G2 ALC і Lenovo V14 G2 IJL)	0,926 Вт/кг	0,926 Вт/кг
Максимальний SAR на відстані 0 мм (Lenovo V15 G2 ITL, Lenovo V15 G2 ALC і Lenovo V15 G2 IJL)	1,108 Вт/кг	1,108 Вт/кг

Додаткову інформацію про SAR див. в *Посібнику з техніки безпеки та гарантії*, який постачається разом із пристрою'ютером.

Спрощена декларація про відповідність

Справжнім Lenovo PC HK Limited заявляє, що тип радіообладнання Lenovo V14 G2 ITL, Lenovo V15 G2 ITL, Lenovo V14 G2 ALC, Lenovo V15 G2 ALC, Lenovo V14 G2 IJL з Lenovo V15 G2 IJL відповідає Технічному регламенту радіообладнання; повний текст декларації про відповідність доступний на веб-сайті за такою адресою: http://conf.lenovo.ua/. Радіообладнання працює в наступних смугах радіочастот та з наступною максимальною потужністю випромінювання даних смуг:

Технологія	Діапазон частот [МГц]	Максимальна потужність передавача
WLAN 802.11b/g/n/ax	2400 - 2483,5	< 20 дБм
WLAN 802.11a/n/ac/ax	5150 - 5725	< 20 дБм
WLAN 802.11a/n/ac/ax	5725 - 5875	< 13,98 дБм
Bluetooth BR/EDR/LE	2400 - 2483,5	< 20 дБм

Özgül emilim oranı (SAR)

CİHAZINIZ ULUSLARARASI RADYO DALGALARINA MARUZ KALMA YÖNERGELERİNE UYGUNDUR.
10 g SAR limiti ve maksimum bildirilen SAR değerleri için aşağıdakilere bakın:

Öğe	Vücutta bulunan SAR	Uzuvda bulunan SAR
10 g SAR limiti	2 W/kg	4 W/kg
0 mm mesafeden maksimum SAR (Lenovo V14 G2 ITL, Lenovo V14 G2 ALC ve Lenovo V14 G2 IJL)	0,926 W/kg	0,926 W/kg
0 mm mesafeden maksimum SAR (Lenovo V15 G2 ITL, Lenovo V15 G2 ALC ve Lenovo V15 G2 IJL)	1,108 W/kg	1,108 W/kg

SAR hakkında daha fazla bilgi için, cihazınızla birlikte gelen *Güvenlik ve Garanti Kılavuzu*'na başvurun.

Avrupa Birliği (AB) / Birleşik Krallık - radyo frekansı ve güç

Bu radyo donatısı, aşağıdaki frekans bantları ve maksimum radyo frekansı gücüyle çalışır:

Teknoloji	Frekans bandı [MHz]	Maksimum iletim gücü
WLAN 802.11b/g/n/ax	2400 - 2483,5	< 20 dBm
WLAN 802.11a/n/ac/ax	5150 - 5725	< 23 dBm
WLAN 802.11a/n/ac/ax	5725 - 5875	< 13,98 dBm
Bluetooth BR/EDR/LE	2400 - 2483,5	< 20 dBm

Сіңіру жылдамдығы туралы ақпарат (SAR)

ҚҰРЫЛҒЫ РАДИО ТОЛҚЫНДАРДЫҢ ӘСЕРІ ЖӨНІНДЕГІ ХАЛЫҚАРАЛЫҚ СТАНДАРТТАРҒА САЙ КЕЛЕДІ.
10 г SAR лимиті және баяндалған ең үлкен SAR мәндері туралы төмендегі ақпаратты қараңыз:

Элемент	Үстіге тағылатын SAR	Аяқ-қолға тағылатын SAR
10 г SAR лимиті	2 Вт/кг	4 Вт/кг
0 мм қашықтығындағы ең жоғары SAR (Lenovo V14 G2 ITL, Lenovo V14 G2 ALC және Lenovo V14 G2 IJL)	0,926 Вт/кг	0,926 Вт/кг
0 мм қашықтығындағы ең жоғары SAR (Lenovo V15 G2 ITL, Lenovo V15 G2 ALC және Lenovo V15 G2 IJL)	1,108 Вт/кг	1,108 Вт/кг

SAR туралы толық ақпарат алғыңыз келсе, құрылғымен бірге келетін *Қауіпсіздік және кепілдік нұсқаулығын* қараңыз.

Европалық Одақ (ЕО) / Біріккен Корольдік (БК) – радиожиілік және қуат

Бұл радиожабдық мынадай жиілік ауқымында және ең үлкен радиожиілік қуатымен жұмыс істейді:

Технология	Жиілік ауқымы [МГц]	Ең үлкен сигнал беру қуаты
WLAN 802.11b/g/n/ax	2400 - 2483,5	< 20 дБм
WLAN 802.11a/n/ac/ax	5150 - 5725	< 23 дБм
WLAN 802.11a/n/ac/ax	5725 - 5875	< 13,98 дБм
Bluetooth BR/EDR/LE	2400 - 2483,5	< 20 дБм

לקבלת מידע נוסף על SAR, עיינו ב*מדריך הבטיחות והאחריות* המצורף להתקן.

האיחוד האירופי (EU) / בריטניה - תדר רדיו ועוצמה

ציוד הרדיו הזה פועל עם תחומי התדרים הבאים ועוצמת תדר רדיו מרבית:

טכנולוגיה	תחום תדרים [MHz]	עוצמת שידור מרבית
WLAN 802.11b/g/n/ax	2400 - 2483.5	< 20 dBm
WLAN 802.11a/n/ac/ax	5150 - 5725	< 23 dBm
WLAN 802.11a/n/ac/ax	5725 - 5875	< 13.98 dBm
Bluetooth BR/EDR/LE	2400 - 2483.5	< 20 dBm

שיעור ספיגה ספציפי (SAR)

המכשיר שברשותכם תואם להנחיות בינלאומיות בנושא חשיפה לגלי רדיו.
עיינו בסעיפים הבאים לקבלת מגבלת SAR 10g וערכי SAR המפורטים הגבוהים ביותר:

פריט	SAR בלבישה על הגוף	SAR על הגפיים
מגבלת 10g SAR	2 וואט/ק"ג	4 וואט/ק"ג
מרבי עם מרחק הפרדה של 0 מ"מ SAR (Lenovo V14 G2 ITL ו-Lenovo V14 G2 ALC ו-Lenovo V14 G2 IJL)	0.926 וואט/ק"ג	0.926 וואט/ק"ג
מרבי עם מרחק הפרדה של 0 מ"מ SAR (Lenovo V15 G2 ITL ו-Lenovo V15 G2 ALC ו-Lenovo V15 G2 IJL)	1.108 וואט/ק"ג	1.108 וואט/ק"ג

Second Edition (April 2025)
© Copyright Lenovo 2021, 2025.

Lenovo and the Lenovo logo are trademarks of Lenovo. The terms HDMI and HDMI High-Definition Multimedia Interface, and the HDMI logo are trademarks or registered trademarks of HDMI Licensing Administrator, Inc. in the United States and other countries. USB-C is a trademark of USB Implementers Forum. All other trademarks are the property of their respective owners.
LIMITED AND RESTRICTED RIGHTS NOTICE:
If data or software is delivered pursuant to a General Services Administration “GSA” contract, use, reproduction, or disclosure is subject to restrictions set forth in Contract No. GS-35F-05925.

Reduce
Reuse
Recycle