Lenovo V14 Gen 6 *i*
Lenovo V15 Gen 6 *i*



For Barcode Position Only

Printed in China
PN: SP41Q85708

Get it started

Начало работы I Початок роботи I Başlarken I Жұмысқа кіріcу I תחילת העבודה

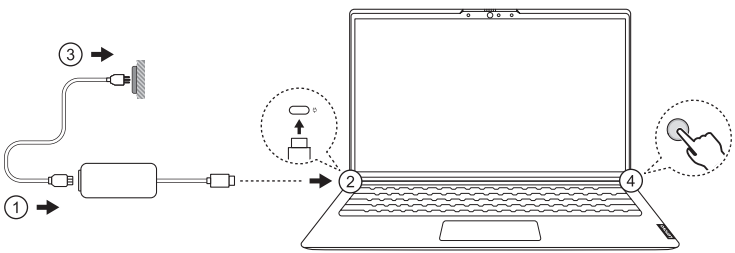

The illustrations are for your reference. I Рисунки приведены только в справочных целях. I Ілюстрації наведено лише для вашої довідки. I Şekiller yalnızca sizin başvurmanız içindir. I Суреттер тек көрнекі материал ретінде берілген. I האיורים זה משמשים להפניה בלבד.

Overview

Обзор I Огляд I Genel bakış I Жалпы ақпарат I סקירה כללית

❶ Camera shutter

Шторка камеры I
Шторка I
Objektif kapağı I
Камера ысырмасы I
מכסה מצלמה

❷ Microphones

Микрофоны I
Мікрофони I
Mikrofonlar I
Микрофондар I
מיקרופונים

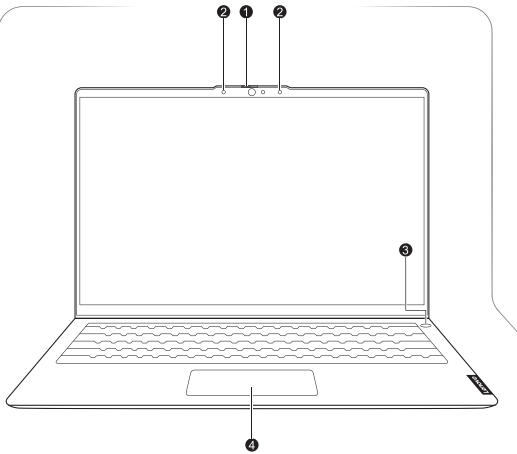

Power button ❸

Кнопка питания I
Кнопка живлення I
Güç düğmesi I
Қуат түймесі I
לחצן הפעלה

Touchpad ❹

Сенсорная панель I
Сенсорна панель I
Dokunmaya duyarlı tablet I
Сенсорлық тақта I
משטח מגע

Novo button hole

Отверстие для кнопки Novo I Отвір кнопки Novo I Novo düğmesi deliği I Novo түймесінің саңылауы I חור לחצן Novo

USB Standard-A connector

Разъем USB Standard-A I Роз'єм USB Standard-A I USB Standard-A bağlacı I USB Standard-A ағытпасы I מחבר USB Standard-A

Ethernet connector

Разъем Ethernet I Роз'єм Ethernet I Ethernet bağlacı I Ethernet ағытпасы I מחבר Ethernet

Security lock slot

Гнездо для защитного замка I Роз'єм для кодового замка I Güvenlik kilidi yuvası I Қауіпсіздік құлпының ұясы I חריץ למנעול אבטחה

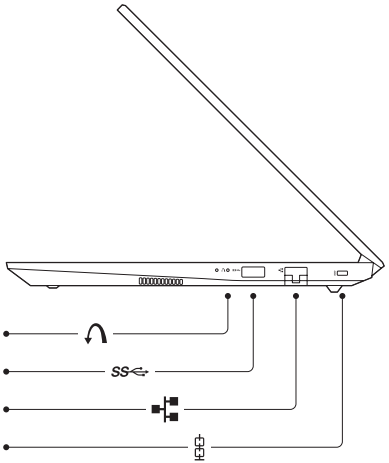

i Scan the *User Guide* QR code on the last page to learn more about the product features and the USB transfer rates. I Отсканируйте QR-код *Руководства пользователя* на последней странице, чтобы подробнее узнать о функциях продукта и скорости передачи через интерфейс USB. I Відскануйте QR-код *Посібника користувача* на останній сторінці, щоб дізнатися більше про функції виробу та швидкість передавання даних через USB. I Ürün özellikleri hakkında daha fazla bilgi edinmek ve USB aktarım hızları okumak için son sayfadaki *Kullanma Kılavuzu* QR kodunu tarayın. I Өнім мүмкіндіктері мен USB тасымалдау жылдамдықтары туралы қосымша мәліметтер алу үшін соңғы беттегі *Пайдаланушы нұсқаулығы* QR кодын сканерлеңіз. I .USB-ב ההעברה וקצב המוצר תכונות לגבי נוסף מידע לקרוא כדי האחרון בעמוד *למשתמש* מדריך-ה של QR קוד את סרקו

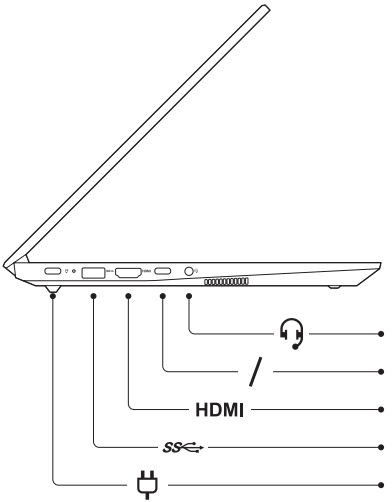

Combo audio jack

Комбинированный аудиоразъем I Комбіноване гніздо для навушників I Birleşik ses girişi I Комбо аудио ұяшығы I שקע שמע משולב

Multi-purpose USB Type-C® connector

Многофункциональный разъем USB Type-C® I Багатоцільовий роз'єм USB Type-C® I Çok amaçlı USB Type-C® bağlacı I Көп мақсатты USB Type-C® ағытпасы I מחבר USB Type-C® רב-תכליתי

HDMI™ connector

Разъем HDMI™ I Роз'єм HDMI™ I HDMI™ bağlacı I HDMI™ ағытпасы I מחבר HDMI™

USB Standard-A connector

Разъем USB Standard-A I Роз'єм USB Standard-A I USB Standard-A bağlacı I USB Standard-A ағытпасы I מחבר USB Standard-A

Multi-purpose USB Type-C connector

Многофункциональный разъем USB Type-C I Багатоцільовий роз'єм USB Type-C I Çok amaçlı USB Type-C bağlacı I Көп мақсатты USB Type-C ағытпасы I מחבר USB Type-C רב-תכליתי

The USB Type-C connector with a plug icon next to it also functions as the PC's power input connector. I Разъем USB Type-C со значком штепсельной вилки рядом с ним также действует как разъем питания компьютера. I Роз'єм USB Type-C зі значком зарядки поруч також працює як вхідний роз'єм живлення комп'ютера. I Yanında fiş simgesi bulunan USB Type-C bağlacı, bilgisayarın güç giriş bağlacı işlevi de görür. I Аша белгішесі бар USB Type-C ағытпасы компьютердің кіріс ағытпасы ретінде қолданылады. I מחבר USB Type-C עם סמל התקע הסמוך לו מתפקד גם כמחבר קלט המתח של המחשב.

Specific absorption rate (SAR)

YOUR DEVICE MEETS INTERNATIONAL GUIDELINES FOR EXPOSURE TO RADIO WAVES.
Refer to the following for 10g SAR limit and maximum reported SAR values:

Item	Body-worn SAR	Limb SAR
10g SAR limit	2 W/kg	4 W/kg
Maximum SAR with 0 mm separation distance (Lenovo V14 G6 ITN)	0.602 W/kg	0.602 W/kg
Maximum SAR with 0 mm separation distance (Lenovo V15 G6 ITN)	0.889 W/kg	0.889 W/kg

For more information about SAR, refer to the *Safety and Warranty Guide* that came with your device.

European Union (EU)/United Kingdom (UK)—radio frequency and power

This radio equipment operates with the following frequency bands and maximum radio frequency power.

Technology	Frequency band [MHz]	Maximum transmit power
WLAN 802.11b/g/n/ax	2400–2483.5	< 20 dBm
WLAN 802.11a/n/ac/ax	5150–5725	< 23 dBm
WLAN 802.11a/n/ac/ax	5725–5875	< 13.98 dBm
WLAN 802.11ax	5945–6425	< 23 dBm
Bluetooth BR/EDR/LE	2400–2483.5	< 20 dBm

Note: Not all wireless bands may be enabled depending on your product configuration. Usage of this device is limited to indoor locations in the bands 5150–5350 MHz and 5945–6425 MHz.

Питома потужність поглинання (SAR)

ВАШ ПРИСТРІЙ ВІДПОВІДАЄ МІЖНАРОДНИМ РЕКОМЕНДАЦІЯМ ЩОДО РАДІОВИПРОМІНЮВАННЯ.
Див. наведені нижче значення SAR на зразку 10 г та максимально можливі значення SAR.

Елемент	SAR на тілі	SAR на кінцівках
Обмеження SAR на зразку 10 г	2 Вт/кг	4 Вт/кг
Максимальний SAR на відстані 0 мм (Lenovo V14 G6 ITN)	0,602 Вт/кг	0,602 Вт/кг
Максимальний SAR на відстані 0 мм (Lenovo V15 G6 ITN)	0,889 Вт/кг	0,889 Вт/кг

Додаткову інформацію про SAR див. в *Посібнику з техніки безпеки та гарантії*, який постачається разом із пристрою'ютером.

Спрощена декларація про відповідність

Справжнім Lenovo PC HK Limited заявляє, що тип радіообладнання Lenovo V14 G6 ITN і Lenovo V15 G6 ITN відповідає Технічному регламенту радіообладнання; повний текст декларації про відповідність доступний на веб-сайті за такою адресою: http://conf.lenovo.ua/.
Радіообладнання працює в наступних смугах радіочастот та з наступною максимальною потужністю випромінювання даних смуг:

Технологія	Діапазон частот [МГц]	Максимальна потужність передавача
WLAN 802.11b/g/n/ax	2400 - 2483,5	< 20 дБм
WLAN 802.11a/n/ac/ax	5150 - 5725	< 20 дБм
WLAN 802.11a/n/ac/ax	5725 - 5875	< 13,98 дБм
Bluetooth BR/EDR/LE	2400 - 2483,5	< 20 дБм

Özgül emilim oranı (SAR)

CİHAZINIZ ULUSLARARASI RADYO DALGALARINA MARUZ KALMA YÖNERGELERİNE UYGUNDUR.
10 g SAR limiti ve maksimum bildirilen SAR değerleri için aşağıdakilere bakın:

Öge	Vücutta bulunan SAR	Uzuvda bulunan SAR
10 g SAR limiti	2 W/kg	4 W/kg
0 mm mesafeden maksimum SAR (Lenovo V14 G6 ITN)	0,602 W/kg	0,602 W/kg
0 mm mesafeden maksimum SAR (Lenovo V15 G6 ITN)	0,889 W/kg	0,889 W/kg

SAR hakkında daha fazla bilgi için, cihazınızla birlikte gelen *Güvenlik ve Garanti Kılavuzu*'na başvurun.

Avrupa Birliği (AB) / Birleşik Krallık (BK) - radyo frekansı ve güç

Bu radyo donatısı, aşağıdaki frekans bantları ve maksimum radyo frekansı gücüyle çalışır.

Teknoloji	Frekans bandı [MHz]	Maksimum iletim gücü
WLAN 802.11b/g/n/ax	2400 - 2483,5	< 20 dBm
WLAN 802.11a/n/ac/ax	5150 - 5725	< 23 dBm
WLAN 802.11a/n/ac/ax	5725 - 5875	< 13,98 dBm
WLAN 802.11ax	5945 - 6425	< 23 dBm
Bluetooth BR/EDR/LE	2400 - 2483,5	< 20 dBm

Not: Ürün yapılandırmanıza bağlı olarak tüm kablosuz bantlar etkinleştirilmeyebilir. Bu cihazın kullanımı 5150–5350 MHz ve 5945–6425 MHz bantlarındaki iç mekânlarla sınırlıdır.

Сіңіру жылдамдығы туралы ақпарат (SAR)

ҚҰРЫЛҒЫ РАДИО ТОЛҚЫНДАРДЫҢ ӘСЕРІ ЖӨНІНДЕГІ ХАЛЫҚАРАЛЫҚ СТАНДАРТТАРҒА САЙ КЕЛЕДІ.
10 г SAR лимиті және баяндалған ең үлкен SAR мәндері туралы төмендегі ақпаратты қараңыз:

Элемент	Үстіге тағылатын SAR	Аяқ-қолға тағылатын SAR
10 г SAR лимиті	2 Вт/кг	4 Вт/кг
0 мм қашықтығындағы ең жоғары SAR (Lenovo V14 G6 ITN)	0,602 Вт/кг	0,602 Вт/кг
0 мм қашықтығындағы ең жоғары SAR (Lenovo V15 G6 ITN)	0,889 Вт/кг	0,889 Вт/кг

SAR туралы толық ақпарат алғыңыз келсе, құрылғымен бірге келетін *Қауіпсіздік және кепілдік нұсқаулығын* қараңыз.

Европалық Одақ (ЕО) / Біріккен Корольдік (БК) – радиожиілік және қуат

Бұл радиожабдық мынадай жиілік ауқымында және ең үлкен радиожиілік қуатымен жұмыс істейді.

Технология	Жиілік ауқымы [МГц]	Ең үлкен сигнал беру қуаты
WLAN 802.11b/g/n/ax	2400 - 2483,5	< 20 дБм
WLAN 802.11a/n/ac/ax	5150 - 5725	< 23 дБм
WLAN 802.11a/n/ac/ax	5725 - 5875	< 13,98 дБм
WLAN 802.11ax	5945 - 6425	< 23 дБм
Bluetooth BR/EDR/LE	2400 - 2483,5	< 20 дБм

Ескертпе: Өнімнің конфигурациясына байланысты сымсыз байланыс ауқымдарының барлығы бірдей іске қосылмауы мүмкін. Бұл құрылғыны 5150 - 5350 МГц және 5945 - 6425 МГц ауқымындағы ғимараттарда қолдану керек.

Access *User Guide*

Доступ к *Руководству пользователя* | Доступ до *Посібника користувача* | *Kullanma Kılavuzuna* Erişim | *Пайдаланушы нұсқаулығына* өту | גישה אל *המדריך למשתמש*

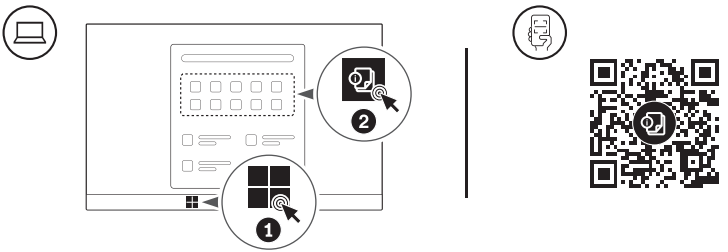

First Edition (January 2025)
© Copyright Lenovo 2025.

Lenovo and the Lenovo logo are trademarks of Lenovo. The terms HDMI and HDMI High-Definition Multimedia Interface, and the HDMI logo are trademarks or registered trademarks of HDMI Licensing Administrator, Inc. in the United States and other countries. USB Type-C is a registered trademark of USB Implementers Forum. All other trademarks are the property of their respective owners.

LIMITED AND RESTRICTED RIGHTS NOTICE:
If data or software is delivered pursuant to a General Services Administration “GSA” contract, use, reproduction, or disclosure is subject to restrictions set forth in Contract No. GS-35F-05925.

Reduce
Reuse
Recycle

For FSC Mix logo only