Гарантийный талон

5 лет ГАРАНТИИ

HOLDER®

Универсальные опоры для ТВ

СДЕЛАНО В РОССИИ

Компания предоставляет на этот товар гарантию сроком на 5 лет с даты покупки.

Компания заменит товар или его комплектующие бесплатно, если в течение гарантийного срока в нём возникнут неисправности, связанные с производственными дефектами и материалами, из которых он изготовлен.

Если вы хотите воспользоваться гарантией, свяжитесь с нашей Службой сервиса по телефону **+7 (3412) 912-850** или обратитесь к продавцу или дистрибьютору компании «HOLDER» с документом, удостоверяющим покупку.

Гарантия производителя не распространяется на следующие случаи:

- неправильная установка изделия;
- использование неоригинальных комплектующих;
- самостоятельная модификация изделия;
- умышленное повреждение изделия;
- поломка, вызванная неправильным использованием изделия.

Сведения о покупке

Модель: _____

Дата покупки: _____

Название магазина: _____

Подпись продавца: _____

Подпись покупателя: _____

(Подтверждаю получение исправного изделия.
С условиями гарантии ознакомлен.)

Производитель: ООО «Стартпром».
Юридический адрес: 426039, Россия, Удмуртская Республика, г. Ижевск, ул. Новосмирновская, д. 37, офис 310.
Адрес производства: Россия, 427790, г. Можга, проезд Сюгаильский, 15.
телефон: +7 (3412) 912-850, e-mail: i@holderteam.ru www.holder.su

RU Инструкция по установке
EN Instruction of Installation
BY Інструкцыя па ўстаноўцы
KZ Нұсқау ша жиынға

LCDT-F01-B



RU Рекомендации по установке

- Перед установкой внимательно ознакомьтесь с настоящей инструкцией.
- Данное изделие содержит маленькие детали, которые представляют опасность удушения при проглатывании. Такие детали необходимо хранить в недоступном для детей месте.
- Данное изделие предназначено только для эксплуатации в помещениях. Использование данного изделия на улице может привести к его поломке и получении травм.
- Если в комплекте кронштейна отсутствует или повреждена какая-либо деталь или Вам нужна дополнительная консультация по монтажу кронштейна, свяжитесь с нашей Службой сервиса по телефону **+7 (3412) 912-850**, и мы обязательно Вам поможем.
- Соблюдайте рекомендации по максимальной нагрузке, указанной на упаковке кронштейна.

BY Рэкамендацыі па ўстаноўцы

- Перад устаноўкай ўважліва азнаёмцеся з сапраўднай інструкцыяй.
- Дадзены выраб змяшчае маленькія дэталі, якія ўяўляюць небяспеку задушвання пры пападанні ўнутр. Такія дэталі неабходна захоўваць у недаступным для дзяцей месцы.
- Дадзены выраб прызначана толькі для эксплуатацыі ў памяшканнях. Выкарыстанне дадзенага вырабы на вуліцы можа прывесці да яго паломкі і атрыманні траўмаў.
- Калі ў камплекце кранштэйна адсутнічае або пашкоджана якая-небудзь дэталь або вам патрэбна дадатковая кансультацыя па мантажы кранштэйна, звяжыцеся з нашай службай сэрвісу па тэлефоне +7 (3412) 912-850, і мы абавязкова Вам дапаможам.
- Выконвайце рэкамендацыі па максімальнай нагрузцы, паказанай на ўпакоўцы кранштэйна.

KZ Ұсыныстар ша қондырғыға

- Орнатпас бұрын осы нұсқаулықты мұқият оқып шығыңыз.
- Бұл өнімде жұтылған кезде тұншығу қаупі бар ұсақ бөлшектер бар. Мұндай бөлшектер балалардың қолы жетпейтін жерде сақталуы керек.
- Бұл өнім тек үй-жайларда пайдалануға арналған. Бұл өнімді көшеде пайдалану оның бұзылуына және жарақат алуына әкелуі мүмкін.
- Егер кронштейн жинағында қандай да бір бөлік жоқ немесе зақымдалған болса немесе кронштейнді орнату бойынша қосымша кеңес қажет болса, +7 (3412) 912-850 телефоны арқылы қызмет көрсету қызметімізге хабарласыңыз, біз сізге міндетті түрде көмектесеміз.
- Кронштейн қаптамасында көрсетілген максималды жүктеме бойынша ұсыныстарды орындаңыз.

EN Advice for installation

- Please read these instructions carefully before installing.
- This product contains small parts that pose a risk of suffocation if swallowed. Such parts must be kept out of the reach of children.
- This product is intended for indoor use only. Using this product outdoors may cause it to break down and cause injury.
- If any part is missing or damaged in the bracket kit, or you need additional advice on mounting the bracket, please contact our Customer Service at **+7 (3412) 912-850**, and we will be sure to help you.
- Follow the recommendations for maximum load indicated on the bracket packaging.

Комплект крепежа для сборки опор

A ×8 M5×12 | **B** ×8 M5 | **C** ×8 D5

D ×8 колпачок декоративный | **E** ×6 демпфер противоскользящий

Комплект крепежа для крепления опор к ТВ

F ×4 M4x14 | **G** ×4 M6×20 | **K** ×4 M8×25

L ×4 D8 | **M** ×4 D6

Производитель может вносить изменения в конструкцию без предварительного уведомления

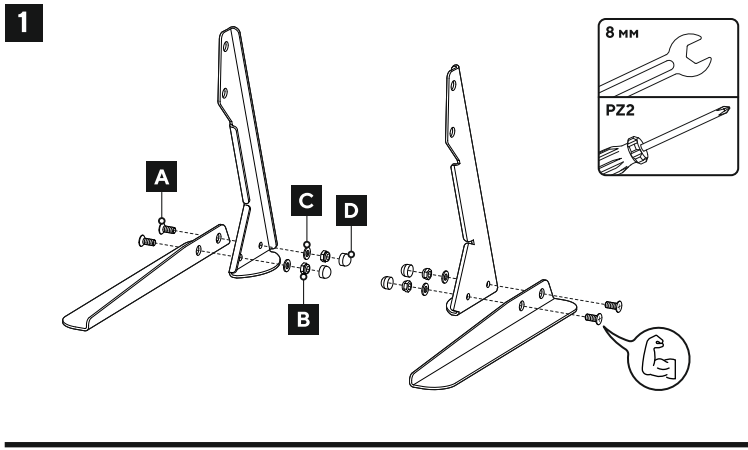
1
A
C
D
B
8 мм
PZ2

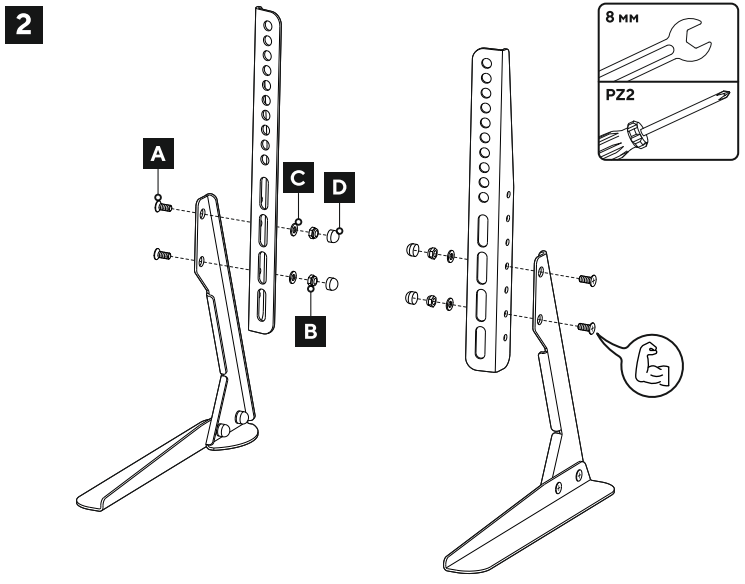
2
A
C
D
B
8 мм
PZ2

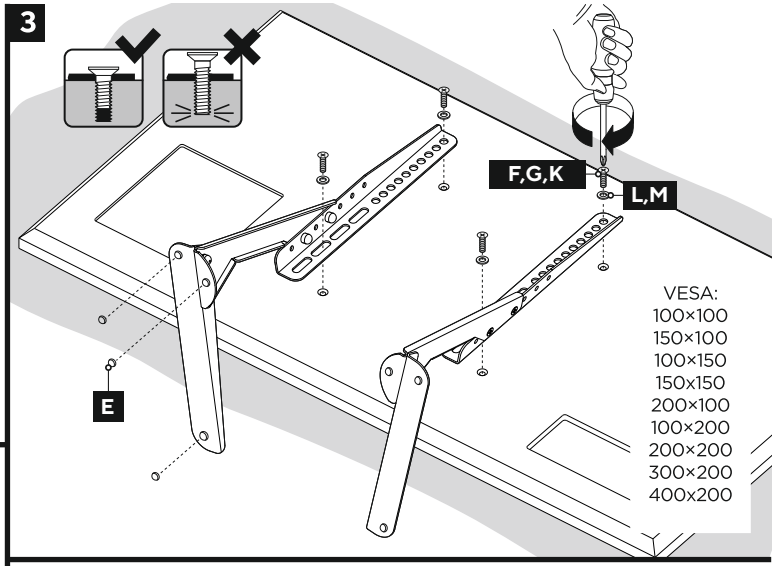
3
F,G,K
L,M
E
VESA:
100×100
150×100
100×150
150x150
200×100
100×200
200×200
300×200
400×200

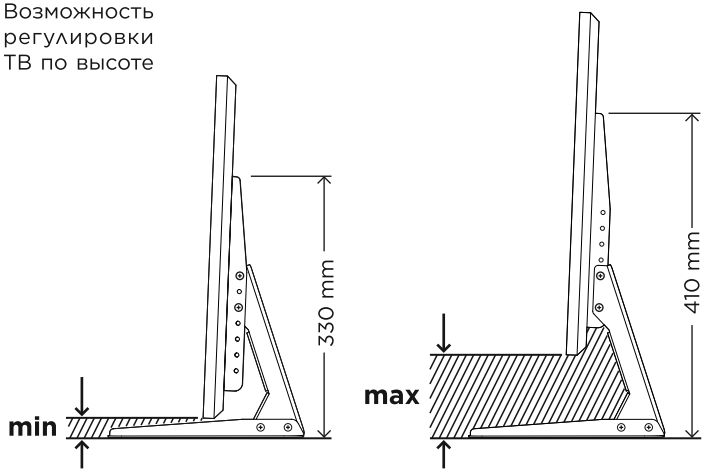
Возможность
регулировки
ТВ по высоте
min
330 mm
max
410 mm