DT Серия

01.Пряжка и аксессуары

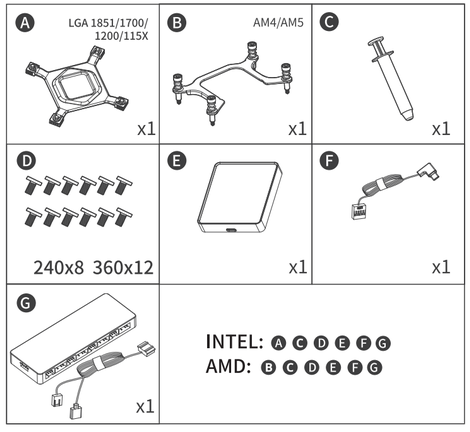

02.Установка дренажа для 240-мм вентилятора водяного охлаждения

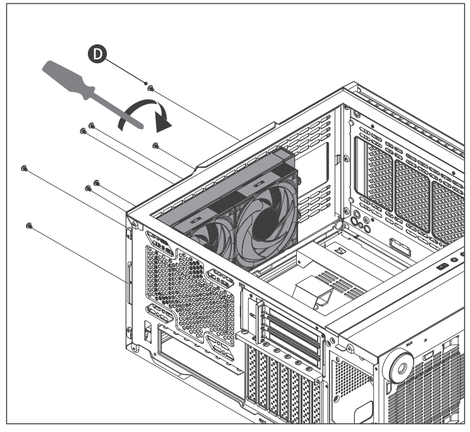

03.Установка дренажа для 360-мм вентилятора водяного охлаждения

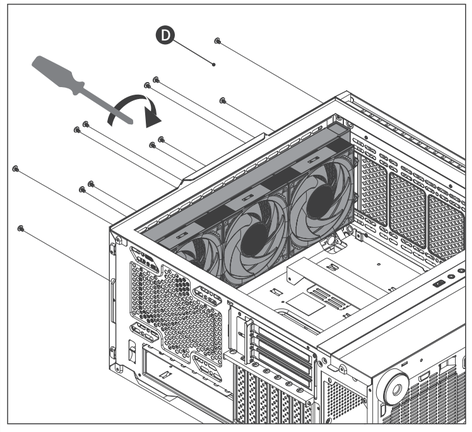

04. INTEL-LGA 1851/1700/1200/115X

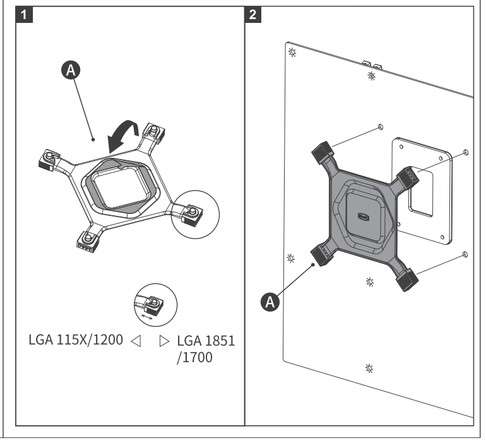

05. INTEL-LGA 1851/1700/1200/115X

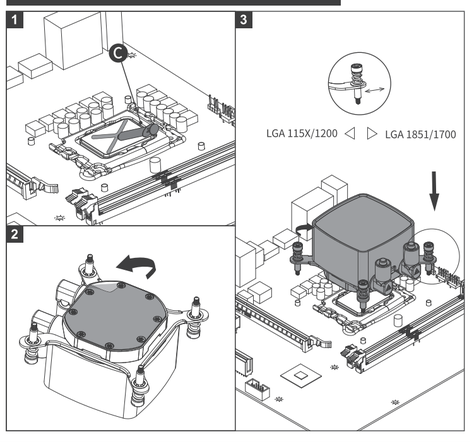

06. AMD - AM5/AM4

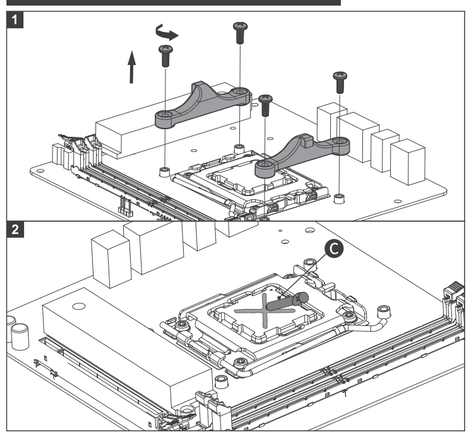

07. AMD - AM5/AM4

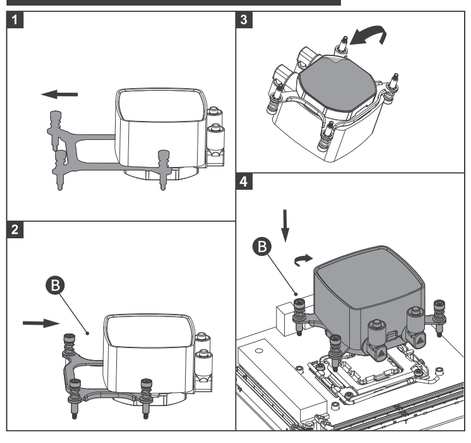

08.Схема подключения помпы и вентилятора 360

