MADE IN ITALY - PROFESSIONAL USE

Parlux ETHOS®

Type 355

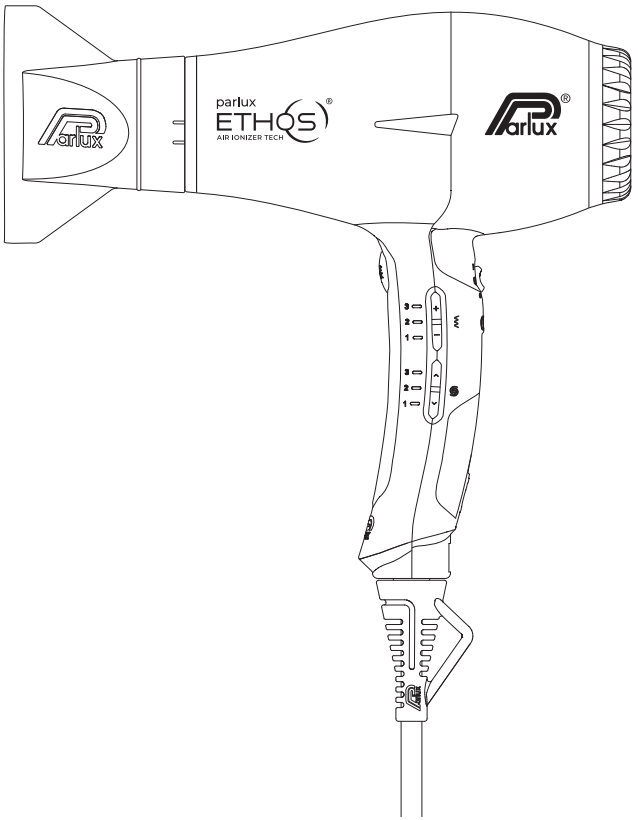

THE PROFESSIONAL'S CHOICE

PARLUX SPA | via Goldoni, 10/12 - 20090 Trezzano Sul Naviglio (MI)
t. +39 02 48402600 ra. | info@parlux.it | www.parlux.it

Parlux ETHOS

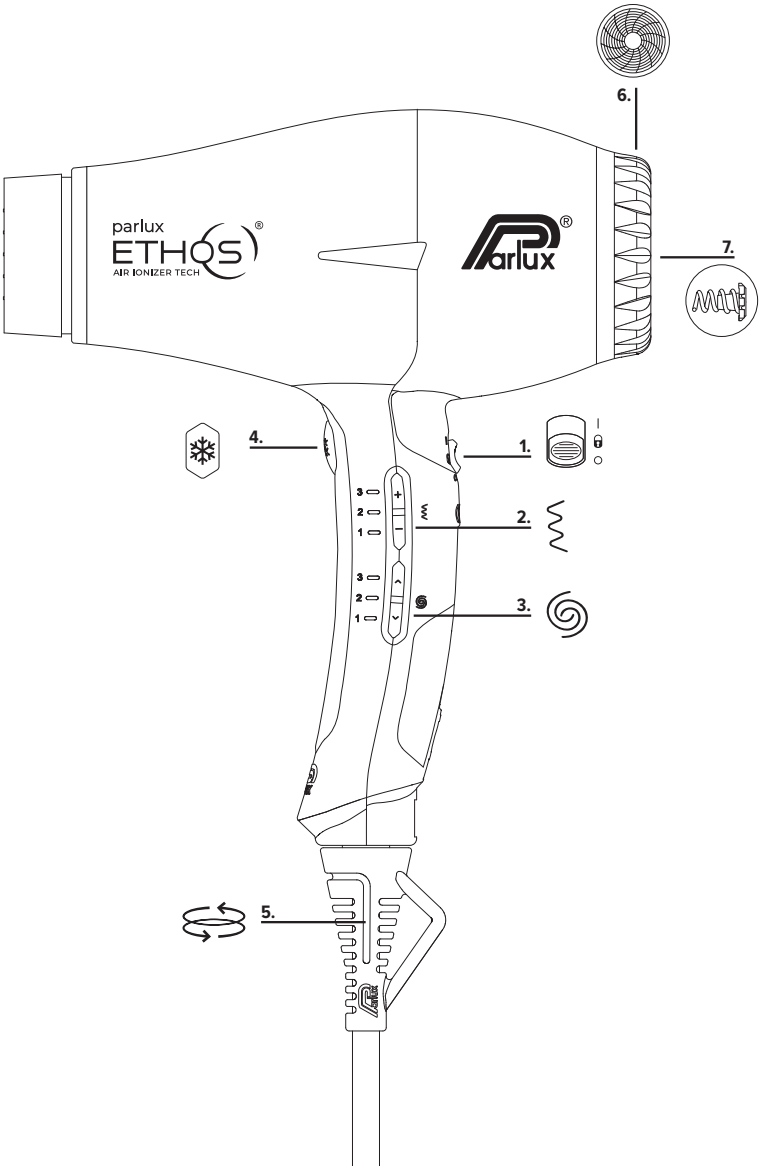

©PARLUX SPA - ORIGINAL INSTRUCTIONS - PROFESSIONAL USE

IT	Istruzioni d'uso	04
	Garanzia	76
EN	Instructions of use	08
	Guarantee	76
ES	Instrucciones de empleo	12
	Garantía	76
FR	Mode d'emploi	16
	Garantie	77
DE	Gebrauchsanweisung	20
	Garantie	77
PT	Instruções de uso	24
	Garanti	77
GR	Οδηγιες χρησης	28
	Εγγυηση	78
RU	Инструкции по эксплуатации	32
	Гарантия	78
SE	Användningsinstruktioner	36
	Garantì	78
DA	Brugervejledning	40
	Garantì	79
NO	Bruksanvisning	44
	Garantì	79
FI	Käyttöohjeet	48
	Takuu	79
NL	Gebruiksaanwijzing	52
	Garantie	80
PL	Instrukcja obsługi	56
	Gwarancja	80
HU	Használati utasítás	60
	Jótállás	80
TR	Kullanim talİmatlari	64
	Garantİ	81
AR	تعليمات الإستعمال	68
	ضمان	81
CN	使用说明	72
	保修	81

· Если вы пользуетесь им в ванной комнате, то по окончании применения обязательно отсоединяйте его от сети питания, так как близость к воде чревата большой опасностью, даже если электробытовой прибор выключен.
· Для более надежной защиты рекомендуется установить в электросети, подающей ток в ванную комнату, устройство дифференциального тока, в котором номинальная величина дифференциального рабочего тока не превышала бы 30 мА. Проконсультируйтесь по этому вопросу с вашим электромонтером.
· При повреждении кабеля питания его замену во избежание риска должны производить специалисты фирмы-изготовителя или ее службы технической помощи, или другие специалисты соответствующей квалификации.
· Данный прибор может использоваться детьми в возрасте от 8 лет и лицами с пониженными физическими, чувственными или умственными способностями, а также лицами, не обладающими необходимым опытом и знаниями, под надлежащим присмотром или после проведения инструктажа по безопасной эксплуатации электробытового прибора, если они в состоянии отдавать себе отчёт в связанных с ней рисках. Нельзя позволять детям играть с прибором. Операции по чистке и уходу не должны производиться детьми самостоятельно, без присмотра.
· Для безопасной работы устройства фильтр фена необходимо чистить каждую неделю. Фильтр должен быть очищен от пыли и волос.

Ваш новый фен Parlux

Поздравляем вас с приобретением фена - прибора для профессионального использования, который соответствует требованиям, предъявляемым к профессиональным приборам. Во избежание повреждений и рисков, связанных с неправильным использованием, внимательно изучите и сохраните инструкцию по эксплуатации.

ДО 9 КОМБИНАЦИЙ ИСПОЛЬЗОВАНИЯ

Новое поколение приборов Parlux предлагает вам возможность выбора между 3 различными уровнями воздушного потока и 3 различными уровнями температуры. Таким образом, Вы имеете 9 различных комбинаций для достижения нужного эффекта.

ПАМЯТЬ

Благодаря оперативной памяти заданная скорость и температура автоматически устанавливаются при повторном включении прибора, если не отключать его от розетки.

1. ВКЛЮЧЕНИЕ, ВЫКЛЮЧЕНИЕ, БЛОКИРОВКА





Блокировка кнопок выбора температуры и скорости для предотвращения непреднамеренных изменений.

2. РЕГУЛИРОВКА ВОЗДУШНОГО ПОТОКА



Нажмите кнопку **Λ** для увеличения
Нажмите кнопку **V** для уменьшения

минимум средний максимум

3. РЕГУЛИРОВКА ТЕМПЕРАТУРЫ



Нажмите кнопку **+** для увеличения
Нажмите кнопку **–** для уменьшения

минимум средний максимум

4. ИМПУЛЬС ХОЛОДНОГО ВОЗДУХА



Нажмите и удерживайте кнопку 4, чтобы включить режим короткой подачи холодного воздуха.

5. НОВАЯ НАПРАВЛЯЮЩАЯ ДЛЯ ШНУРА С ПОВОРОТОМ НА 360°



Благодаря новому эксклюзивному патенту Parlux, он предотвращает перекручивание кабеля, обеспечивая большую управляемость и долговечность. Не наматывайте кабель на прибор, чтобы не повредить его и не подвергать риску.

6. МЕТАЛЛИЧЕСКИЙ ФИЛЬТР



Фильтр для сбора пыли и волос и поддержания прибора в чистоте и сохранения его эффективности в течение долгого времени.

7. УСТРОЙСТВО HFS (HAIR FREE SYSTEM)



Запатентованное устройство для “ловли” и сбора волос для поддержания фена в чистоте.

Фильтр и устройство HFS необходимы для безопасности и правильной работы прибора. Поэтому их необходимо чистить еженедельно. Невыполнение чистки приводит к перегреву прибора и возможным сбоям в его работе.

Уход за феном

“Перед каждой чисткой всегда вынимайте вилку из розетки.
Фильтр и HFS необходимы для безопасности и правильной работы прибора.
поэтому фильтр также следует очищать еженедельно. Невыполнение чистки приводит к перегреву прибора и возможным поломкам, сбоям в работе и изменению температуры, что может привести к повреждению самих волос.”

ЧИСТКА ФИЛЬТРА:

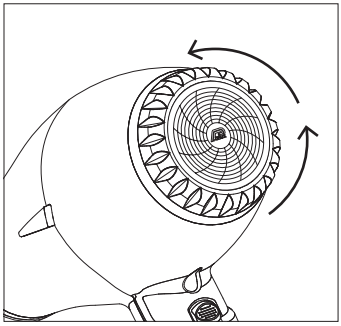

1. Поверните держатель фильтра и извлеките металлический фильтр.

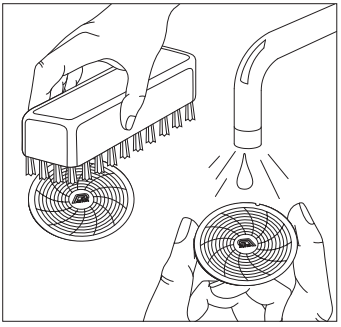

2. Промойте теплой водой и небольшой щеткой, чтобы удалить остатки волос, лака и пыли. В случае стойких загрязнений используйте обезжиривающие средства. Высушите.

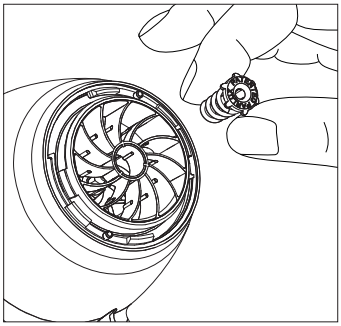

3. Извлеките устройство HFS из центрального корпуса и удалите захваченные волосы.

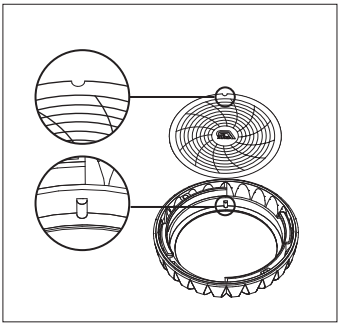

4. Следите за тем, чтобы совместить две метки на металлическом фильтре и держателе фильтра.

5. Установите устройство HFS в корпус и закрепите держатель фильтра с металлическим байонетным фильтром.

Держатель фильтра с металлическим фильтром и устройство HFS всегда должны быть установлены на фен во время работы. Несоблюдение этого требования негативно повлияет на правильную работу и срок службы фена.

ОСТОРОЖНО: Опасность поражения электрическим током.

- Не разбирайте устройство.
  В случае неисправности или каких-либо аномалий обратитесь в сервисную службу.
- Используйте прибор только по назначению, не применяйте его для париков или шкур животных, не направляйте воздушную струю на другие предметы, электрические приборы и прочее подобное оборудование. Производитель снимает с себя любую ответственность в случае ненадлежащего использования прибора
- Перед тем, как пользоваться этим электробытовым прибором, проверьте, соответствует ли напряжение в вашей сети величине напряжения, на котором он работает.
- Прибор можно использовать при 50 Гц и 60 Гц без дополнительной регулировки.
- После использования всегда вынимайте вилку из розетки.
- Ни в коем случае не погружайте его в воду или иную жидкость.
- Если он упал в жидкость, ни в коем случае не дотрагивайтесь до него.
- Не снимайте фильтр с фена во время его работы.
- Не обматывайте кабель вокруг прибора во избежание его повреждения и всех вытекающих из этого последствий.
- Во избежание ожогов во время использования прибора не следует прикасаться к выпускному отверстию.
- Не используйте заднюю часть фена (фильтр) для всасывания волос или чего-либо еще.



ОСТОРОЖНО: Не пользуйтесь этим электробытовым прибором близко от ванной, от раковины или от другой емкости, в которых находится вода.

CE Наше оборудование соответствует Директиве об электромагнитной совместимости 2004/108/CE и Директиве по низкому напряжению 2006/95/CE.



Этот условный знак означает, что изделие, отслужившее свой срок, должно выбрасываться отдельно от прочего мусора. Его уничтожение, выполненное в соответствии с нормами, будет способствовать защите окружающей среды. За получением информации о том, куда выбрасывать это изделие, чтобы материалы из которого оно изготовлено, могли быть повторно использованы, обращайтесь в магазин, где вы его приобрели.



Символ класса II или «Двойной изоляции» означает, что изделие было разработано таким образом, что его подключение к заземлению не требуется. Данные изделия изготовлены таким образом, что одна неисправность не может привести к контакту пользователя с опасным напряжением, поскольку корпус изготовлен из изоляционного материала.

Показатель акустического давления фенов марки Parlux составляет менее 70 дБ(А), в соответствии с действующим нормативным стандартом.

ΕΛΛΗΝΙΚΑ - ΟΡΟΙ ΕΓΓΥΗΣΗΣ

Η παρούσα συσκευή που προορίζεται μόνο για επαγγελματική χρήση για κομμωτές έχει υποβληθεί σε προσεκτικούς ελέγχους. Επειδή πρόκειται για επαγγελματική συσκευή που υπόκειται σε ειδική φθορά, καλύπτεται από εγγύηση έξι μηνών που αρχίζει να ισχύει από την ημερομηνία αγοράς ακόμα και αν η συσκευή δεν έχει χρησιμοποιηθεί. Η Parlux αναλαμβάνει την υποχρέωση να επισκευάσει ή αντικαταστήσει δωρεάν εκείνα τα εξαρτήματα που εντός της περιόδου ισχύος της εγγύησης αποδειχθούν κατά την κρίση της μη αποτελεσματικά λόγω ελαττώματος του υλικού ή της κατασκευής. Δεν περιλαμβάνεται η αντικατάσταση και η επισκευή των εξαρτημάτων που υποβάλλονται σε φυσιολογική φθορά. Δεν περιλαμβάνεται η πλήρης αντικατάσταση της συσκευής και δεν αναγνωρίζονται απαιτήσεις για αποζημίωση σε αντικείμενα ή άτομα. Η εγγύηση δεν καλύπτει ζημιές που οφείλονται σε τυχαίο σπάσιμο ή λόγω μεταφοράς, σε ελλιπή συντήρηση ή καθαρισμό, σε αμέλεια κατά τη χρήση και σε επεμβάσεις ή επισκευές από μη εξουσιοδοτημένο προσωπικό. Οι επισκευές και αντικαταστάσεις που καλύπτονται από εγγύηση γίνονται αποκλειστικά από τον κατασκευαστή Parlux - Trezzano και τα έξοδα αποστολής είναι εις βάρος του αγοραστή. Η παρούσα εγγύηση ισχύει μόνο αν φέρει τη σφραγίδα και την υπογραφή του καταστήματος πώλησης καθώς και την ημερομηνία αγοράς. Για τις επισκευές υπό εγγύηση θα πρέπει να αποστείλετε τη συσκευή στον κατασκευαστή Parlux επισυνάπτοντας συμπληρωμένο το απόκομμα της εγγύησης.

РУССКИЙ - ГАРАНТИЙНЫЕ УСЛОВИЯ

Данный прибор предназначен исключительно для профессионального применения парикмахерами, он прошёл строгий технический контроль. В связи с тем, что прибор для профессионального применения подвержен особому износу, данное устройство покрывается гарантией на срок шесть месяцев с даты приобретения, даже если оно не используется. Компания Parlux обязуется бесплатно произвести ремонт или замену частей, которые во время действия гарантийного периода окажутся на её усмотрение неисправными по причине дефектов материала или заводского брака. Замена и ремонт изнашиваемых частей исключаются. Исключается также полная замена прибора и не принимаются запросы на возмещение ущерба, нанесённого имуществу или людям. Гарантия не действует в отношении неисправностей, вызванных поломками по неосторожности или возникшими во время транспортировки, невыполнением надлежащего ухода или очистки, неумелым или халатным использованием, несанкционированными вмешательствами или ремонтом, проводимым третьими лицами, не уполномоченными компанией выполнять данные виды действий. Ремонт и замена в рамках гарантийного покрытия могут выполняться исключительно компанией-производителем - Parlux из города Треццано. Транспортные расходы оплачиваются покупателем. Настоящая гарантия действительна только при наличии печати и подписи продавца, а также даты приобретения. Для проведения гарантийного ремонта необходимо отправить прибор производителю - компании Parlux - в сопровождении заполненного гарантийного талона.

SVENSKA - GARANTIVILLKOR

Denna apparat är avsedd för professionellt bruk av frisörer, och har genomgått omfattande och noggranna kontroller. Apparatet är särskilt avsedd för slitage vid professionell användning och har en garanti på sex månader från och med inköpsdatum, även om enheten inte har använts. Parlux åtagit sig att kostnadsfritt reparera eller byta delar under garantitiden, enligt vår mening, skulle visa sig inte fungera på grund av defekter i material eller tillverkning. Garantin omfattar dock inte utbyte och reparationer av delar på grund av normal förslitning, utbyte av hela apparaten. Parlux erkänner inte anspråk på ersättning för skador på egendom eller personskador.

Garantin täcker inte skador som orsakats av oavsiktlig brott eller transport, för bristande underhåll eller rengöring, på grund av inkompetens eller slarvig användning, eller för manipulering eller reparation av obehöriga tredje parter.

Denna garanti är endast giltig om bekräftats av stämpel och underskrift av återförsäljare och inköpsdatum.

För garantiservice, returnera instrumentet till tillverkaren Parlux med detta garanticertifikat ordentligt ifyllt.

GARANZIA - GUARANTEE - GARANTIE - GARANTÍA - GARANTIE - GARANTIA - ΕΓΓΥΗΣΗ - ГАРАНТИЯ - GARANTI

Numero apparecchio
Number of apparatus
Numéro appareil
Número de aparato
Gerätenummer

Número aparelho
Αριθμός συσκευής
Номер прибора
Apparatnummer

Data acquisto
Date of purchase
Date d'achat
Fecha de compra
Kaufdatum

Data aquisição
Ημερομηνία αγοράς
Дата приобретения приобретения
Inköpsdatum

Timbro rivenditore
Name and address of retailer
Cachet revendeur
Timbre del vendedor
Stempel des Händlers

Carimbo revendedor
Σφραγίδα καταστήματος
Печать продавца
Återförsäljarens stämpel

Nome e indirizzo acquirente
Name and address of buyer
Nom et adresse acquéreur
Nombre y dirección del comprador
Name und Adresse des Käufers

Nome e morada do comprador
Όνομα και διεύθυνση αγοραστή
Имя и адрес покупателя
Namn och adress av köparen

IB 474 - REV. 02/24

THE PROFESSIONAL'S CHOICE

ISO 9001
CERTIFIED
COMPANY

PARLUX SPA | via Goldoni, 10/12, 20090 Trezzano Sul Naviglio (MI)
t. +39 02 484.026.00 ra. | info@parlux.it | www.parlux.it