DREAME SH10

Steam Cleaner

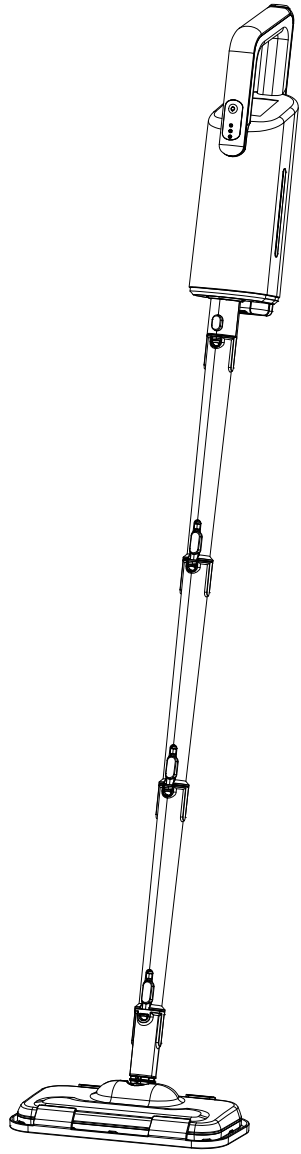

The illustrations in this manual are for reference only.
Please refer to the actual product.

THANK YOU

FOR PURCHASING THIS DREAME PORTABLE CARPET SPOT CLEANER

The high-quality product is engineered for optimal performance.

If you have any questions on the product,
please contact us: https://global.dreametech.com/pages/contact-us

Contents

EN User Manual 01

FR Manual de usuario 10

ES Manuel de l'utilisateur 19

Preface

The principle of the steam cleaner is to heat water to generate pressure and high temperature, and directly use high temperature and high pressure steam to sterilize and clean the home environment. Steam cleaner generally have functions such as high temperature sterilization and oil removal. Using high pressure to generate steam, it can clean and sterilize, and easily deal with difficult dirt.

IMPORTANT SAFETY INSTRUCTIONS

When using an electrical appliance, basic precautions should always be followed, including the following:

READ ALL INSTRUCTIONS BEFORE USING THIS APPLIANCE.

WARNING - To reduce the risk of fire, electric shock, or injury:

- This product must be used in accordance with the instructions for use.
- The power supply voltage must be consistent with the voltage required in the instructions.
- When cleaning, repairing, or not using a steam cleaner, the power supply must be cut off, When cutting off the power supply, do not pull the power cord. Use your hands to hold the plastic part of the plug and unplug it.
- Do not immerse the main engine of the steam cleaner in water to avoid approaching heating appliances or exposure to the sun, so as to avoid fire.
- Do not let children play with the steam cleaner to avoid accidents.
- Do not use the Steam engine under the following circumstances:

A. Falling to the ground or water, and obvious damage or abnormal operation;
B. The power cord is damaged. When encountering this situation, do not open the machine and promptly send it to the designated maintenance department of our company for repair.

- Avoid prolonged operation when the water tank is short of water to avoid damage to the hot aluminum pot and water pump.
- This appliance is not intended for use by persons (including children) with reduced physical, sensory or mental capabilities, or lack of experience and knowledge, unless they have been given supervision or instruction concerning the use of the appliance by a person responsible for their safety. Children should be supervised to ensure that they do not play with the appliance.
- When connected to a power source, the appliance is not allowed to be left unattended.
- When working with electricity or during cooling, tools should be placed out of reach of children.
- The location marked on the host indicates that there is high-temperature steam discharged from that location.
- This product is only for household use and cannot be used for industrial purposes.

• Sockets with dedicated grounding wires must be used.
• Do not aim steam flow at human bodies, animals, and other electrical products.
• When adding water, make sure to unplug the plug and cut off the power supply. The plug must be removed after use, before cleaning the appliance, and during maintenance.
• Do not add rust remover, aromatics, alcohol, and cleaning agents to the water tank as they may be damaged.
• We suggest to use any purified water if any possible.
• CAUTION: USE INDDOORS ONLY.
• Use only manufacturer's recommended attachments.
• Keep cord away from heated surfaces.
• Do not handle plug or appliance with wet hands.
• Do not use to pick up flammable or combustible liquids, such as gasoline in areas where they may be present.
• The appliance is marked with a  icon indicating "Caution: Hot Surface." The surface with this mark will get hot during use. Do not touch it during use or before it

Symbols

 Alternating current

 For indoor use only

 Read operator's manual

 Caution: Hot Surface

 Warning: Danger of steam scalding

FCC Information

	Compliance Information
Product Name	Steam Cleaner
Produce Model	Model：HSC27A
Compliance Statement	This device complies with part 15 of the FCC Rules. Operation is subject to the following two conditions: (1) This device may not cause harmful interference, and (2) this device must accept any interference received, including interference that may cause undesired operation.
Correspondence of the responsible party in USA	
Company	DREAME TECHNOLOGY USA INC
Address	16192 Coastal Highway, Lewes, Delaware 19958, County of Sussex
Email	support.us@dreame.tech

Caution:

This device complies with Part 15 of the FCC Rules / Innovation, Science and Economic Development Canada's licence-exempt RSS(s). Operation is subject to the following two conditions: (1) this device may not cause harmful interference. (2) this device must accept any interference received, including interference that may cause undesired operation. Changes or modifications not expressly approved by the party responsible for compliance could void the user's authority to operate the equipment.
This equipment has been tested and found to comply with the limits for a Class B digital device, pursuant to part 15 of the FCC Rules. These limits are designed to provide reasonable protection against harmful interference in a residential installation. This equipment generates uses and can radiate radio frequency energy and, if not installed and used in accordance with the instructions, may cause harmful interference to radio communications. However, there is no guarantee that interference will not occur in a particular installation. If this equipment does cause harmful interference to radio or television reception, which can be determined by turning the equipment off and on, the user is encouraged to try to correct the interference by one or more of the following measures:
—Reorient or relocate the receiving antenna.
—Increase the separation between the equipment and receiver.
—Connect the equipment into an outlet on a circuit different from that to which the receiver is connected.
—Consult the dealer or an experienced radio/TV technician for help.

EN

Product Introduction

Accessory Details

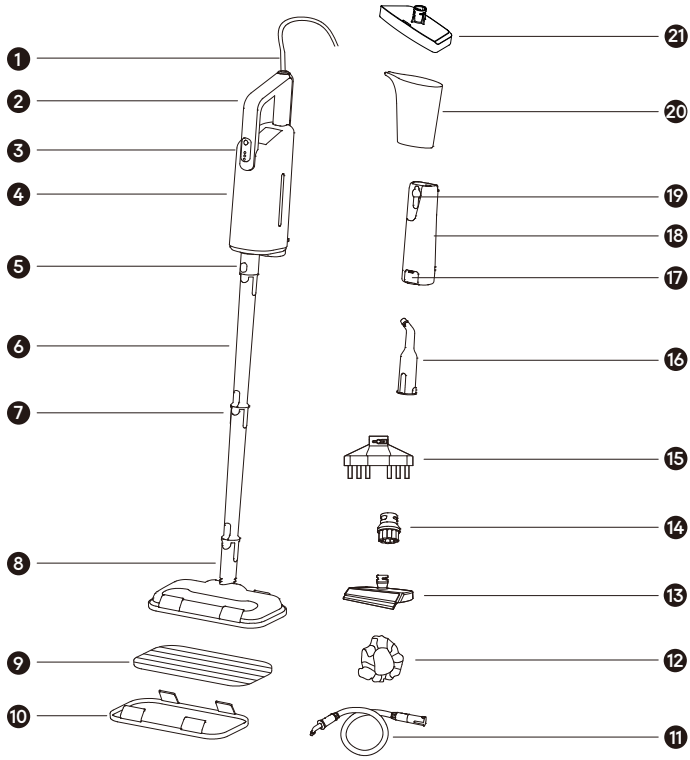

1. Power Label
2. Handle
3. Control Panel
4. Host
5. Accessory Port
6. Extension Tube
7. Lock Of Tube
8. Floor Mop Head
9. Floor Mop Pad
10. Carpet Glider
11. Flexible Hose
12. Flat Mop Pad
13. Glass Squeegee
14. Nylon and stainless brush
15. Gap Brush
16. Jet Nozzel
17. Button Of Water Tank
18. Water tank
19. Sealing Cover
20. Measuring Cup
21. Flat brush head

Product Usage

EN

Instruction for steam mop using

❶ Press the button of the water tank to pick out from the host.

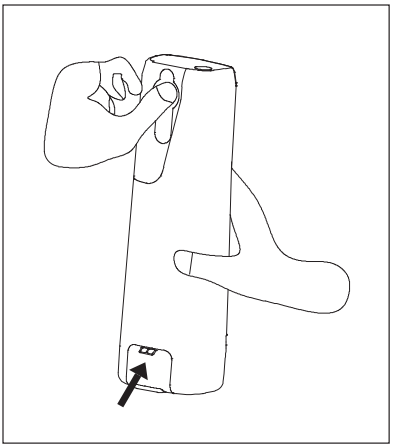

❷ Open the sealing cover of water tank, using measuring cup to fill water inside.

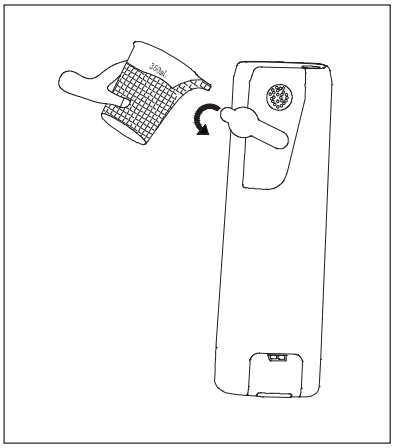

❸ Close the sealing cover and slide the water tank to the host from right to the left along the guide rail. The water tank is installed when you hear a click.left along the guide rail. The water tank is installed when you hear a click.

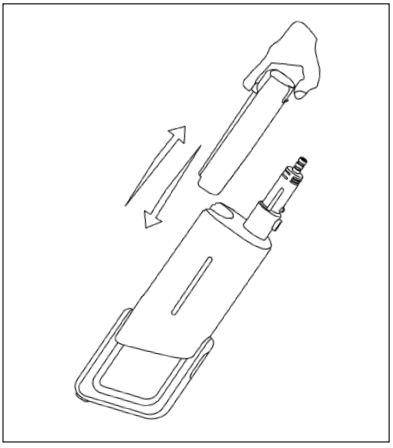



EN

Product Usage

Instruction for steam mop using

❹ Connect the extension tubes with floor brush by press the lock. You can add 2 or 3 piece tubes per your own demand. Then connect the tube with hose. When it is ready, you can choose to add the towel to clean any floors.

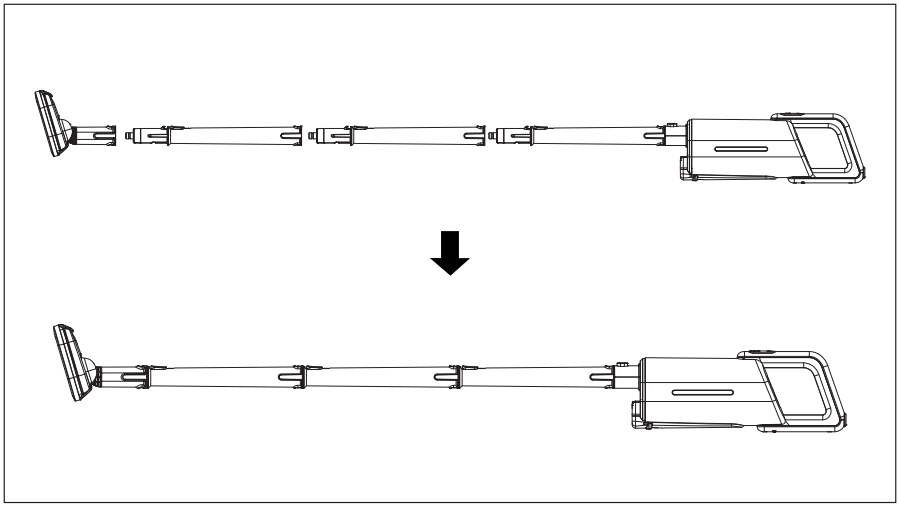

Attention:

When you want to clean the carpet, please add carpet glider on the floor towel.

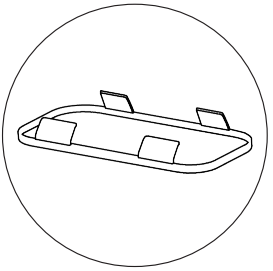

Product Usage

EN

Instruction for steam cleaner using

❶ **Flexible Hose:** Connect the end of the hose to the steam host until hear a click sound. This is mostly used when it has some distance for cleaning place.

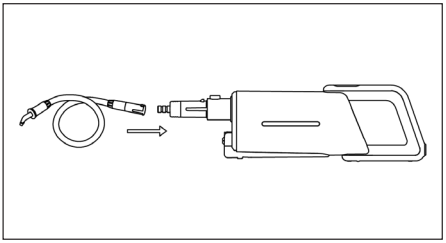

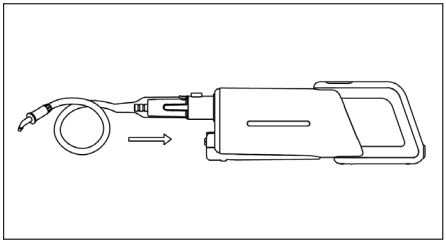

❷ **Jet Nozzel:** This is easily to clean the corners by connecting with steam outlet. You can add nylon brush to clean soft surface, and stainless brush for clean some hard surface.

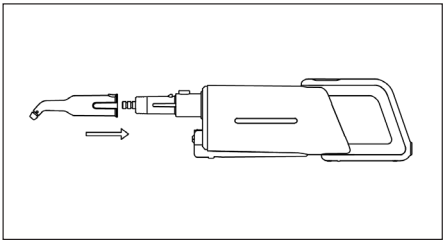

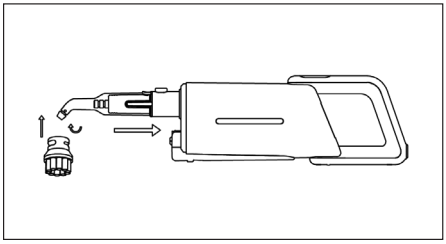

If you want to clean any desk, chair etc, you can add flate brush to connect with small towel for cleaning.

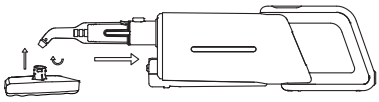

EN

Product Usage

Display Screen

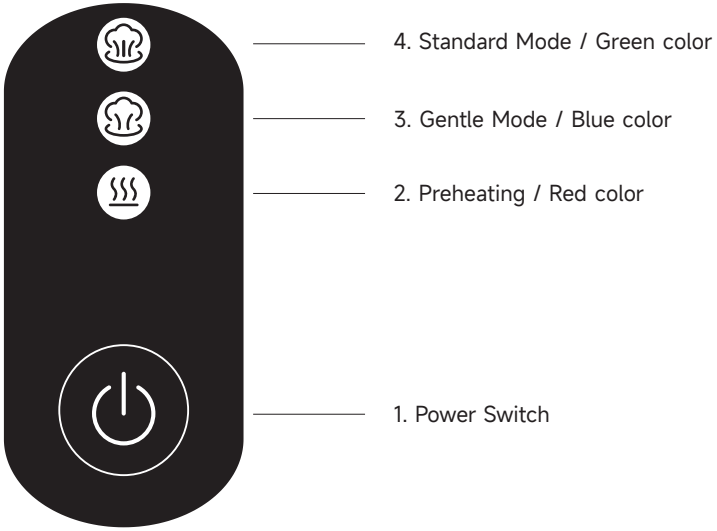

	The red light will flickering for about 15 seconds when plug in. This called preheating.
	When preheating finished, it red light will show on.
	Press the switch for one time. It is for dry steam,the steam rate is about 20g/min with blue color.
	Press the switch for two times, it is for wet steam,the steam rate is about 30g/min with green color.
	Press the switch for three times, it is for Boost Mode,the steam rate is about 55g/min with green color and blue color.

Attention: There will be some water at the first time as inside of the host is cold. Kindly pour out these wet steam for about 2-3 mins. Using it when you get dry steam.

Warning: T Do not using when there is no any water in the tank.The red, blue and green light will be flash alternately.

Cleaning and Maintance

1	Pour out water completely inside of water tank.
2	The mops towel can be washed carefully with clean water.
3	Wipe the steam mop with a clean cloth.

Trouble Shooting

Error	Solution
The product is in working while steam is low or no steam	Fill enough water inside of water tank.
The host can not start	Check whether the power cord plug is firmly insert into the socket.
Water tank leakage	Check whether the water tank or tank sealing cover is installed in place.

Specifications

Steam Cleaner			
Model	HSC27A	Rated Power	1500W
Rated Voltage	120V~	Rated Frequency	60Hz
Capacity	11.84 Fluid Ounces	Power Cord Length	4m
Net Weight	2.95kg	Host Product Size	503x98x142mm

FR

Préface

Le principe du nettoyeur à vapeur consiste à chauffer de l'eau pour générer de la pression et une température élevée, puis à utiliser directement la vapeur à haute température et haute pression pour stériliser et nettoyer l'environnement domestique. Les nettoyeurs à vapeur ont généralement des fonctions telles que la stérilisation à haute température et l'élimination des graisses. Grâce à la haute pression utilisée pour générer la vapeur, elles peuvent nettoyer et stériliser, et venir facilement à bout des saletés difficiles.

INSTRUCTIONS IMPORTANTES DE SÉCURITÉ

Lors de l'utilisation d'un appareil électrique, il convient de toujours respecter les précautions élémentaires, notamment les suivantes :

LIRE TOUTES LES INSTRUCTIONS AVANT D'UTILISER CET APPAREIL.

AVERTISSEMENT - **Pour réduire le risque d'incendie, d'électrocution ou de blessure :**

• Ce produit doit être utilisé conformément aux instructions d'utilisation.

• La tension d'alimentation doit être conforme à celle exigée dans les instructions.

• Lors du nettoyage, de la réparation ou lorsque vous n'utilisez pas le nettoyeur vapeur, l'alimentation électrique doit être coupée. Lorsque vous coupez l'alimentation électrique, ne tirez pas sur le cordon d'alimentation. Saisir la partie en plastique de la fiche avec les mains et la débrancher.

• Ne pas immerger le moteur principal du nettoyeur vapeur dans l'eau, éviter de le placer à proximité d'appareils chauffants ou de l'exposer au soleil afin d'éviter tout risque d'incendie.

• Ne pas laisser les enfants jouer avec le nettoyeur vapeur afin d'éviter tout accident.

• Ne pas utiliser le moteur à vapeur dans les circonstances suivantes :

A. Après une chute au sol ou dans l'eau, et en cas de dommages évidents ou de fonctionnement anormal;

B. Si le cordon d'alimentation est endommagé. Dans ce genre de situation, ne pas ouvrir la machine et l'envoyer immédiatement au service d'entretien désigné de notre entreprise pour réparation.

• Éviter un fonctionnement prolongé lorsque le réservoir d'eau est vide afin d'éviter d'endommager la carter thermique en aluminium et la pompe à eau.

• Cet appareil n'est pas destiné à être utilisé par des personnes (y compris les enfants) ayant des capacités physiques, sensorielles ou mentales réduites, ou manquant d'expérience et de connaissances, sauf si elles sont surveillées ou si elles ont reçu des instructions concernant l'utilisation de l'appareil par une personne responsable de leur sécurité. Les enfants doivent être surveillés afin de s'assurer qu'ils ne jouent pas avec l'appareil.

• Lorsque l'appareil est branché à une source d'alimentation, il ne doit pas être laissé sans surveillance.
• Lorsque vous travaillez avec de l'électricité ou pendant le refroidissement, les outils doivent être placés hors de portée des enfants.
• L'emplacement signalé sur l'hôte signifie qu'il y a un dégagement de vapeur à haute température à cet endroit.
• Ce produit est destiné à un usage domestique uniquement et ne peut être utilisé à des fins industrielles.
• Il faut utiliser des prises avec des fils de mise à la terre dédiés.
• Ne pas diriger le jet de vapeur vers des personnes, des animaux ou d'autres appareils électriques.
• Lorsque vous ajoutez de l'eau, veillez à débrancher la fiche et à couper l'alimentation électrique. La fiche doit être retirée après utilisation, avant le nettoyage de l'appareil et pendant l'entretien.
• Ne pas ajouter de produit antirouille, d'aromates, d'alcool et d'agents nettoyants dans le réservoir d'eau, car ils pourraient l'endommager.
• Nous recommandons d'utiliser de l'eau déminéralisée dans la mesure du possible.
• PRUDENCE : À UTILISER SEULEMENT À L'INTÉRIEUR.
• Utiliser seulement les accessoires recommandés par le fabricant.
• Éloigner le cordon des surfaces chaudes.
• Ne pas manipuler la fiche ou l'appareil avec les mains mouillées.
• Ne pas utiliser pour ramasser des liquides inflammables ou combustibles, tels que l'essence, dans les zones où ils peuvent être présents.
• L'appareil est marqué d'une icône  indiquant « Prudence : Surface chaude. » La surface portant cette marque devient chaude pendant l'utilisation. Ne pas la toucher pendant son utilisation ou avant qu'elle ne refroidisse.

Symboles

 Courant alternatif

 Usage intérieur seulement

 Consulter le manuel de l'opérateur

 Attention: Surface chaude

 Avertissement: Danger de brûlure par la vapeur

FR

Attention

Cet appareil est conforme à la partie 15 des Règles de la FCC/appareils radio exempts de licence Innovation, Sciences et Economic Development Canada.
Le fonctionnement est soumis aux deux conditions suivantes : (1) Cet appareil ne doit pas provoquer d'interférences nuisibles. (2) Cet appareil doit accepter toute interférence reçue, y compris les interférences susceptibles de provoquer un fonctionnement indésirable.
Toutes modification ou altération de cet appareil qui n'est pas expressément approuvée par la partie responsable de la conformité peut entraîner une interdiction de l'autorisation de l'utilisateur à faire fonctionner l'équipement.
Cet équipement a été testé et déclaré conforme aux limites d'un appareil numérique de classe B, conformément à la partie 15 des règles de la FCC.
Ces limites sont conçues pour fournir une protection raisonnable contre les interférences nuisibles dans une installation résidentielle.
Cet équipement génère, utilise et peut émettre de l'énergie par radio-fréquence et s'il n'est pas installé conformément à ces instructions, des interférences nuisibles aux communications radio peuvent survenir.
Cependant, il n'y a aucune garantie que des interférences ne se produiront pas dans certaines installations. Si cet équipement provoque des interférences nuisibles à la réception radio ou télévision, ce qui peut être vérifié en mettant l'appareil hors et sous tension, l'utilisateur doit essayer d'éliminer les interférences par l'une des méthodes suivantes:
— Réorienter ou déplacer l'antenne de réception.
— Augmenter la distance entre l'équipement et le récepteur.
— Brancher l'équipement sur une prise de courant située sur un circuit différent de celui sur lequel le récepteur est branché.
— Consulter le revendeur ou un technicien radio/TV expérimenté pour obtenir de l'aide.

Présentation du produit

Détails des morceaux du produit

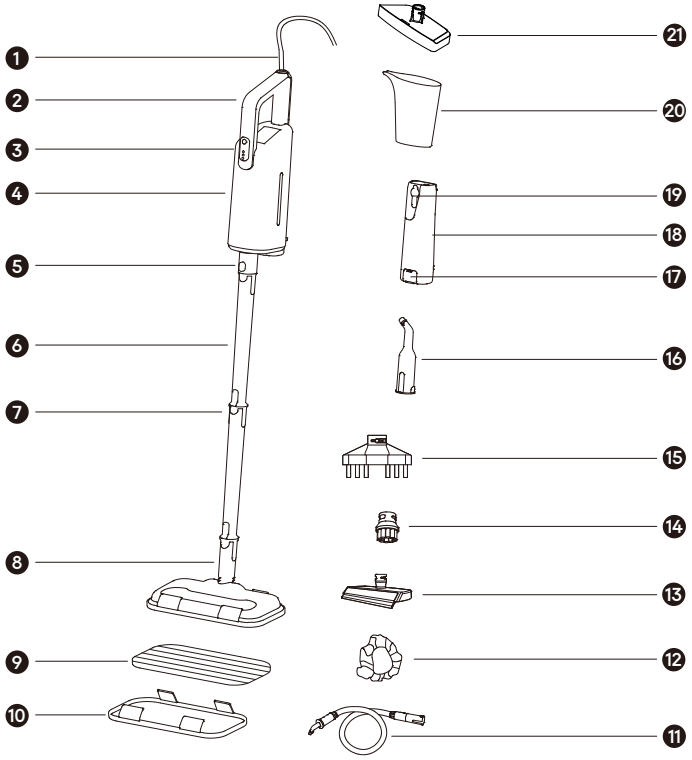

1. Étiquette d'alimentation
2. Manche
3. Panneau de commande
4. Hôte
5. Port de l'accessoire
6. Tu d'extension
7. Verrou de tube
8. Tête de lavage de plancher
9. Tampon de lavage de plancher
10. Brosse de tapis
11. Tuyau flexible
12. Tampon de lavage plat
13. Raclette de vitre
14. Brosse en nylon et inox
15. Brosse pour interstices
16. Buse à jet
17. Bouton du réservoir d'eau
18. Réservoir d'eau
19. Couvercle d'étanchéité
20. Tasse à mesurer
21. Brosse à tête plate

FR

Utilisation de l'appareil

Mode d'emploi du nettoyeur à vapeur

❶ Appuyez sur le bouton de libération du réservoir d'eau pour le retirer de l'unité principale.

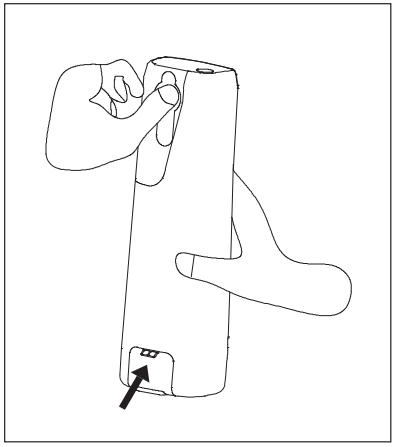

❷ Ouvrez le couvercle hermétique du réservoir d'eau et utilisez le gobelet doseur pour le remplir d'eau.

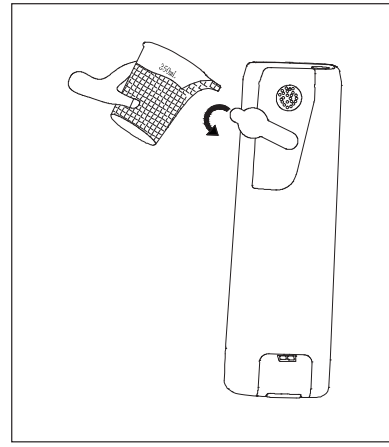

❸ Fermez le couvercle d'étanchéité et faites glisser le réservoir d'eau dans l'unité principale de droite à gauche le long du rail de guidage. Le réservoir d'eau est installé lorsque vous entendez un clic.

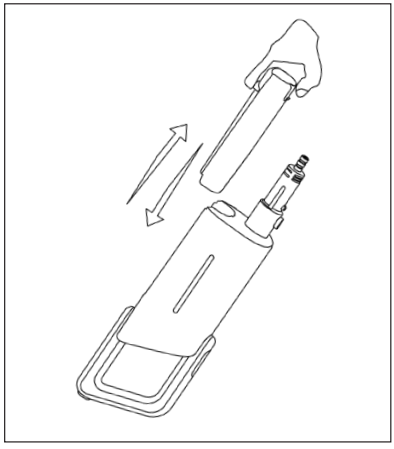

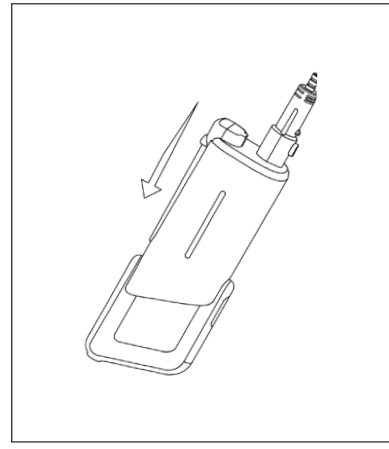

Utilisation de l'appareil

Mode d'emploi du nettoyeur à vapeur

❹ Connectez les tubes d'extension à la brosse pour plancher en appuyant sur le loquet. Vous pouvez ajouter 2 ou 3 tubes d'extension selon vos besoins. Raccordez ensuite le tuyau au tube. Une fois que tout est prêt, vous pouvez choisir d'ajouter la serviette de plancher pour nettoyer les planchers.

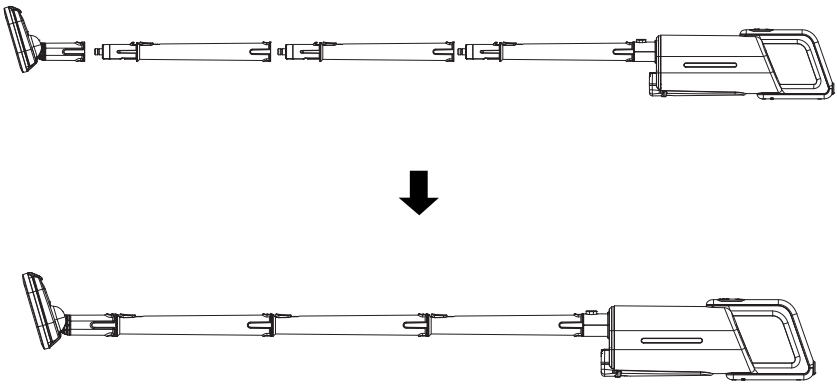

Attention:

Lorsque vous souhaitez nettoyer une moquette, veuillez ajouter un glisseur pour tapis sous la serviette de plancher.

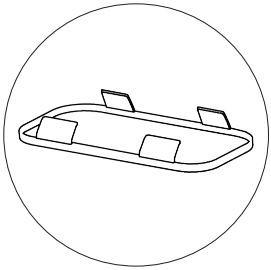

FR

Utilisation de l'appareil

Instructions d'utilisation du nettoyeur à vapeur

❶ **Tuyau flexible:** Connectez l'extrémité du tuyau à l'unité principale jusqu'à ce que vous entendiez un clic. Cette méthode est principalement utilisée lorsque la surface à nettoyer est éloignée.

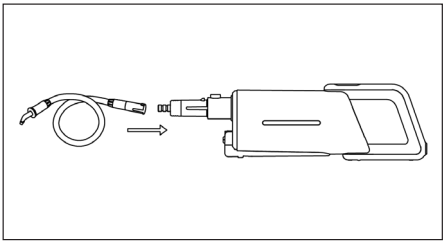

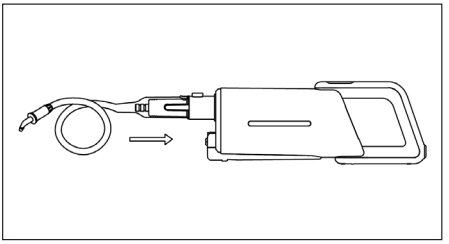

❷ **Grosse buse:** Il est facile de nettoyer les coins en connectant l'appareil à la sortie de vapeur. Vous pouvez ajouter une brosse en nylon pour nettoyer les surfaces souples et une brosse en acier inoxydable pour nettoyer certaines surfaces dures.

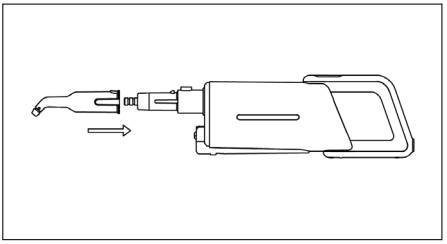

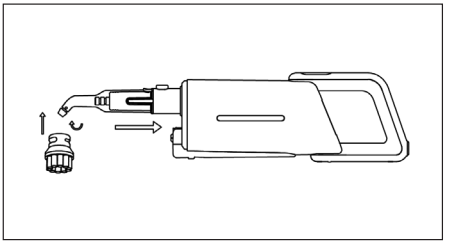

Si vous voulez nettoyer un bureau, une chaise, etc., vous pouvez installer une brosse plate avec une petite serviette pour le nettoyage.

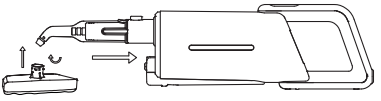

Utilisation de l'appareil

Écran d'affichage

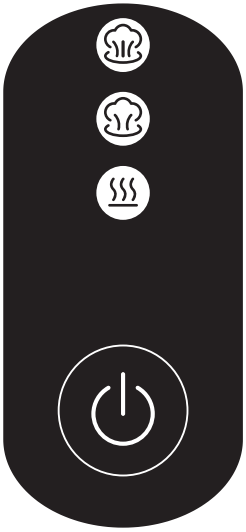

4. Mode standard / Couleur verte

3. Mode doux / Couleur bleue

2. Préchauffage / Couleur rouge

1. Interrupteur d'alimentation

	Le voyant rouge clignote pendant environ 15 secondes lorsque l'appareil est branché. C'est le mode préchauffage.
	Une fois le préchauffage terminé, le voyant rouge s'allumera.
	Appuyez une fois sur l'interrupteur. C'est le mode de vapeur sèche, dont le débit est d'environ 20 g/min et le voyant est de couleur bleue.
	Appuyez deux fois sur l'interrupteur pour obtenir de la vapeur humide, dont le débit est d'environ 30 g/min et le voyant est de couleur verte.
	Appuyez trois fois sur l'interrupteur pour activer le mode intensif. Le débit de vapeur est d'environ 55 g/min et le voyant est vert et bleu.

Attention: Il y aura un peu d'eau au début, car l'intérieur de l'hôte est froid. Libérez cette vapeur humide pendant environ 2 à 3 minutes. Utilisez l'appareil lorsque vous obtenez de la vapeur sèche.

Avertissement: Ne pas utiliser lorsque le réservoir est vide. Les voyants rouge, bleu et vert clignoteront alternativement.

FR

Nettoyage et entretien

1	Videz complètement l'eau contenue dans le réservoir.
2	La lingette peut être lavée délicatement à l'eau claire.
3	Essuyez le nettoyeur à vapeur avec un chiffon propre.

Dépannage

Erreur	Solution
L'appareil fonctionne alors qu'il n'y a pas ou peu de vapeur	Remplissez suffisamment le réservoir d'eau.
L'unité principale ne peut pas démarrer	Vérifiez si la fiche du cordon d'alimentation est bien insérée dans la prise.
Fuite du réservoir d'eau	Vérifiez si le réservoir d'eau et le couvercle d'étanchéité du réservoir sont bien installés.

Caractéristiques

Nettoyeur à vapeur			
Modèle	HSC27A	Puissance nominale	1500W
Tension nominale	120V~	Fréquence nominale	60Hz
Capacité	11,84 onces liquides	Longueur du cordon d'alimentation	4m
Poids net	2.95kg	Dimensions de l'unité principale	503x98x142mm

Introducción

El principio del limpiador a vapor consiste en calentar agua para generar presión y alta temperatura, y utilizar directamente el vapor a alta temperatura y alta presión para esterilizar y limpiar el entorno doméstico. El limpiador a vapor generalmente tiene funciones como esterilización por alta temperatura y eliminación de grasa. Al utilizar alta presión para generar vapor, puede limpiar y esterilizar, y eliminar fácilmente la suciedad difícil.

INSTRUCCIONES DE S EGURIDAD IMPORTANTES

Al utilizar un aparato eléctrico, siempre se deben seguir las precauciones básicas, incluidas las siguientes:

LEA TODAS LAS INSTRUCCIONES ANTES DE UTILIZAR ESTE APARATO.

ADVERTENCIA - Para reducir el riesgo de incendio, descarga eléctrica o lesiones:

- Este producto debe utilizarse de acuerdo con las instrucciones de uso.
- El voltaje de la fuente de alimentación debe ser compatible con el voltaje requerido en las instrucciones.
- Cuando limpie, repare o no utilice el limpiador a vapor, debe desconectarlo de la fuente de alimentación. Al desconectar de la fuente de alimentación, no jale el cable de alimentación. Utilice las manos para sujetar la parte plástica del enchufe y desenchúfelo.
- No sumerja el motor principal del limpiador a vapor en agua y evite acercarlo a aparatos de calefacción o exponerlo al sol, con el fin de evitar incendios.
- No permita que los niños jueguen con el limpiador a vapor para evitar accidentes.
- No utilice la máquina de vapor en las siguientes circunstancias:

A. Si cae al suelo o al agua, y hay daños evidentes o funcionamiento anormal.
B. Si el cable de alimentación está dañado. Si se encuentra con esta situación, no abra la máquina y envíela inmediatamente al departamento de mantenimiento designado de nuestra empresa para repararla.

- Evite el funcionamiento prolongado cuando el tanque de agua esté poco lleno para evitar daños en el recipiente de aluminio y la bomba de agua.
- Este aparato no está diseñado para que lo utilicen personas (incluidos niños) con capacidades físicas, sensoriales o mentales reducidas, o con falta de experiencia y conocimientos, a menos que hayan recibido supervisión o instrucciones sobre el uso del aparato por parte de una persona responsable de su seguridad. Se debe supervisar a los niños para asegurarse de que no jueguen con el aparato.
- No se debe dejar el aparato sin supervisión cuando esté conectado a una fuente de alimentación.
- Cuando se trabaje con electricidad o durante el enfriamiento, las herramientas deben colocarse fuera del alcance de los niños.

• El lugar marcado en el generador indica que hay vapor a alta temperatura descargándose desde ese lugar.
• Este producto es solo para uso doméstico y no puede utilizarse con fines industriales.
• Se deben utilizar enchufes con cables de conexión a tierra específicos.
• No dirija el flujo de vapor hacia personas, animales u otros productos eléctricos.
• Al añadir agua, asegúrese de desenchufar el enchufe y cortar el suministro eléctrico. El enchufe debe retirarse después de su uso, antes de limpiar el aparato y durante el mantenimiento.
• No añada quitamanchas, aromatizantes, alcohol ni productos de limpieza al tanque de agua, ya que podría dañarse.
• Recomendamos utilizar agua purificada siempre que sea posible.
• PRECAUCIÓN: ÚSELO ÚNICAMENTE EN INTERIORES.
• Utilice únicamente los accesorios recomendados por el fabricante.
• Mantenga el cable alejado de superficies calientes.
• No manipule el enchufe ni el aparato con las manos mojadas.
• No lo utilice para limpiar líquidos inflamables o combustibles, como gasolina, en zonas donde puedan estar presentes.
• El aparato está marcado con un ícono  que indica "Precaución: superficie caliente". La superficie con esta marca se calentará durante el uso. No la toque durante el uso ni antes de que se enfríe.

Símbolos

 Corriente alterna

 Solo para uso en interiores

 Lea el manual del operador

 Precaución: Superficie caliente

 Advertencia: Peligro de quemaduras por vapor

Precaución

Este dispositivo cumple con la Parte 15 de las Normas de la FCC / exento de la licencia de Canadá de innovación, ciencia y desarrollo económico RSS(s). La operación está sujeta a las dos condiciones siguientes: (1) este dispositivo no puede causar interferencias dañinas. (2) este dispositivo debe aceptar toda interferencia recibida, incluso la interferencia que pueda causar un funcionamiento no deseado.
Los cambios o modificaciones no aprobados expresamente por la parte responsable del cumplimiento puede anular la autorización del usuario a usar el equipo.
Este equipo ha sido probado y cumple con los límites para un dispositivo digital de clase B, de conformidad con la parte 15 de las normas de la FCC. Estos límites están diseñados para proporcionar una protección razonable contra interferencias dañinas en una instalación residencial. Este equipo genera, usa y puede irradiar energía de radiofrecuencia y, si no se lo instala y utiliza conforme a las instrucciones, puede causar interferencias dañinas a las radiocomunicaciones. Sin embargo, no hay garantía de que no se produzcan interferencias en una instalación en particular. Si este equipo causa una interferencia dañina a la recepción de radio o televisión, que se puede determinar apagando y encendiendo el equipo, se alienta al usuario a intentar corregir la interferencia por medio de una o más de las siguientes medidas:
— Reorientar o reubicar la antena receptora.
— Aumentar la separación entre el equipo y el receptor.
— Conectar el equipo a una toma de corriente de un circuito diferente al que está conectado el receptor.
— Consultar al distribuidor o a un técnico experimentado en radio/TV para obtener ayuda.

ES

Presentación del producto

Detalles de los accesorios

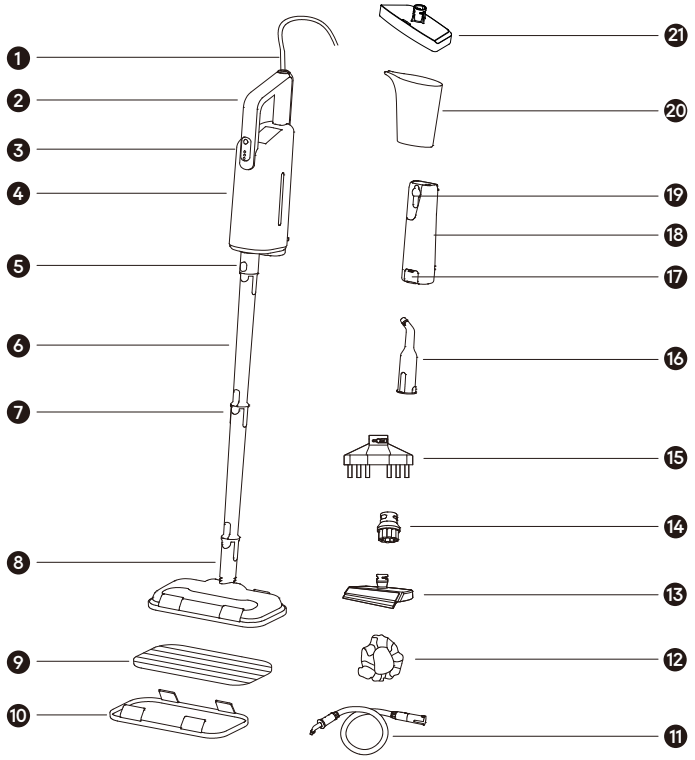

❶ Cable de alimentación
❷ Mango
❸ Panel de co ntrol
❹ Generador
❺ Puerto para accesorios
❻ Tubo de extensión
❼ Bloqueo del tubo
❽ Cabezal trapeador
❾ Almohadilla para trapear
❿ Deslizador para alfombras
⓫ Manguera flexible
⓬ Almohadilla plana para trapear
⓭ Escobilla limpiavidrios
⓮ Cepillo de nailon e inoxidable
⓯ Cepillo de huecos
⓰ Boquilla de chorro
⓱ Botón del tanque de agua
⓲ Tanque de agua
⓳ Tapa de sellado
⓴ Vaso medidor
㉑ Cabezal de cepillo plano

Uso del producto

Instrucciones para el uso del trapeador a vapor

❶ Presione el botón del tanque de agua para extraerlo del generador.

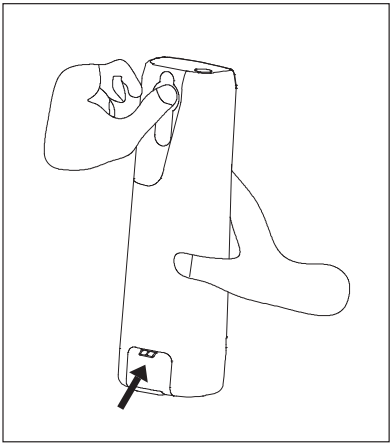

❷ Abra la tapa del tanque de agua y utilice el vaso medidor para llenarlo con agua.

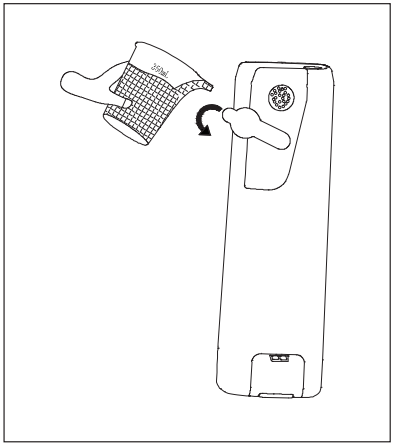

❸ Cierre la tapa de sellado y deslice el depósito de agua hacia el generador de derecha a izquierda a lo largo del riel guía. El tanque de agua se instala cuando se oye un clic a la izquierda a lo largo del riel guía. El tanque de agua está instalado cuando oiga un clic.

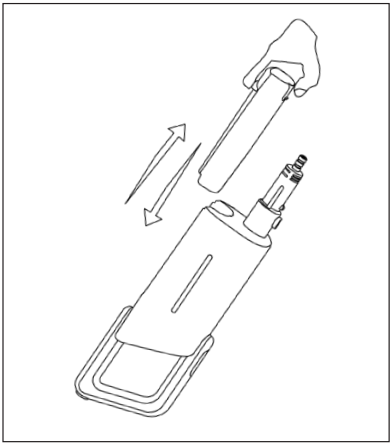

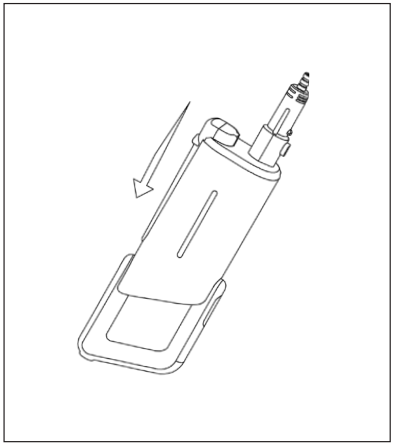

ES

Uso del producto

Instrucciones para el uso del trapeador a vapor

❹ Conecte los tubos de extensión con el cepillo para pisos presionando el candado. Puede añadir 2 o 3 tubos según sus necesidades. Después conecte el tubo con la manguera. Cuando esté listo, puede optar por añadir la toalla para limpiar cualquier piso.

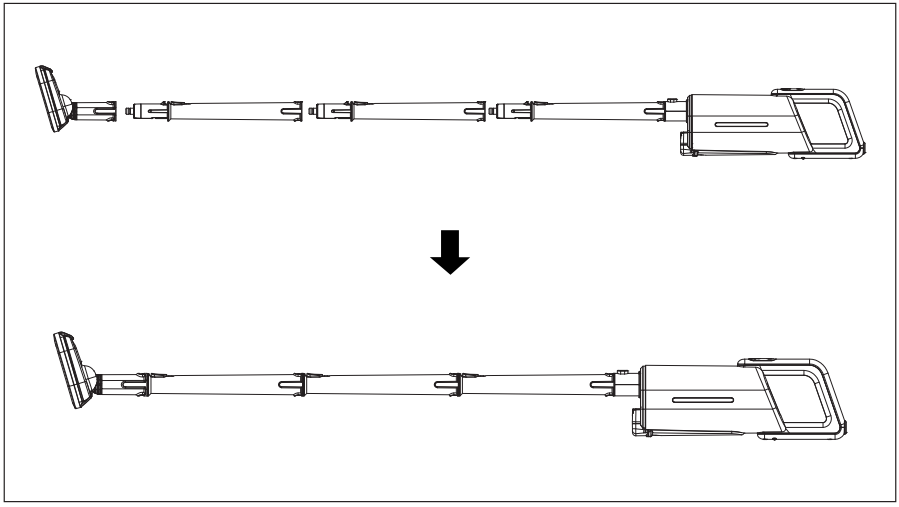

Atención:
Cuando desee limpiar la alfombra, coloque un cepillo para alfombras sobre la toalla para pisos.

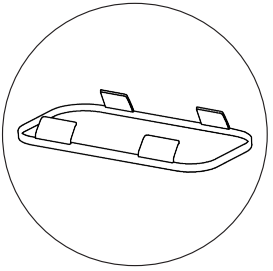

Uso del producto

Instrucciones para el uso del limpiador a vapor

❶ **Manguera flexible:** Conecte el extremo de la manguera al generador de vapor hasta que oiga un clic. Se utiliza principalmente cuando hay cierta distancia hasta el lugar que se va a limpiar.

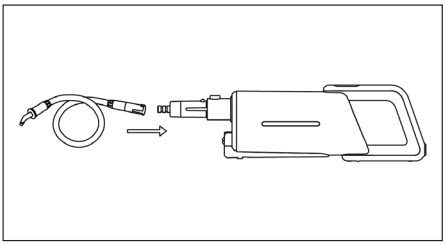

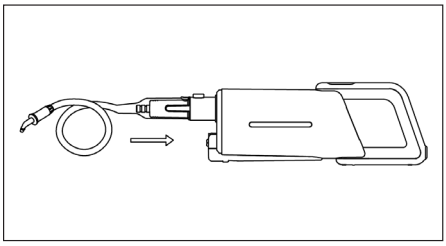

❷ **Boquilla de chorro:** Esto facilita la limpieza de las esquinas al conectarse con la salida de vapor. Puede añadir un cepillo de nailon para limpiar superficies blandas y un cepillo inoxidable para limpiar algunas superficies duras.

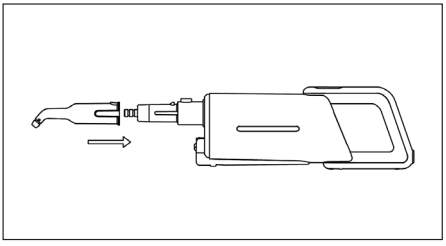

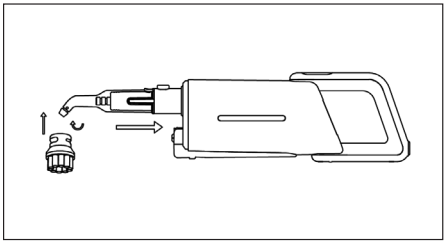

Si desea limpiar un escritorio, silla, etc., puede añadir un cepillo plano para conectarlo con una toalla pequeña para limpiar.

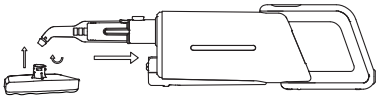

ES

Uso del producto

Pantalla

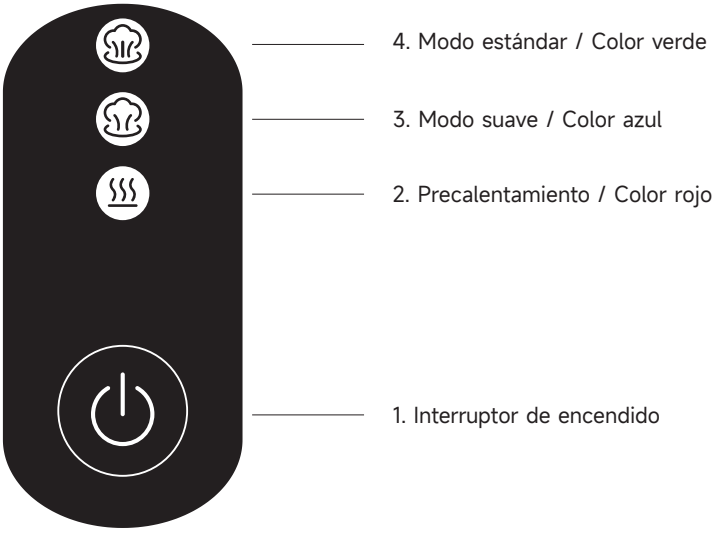

	La luz roja parpadeará durante unos 15 segundos cuando se enchufe. Esto se llama precalentamiento.
	Cuando finalice el precalentamiento, se encenderá la luz roja.
	Presione el interruptor una vez. Es para vapor seco, la velocidad del vapor es de aproximadamente 20 g/min y es de color azul.
	Presione el interruptor dos veces, es para vapor húmedo, la velocidad del vapor es de aproximadamente 30 g/min y es de color verde.
	Presione el interruptor tres veces para activar el modo turbo, la velocidad del vapor es de aproximadamente 55 g/min y se indica con los colores verde y azul.

Atención: Habrá un poco de agua al principio, ya que el interior del generador está frío. Deje salir el vapor húmedo durante unos 2 o 3 minutos. Úselo cuando obtenga vapor

Advertencia: No lo utilice cuando no haya agua en el tanque. Las luces roja, azul y verde parpadearán alternativamente.

Limpieza y mantenimiento

1	Saque toda el agua del tanque.
2	La toalla de trapear se puede lavar cuidadosamente con agua limpia.
3	Limpie el trapeador de vapor con un paño limpio.

Solución de problemas

Error	Solución
El aparato está en funcionamiento pero el vapor es escaso o inexistente	Llene el tanque de agua con suficiente agua.
El generador no enciende	Compruebe que el enchufe del cable de alimentación esté bien conectado a la toma de corriente.
Fuga del tanque de agua	Compruebe si el tanque de agua o la tapa de sellado del depósito están instalados en su lugar.

Especificaciones

Limpiador a vapor			
Modelo	HSC27A	Potencia nominal	1500W
Voltaje nominal	120V~	Frecuencia nominal	60Hz
Capacidad	11.84 onzas líquidas	Longitud del cabl e de alimentación	4m
Peso neto	2.95kg	Tamaño del generador del aparato	503x98x142mm