8

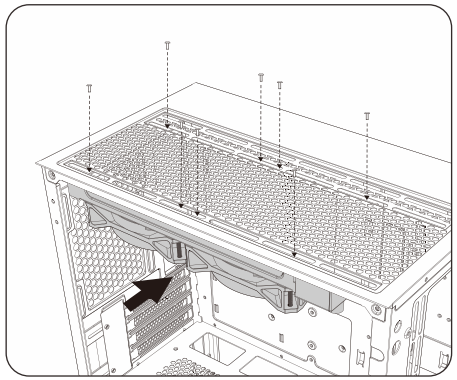

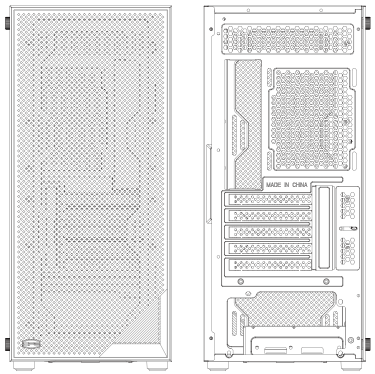

Производитель: Шэньчжэнь Флюэнс Тэкнолоджи ПЛК.
Адрес: Парк киберинноваций Лунган Тяньань, Китай 518116
Tel:(+86)755 8451 1665 E-mail:support@pccooler.cn

PCCOOLER®

C3B310 Серия

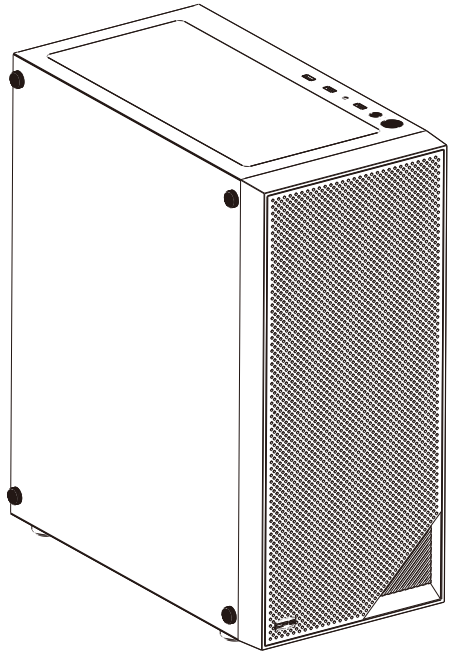

EN	User Manual	KR	사용설명서
JP	ユーザーマニュアル	ES	Manual de Usuario
GER	Bedienungsanleitung	RU	Руководство пользователя
FR	Manuel d'utilisation	UA	manual de utilizador

Наименование/ Количество		Название	Назначение
A	x14	Винт #M35mm	Материнская плата/SSD
B	x6	Крепёжный винт питания #6-32 6mm	Блок питания / плата PCIe
C	x6	Винт для жёсткого диска #6-32 5mm	3.5”HDD
D	x2	Винт #6-32 6.5mm	Стойка для материнской платы
E	x2	Винт для направляющих	HDD
F	x5	Кабельные стяжки	Организация кабелей

1

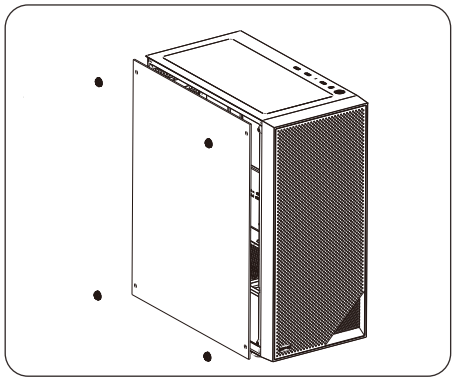

2

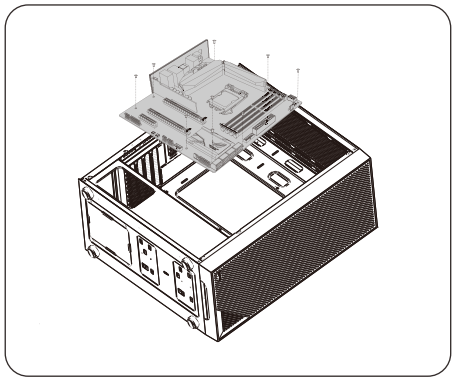

3

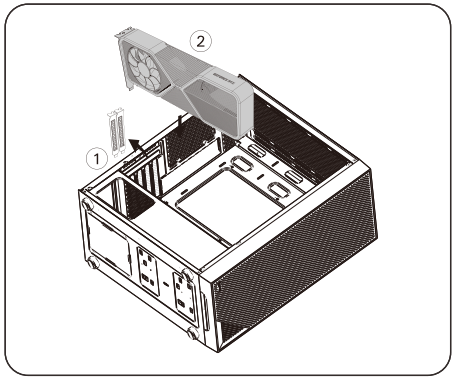

4

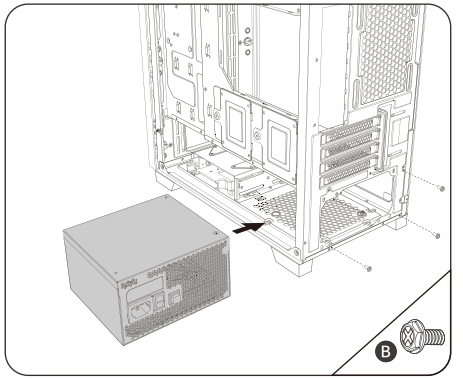

5

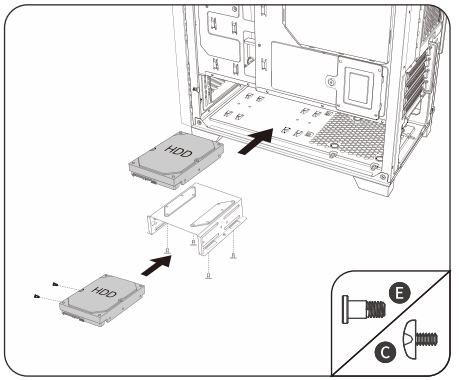

6

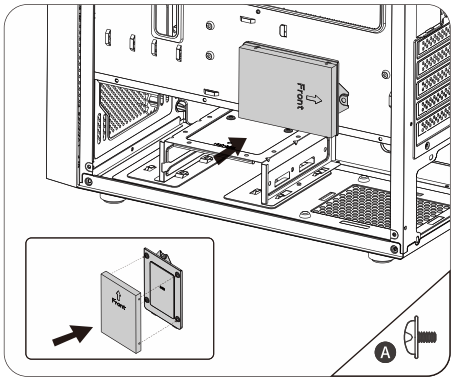

6

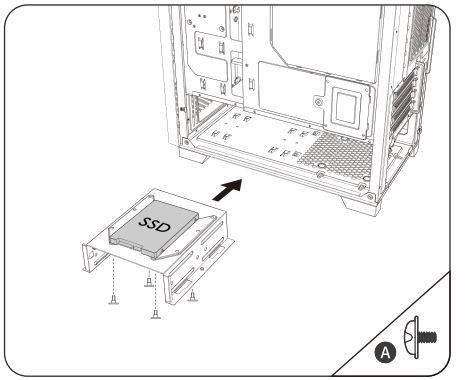

7

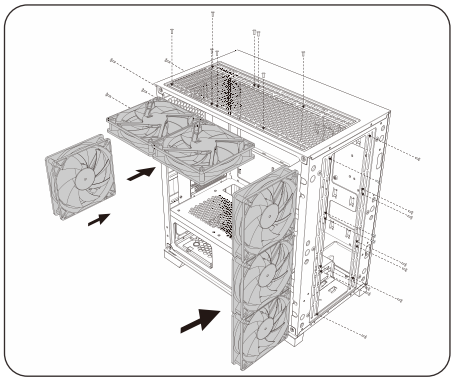

8

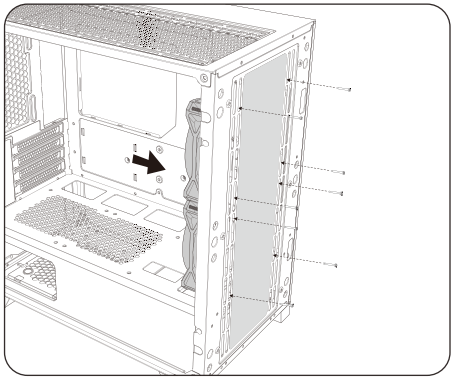

8

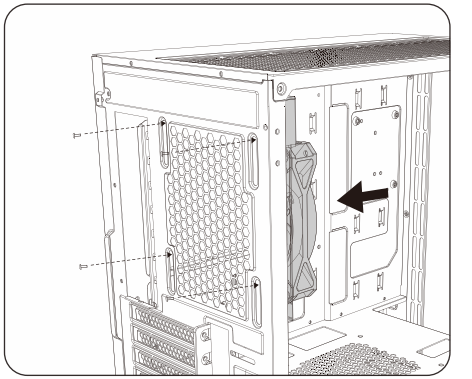

*Изображение приведено исключительно в ознакомительных целях.