GT-M Серия

01.Пряжка и аксессуары

A LGA 1851/1700/1200/115X  x1	B AM4/AM5  x1
C  x1	D 240x8 360x12 
E  x2	F  x4
H 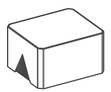 x1	G  x4
	INTEL: A C D H AMD: B C D E F G H

02.Установка дренажа для 240-мм вентилятора водяного охлаждения

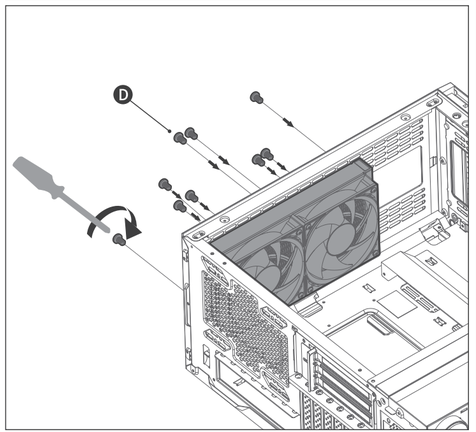

03.Установка дренажа для 360-мм вентилятора водяного охлаждения

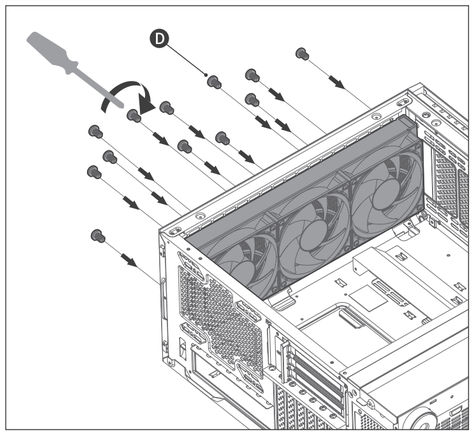

04. INTEL-LGA 1851/1700/1200/115X

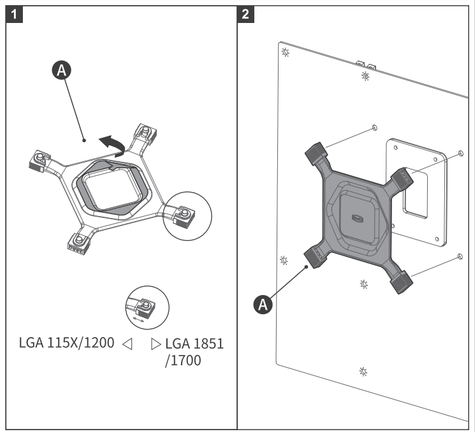

05. INTEL-LGA 1851/1700/1200/115X

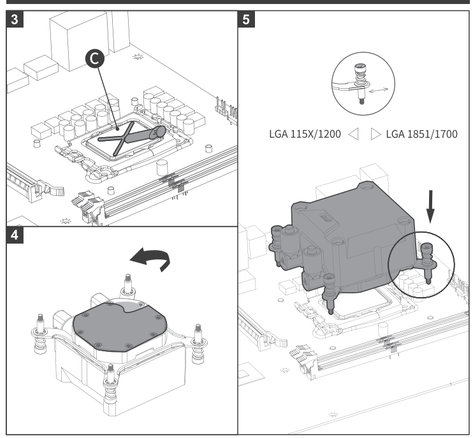

06. AMD - AM5/AM4

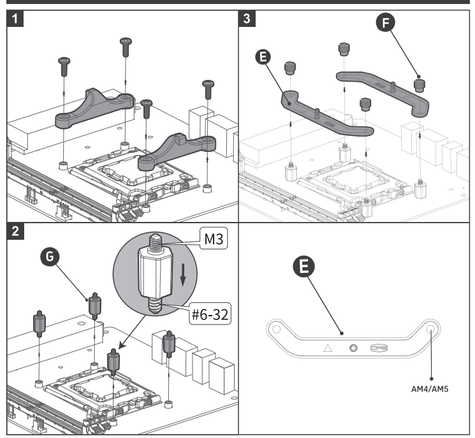

07.AMD - AM5/AM4

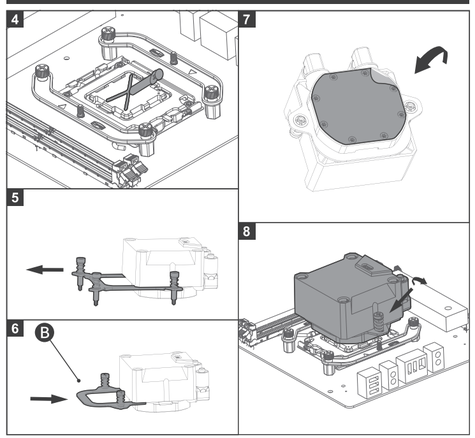

08. Схема подключения помпы и вентилятора 240/360

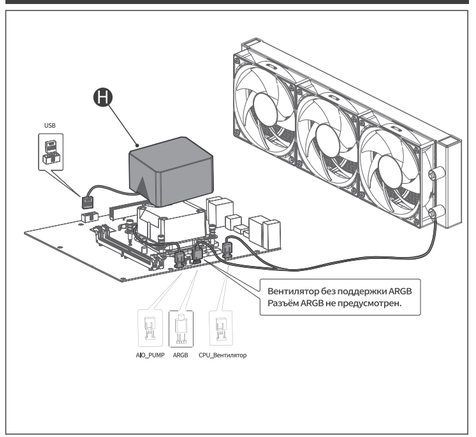

EN For more information, please check our website at: www.pccooler.com
DE Für weitere Informationen besuchen Sie bitte unsere Website unter: www.pccooler.com
FR Pour plus d'informations, merci de visiter notre site internet: www.pccooler.com
ES Para más información, por favor,visite nuestra página en: www.pccooler.com
IT Per ulteriori informazioni, visitate il nostro sito web: www.pccooler.com
PT Para mais informação, visita o nosso website em: www.pccooler.com
CS Další informace najdete na našich webových stránkách: www.pccooler.com
KO 자세한 내용은 www.pccooler.com 에서 확인하실 수 있습니다
AR للمزيد من المعلومات ، يرجى زيارة موقعنا على www.pccooler.com
TH สามารถดูข้อมูลเพิ่มเติมได้ที่เว็บไซต์: www.pccooler.com
SV För mer information, gå till vår hemsida på: www.pccooler.com
PL Więcej informacji można znaleźć na naszej stronie internetowej: www.pccooler.com
TR Daha Fazla bilgi için, lütfen websitemizi ziyaret ediniz: www.pccooler.com
RU Больше информации на сайте: www.pccooler.com
UK Щоб отримати додаткову інформацію, перегляньте наш веб-сайт: www.pccooler.com
KK Кабарек ақпарат алу үшін бізДің вебсайтымызға кіріңіз: www.pccooler.com
JA 詳細については、以下URL先の公式WEBサイトをご確認ください: www.pccooler.com
VI Để biết thêm chi tiết, vui lòng kiểm tra tại website: www.pccooler.com
ZH 如需要更多信息，请浏览网站: www.pccooler.com
ZH 如需要更多信息，請瀏覽網站: www.pccooler.com

и другие коммерческие обозначения являются законно зарегистрированными товарными знаками и коммерческими наименованиями владельца товарного знака и его аффилированных компаний в Китае и других странах или регионах. Авторские права © 2023 Shenzhen Fluence Technology PLC. Все права защищены. Изображения на упаковке приведены только для справки, пожалуйста, ориентируйтесь на фактический продукт.

Производитель: Шэньчжэнь Флюэнс Тэкнолоджи ПЛК.
Адрес: Парк киберинноваций Лунган Тяньмань, Китай 518116
Tel:(+86)755 8451 1665 E-mail:support@pccooler.cn