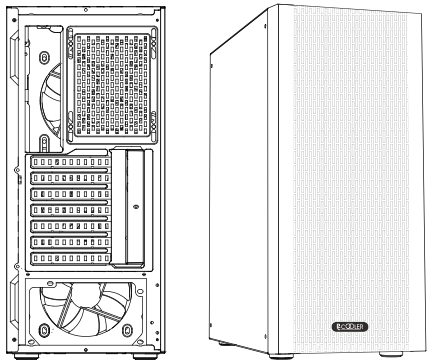

**Производитель: Шэньчжэнь Флюэнс Тэкнолоджи ПЛК.**
Адрес: Парк киберинноваций Лунган Тяньань, Китай 518116
Tel:(+86)755 8451 1665 E-mail:support@pccooler.cn

# MA100 Сетка

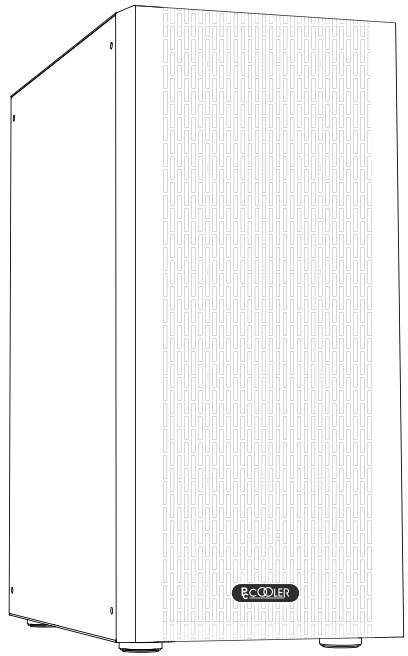

| | | | |
|---|---|---|---|
| EN | User Manual | KR | 사용설명서 |
| JP | ユーザーマニュアル | ES | Manual de Usuario |
| GER | Bedienungsanleitung | RU | Руководство пользователя |
| FR | Manuel d'utilisation | UA | manual de utilizador |



x2



x14



x4



x4



x7

**5** SSD

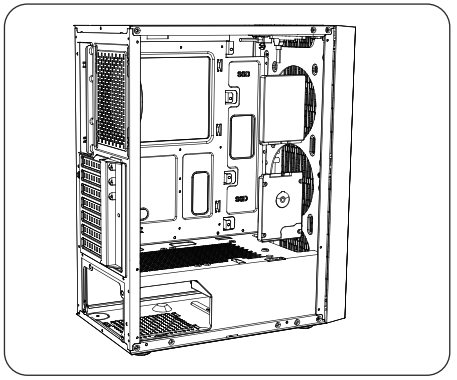

**6** HDD

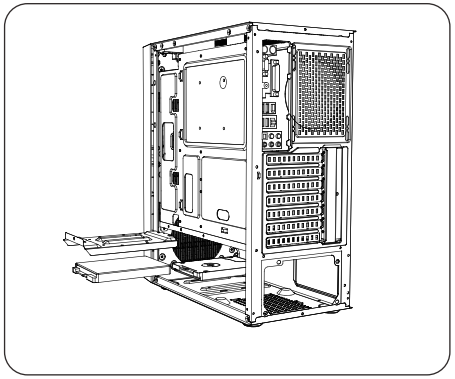

**1**

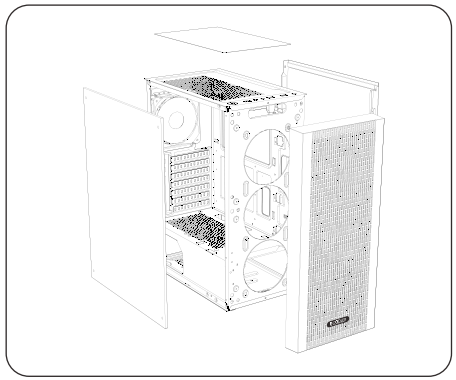

**2**

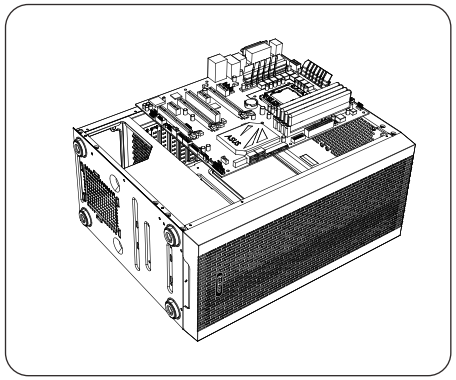

**7**

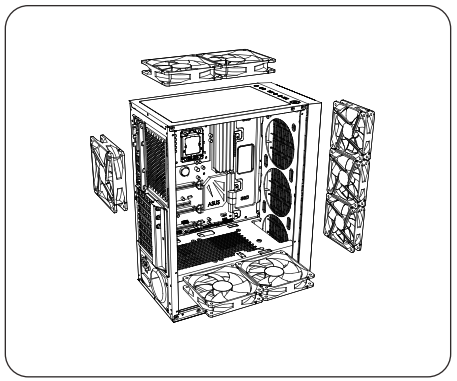

**8**

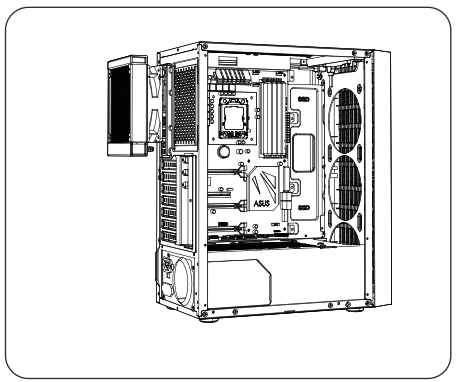

**3**

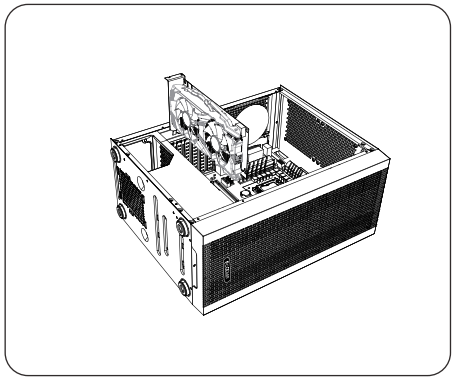

**4**

