AMD AM4/AM5

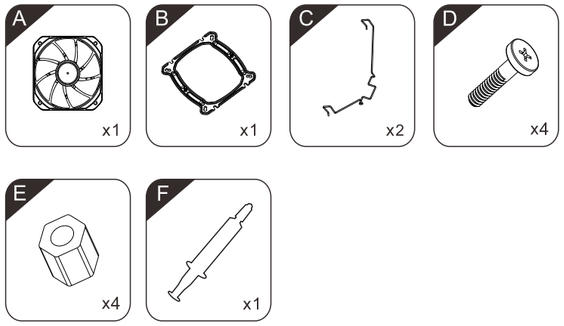

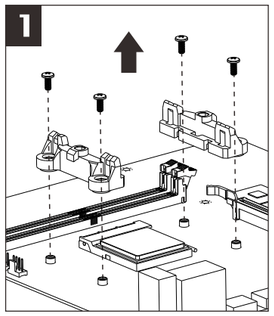

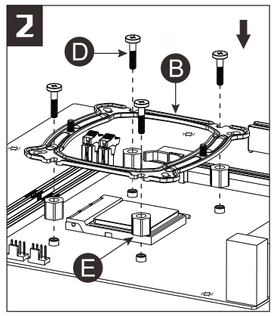

AMD AM4/AM5

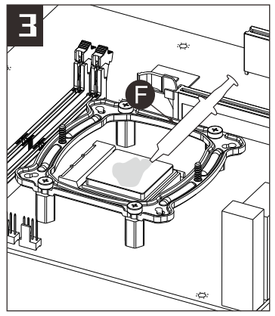

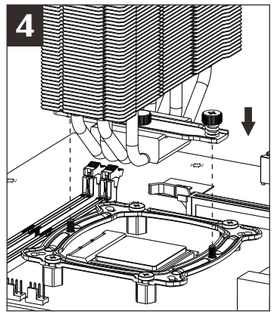

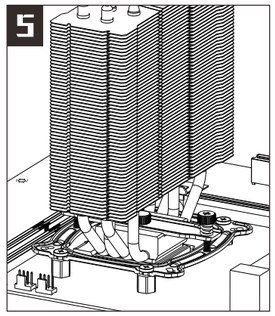

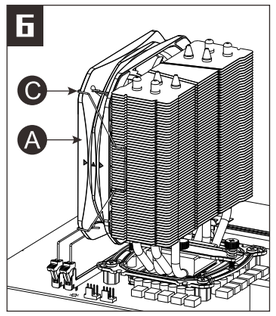

AMD AM4/AM5

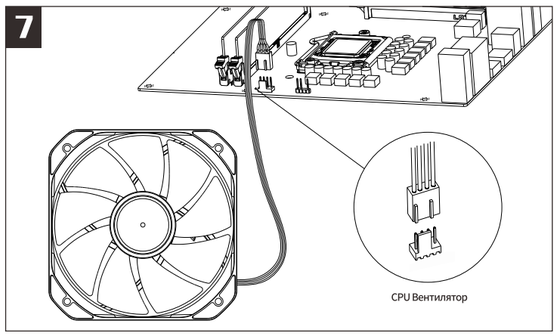

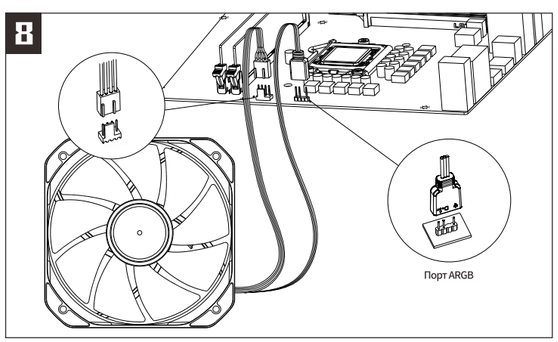

@PCCoolerOC3

www.pccooler.com

PCCOOLER®

PALADIN 400 Серия

Руководство пользователя

EN User Manual **DE** Bedienungsanleitung **JP** ユーザーマニュアル

KR 사용설명서 **FR** Manuel d'utilisation **ES** Manual de Usuario

PT Manual de Utilizador **RU** Руководство пользователя

INTEL 115X/1200/1700

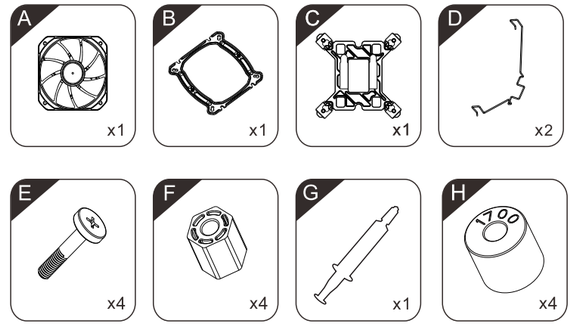

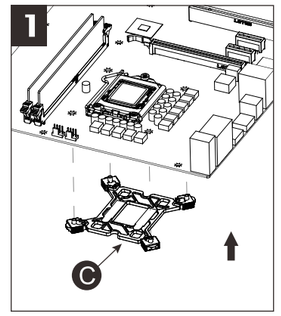

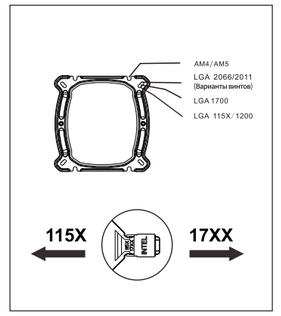

INTEL 115X/1200/1700

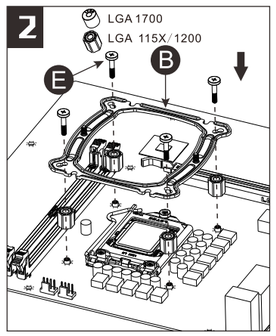

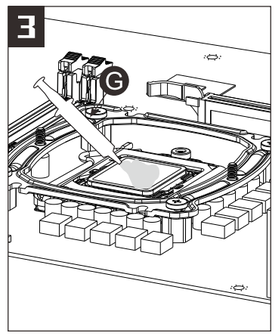

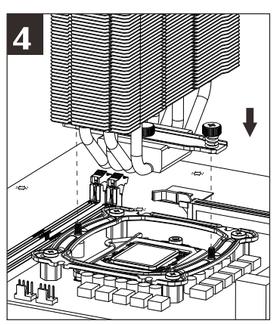

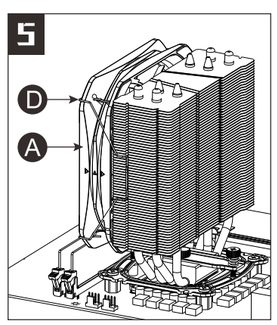

INTEL 115X/1200/1700

