Благодарим Вас за выбор мультимедийной акустической системы Smartbuy Z1 — одной из самых мощных портативных систем на рынке! Её внушительный функционал, звук воспроизводимый 4 широкополосными драйверами и отличным сабом, динамическая подсветка, а также функция караоке, станут прекрасным дополнением к вашей вечеринке! А защита уровня IPX5 позволит использовать ее в любую* погоду.

*гарантирована защита от водяных брызг с любых направлений при температуре не ниже +10°C

ХАРАКТЕРИСТИКИ

Версия Bluetooth	4.2
Поддерживаемые профили	A2DP; AVRCP
Диаметр динамиков	Широкополосные динамики: 4 x 63 мм Сабвуфер: 133 мм
Суммарная выходная мощность	74 Вт
Диапазон радиочастот FM-диапазона	87.5 — 108 МГц
Размер	215 x 215 x 387 мм
Диапазон воспроизводимых частот	80 Гц —15 кГц
Чувствительность	87 дБ
Напряжение зарядки	5 В
Емкость встроенной батареи / напряжение	4400 мАч / 7.4 В
Время зарядки — 1A/2A	до 7 часов / до 4 часов
Время работы	До 14 часов*
Максимальный ток зарядки	2A
Вес	4800 г

*Время работы зависит от громкости, воспроизводимого контента и интенсивности использования подсветки.

В комплект Smartbuy Z1 входят:

1	Устройство Smartbuy Z1
2	Кабель для зарядки (Type-C)
3	AUX-кабель 3.5 мм mini jack
4	Инструкция по эксплуатации

ИНТЕРФЕЙС

На схеме ниже показаны основные узлы и кнопки управления Smartbuy Z1

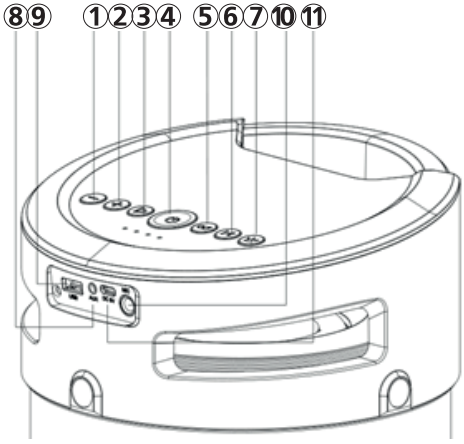

1	Уменьшение громкости / предыдущая композиция / предыдущая радиостанция
2	Увеличение громкости / следующая композиция / следующая радиостанция
3	Пауза/воспроизведение
4	Кнопка ON/OFF — кнопка питания (длительное нажатие – включение; короткое нажатие — выключение)
5	Кнопка активации TWS — объединение в стереопару
6	Кнопка MODE — выбор источника воспроизведения: Bluetooth/USB/AUX/FM
7	Кнопка управления подсветкой
8	Разъём для подключения кабеля 3.5 мм (AUX)
9	Разъём USB
10	MIC — разъём для подключения микрофона
11	Разъём для подключения зарядки DC5V

Подключение по Bluetooth

Включите устройство нажав и удерживая кнопку 4. Устройство автоматически перейдет в режим Bluetooth*. После звукового оповещения на мобильном устройстве войдите в настройки Bluetooth-подключения, запустите поиск устройств и выберите устройство Smartbuy Z1, если нужен пароль, введите: 0000. В случае если ваше мобильное устройство подключено к акустической системе по Bluetooth и в этот момент происходит входящий звонок, устройство переведет звонок на мобильное устройство. Когда звонок завершится, воспроизведение по Bluetooth возобновится. Для регулировки уровня громкости используйте кнопки управления громкостью (1) и (2) — длительное нажатие на устройстве. Для перехода к предыдущей или следующей композиции используйте кнопки (1) и (2) — короткое нажатие на устройстве.

*Bluetooth режим включается автоматически

Подключение по кабелю AUX

Включите устройство, после этого соедините ваше устройство со Smartbuy Z1 по кабелю 3.5 мм, вставьте его в разъем (8). При подключении кабеля 3.5 мм устройство автоматически переходит в режим AUX. Для регулировки уровня громкости используйте кнопки управления громкостью (1) и (2) — длительное нажатие на устройстве.

Подключение USB-флеш

Включите устройство, вставьте USB-носитель в USB-разъем (9). Устройство автоматически переключится на режим проигрывания композиций с USB носителя. Если перед включением устройства вставить USB-носитель в предназначенный разъем (9), то при включении устройство автоматически перейдёт в режим чтения с USB. Для регулировки уровня громкости используйте кнопки управления громкостью (1) и (2) — длительное нажатие на устройстве. Для перехода к предыдущей или следующей композиции используйте кнопки (1) и (2) — короткое нажатие на устройстве.

Прослушивание радиостанций

Нажмите MODE (6) на устройстве для перехода в режим тюнера. Диапазон частот FM-приемника составляет 87,5 —108,0 МГц. Антенна находится внутри устройства. Для автоматического поиска нажмите на кнопку Пауза/воспроизведение (4) на устройстве — короткое нажатие. Устройство может запоминать до 50 радиостанций. Для регулировки уровня громкости используйте кнопки Управления громкостью (1) и (2) — длительное нажатие на устройстве. Для перехода к предыдущей или следующей радиостанции используйте кнопки (1) и (2) — короткое нажатие на устройстве.

Функция объединения в стереопару (True Wireless Stereo)

Функция TWS позволяет объединять в пару 2 устройства Smartbuy Z1. Включите 2 устройства Smartbuy Z1. Нажмите на кнопку TWS (5) на одном устройстве, спустя несколько секунд устройства соединятся – сопровождается характерным звуковым сигналом. Войдите в настройки Bluetooth на вашем мобильном устройстве, выберите

SBS-970 из списка и подключитесь. Для выхода из режима TWS нажмите на кнопку TWS (5) один раз. Если два устройства Smartbuy Z1 уже были ранее соединены с помощью функции TWS, то при следующем включении они автоматически соединятся между собой.

Управление подсветкой

Включите устройство Smartbuy Z1. Для управления подсветкой используйте кнопку управления подсветкой (7). Короткое нажатие — смена цвета/режима подсветки, а также её включение. Длительное нажатие — выключение подсветки. Устройство Smartbuy Z1 имеет 7 режимов подсветки.

Подключение микрофона

Для подключения микрофона вставьте его в разъем (10). Включите сам микрофон, убедитесь, что провод от микрофона плотно подключен к самому микрофону и устройству Smartbuy Z1.

Зарядка/разрядка устройства

Для зарядки устройства Smartbuy Z1 используйте кабель, идущий в комплекте. Заряжайте колонку от зарядных устройств с выходным напряжением не более 5В, и током не более 2А. Во время зарядки индикаторы поочередно мигают. Индикаторы погаснут, когда устройство будет полностью заряжено. Устройство можно использовать в момент, когда оно заряжается.

ПРОБЛЕМЫ И РЕШЕНИЯ

Проблема: звук не слышен или прерывается.

Причины и решения:

А) плохое качество воспроизводимого трека или низкий уровень приема сигнала радиостанции. Проверьте носитель на наличие ошибок или расположите систему в месте, обеспечивающее лучший прием радиосигнала.

Б) недостаточный контакт кабеля AUX с источником. Проверьте соединение кабеля и источника (плеер, телефон, ноутбук, ПК).

В) низкий уровень громкости источника. Увеличьте уровень громкости выходного сигнала на источнике (плеер, телефон, ноутбук, ПК).

Д) формат USB не FAT. Переформатируйте USB-носитель в формат FAT.

Е) формат аудио файла отличен от MP3 или FLAC. Акустическая система Smartbuy Z1 проигрывает только форматы MP3 и FLAC.

Проблема: плохой прием сигналов радиостанций, наличие шума при прослушивании радио.

Причины и решения:

А) наличие помех. Проверьте, нет ли рядом работающего источника помех (генератор, электроинструмент и т.п.). Проверьте наличие конструкций в непосредственной близости от устройства, создающих помехи (металлическая крыша, экранированные стены или пол). Постарайтесь удалить устройство от источника помех на большее расстояние. Расположите систему таким образом, чтобы обеспечить наилучший прием радиосигнала.

Б) слабый сигнал радиостанций. Некоторые радиостанции не вещают в определенных областях или имеют другую частоту. Запустите автоматический поиск радиостанций еще раз.

МЕРЫ ПРЕДОСТОРОЖНОСТИ И ПРАВИЛА БЕЗОПАСНОСТИ

Всегда соблюдайте основные меры безопасности при использовании колонки Smartbuy Z1 – это поможет снизить риск возникновения повреждений и существенно увеличит срок службы устройства!

Устройство содержит встроенный аккумулятор литий-ионной системы, что означает наличие потенциально опасных для здоровья людей и целостности материальных объектов факторов!

Нижеприведенные правила безопасности обязательны к следованию при эксплуатации устройства Smartbuy Z1

1. Не разбирайте, не ремонтируйте и не модифицируйте колонку самостоятельно — в ней нет частей, пригодных для ремонта в бытовых условиях.
2. Эксплуатируйте устройство только в данном диапазоне температур: от +10° С до +30°С. Допускается хранение колонки и при более низких температурах, однако после продолжительного пребывания в условиях низких температур запрещается незамедлительная ее эксплуатация.
3. Заряжайте колонку от зарядных устройств с выходным напряжением не более 5В, и током не более 2А.
4. Не трясите колонку и не стучите по ней, так как неаккуратное обращение может привести к повреждениям критически важных узлов устройства.
5. Не допускайте попадания влаги или жидкости внутрь корпуса, так как это может повредить устройство. Если жидкость попала внутрь, немедленно отключите от сети и полностью высушите колонку. В противном случае возможно возгорание или поражение электрическим током.
6. Не используйте колонку в слишком сухой среде, так как это может привести к возникновению статического электричества.
7. Не допускайте сильных ударов или давления на устройство, не роняйте его и не кладите вблизи магнита или источника радиоволн.
8. Не подвергайте колонку воздействию прямых солнечных лучей и ультрафиолета, а также слишком высоких или слишком низких температур.
9. Не подвергайте устройство резким перепадам температур. Резкая смена температуры (например, внесение устройства с мороза в теплое помещение) может вызвать конденсацию влаги внутри устройства и сбои в работе. В случае возникновения конденсата просушите устройство при постоянной температуре.
10. Не храните колонку в местах с повышенной влажностью, а также в пыльных или грязных местах.
11. Не допускайте попадания пыли, грязи и посторонних предметов во внутрь

корпуса. Особое внимание следует уделить защите портов USB, DC 5V, 3,5 мм, 6,3 мм т.к. они наиболее уязвимы.

12. Не извлекайте USB носитель из разъема во время проигрывания. Это значительно уменьшает срок службы носителя и корректного функционирования.

13. Не производите операции с устройством, установленным на подушке, ковре или диване, так как это способствует значительному повышению температуры и может привести к перегреву и выходу устройства из строя.

14. Избегайте контакта устройства с источниками огня – это может привести к взрыву встроенной батареи.

15. Очищайте устройство только мягкой тканью, не прилагая излишнюю силу. Протирайте прибор от пыли специальным антистатическим чистящим раствором, предварительно нанесенным на хорошо впитывающую матерчатую салфетку.

16. Не дотрагивайтесь до корпуса колонки голыми руками, если встроенная батарея протекает. Сразу же обратитесь за помощью в сервисный центр. Если жидкость из батареи попала вам на кожу или на одежду, тщательно смойте ее водой. Если жидкость попала вам в глаза, немедленно промойте их большим количеством чистой воды и проконсультируйтесь с врачом.

17. Во время зарядки храните устройство в труднодоступном для детей месте.

18. При подключении устройства к компьютеру или зарядному устройству, располагайте кабели таким образом, чтобы люди или животные случайно не наступили на них и не выдернули из разъема.

Модель: SBS-970

Наименование: Аудиовоспроизводящая аппаратура бытового назначения: акустические системы (беспроводные колонки с функцией блютуз), ТМ Smartbuy. Назначение: получение и передача аудио информации посредством беспроводного подключения к источнику. Материал изготовления: пластик, металл, литий-ионный аккумулятор. Материал упаковки: пластик, картон. Подлежит обязательной сертификации. Соответствует требованиям ТР ЕАЭС 037/2016 «Об ограничении применения опасных веществ в изделиях электротехники и радиоэлектроники»; ТР ТС 020/2011 «Электромагнитная совместимость технических средств». Дата производства: 04-2021. Гарантия: 1 год. Срок службы: 3 года.

Изготовитель: Шайндее Пластик Продуктс. Адрес изготовителя: №28, Кингтанг РД, Юганпу виладж, ФенгГанг таун, Донггуан Сити, Китай. SHINEDEE PLASTIC PRODUCTS CO., LTD. КИТАЙ, N0.28. Qingtang RD, Youganpu village, FengGang town, Dongguan City. Импортер: ООО «СКОР» РОССИЯ, ПРИМОРСКИЙ КРАЙ, г. ВЛАДИВОСТОК, ул. МОРОЗОВА, д. 7А, офис 109. Уполномоченная производителем организация: ООО «КВИК ПАК» 109052, Россия, г. Москва, ул. Нижегородская, дом 86, к.Б, эт.1, пом.V, ком.1, оф.2А. Импортеры в РБ: ООО «Джетрэй». Адрес: 220102, г. Минск, ул. Иркутская, 37. ЧП «Музмаркет». Адрес: 220090, г. Минск, Логойский тракт, д. 22а, к. 88.

Компания Smartbuy оставляет за собой право вносить функциональные изменения в устройство и комплектацию без уведомления пользователей и их согласия.

ИНСТРУКЦИЯ
ПО ЭКСПЛУАТАЦИИ

smartbuy

POWERFUL MULTIUMEDIA SPEAKER SYSTEM 4.1 CHANNEL WITH RGB LIGHTS

МОЩНАЯ МУЛЬТИМЕДИЙНАЯ АКУСТИЧЕСКАЯ СИСТЕМА С ПОДСВЕТКОЙ

Z1



(RUS)

SBS-970