

Портативная аудиосистема
с функцией караоке

УРАЛ МОЛОТ 23

РУКОВОДСТВО ПО ЭКСПЛУАТАЦИИ

www.ural-auto.ru

Благодарим Вас за выбор нашей продукции. Портативная аудиосистема с функцией караоке (далее - аудиосистема) предназначена для качественного прослушивания звуковых программ, поступающих с мобильных устройств (смартфонов, планшетов, портативных проигрывателей и др.) по Bluetooth, с устройств, подключенных к разъему AUX, воспроизведения аудиофайлов с MicroSD/USB-накопителей и приема радиовещательных станций в диапазоне FM.

Ознакомьтесь с руководством перед началом эксплуатации аудиосистемы.

ОСОБЕННОСТИ

- Высокая выходная мощность
- Три громкоговорителя
- Прием радиовещательных FM-станций
- Возможность линейного подключения мобильных устройств, двух микрофонов, гитары (электро)
- Широкая полоса воспроизводимых частот
- Встроенный Li-Ion аккумулятор высокой емкости с возможностью его заряда от сети переменного тока
- Режим TWS (беспроводной стереорежим)
- Голосовое и звуковое подтверждение переключения режимов
- Функция караоке
- Функция Powerbank (заряд аккумулятора внешних устройств)
- Встроенный эквалайзер»
- Функция записи с микрофона на MicroSD/USB-накопитель
- Управление с помощью панели управления и пульта дистанционного управления (ПДУ)
- Регулируемая светодиодная (LED)-подсветка громкоговорителей
- Беспроводной микрофон в комплекте

ОСНОВНЫЕ ТЕХНИЧЕСКИЕ ПАРАМЕТРЫ

Максимальная выходная мощность, Вт	2000
Диапазон частот:	
аудиосистемы, Гц, не уже	40-20000
микрофона, Гц, не уже	20-15000
Отношение сигнал/шум, дБ, не менее	63
Размеры громкоговорителей	2×3″ + 2×12″
Параметры Bluetooth:	
версия Bluetooth	5.3
дальность действия, м	10
Расстояние между аудиосистемами в режиме TWS, м, не более	5
Напряжение встроенного аккумулятора, В	12
Емкость аккумулятора, мАч	7000
Типовое время работы без подзарядки, ч	до 8
Напряжение сети переменного тока, В (Гц)	100-240 (50-60)
Габаритные размеры (Д×Ш×В), мм	394×382×1140
Вес, кг	17,65

МЕРЫ ПРЕДОСТОРОЖНОСТИ

1. Не роняйте аудиосистему и не подвергайте ее ударным воздействиям.
2. Не подвергайте аудиосистему воздействию жидкости и прямых солнечных лучей.
3. Не заряжайте аккумулятор аудиосистемы, если вилка или розетка кабеля питания влажные.
4. Не размещайте тяжелые предметы на аудиосистеме.
5. Если аудиосистема не используется длительное временя заряжайте аккумулятор полностью не реже одного раза в три месяца.
6. Не разбирайте аудиосистему и не проводите ее самостоятельный ремонт. Обращайтесь в авторизованную сервисную службу.

КОМПЛЕКТ ПОСТАВКИ

В комплект поставки входит:

Портативная аудиосистема	1 шт.
Кабель питания	1 шт.
Беспроводной микрофон	1 шт.
Руководство по эксплуатации	1 шт.
Упаковка	1 шт.

НАЗНАЧЕНИЕ ОРГАНОВ УПРАВЛЕНИЯ

ПАНЕЛЬ УПРАВЛЕНИЯ АУДИОСИСТЕМОЙ (ПУ)

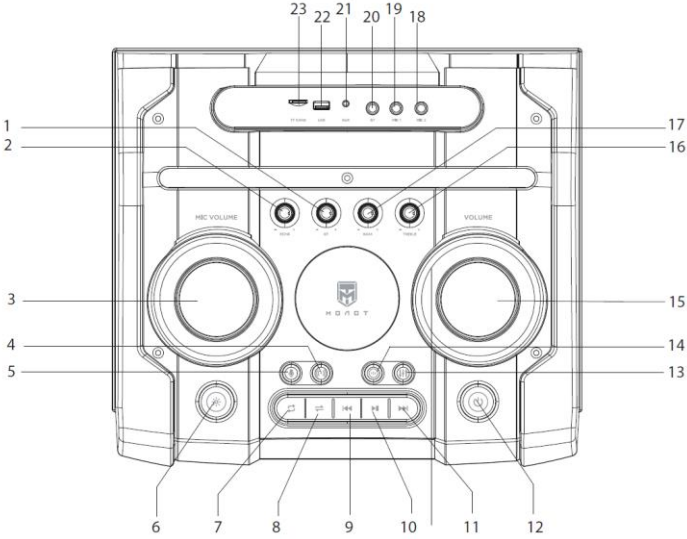

1. **GT** - регулятор громкости электрогитары
2. **ECHO** - регулятор эха микрофона
3. **MIC VOLUME** - регулятор громкости микрофона
4. - кнопка включения (выключения) режима TWS
5. - кнопка приоритета микрофона
6. - кнопка управления подсветкой
7. - кнопка повтора воспроизведения
8. - кнопка переключения режимов TWS
9. - кнопка перехода к предыдущему аудиофайлу/предыдущей FM-станции
10. - кнопка приостановки/возобновления воспроизведения; кнопка автоматического запоминания FM-станций
11. - кнопка перехода к следующему аудиофайлу/последующей FM-станции
12. - кнопка включения
13. - кнопка переключения характеристик эквалайзера
14. - кнопка записи
15. **VOLUME** - регулятор громкости гитары
16. **TREBLE** - регулятор тембра высоких частот микрофона
17. **BASS** - регулятор тембра низких частот микрофона
18. **MIC2** - разъем Jack (6,3 мм) для подключения микрофона 2
19. **MIC1** - разъем Jack (6,3 мм) для подключения микрофона 1
20. **AUX** - разъем для подключения внешних устройств
21. **GT** - разъем Jack (6,3 мм) для подключения гитары
22. **USB** - разъем для подключения USB - накопителя
23. **TF CARD** - разъем для подключения карт памяти MicroSD

ЭЛЕМЕНТЫ УПРАВЛЕНИЯ НА ЗАДНЕЙ ПАНЕЛИ АУДИОСИСТЕМЫ



1. Переключатель питания
2. Разъем для подключения сетевого кабеля

БЕСПРОВОДНОЙ МИКРОФОН

НАЗНАЧЕНИЕ ОРГАНОВ УПРАВЛЕНИЯ

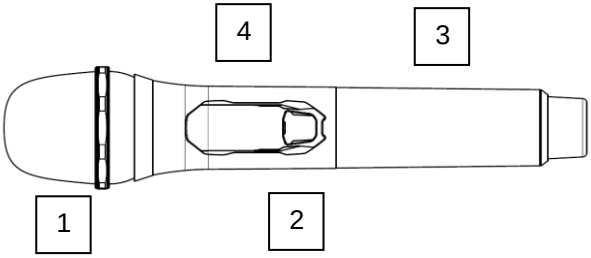

1. Микрофон
2. Кнопка включения
3. Отсек для батареи
4. Дисплей

ПРАВИЛА ПОЛЬЗОВАНИЯ

1. Своевременно заряжайте аккумуляторную батарею микрофона
2. Для замены используйте аккумуляторную батарею Li-Ion 18650.
3. Для замены батареи открутите нижнюю часть корпуса микрофона и установите батарею, соблюдая полярность в соответствии с маркировкой на корпусе микрофона. Закрутите нижнюю крышку корпуса.
4. Не роняйте микрофон и не подвергайте его ударным воздействиям.
5. Не подвергайте микрофон воздействию жидкости.
6. Не разбирайте микрофон и не проводите его самостоятельный ремонт. Обращайтесь в авторизованную сервисную службу.

ПОРЯДОК РАБОТЫ

Заряд встроенного аккумулятора

Для заряда аккумулятора подключите аудиосистему к сети переменного тока кабелем питания, входящим в комплект поставки. При заряде индикатор заряда будет гореть красным цветом. После заряда индикатор погаснет. Отключите кабель питания от сети переменного тока, затем от аудиосистемы. При разряде аккумулятора в процессе эксплуатации прозвучит сообщение «Зарядите батарею».

Включение/выключение

Переведите переключатель питания на задней панели аудиосистемы в положение ON. Прозвучит сообщение (голосовое) «Питание включено».

Прозвучит сообщение с объявлением текущего режима работы, загорятся дисплей и LED-подсветка громкоговорителей.

Для выключения аудиосистемы нажмите и удерживайте в нажатом положении в течение 2-х секунд кнопку ⏻ **.** При длительном неиспользовании аудиосистемы переведите переключатель питания аудиосистемы в положение OFF.

Переключение режимов

Последовательным нажатием кнопки ⇆ Вы можете выбрать один из режимов:

Bluetooth–FM (FM-радио) – Line (линейный вход) – USB (режим USB) – Sdcard (карта памяти).

Переключение режимов подтверждается сообщением и индикацией на дисплее.

Переключение в режим воспроизведения файлов с USB-накопителя и карты памяти возможно после их подключения к аудиосистеме.

Примечание.

После установки дополнительного программного обеспечения (информацию о порядке установки приведена на сайте www.ural-auto.ru) Вы сможете отключить голосовые сообщения, длительным (в течение 3-х) секунд нажатием кнопки ⇆. Включение голосовых сообщений может быть произведено повторным длительным нажатием этой кнопки.

Регулировка звука

Поворотом регулятора **VOLUME** установите желаемую громкость звука.
Для отключения звука нажмите кнопку ⏻ .

Переключение характеристик тембра (эквалайзера)

Последовательным нажатием кнопки ⇅ добейтесь наилучшего качества звучания. На дисплее будут высвечиваться символы, музыкального жанра, соответствующие выбранной характеристике тембра (PI SE- кантри, ELE – электронная музыка, FUNE- фанк, IOCE – рок, COSP-металл, bASS – бас музыка). При возврате к обычной (линейной) характеристике эквалайзера на дисплее будут высвечиваться символы ᴗI ЬE .

Соединение с мобильным устройством через Bluetooth

Последовательным нажатием кнопки ⇋ выберите режим Bluetooth. Перейдите в список доступных устройств Bluetooth мобильного устройства и выберите в нем устройство «Молот 23». Через несколько секунд произойдет соединение аудиосистемы с мобильным устройством, что будет подтверждено голосовым сообщением «Соединение установлено».

Соединение может быть разорвано длительным (в течение 3-х секунд) нажатием кнопки ⏯ . Прозвучит сообщение «Соединение разорвано».

При повторном включении аудиосистема автоматически соединится с последним соединенным устройством.

Прослушивание аудиофайлов с мобильного устройства

Выберите файл в мобильном устройстве. После этого начнется его воспроизведение аудиосистемой Для приостановки воспроизведения нажмите кнопку ⏯ . После этого прозвучит сообщение «Пауза». .Для возобновления воспроизведения нажмите кнопку ⏯ повторно. Прозвучит сообщение «Воспроизведение» и воспроизведение аудиофайла продолжится.

Для перехода к следующему аудиофайлу нажмите кнопку ⏭ (будет подтверждено сообщением «следующая песня»), для перехода к предыдущему – кнопку ⏮ (сообщение «предыдущая песня»).

Режим TWS

В режиме TWS для получения стереофонического звучания Вы можете подключить вторую аудиосистему Молот 23. Перед включением режима TWS убедитесь, что обе аудиосистемы не имеют активного соединения Bluetooth с мобильным устройством и к ним не подключены другие внешние устройства

Включите обе аудиосистемы и выберите в них режим «Bluetooth». На одной из аудиосистем нажмите кнопку ((•)). Прозвучит звуковой сигнал, на дисплее появится символы «t-on». Эта аудиосистема станет основной (левый канал) и подключится к второй аудиосистеме (правый канал). После соединения прозвучит сообщение «Стереопара подключена».

Подключите мобильное устройство к основной аудиосистеме через Bluetooth. Звук будет воспроизводиться обеими аудиосистемами в стереорежиме. Управление режимами работы обеих аудиосистем возможно с любой из них.

Для отключения режима TWS нажмите кнопку ((•)) . Отключение режима будет подтверждено звуковым сигналом, на дисплее появится символы «t-off».

FM-радио

Последовательным нажатием кнопки ⇋ перейдите в режим FM-радио. Для автоматического запоминания станций нажмите кнопку ⏯ . При автоматическом запоминании запомненные станции будут прослушиваться в течение нескольких секунд и на дисплее будут отображаться частота и номер запомненной станции. Выбрать запомненную станцию Вы сможете кнопками ⏮, ⏭.

Прослушивание аудиофайлов с microSD карты, USB-накопителя

Подключите microSD карту (USB-накопитель) к соответствующему разъему аудиосистемы. Воспроизведение файлов начнется автоматически, при этом на дисплее будет отображаться порядковый номер файла и время воспроизведения от его начала.

Для приостановки воспроизведения нажмите кнопку ⏯ . После этого прозвучит сообщение «Пауза». Для возобновления воспроизведения нажмите кнопку ⏯ повторно. Прозвучит сообщение «Воспроизведение» и воспроизведение аудиофайла продолжится.

Для перехода к следующему аудиофайлу нажмите кнопку ⏭ (будет подтверждено сообщением «следующая песня»), для перехода к предыдущему – кнопку ⏮ (сообщение «предыдущая песня»).

Последовательным нажатием кнопки 🔁 Вы по индикации на дисплее сможете выбрать режим повтора текущего аудиофайла (символы ONE) или всех аудиофайлов (символы ALL).

После окончания прослушивания аудиофайлов отключите microSD карту (USB накопитель) от аудиосистемы.

Функция записи

При подключении microSD карты, USB-накопителя доступна функция записи.

К аудиосистеме могут также быть подключены микрофоны и (или) гитара.

Нажмите кнопку ⏺ для начала записи. Прозвучит сообщение «Запись звука» и начнется запись. По окончанию записи повторно нажмите кнопку ⏺ . Прозвучит сообщение «Воспроизведение записи» и начнется воспроизведение только что осуществленной записи.

Выйти из режима записи Вы сможете длительным (в течение 3-х секунд) нажатием кнопки ⏺. Файлы с записью автоматически сохраняются на карте (накопителе) в папке REC.

Подключение внешнего устройства к разъему AUX

Перед подключением разорвите соединение Bluetooth с мобильным устройством. Последовательным нажатием кнопки ⇆ перейдите в режим «Линейный вход».

Подключите кабелем MiniJack (3,5 мм) - MiniJack (3,5 мм) внешнее AUX устройство к разъему **AUX** аудиосистемы.

Управление воспроизведением аудиофайлов осуществляется органами управления внешнего устройства.

Подключение гитары

Последовательным нажатием кнопки ⇆ перейдите в режим »Линейный вход».

Подключите кабелем MiniJack (6,3 мм) - MiniJack (6,3 мм) гитару к разъему GT аудиосистемы. Отрегулируйте громкость звука регулятором **GT**.

Караоке

Функция караоке работает во всех режимах и позволяет воспроизводить голосовой сигнал через микрофон отдельно или вместе с музыкальным сопровождением. Возможно включение приоритета микрофона (приглушение музыкального сопровождения относительно сигнала с микрофона).

При необходимости Вы можете дополнительно подключить два проводных микрофонов к разъемам **MIC1, MIC2** аудиосистемы.

Включите беспроводной микрофон, входящий в комплект поставки, длительным (в течение 2-х секунд) нажатием кнопки включения. На микрофоне загорится дисплей и микрофон автоматически перейдет в режим соединения с аудиосистемой.

Для изменения громкости микрофона используйте регулятор **MIC VOLUME**.

Для регулировки тембра низких частот используйте регулятор **BASS**.

Для регулировки тембра высоких частот используйте регулятор **TREBLE**.

Для регулировки уровня задержки звука используйте регулятор **DELAY.**

Для изменения уровня эха используйте регулятор **ECHO**.

Для включения приоритета микрофона нажмите кнопку 🎙 . При этом на дисплее появится символы ON. Для выключения приоритета нажмите кнопку 🎙 еще раз (на дисплее появится символы OFF).

Для выключения микрофона удерживайте кнопку питания в течение 3-х секунд. После чего дисплей микрофона погаснет.

При необходимости Вы можете дополнительно подключить к аудиосистеме два проводных микрофонов к разъемам **MIC1**, **MIC2** аудиосистемы.

Управление LED-подсветкой

Последовательным нажатием кнопки выберите один из режимов подсветки. Выключение (включение) подсветки производится нажатием кнопки .

Функция Powerbank

Вы можете использовать аудиосистему для подзарядки мобильного устройства. Подключите мобильное устройство к разъему **USB** аудиосистемы. Заряд начнется автоматически.

ВОЗМОЖНЫЕ ПРОБЛЕМЫ

В процессе эксплуатации Вы можете столкнуться с проблемами, описанными ниже. Перед тем, как обратиться в ремонтные организации попробуйте устранить их самостоятельно.

Проявление	Причина. Способ устранения
Аудиосистема не включается	Разряд аккумулятора. Зарядите аккумулятор.
Нет звука	Проверьте уровень громкости воспроизведения. Проверьте наличие аудиофайлов на внешнем носителе. Проверьте правильность сопряжения Bluetooth.
Искажения звука и помехи	При сильном разряде аккумулятора возможны искажения звука. Зарядите аккумулятор. Убедитесь, что мобильное устройство находится на расстоянии не менее 50 см от аудиосистемы.

ГАРАНТИЙНЫЕ ОБЯЗАТЕЛЬСТВА

Гарантийный срок эксплуатации -12 месяцев со дня продажи
Гарантийный срок хранения - 2 года с даты изготовления
Срок службы - 5 лет

ГАРАНТИЙНЫЙ ТАЛОН

Заполняет предприятие-изготовитель

Беспроводная аудиосистема с функцией караоке **УРАЛ МОЛОТ 23**

№ _____

Дата выпуска _____

Представитель ОТК предприятия-изготовителя _____

штамп ОТК

Заполняет торговое предприятие

Дата продажи _____

число, месяц прописью, год

Продавец _____

подпись или штамп

Штамп магазина

Заполняет ремонтное предприятие

Поставлена на гарантийное обслуживание

_____

наименование ремонтного предприятия

_____

число, месяц прописью, год

Гарантийный номер _____