ПРИВЕТСТВУЕМ ВАС!

Благодарим Вас за то, что приобрели DitooMic, лучший настольный гаджет от компании Divoom. С помощью DitooMic и сопутствующего приложения Вы можете создавать пиксельные рисунки и взаимодействовать с крупнейшим сообществом пиксельных художников, а также наслаждаться великолепным звуком и фукнцией караоке. Давайте переведём ваше удовольствие на новый уровень!

ЧТО ВХОДИТ В КОМПЛЕКТ?

- DitooMic
- Микрофон
- Руководство по эксплуатации
- USB-кабель C-типа


DitooMic


Микрофон


Руководство по эксплуатации


USB-кабель C-типа

Благодарим Вас за то, что приобрели изделие Divoom! Пожалуйста, внимательно прочитайте данное руководство. Вы также можете посетить сайт www.divoom.com, чтобы узнать больше о других наших устройствах. Благодаря постоянным технологическим изменениям информация в данном руководстве может быть отредактирована без предварительного уведомления. По любым имеющимся у Вас вопросам Вы можете обратиться в службу поддержки компании Divoom.

ОПИСАНИЕ ИЗДЕЛИЯ

1.Кнопка“ m ”
Нажать: Вход/Выход из системного меню
Удерживать: Вкл /Выкл подсветки клавиатуры

2.Кнопка“ + ”
Нажать: усилить громкость
Удерживать: увеличить яркость

3.Кнопка подсветки“ ☼ ”
Нажать: Изменить функцию подсветки
Удерживать: Изменить световой эффект

4.Кнопка“ ← ”
Нажать: Предыдущая песня
Удерживать: Последний световой эффект

5.Кнопка “ — ”
Нажать: Уменьшить громкость
Удерживать: Уменьшить яркость

6.Кнопка“ → ”
Нажать: Следующая песня
Удерживать: Следующий световой эффект

7.Рычаг
Коротко потянуть: Воспроизведение/ Пауза

8.Кнопка караоке
Нажать: Активировать режим караоке/ Выйти
(Подсветка=активный / Нет подсветки=не активный)
Удерживать: Если вставлена карта SD в режиме караоке, выполняется запись на SD-карту.
Если вставлена SD-карта, а устройство не находится в режиме караоке, запускается воспроизведение записи.

9.Индикатор батареи
Нажмите любую кнопку, чтобы проверить статус батареи

10.Басовый порт

11.Крышка заднего порта

12.Отверстие для сброса настроек

13.USB-порт зарядки C-типа

14.Кнопка ВКЛ/ВЫКЛ
Нажать: Изменить аудиорежим (Блютуз/USB-аудио/TF-карта)
Дважды нажать：Разорвать блютуз-соединение
Удерживать: Питание динамика Вкл/Выкл

15.Слот TF-карты
Воспроизведение музыки с TF-карты

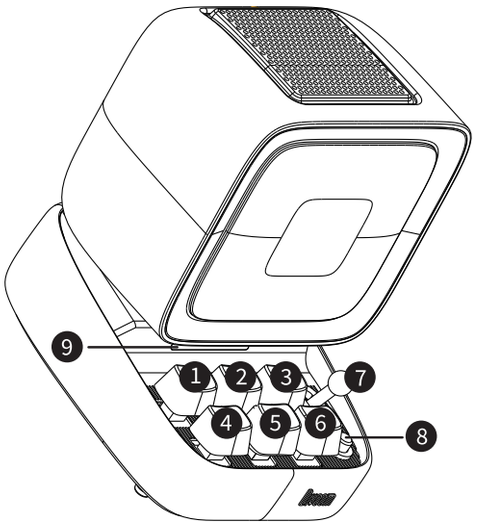

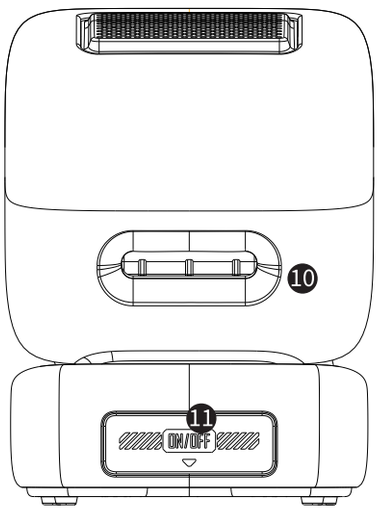

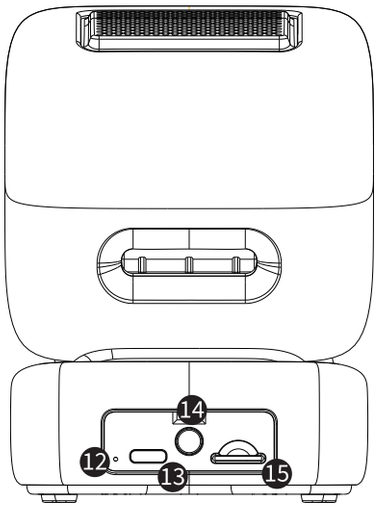

КАК УПРАВЛЯТЬ ФУНКЦИЕЙ КАРАОКЕ DitooMic?

Удерживайте кнопку питания на микрофоне, чтобы включить его, и активируйте функцию караоке на DitooMic, нажав кнопку караоке. Когда кнопка караоке на динамике перестанет мигать (и будет гореть постоянно), это означает, что вы можете исполнять караоке!

a. Индикатор зарядки

Красный: Зарядка (отключается по завершении зарядки)

Медленно мигает (красный): низкий уровень зарядки

Синий: мигает=спаривание / горит постоянно=подключено

*Если нажать кнопку питания, индикатор мигнёт один раз.

b. Кнопка питания

Удерживать: Питание микрофона Вкл/Выкл

Нажать: Изменить голосовой профиль

Дважды нажать:

Режим стрима (DitooMic следует подключить к компьютеру с помощью USB-кабеля)

c. Переключатель громкости (микрофон)

d. Порт зарядки C-типа

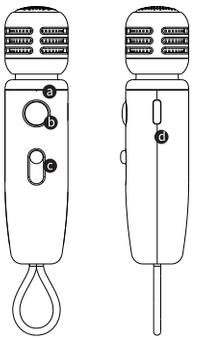

КАК УПРАВЛЯТЬ МЕНЮ DitooMic НА ЭКРАНЕ?

1.Нажмите кнопку "m", чтобы активировать системное меню.
2.Нажимайте кнопки со стрелками для переключения функций меню.
3.Потяните рычаг для подтверждения выбора и нажмите кнопку "m", чтобы выйти из меню.

КАК ПОДКЛЮЧИТЬ ДИНАМИК?

Скачайте мобильное приложение.
Найдите приложение 'Divoom' для систем iOS и Android.
*Пожалуйста, примите все запросы, выдаваемые приложением.

Для системы Apple iOS
Найдите и подключите 'DitooMic-audio' в настройках блютуза, затем найдите и подключите ' DitooMic-light' в приложении Divoom.

Для системы Android
Найдите и подключите 'DitooMic-light' или 'DitooMic-audio' в приложении или в настройках.

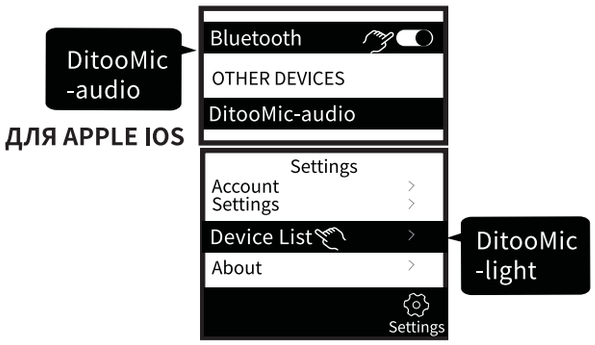

ДЛЯ APPLE IOS

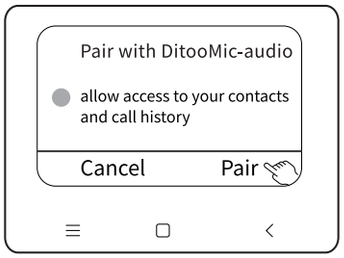

ДЛЯ ANDROID

Скачайте приложение Divoom с App Store или Google Play™

КАК НАСТРОИТЬ РУЧНОЙ БУДИЛЬНИК?

1.Нажмите кнопку "m", чтобы перейти в меню настройки будильника.
2.Потяните рычаг, чтобы подтвердить свой выбор и ввести настройки будильника.
3.Нажмите "+/ —", чтобы поменять параметры времени, и потяните рычаг для подтверждения выбора.
4.Потяните рычаг, чтобы подтвердить/активировать будильник, удерживайте рычаг, чтобы удалить будильник и выйти из меню.

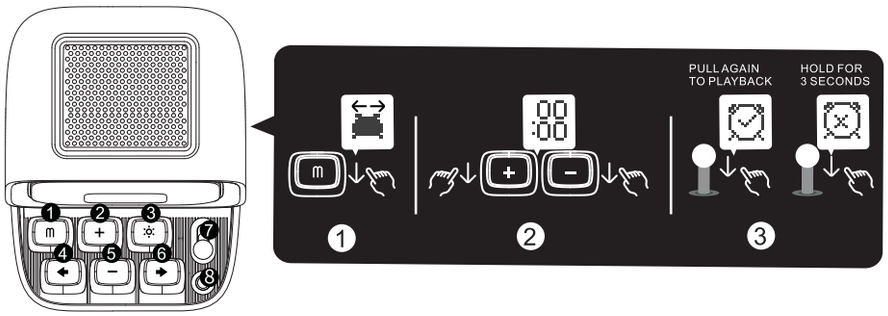

КАК ВОСПРОИЗВОДИТЬ АУДИО С КАРТЫ TF?

1.Вставьте TF-карту, воспроизведение аудио запустится автоматически.
2.Нажмите кнопку питания и измените параметры аудио карты TF.
-или используйте функцию сенсорного меню-
1.Нажмите кнопку ‘m’ , чтобы войти в меню.
2.Найдите музыкальный значок и потяните рычаг для входа.
3.С помощью кнопок со стрелками переключитесь в режим 'SD-карта' и потяните рычаг для подтверждения выбора.
4.Управляйте воспроизведением с помощью клавиатуры (играть/пауза/громкость/поменять песню)
* Поддерживаются только форматы MP3/WAV/FLAC, максимальная поддерживаемая ёмкость - 64GB.

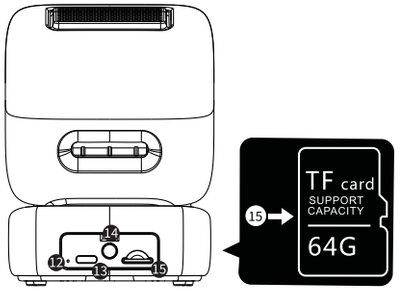

КАК ПОЛЬЗОВАТЬСЯ UAC(аудиокартой USB)?

1.Подключите к динамику кабель USB-C .
2.С помощью кнопки питания (или сенсорного меню) переключите DitooMic в режим UAC.
3. В операционной системе Mac OSX/Windows перейдите к выводу аудио на USB-источник (Windows установит общий драйвер).
4.Компьютер начнёт воспроизведение аудио через DitooMic.
Из-за разницы выходных сигналов на разных USB-портах компьютера и пропускной способности аудиосигналов подаваемой мощности может быть недостаточно для удовлетворения энергопотребления при более высокой/максимальной громкости. В таком случае следует уменьшить громкость динамика для более продолжительного устойчивого воспроизведения звука.

КАК ВЫПОЛНЯТЬ ЗАРЯДКУ?

1.Подключите USB-кабель C-типа к динамику.
2. Нажмите любую кнопку, чтобы проверить уровень зарядки батареи.
Во время зарядки индикатор мигает. По достижении уровня зарядки 100% индикатор постоянно горит.

*Пожалуйста, используйте зарядное устройство 5V ⎓ 2A, ни в коем случае не пользуйтесь зарядным устройством более высокого напряжения.

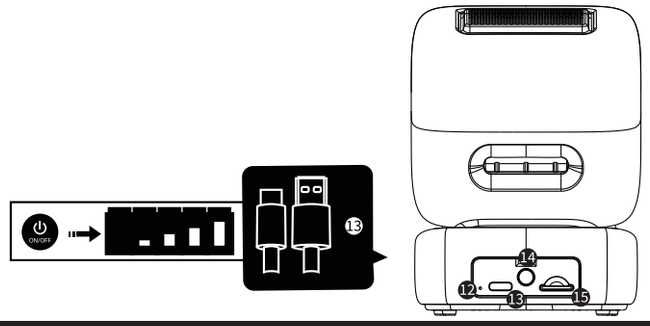

СПЕЦИФИКАЦИИ ИЗДЕЛИЯ

Размеры: 114,2 x 90 x 121,2мм
Вес: 524g
Размер динамика: 48мм
Мощность на выходе: 15Вт
Диапазон частот: 30Гц-20КГц
Соотношение сигнал/шум: 80 дБ
Время воспроизведения: 8 часов
(проверено при умеренной громкости в контролируемой среде)
Ёмкость аккумулятора: 5000 мАч
Напряжение аккумулятора: 3.6 В
Время зарядки аккумулятора: 4 часа
Зарядка: 5 В ⎓ 2 А
Диапазон беспроводной связи: 10 м/33 фута
Совместимость с блютузом: 5.0

СПЕЦИФИКАЦИИ МИКРОФОНА

Размеры: 22,6 x 22,6 x116,8мм
Ёмкость батареи: 350мАч
Вес: 32г
Напряжение батареи: 3.7В
Диапазон частот: 50Гц-15кГц
Время зарядки батареи: 2,5-3 часа
Чувствительность: -50 (±3) дБ
Зарядка: 5V ⎓ 1A
Время воспроизведения: ⩾5час
Диапазон беспроводного ответа: ＞5м
ZСигнал передачи: ＜10мВт
Диапазон УВЧ: 470–960 МГц
(в зависимости от страны)

Предупреждение

- Внимательно прочтите данное руководство.
- Пожалуйста, при установке следуйте всем указаниям и рекомендациям руководства.
- Устанавливайте оборудование на ровной гладкой поверхности.
- Для обеспечения лучшего качества звука разместите динамик на свободном пространстве. Не перекрывайте его другими предметами.
- Не вставляйте посторонние предметы в вентиляционные отверстия и слоты динамика. Осторожно обращайтесь с оборудованием, не подвергайте его воздействию посторонних сил.
- Держите устройство в помещении при комнатной температуре. Не устанавливайте его вблизи источников тепла (таких как радиаторы, обогреватели, печи или другие приборы) а также на открытом солнце. Не размещайте устройство неподалёку от источников открытого огня.
- Не пытайтесь самостоятельно ремонтировать устройство. Обращайтесь за помощью к квалифицированным специалистам.
- Во избежание поражения электрическим током не подвергайте оборудование воздействию воды или влаги.

ДЕКЛАРАЦИЯ СООТВЕТСТВИЯ:

CE Данное устройство отвечает основным требованиям следующей директивы 2014/53 / ЕС Европейского Парламента Совета от 16 апреля 2014 года.

Гарантийный талон на изделие

Название изделия		Серийный номер	
Место покупки		Дата покупки	
Имя владельца		Контактный электронный адрес	
Адрес владельца			

Официальный сайт Divoom:http://www.divoom.com/

Информация об условиях гарантии Divoom: https://divoom.com/policies/refund-policy

Часто задаваемые вопросы об изделиях Divoom: https://divoom.com/apps/help-center

Электронный адрес службы поддержки Divoom: support@divoom.com

Контактный телефон службы поддержки Divoom:0755-29494509

Адрес для ремонта и возврата изделий Divoom:

Shenzhen Divoom Technology Limited Corporation 1st Floor 5th Building, XinLianHe Industrial Complex Shajing Town, Baoan District Shenzhen City, Guangdong Province 518000 The people's republic of China

Информация об условиях гарантии:

•Если Ваше устройство сломалось в течение гарантийного срока, верните его туда, где оно было первоначально приобретено. Вы можете также обратиться в нашу службу поддержки по телефону +0755 86290767 или связаться с нами по электронной почте support@divoom.com.
•Если в течение 12 месяцев (или 24, если того требует местное законодательство) после приобретения данного устройства или какой-либо его части будет установлено, что причиной неисправности является дефект материала или производственный брак, мы по нашему усмотрению бесплатно отремонтируем дефектное устройство или его деталь или заменим аналогичным новым изделием, при условии, что они соответствуют текущему состоянию изделия.
•Вместе с неисправным устройством следует предоставить счёт-фактуру или квитанцию с указанием даты и места покупки. Без предоставления счёта или квитанции гарантийная услуга на устройство не оказывается.
•Гарантия не распространяется на сбои в работе изделия, вызванные использованием аксессуаров и других периферийных устройств, которые не являются фирменными аксессуарами Divoom и не предназначены для использования с данным изделием.
•Гарантия не распространяется на сбои в работе изделия, вызванные его модификацией, ремонтом и разборкой, которые выполнялись любым лицом, не уполномоченным изготовителем.
•Гарантия не подлежит передаче другому лицу. Любое неисправное изделие или его часть переходят в собственность изготовителя.
•Гарантия не распространяется на любые повреждения, вызванные неправильным использованием устройства, его падением, ударом или небрежным обращением.
•Расходы по возврату изделия возлагаются на клиента.

Пожалуйста, утилизируйте использованные батареи в соответствии с местным законодательством.
НЕ сжигайте батареи.
Извлечение подзаряжаемой литиевой батареи в данном изделии должен выполнять только квалифицированный специалист.

При возникновении вопросов, в том числе связанных с гарантией, необходимо связаться со службой технической поддержки, режим работы с понедельника по пятницу с 10.00 до 17.00 по тел. 8 (495) 788-75-01 или по бесплатному номеру 8-800-555-2852, или отправить письмо на почтовый ящик help@buka.ru.
Гарантийный срок – 1 год со дня покупки. Срок службы - 2 года.
Производитель оставляет за собой право вносить изменения в продукцию без предварительного уведомления.

EAC