DLP Проектор Acer Серия H6815/E8615/HE-4K15/GM835/VH-736/ H6815BD+/H6815ABD/ H6815BD/H6815+/H6815A/ H6822BD/A4K2008/ H6830BD/E8630/HE-4K30/ GM835Z/VH-736Z/ H6830BDZ+/H6831BD/ H6830BD+/H6830/A4K2111 Руководство пользователя

Авторское право © 2020. Acer Incorporated.
Все права защищены.

Руководство пользователя проектора Acer
Дата первого издания: 11/2020

В изложенные в настоящей публикации сведения могут периодически вноситься поправки без обязательств по уведомлению кого-либо о таких исправлениях или изменениях. Эти изменения будут вставлены в новые редакции данного руководства или в дополнительныедокументы и публикации. Компания Acer Incorporated не делает никаких утверждений и не дает никаких гарантий, ни выраженных в явной форме, ни подразумеваемых, относительно содержания настоящей публикации и, в частности, заявляет об отказе от подразумеваемых гарантий пригодности данного продукта для продажи или использования в конкретных целях.

Запишите номер модели, ее серийный номер, а также дату и место покупки в соответствующих строчках внизу на свободном месте. Серийный номер и номер модели вашего компьютера обозначены на этикетке на его корпусе. В переписке по поводу вашего компьютера следует обязательно указывать его серийный номер, номер модели, дату и место покупки.

Никакая часть настоящей публикации не может быть воспроизведена, сохранена в системах поиска информации или передана в любой форме и любыми средствами - электронными, механическими, путем фотокопирования, записи или иным образом - без предварительного на то письменного согласия Acer Incorporated.

Проектор Acer

Номер модели: _____

Серийный номер: _____

Дата покупки: _____

Место покупки: _____

Acer и логотип Acer являются зарегистрированными товарными знаками корпорации Acer. Названия продуктов и товарные знаки других компаний используются здесь только с целью идентификации и принадлежат соответствующим компаниям.

Термины HDMI, HDMI High-Definition Multimedia Interface, фирменный стиль HDMI и логотип HDMI являются товарными знаками или зарегистрированными товарными знаками компании HDMI Licensing Administrator, Inc.

Информация, касающаяся безопасности и удобства использования

Внимательно прочитайте настоящие инструкции. Сохраните настоящий документ для использования в будущем. Следуйте всем предупреждениям и указаниям, имеющимся на данном изделии.

Выключение изделия перед очисткой

Отключите данное изделие от электрической розетки перед очисткой.
Не используйте жидкие очистители и аэрозоли. Для очистки используйте влажную ткань.

Меры предосторожности при отключении питания

Соблюдайте приведенные ниже рекомендации при подключении и отключении питания к внешнему блоку питания.

- Перед подключением кабеля питания к розетке сети переменного тока установите блок питания.
- Перед извлечением блока питания из проектора отсоедините кабель питания.
- Если система оснащена несколькими источниками питания, отключите питание системы, отсоединив все кабели питания от электросети.

Меры предосторожности, касающиеся доступности

Убедитесь, что сетевая розетка, к которой подключен кабель питания, легко доступна и расположена максимально близко к оператору оборудования. При необходимости отключить питание оборудования убедитесь, что кабель питания отсоединен от электрической розетки.



Предупреждения.

- Не используйте данное изделие вблизи воды.
- Не допускается установка изделия на неустойчивые тележку, стойку или стол. Падение изделия может привести к его серьезному повреждению.
- Щели и отверстия предназначены для вентиляции прибора с целью обеспечения надежной эксплуатации и предотвращения перегрева. Запрещается блокировать или перекрывать эти отверстия. Не блокируйте отверстия, располагая устройство на кровати, диване, ковре или других подобных поверхностях.

Данное устройство нельзя располагать рядом с радиатором или нагревателем или над ними, также нельзя устанавливать прибор в закрытом пространстве без обеспечения должной вентиляции.

- Не допускайте попадания каких-либо предметов внутрь прибора через щели в корпусе, т.к. они могут попасть на участки, находящиеся под напряжением, что может привести к возгоранию или поражению электрическим током. Не допускайте попадания какой-либо жидкости на или в прибор.
- Чтобы избежать повреждения внутренних компонентов и предотвратить утечку батареи, не размещайте прибор на вибрирующих поверхностях.
- Не рекомендуется использовать прибор во время занятий спортом, тренировок или в других условиях, когда возможна вибрация, так как это может вызвать непредвиденное короткое замыкание или повреждение вращающихся деталей и лампы.

Использование электропитания

- Это изделие необходимо эксплуатировать при напряжении питания, указанном на этикетке. Если характеристики электросети неизвестны, проконсультируйтесь с продавцом или местной компанией-поставщиком электроэнергии.
- Не допускайте, чтобы на кабеле питания находились посторонние предметы. Расположите прибор так, чтобы люди не могли наступить на кабель.
- При использовании удлинителя с этим прибором убедитесь, что общий номинальный ток подключенного оборудования не превышает номинального тока удлинителя. Кроме этого, убедитесь, что общий номинальный ток всех устройств, подключенных к сетевой розетке, не превышает номинала предохранителя.
- Не перегружайте электрическую розетку, удлинитель или разветвитель, подключая слишком много устройств. Общая нагрузка системы не должна превышать 80% от номинала цепи. При использовании удлинителей нагрузка не должна превышать 80% входного номинального тока удлинителя.
- Сетевой блок питания данного прибора оборудован трехпроводной вилкой с заземлением. Вилка может быть вставлена только в сетевую розетку с заземлением. Убедитесь, что электрическая розетка должным образом заземлена перед подключением к ней вилки сетевого блока питания. Не вставляйте вилку в незаземленную электрическую розетку. Для получения более подробной информации обратитесь к электрику.



Внимание! Контакт заземления является одним из элементов обеспечения безопасности. Использование не заземленной должным образом розетки может привести к поражению электрическим током.



Примечание: Кроме этого, контакт заземления обеспечивает хорошую защиту от непредсказуемых шумов, производимых другими находящимися рядом электрическими устройствами, которые могут повлиять на работу данного изделия.

- Используйте данное устройство только с входящим в комплект поставки набором кабелей. При необходимости заменить комплект кабелей питания убедитесь, что новый кабель соответствует следующим требованиям: отделяемый, имеет сертификацию UL или CSA, одобрен VDE, максимальная длина – 4,5 м (14,76 футов).Обслуживание изделия

Не пытайтесь самостоятельно ремонтировать прибор, так как при открытии или удалении крышки можно подвергнуться воздействию высокого напряжения или другим рискам. Любое сервисное обслуживание устройства должны выполнять только квалифицированные специалисты сервисной службы.

Отключите устройство от электросети и обратитесь к квалифицированному специалисту по ремонту в следующих случаях:

- кабель питания или вилка повреждены, порезаны или изношены;
- в прибор попала жидкость;
- устройство было подвержено воздействию дождя или влаги;
- падение устройства или повреждение его корпуса;
- в работе устройства наблюдаются очевидные нарушения, свидетельствующие о необходимости технического обслуживания;
- устройство не работает надлежащим образом после соблюдения всех указаний по эксплуатации.

Примечание: Производите регулировку только тех настроек, которые описаны в инструкциях по эксплуатации, так как неправильная регулировка других параметров может привести к повреждению и необходимости вмешательства квалифицированного специалиста для восстановления нормального состояния устройства.

Внимание! В целях безопасности не используйте несовместимые детали при замене или добавлении компонентов. Для получения информации о возможных вариантах обратитесь к продавцу.

Данное устройство и его модификации могут содержать мелкие детали. Храните их в недоступном для маленьких детей месте.

Дополнительная информация о безопасности

- Запрещается смотреть в объектив при включенной лампе. Это может привести к повреждению органов зрения.



RG2 IEC 62471-5:2015

- Сначала включайте проектор, а затем источник сигнала.
- Не располагайте устройство в условиях, перечисленных ниже.
  - Плохо вентилируемое или ограниченное пространство. Необходимо обеспечить зазор от стены не менее 50 см и свободный поток воздуха вокруг проектора.
  - Места, в которых существует возможность воздействия высоких температур, например, в автомобиле с закрытыми окнами.
  - Места с повышенной влажностью, запыленностью или задымленностью, так как это может вызвать загрязнение оптических компонентов, сокращение срока службы прибора и ухудшение изображения.

  - Места рядом с пожарной сигнализацией.
  - Места с температурой окружающей среды выше 40 °C/104 °F. В таких условиях вентилятор(-ы) может перейти в режим ожидания.
  - Места, находящиеся выше 3000 м над уровнем моря.
- При возникновении неполадок немедленно отключите проектор от сети. Нельзя использовать прибор, если из него идет дым, оно издает странные звуки или запахи. Это может привести к возгоранию или поражению электрическим током. В этом случае немедленно отключите прибор от сети и свяжитесь с продавцом прибора.
- Прекратите эксплуатацию прибора, если он упал или был поврежден. Свяжитесь с продавцом для проверки прибора.
- Не направляйте объектив проектора на солнце. Это может привести к возгоранию.
- При выключении проектора рекомендуется убедиться, что перед отключением питания был завершен цикл охлаждения.
- Не отключайте питание внезапно и не извлекайте вилку кабеля питания из розетки при работе проектора. Перед выключением питания лучше дождитесь отключения вентилятора.
- Не прикасайтесь к вентиляционной решетке и нижней панели, так как они могут быть горячими.
- При наличии воздушного фильтра регулярно его очищайте. При загрязнении или запылении фильтра или вентиляционных отверстий температура внутри устройства может подняться, что может привести к повреждению устройства.
- Не следует заглядывать в вентиляционную решетку во время работы проектора. Это может привести к повреждению органов зрения.
- Всегда открывайте затвор или снимайте крышку объектива при включении проектора.
- Во время работы проектора не блокируйте его объектив какими-либо предметами, так как это может вызвать нагрев, деформацию или возгорание этих предметов. Для временного отключения лампы нажмите на пульте дистанционного управления кнопку СКРЫТЬ.
- Не используйте лампу по истечении ее номинального срока службы. В некоторых случаях это может привести к поломке.
- Когда возникнет необходимость заменить лампу, обратитесь к вашему местному продавцу или в сервисный центр Acer.
- Данный прибор самостоятельно определяет срок службы лампы. Когда увидите предупреждающее сообщение о необходимости заменить лампу, обратитесь к вашему местному продавцу или в сервисный центр Acer.
- Не пытайтесь разобрать проектор. Внутри имеется опасное высокое напряжение, которое может привести к травме.
- Не ставьте проектор вертикально на торец. Это может вызвать его опрокидывание, что в свою очередь может привести к поломке или травме.
- Данный прибор позволяет отображать перевернутые изображения при монтаже на потолке. Для установки проектора на потолке используйте только фирменный комплект для монтажа Acer, после чего проверьте надежность крепления.

- Проектор следует устанавливать в горизонтальном положении только в настольном или потолочном режиме с углом наклона не более 6 градусов. Невыполнение этого требования может привести к значительному сокращению срока службы лампы или серьезному сбою в работе системы.



Меры предосторожности, связанные со слухом

Для защиты органов слуха соблюдайте следующие рекомендации.

- Увеличивайте громкость постепенно до нужного уровня.
- Не увеличивайте уровень громкости, если уши уже к нему привыкли.
- Не слушайте музыку на большой громкости в течение длительного периода времени.
- Не увеличивайте громкость, чтобы перекрыть шумные среды.
- Уменьшите громкость, если вы не слышите находящихся рядом людей.

Указания по утилизации

Запрещается утилизировать данный электронный прибор с бытовым мусором. С целью сведения к минимуму загрязнения и обеспечения максимальной защиты окружающей среды устройство подлежит переработке. Для получения дополнительной информации о правилах, установленных Директивой по отходам электрического и электронного оборудования (WEEE), посетите веб-сайт **http://www.acer-group.com/public/Sustainability/index.htm**



Рекомендации относительно ртути

Для проекторов или электронных изделий, содержащих ЖК-/ЭЛТ-монитор или дисплей.



«Лампа содержит (одна или несколько) ртуть – утилизировать надлежащим образом».

Лампа (лампы) внутри данного прибора содержат ртуть и должны перерабатываться или утилизироваться согласно местному, государственному или федеральному законодательству. Дополнительную информацию см. на веб-сайте альянса компаний электронной промышленности по адресу www.eiae.org. Информацию по утилизации ламп см. по адресу **www.lamprecycle.org**

Основные сведения

Примечания по использованию

Необходимо:

- Выключать прибор перед очисткой.
- Для очистки корпуса дисплея использовать мягкую ткань, смоченную слабым моющим средством.
- Если прибор не будет использоваться в течение длительного периода времени, всегда отсоединять кабель питания от электрической розетки.

Запрещается:

- Закрывать вентиляционные щели и отверстия прибора.
- Использовать для очистки прибора абразивные чистящие средства, парафины или растворители.
- Эксплуатировать в следующих условиях:
  - при очень высокой или низкой температуре и высокой влажности;
  - в местах с повышенным содержанием пыли или грязи;
  - вблизи каких-либо устройств, генерирующих сильное магнитное поле;
  - под прямыми солнечными лучами.

Меры предосторожности

Чтобы максимально продлить срок службы прибора, соблюдайте все предупреждения, меры предосторожности и процедуры технического обслуживания согласно рекомендациям в настоящем руководстве пользователя.

Внимание!:

- Запрещается смотреть в объектив при включенной лампе. Это может привести к повреждению органов зрения.
- Для снижения риска возгорания или поражения электрическим током не подвергайте данный прибор воздействию дождя или влаги.
- Не открывайте и не разбирайте прибор, так как это может вызвать поражение электрическим током.
- Данный прибор самостоятельно определяет срок службы лампы. Когда увидите предупреждающее сообщение о необходимости заменить лампу, обратитесь к вашему местному продавцу или в сервисный центр Acer.
- При выключении проектора убедитесь, что перед отключением питания был завершен цикл охлаждения.
- Сначала включайте проектор, а затем источники сигнала.
- Не используйте крышку объектива при работающем проекторе.
- Когда срок службы лампы истечет, она перегорит и может издать громкий хлопающий звук. Если это произойдет, проектор не включится, пока не будет заменен блок лампы. Для замены лампы обратитесь к вашему местному продавцу или в сервисный центр Acer.

Содержание

Информация, касающаяся безопасности и удобства использования iii

Основные сведения viii

- Примечания по использованию viii
- Меры предосторожности viii

Введение 1

- Особенности прибора 1
- Комплектация 2
- Краткое описание проектора 3
  - Внешний вид проектора 3
  - Панель управления 4
  - Компоновка пульта ДУ 5

Подготовка к эксплуатации 7

- Подключение проектора 7
- Включение и выключение проектора 9
  - Включение проектора 9
  - Выключение проектора 10
- Настройка проецируемого изображения 11
  - Настройка высоты проецируемого изображения 11
  - Достижение необходимого размера изображения посредством регулировки расстояния и масштаба 12

Органы управления 14

- Меню "Установка" 14
- Экранные меню (OSD) 15
- Цвет 16
- Образ 20
- Настр. 23
- Управление 25
- Аудио 27
- 3D 28
- Язык 28
- Acer Splash Downloader 29
  - Введение 29
  - Использование Acer Splash Downloader 29

Приложения 32
Устранение неполадок 32
Список определений предупреждений и показаний индикаторов 36
Установка на потолке 37
Характеристики 40
Совместимые режимы 43
Правила и замечания, касающиеся безопасности 45

Введение

Особенности прибора

Данный прибор представляет собой проектор на одном чипе DLP®.
Ниже перечислены его основные отличительные черты.

- Технология DLP®.
- Технология Acer ColorBoost обеспечивает естественную, реалистичную цветопередачу изображений
- Высокая яркость и коэффициент контрастности
- Различные режимы отображения обеспечивают оптимальные характеристики в любой ситуации
- Совместимость с NTSC, PAL, SECAM и HDTV (720p, 1080i, 1080p)
- Малая потребляемая мощность, экономичный режим энергопотребления (ЕКО) и режим EcoPro продлевают срок службы лампы
- Функции «Динамический черный / ExtremeEco» позволяют снизить потребление энергии лампой и продлить срок ее службы
  - Функция «Dynamic Black (Динамический черный)»: При включении данной функции проектор динамически регулирует потребление энергии лампой в соответствии с яркостью проецируемого изображения. При проецировании более темных изображений потребление энергии снижается, а контрастность изображения повышается.
  - ExtremeEco: При отсутствии входного сигнала в течение 15 минут потребление энергии лампой снижается на 70%.
- Технология Acer EcoProjection обеспечивает интеллектуальный подход к управлению питанием, а также повышение физической эффективности
- Усовершенствованная цифровая коррекция трапецеидального искажения оптимизирует отображение
- Экранные меню (OSD) на нескольких языках
- Ручная фокусировка/объектив с переменным фокусным расстоянием
- 0,8 ~ 2-кратное цифровое увеличение и функция панорамного перемещения
- Совместимость с ОС Microsoft® Windows® 2000, XP, 7, 8, 8.1, 10, Vista®, Macintosh и Chrome
- Поддержка функции CEC (Consumer Electronics Control)
- Поддержка LumiSense
- Поддержка функции BluelightShield
- Низкая задержка на входе помогает снизить задержку между получением сигнала монитором и его отображением на экране
- Поддержка 1080p 120 Гц
- Поддерживается виджет Acer Display
- Совместим с Acer Splash Downloader
- Функции "Цифр. уменьшение (установить)" и "Сдвиг изображения" позволяют сдвигать проецируемое изображение в выбранном направлении

Комплектация

Данный проектор поставляется в комплекте со всеми указанными ниже компонентами. Проверьте наличие всех компонентов, входящих в комплект поставки. Немедленно обратитесь к продавцу в случае отсутствия какого-либо из компонентов.

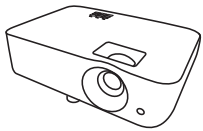

Проектор

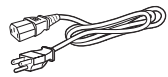

Шнур питания



Кабель VGA (опция)



Кабель HDMI (опция)



Карточка безопасности (опция)

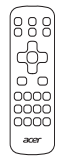

Пульт ДУ



Краткое руководство



Батарейка типа AAA x 2



Сумка для переноски (опция)

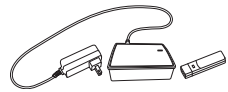

Комплект адаптера WirelessHD (MWIHD1) (опция)

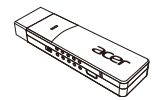

WirelessCAST (опция)



Комплект WirelessProjection (опция)

Примечание: содержимое комплекта поставки может отличаться в зависимости от региона.

Краткое описание проектора

Внешний вид проектора

Вид спереди/сверху

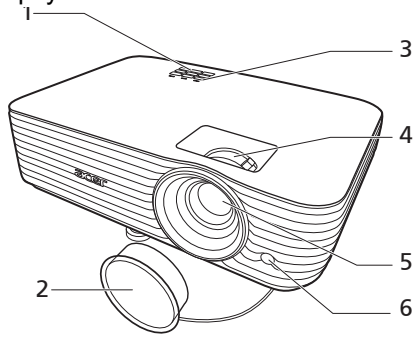

#	Описание	#	Описание
1	Панель управления	4	Кольцо трансфокатора и кольцо фокусировки
2	Крышка объектива	5	Проекционный объектив
3	Кнопка питания и индикатор питания	6	Приемник ИК-сигнала от пульта ДУ

Вид сзади

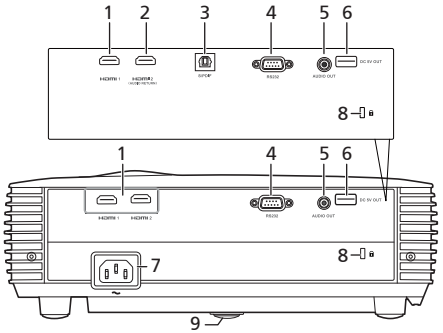

Примечание: интерфейс разъема зависит от характеристик модели.

#	Описание	#	Описание
1	Разъем(-ы) HDMI	6	Выход 5 В пост. тока (служебный)
2	Разъем HDMI (возврат звука)	7	Гнездо питания
3	Разъем S/PDIF	8	Гнездо замка Kensington™
4	Разъем RS232	9	Колесико регулировки наклона
5	Выходной звуковой разъем		

Панель управления

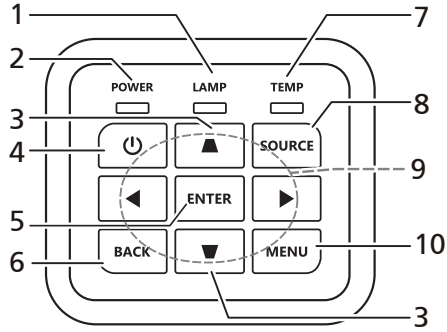

#	Функция	Описание
1	LAMP	Индикатор лампы.
2	POWER	Индикатор питания.
3	Трапец. искаж.	Корректировка искажения изображения, вызванного наклоном проекции.
4	Кнопка "Питание"	См. раздел «Включение и выключение проектора».
5	ENTER	Подтверждение выбора элемента.
6	BACK	Отмена выбора или возврат на предыдущую страницу.
7	TEMP	Индикатор температуры.
8	SOURCE	Смена активного источника.
9	Четыре кнопки курсора	Выбор элементов или выполнение необходимых настроек.
10	MENU	Открытие экранного меню, возврат к предыдущему шагу работы с экранным меню или закрытие экранного меню.

Компоновка пульта ДУ

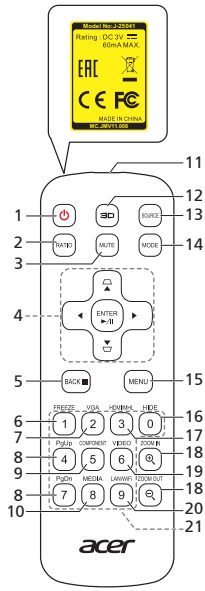

#	Функция	Описание
1	ПИТАНИЕ	См. раздел «Включение и выключение проектора».
2	RATIO	Выбор формата (соотношения сторон).
3	MUTE	Отключение или включение вывода звука проектора.
4	Трапец. искаж.	Корректировка искажения изображения, вызванного наклоном проекции.
	Четыре кнопки курсора	Выбор элементов или выполнение необходимых настроек.
	ENTER	Подтверждение выбора элемента.
	►/II Воспроизведение/ Пауза	
5	BACK	Отмена выбора или возврат на предыдущую страницу.
	■ Остановить	
6	FREEZE	Приостановка изображения на экране.
7	VGA	Переключение источника сигнала на VGA. Этот разъем поддерживает аналоговые видеосигналы RGB и YPbPr (480i/480p/576i/576p/720p/1080i/ 1080p).

#	Функция	Описание
8	PgUp/PgDn	Только для компьютерного режима. Используйте данную кнопку для выбора следующей или предыдущей страницы. Эта функция доступна только при подключении к компьютеру кабелем mini USB.
9	COMPONENT	(Функция не назначена)
10	MEDIA	Открытие страницы НАСТРОЙКА МУЛЬТИМЕДИА. (для совместимых моделей с модулем локальной/беспроводной сети)
11	ИК-передатчик	Передает сигналы на проектор.
12	3D	Нажмите, чтобы открыть меню 3D и в нем отрегулировать настройки режима 3D.
13	SOURCE	Смена активного источника.
14	MODE	Выбор режима отображения.
15	MENU	Открытие или закрытие экранного меню.
16	HIDE	Нажмите кнопку "HIDE", чтобы скрыть экранное изображение; нажмите еще раз, чтобы показать изображение.
17	HDMI/MHL	Переключение источника на HDMI™ (или MHL). (для модели с разъемом HDMI™ или MHL)
18	ZOOM IN/ZOOM OUT	Увеличение или уменьшение изображения на экране.
19	VIDEO	Для переключения источника на композитный видеосигнал.
20	LAN/WiFi	Служит для переключения источника сигнала на LAN/Wi-Fi. (для совместимых моделей с модулем локальной/беспроводной сети)
21	Кнопочная панель 0~9	(Функция не назначена)

Подготовка к эксплуатации

Подключение проектора

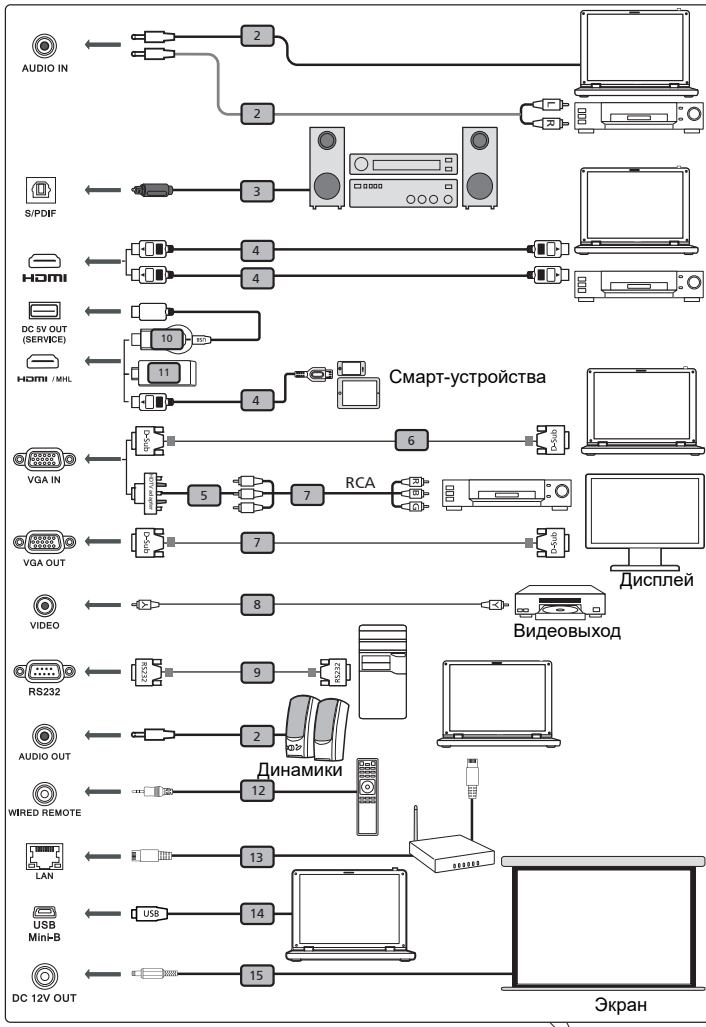

Примечание: интерфейс разъема зависит от характеристик модели.

#	Описание	#	Описание
1	Шнур питания	9	Кабель RS232
2	Звуковой кабель	10	Адаптер беспроводной связи
3	Звуковой кабель S/PDIF	11	Адаптер WirelessHD
4	Кабель HDMI (MHL)	12	Проводной пульт ДУ
5	Переходник с VGA на компонентный видеоинтерфейс/HDTV	13	Кабель RJ45
6	Кабель VGA	14	Кабель USB
7	Кабель компонентного видео с 3 разъемами RCA	15	Кабель 12 В пост. тока
8	Кабель композитного видео		

Примечание: Для обеспечения надлежащей работы проектора с компьютером убедитесь, что частота обновления экрана совместима с проектором.

Включение и выключение проектора

Включение проектора

1 Убедитесь, что кабель питания и сигнальный кабель подсоединены надежно. Индикатор питания будет гореть красным цветом.

2 Включите проектор нажатием кнопки ⏻ (POWER (Питание)) на панели управления или пульте ДУ, индикатор питания станет синим.

3 Включите источник видеосигнала (компьютер, ноутбук, видеоплеер и т.п.). Проектор автоматически определит источник сигнала. (при первом включении проектора для функции "Выбор источника" устанавливается значение "Авто").

- Если на экране отображается надпись «No Signal (Сигнал отсутствует)», убедитесь, что сигнальные кабели подсоединены надежно.
- При одновременном подключении нескольких источников сигнала использование кнопки «SOURCE (Источник)» на панели управления или пульте ДУ или кнопки непосредственного выбора источника сигнала на пульте ДУ позволяет переключать источник сигнала.

Выключение проектора

1 Для выключения проектора нажмите кнопку питания. Выводится сообщение:
«Для завершения процесса выключения нажмите кнопку питания еще раз.»
Снова нажмите кнопку питания.

2 Режим ожидания отображается постоянным красным свечением индикатора питания.

3 После этого можно отключать кабель питания.

Если выбран режим Instant Resume (Немедленное возобновление):

1 Светодиодный индикатор питания загорится КРАСНЫМ цветом и начнет быстро мигать после выключения проектора, а вентилятор (ы) продолжат работу в течение приблизительно 2-х минут для достаточного охлаждения системы.

2 Пока кабель питания подключен, можно нажать кнопку питания для включения повторного проектора во время 2-минутного процесса отключения.

3 После охлаждения системы, светодиодный индикатор питания прекратит мигать, а его цвет изменится на постоянный красный, указывающий на режим ожидания.

4 Теперь можно отсоединить кабель питания.

Предупреждающие индикаторы.

- **«Проектор перегрелся. Вскоре будет выполнено автоматическое выключение лампы.»**
  Данное экранное сообщение указывает на перегрев проектора. При автоматическом выключении лампы проектор автоматически отключается, а светодиодный индикатор температуры загорится постоянным красным цветом. Обратитесь к поставщику или в центр обслуживания.
- **«Сбой вентилятора. Вскоре будет выполнено автоматическое выключение лампы.»**
  Данное экранное сообщение указывает на неисправность вентилятора. При автоматическом выключении лампы проектор автоматически отключается, а светодиодный индикатор температуры начнет мигать. Обратитесь к поставщику или в центр обслуживания.

Примечание: Если проектор автоматически отключается, а светодтодный индикатор горит постоянным красным цветом, обратитесь к продавцу или центр обслуживания.

Настройка проецируемого изображения

Настройка высоты проецируемого изображения

У проектора есть ножки подъема для регулировки высоты изображения.

Подъем изображения.

1 Поворачивая расположенное спереди колесико регулировки наклона, поднимите изображение на нужную высоту.

Опускание изображения.

1 Поворачивая расположенное спереди колесико регулировки наклона, опустите изображение на нужную высоту.

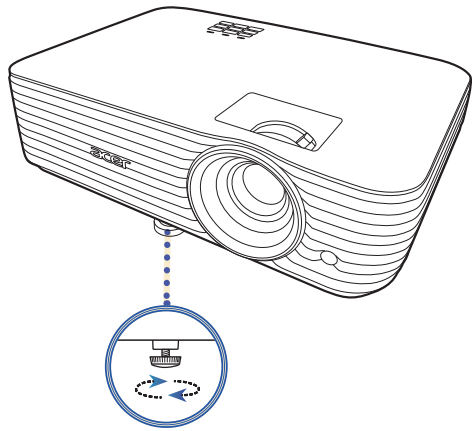

Колесико регулировки наклона

Достижение необходимого размера изображения посредством регулировки расстояния и масштаба

В приведенной ниже таблице показан способ достижения необходимого размера изображения посредством регулировки положения проектора или кольца трансфокатора.

- Разрешение: 3840 x 2160, Коэффициент масштабирования: 1,1x

для отображения изображения размером 70 дюймов установите проектор на расстоянии 2,3 – 2,6 м от экрана и выполните соответствующую настройку уровня масштабирования.

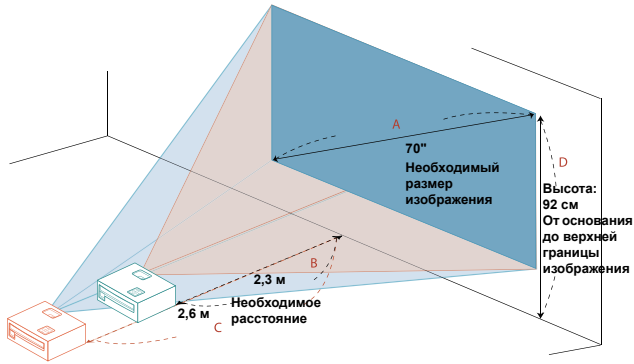

Необходимый размер изображения		Расстояние (м)		Верхняя граница изображения (см)
Диагональ (дюймы) < **A** >	Ш x В (см)	Максимальный масштаб < **B** >	Минимальный масштаб < **C** >	От основания до верхней части изображения < **D** >
30	66 x 37		1,1	39
40	89 x 50	1,3	1,5	52
50	111 x 62	1,7	1,8	65
60	133 x 75	2,0	2,2	78
70	155 x 87	2,3	2,6	92
80	177 x 100	2,7	2,9	105
90	199 x 112	3,0	3,3	118
100	221 x 125	3,3	3,7	131
120	266 x 149	4,0	4,4	157
150	332 x 187	5,0	5,5	196
180	398 x 224	6,0	6,6	235
200	443 x 249	6,6	7,3	262
250	553 x 311	8,3	9,1	327
300	664 x 374	10,0		392

- Разрешение: 3840 x 2160, Коэффициент масштабирования: 1,3x

для отображения изображения размером 70 дюймов установите проектор на расстоянии 1,7 – 2,3 м от экрана и выполните соответствующую настройку уровня масштабирования.

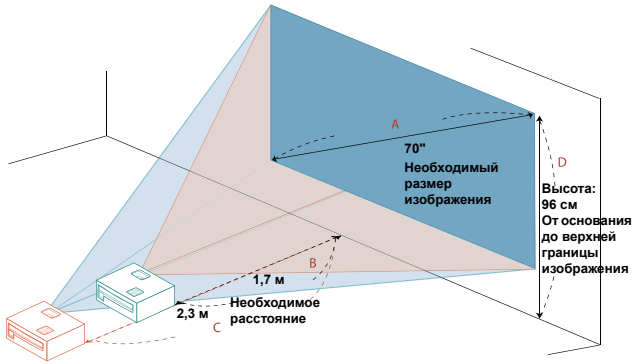

Необходимый размер изображения		Расстояние (м)		Верхняя граница изображения (см)
Диагональ (дюймы) < **A** >	Ш x В (см)	Максимальный масштаб < **B** >	Минимальный масштаб < **C** >	От основания до верхней части изображения < **D** >
30	66 x 37	0,7	1,0	41
40	89 x 50	1,0	1,3	55
50	111 x 62	1,2	1,6	68
60	133 x 75	1,5	1,9	82
70	155 x 87	1,7	2,3	96
80	177 x 100	2,0	2,6	110
90	199 x 112	2,2	2,9	123
100	221 x 125	2,5	3,2	137
120	266 x 149	3,0	3,9	164
150	332 x 187	3,7	4,8	205
180	398 x 224	4,5	5,8	247
200	443 x 249	5,0	6,5	274
250	553 x 311	6,2	8,1	342
300	664 x 374	7,5	9,7	411

Органы управления

Меню "Установка"

Меню "Установка" предлагает экранное меню (OSD) для установки и технического обслуживания проектора. Используйте экранное меню только тогда, когда на экране отображается сообщение "Нет сигнала" или когда проектор ведет поиск входного сигнала.

1 Включите проектор нажатием кнопки ⏻ (ПИТАНИЕ) на панели управления или на пульте ДУ.

2 Нажмите "MENU" на панели управления или на пульте ДУ, чтобы открыть экранное меню для установки и технического обслуживания проектора.

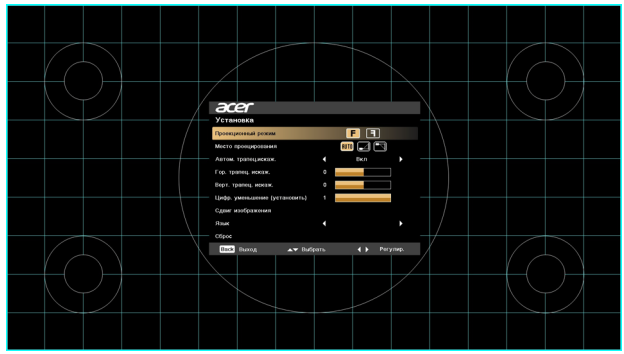

3 Фоновый образец используется для калибровки, выравнивания и настройки параметров, таких как размер экрана, расстояние, фокусировка и т.п.

Примечание: следующие снимки экранов приведены только для примера и могут отличаться от реальных.

4 Меню "Установка" предлагает несколько вариантов.

Нажатием кнопок со стрелками вверх и вниз выберите параметр, нажатием кнопок со стрелками влево и вправо настройте значение этого параметра, а нажатием кнопки со стрелками вправо войдите в подменю настройки функции. Новые настройки будут сохранены автоматически после выхода из меню.

5 Нажмите "MENU" в любое время для выхода из меню и возврата на приветственный экран Acer.

Экранные меню (OSD)

В проекторе экранные меню (OSD) на разных языках позволяют регулировать изображение и изменять различные параметры.

Работа с экранными меню

- Для открытия экранного меню нажмите "MENU" на панели управления или на пульте ДУ.
- После открытия экранного меню нажатием кнопок ▲ ▼ выберите нужный элемент в главном меню. Выбрав нужный элемент в главном меню, нажмите кнопку ▶ , чтобы войти в подменю настроек.
- Выберите нужный элемент нажатием ▲ ▼ , затем отрегулируйте значение параметра нажатием ◀ ▶ .
- Выберите в подменю следующий параметр для регулировки и настройте его, как описано выше.
- Для возврата в главное меню нажмите "MENU" на пульте ДУ или на панели управления.
- Для выхода из экранного меню снова нажмите "MENU" на панели управления или на пульте ДУ. Окно экранного меню закроется, и проектор автоматически сохранит новые настройки.

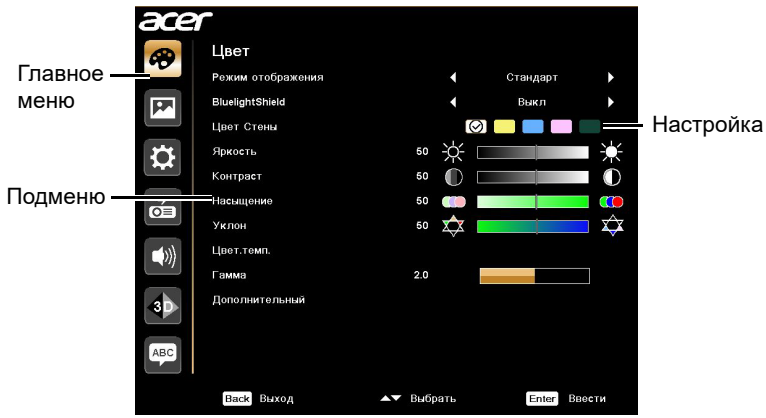

Примечание: некоторые из следующих настроек в экранном меню могут быть недоступны. См. реальное экранное меню проектора.

Цвет

BluelightShield	Эта функция защищает ваши глаза от чрезмерного воздействия синего света. Возможные варианты: Выкл, Уровень 1, Уровень 2, Уровень 3 и Уровень 4. Выберите подходящую настройку для уменьшения уровня излучения синего света и обеспечения комфортного просмотра.  Когда эта функция включена, для LumiSense будет автоматически установлено значение "Выкл".
Режим отображения	Предусмотрено много заводских предустановок, оптимизированных для разных типов изображения. • Яркий: оптимизация яркости. • Презентация: презентация с высокой яркостью на встрече. • Стандарт: обычные условия эксплуатации. • Видео: воспроизведение видео в ярко освещенном помещении. • Фильм: обеспечивает более яркое и обычное воспроизведение фильмов/видео/фотографий. • Темное кино: для темных сцен в кинофильмах. • Игра: для компьютерных игр. • Игровой темный: для игрового контента в условиях недостаточного освещения. • Игровой яркий: для игрового контента в условиях яркого освещения. • Футбол: для просмотра футбольных матчей. • EcoPro: для продления срока службы лампы. • DICOM SIM: для файлов формата DICOM в режиме имитации, а не для реальной диагностики. • ISF Day/ISF Night: доступно только при включенном параметре ISF. • Обучение: для проведения обучения. • Пользовательский 1/Пользовательский 2/ Пользовательский 3: запоминание пользовательских настроек.

Цвет. профиль	Доступно при выборе параметра "Пользовательский 1/ Пользовательский 2/Пользовательский 3" в меню "Режим отображения". Можно выбрать один из режимов отображения и в нем изменить значения нужным вам образом. Можно регулировать и сохранять значения следующих параметров в экранном меню.
Цвет Стены	Используйте эту функцию для выбора цвета, подходящего под цвет стены. Возможные варианты: Белый, Светло-желтый, Голубой, Розовый и Темно-зеленый. Эта функция компенсирует изменение цвета из-за цвета стены так, чтобы изображение проецировалось с правильным оттенком.
Яркость	Регулировка яркости изображения. • Чтобы сделать изображение более темным, нажимайте ◄ . • Чтобы сделать изображение более светлым, нажимайте ► .
Контраст	Регулировка степени различия между самыми светлыми и самыми темными частями изображения. Регулировка контрастности изменяет уровень черного и белого цветов в изображении. • Для уменьшения контрастности нажимайте ◄ . • Для увеличения контрастности нажимайте ► .
Насыщение	Регулировка цветовой насыщенности видеоизображения от черно-белого до полностью насыщенных цветов. • Для уменьшения цветовой насыщенности изображения нажимайте ◄ . • Для увеличения цветовой насыщенности изображения нажимайте ► .
Уклон	Регулировка баланса между красным и зеленым цветами. • Для увеличения уровня зеленого в изображении нажимайте ◄ . • Для увеличения уровня красного в изображении нажимайте ► .
Цвет.темп.	Регулировка цветовой температуры. При повышении цветовой температуры экран выглядит более холодным, и при понижении температуры - более теплым.

Гамма	Этот параметр влияет на воспроизведение темных сцен. Чем больше значение гаммы, тем светлее будет выглядеть сцена.
Дополнительный	• Автоном. управление цветом: регулировка отдельных цветов - красного, зеленого, синего, голубого, желтого и пурпурного. • - Автоном. оттенок: регулировка оттенка выбранного цвета. • - Автоном. насыщение: регулировка цветовой насыщенности видеоизображения от черно-белого до полностью насыщенного цвета. • - Автоном. усиление: регулировка уровней контрастности. • Сверхвысокое разрешение: эта технология обеспечивает максимально высокое разрешение и радикально улучшает цвета, контрастность и текстуры содержимого Full HD. Эта технология повышения детализации точнее отображает детали поверхности, делая изображения максимально естественными, словно сошедшими с экрана. Пользователи могут регулировать уровни резкости и усиления детализации для оптимального просмотра. • Яркий цвет: отображение расширенного спектра цветов на экране, обеспечивающего улучшенную цветовую насыщенность и яркие, реалистичные изображения. Для этого параметра по умолчанию установлено значение "Вкл". • Пик белого: увеличение яркости белого цвета почти до 100%. (только для источников видеосигнала) • Режим фильма: оптимизация изображения путем установки истинного режима фильма (24 кадра в секунду) для более реалистичного воспроизведения динамичных эпизодов фильма.

Дополнительный	• ISF: это меню защищено паролем и доступно только для авторизованных калибровщиков. Организация ISF (Imaging Science Foundation) разработала тщательно выверенные, признанные в отрасли стандарты оптимизации качества видеоизображения и проводит программу обучения технических специалистов и мастеров по установке для использования этих стандартов с целью получения оптимального качества изображения при использовании устройств отображения, сертифицированных организацией ISF. Поэтому мы рекомендуем, чтобы настройку и калибровку выполняли сертифицированные организацией ISF технические специалисты по установке. Дополнительные сведения можно узнать на сайте www.imagingscience.com или у продавца, у которого вы купили проектор.
Переим.	Доступно при выборе параметра "Пользовательский 1/ Пользовательский 2/Пользовательский 3" в меню "Режим отображения". Вы можете изменить название "Пользовательский 1/Пользовательский 2/ Пользовательский 3" на нужное вам имя режима, используя английские буквы.

Примечание: При работе с компьютером использовать функции "Насыщение" и "Уклон" нельзя.

Образ

Проекционный режим	• Спереди: Значение по умолчанию. • Сзади: переворот изображения по горизонтали при проецировании сзади на прозрачный экран.
Место проецирования	• Авто: автоматическая регулировка места, откуда проецируется изображение. • Стол • потолок: переворот проецируемого изображения по вертикали, когда проектор установлен на потолке.
Формат. соотн.	Используйте эту функцию для выбора нужного формата (соотношения сторон изображения). • Авто: Сохраняется исходное соотношение высоты и ширины, а изображение увеличивается так, чтобы заполнить экран по горизонтали или вертикали. • Полное (для моделей WXGA/1080p/WUXGA): Изображение отображается во весь экран. • 4:3: Изображение масштабируется так, чтобы заполнить экран, сохранив формат 4:3. • 16:9: Изображение масштабируется так, чтобы заполнить экран, сохранив формат 16:9. • L.Box (для моделей WXGA/1080p/WUXGA): Сохраняется формат исходного сигнала, а изображение увеличивается в 1,333 раза.
Гор./верт. трапец. искаж.	**Авт. кор. вер. тр. иск.** Автоматическая коррекция вертикального искажения изображения из-за проецирования под наклоном (±40 градусов).
	Верт. трапец. искаж. Ручная коррекция искажения изображения из-за проецирования под наклоном (± 30 градусов). 
	Гор. трапец. искаж. Ручная коррекция искажения изображения из-за проецирования под наклоном (± 30 градусов). 

Поворот	Поворот проецируемого изображения. • Нажимайте ◄ для поворота изображения против часовой стрелки. • Нажимайте ► для поворота изображения по часовой стрелке.
Коррекция 4 углов	Ручная коррекция формы и размера неравномерно вытянутого прямоугольного изображения. Повторно нажимая кнопку "MODE", выберите угол, который хотите поправить. Нажатием четырех кнопок выбора направления отрегулируйте форму изображения.  Отрегулируйте параметр Коррекция 4 углов отдельно для каждого Формат. соотн. в памяти можно сохранить только 4 набора настроек.
Деформация	**Примечание**: некоторые из следующих настроек в экранном меню могут быть недоступны. См. реальное экранное меню проектора. Эта функция позволяет корректировать геометрические искажения изображений, проецируемых на экраны с неровной поверхностью (цилиндрические, сферические и т.п). **Активировать** Функции коррекции трапец. искажений и коррекции по углам будут недоступны, если включена функция Деформация. **Метод контроля** Позволяет выбрать нужный метод контроля для регулировки деформации. **Регулир. деформации** Эта функция доступна, когда выбрано значение **Вкл** в меню **Деформация** > **Активировать** и когда выбрано значение **Экранное меню** в меню **Деформация** > **Метод контроля**.

Цифр. уменьшение (установить)	Установка используемого по умолчанию размера проецируемого изображения. Нажатием ◄ ► можно увеличивать или уменьшать размер изображения. Одновременное использование функций "Цифр. уменьшение (установить)" и "Сдвиг изображения" помогает уместить проецируемое изображение во весь экран, не регулируя текущие настройки потолочного крепления.
Сдвиг изображения	Сдвигайте проецируемое изображение, нажимая ◄►▲▼. Если для параметра "Физическое разрешение" выбрано значение WUXGA, то эта функция доступна только при значениях параметра "Цифр. уменьшение (установить)" меньше 1,0.
Резкость	Регулировка резкости изображения. • Для уменьшения резкости нажимайте ◄. • Для увеличения резкости нажимайте ►.
Диапазон цветов HDMI	Регулировка диапазона цветов изображения HDMI для предотвращения ошибок цветопередачи. • Авто: автоматическая регулировка диапазона цветов на основе данных от плеера. • Огран. диапаз.: входное изображение обрабатывается в ограниченном цветовом диапазоне. • Полный диапаз.: входное изображение обрабатывается в полном цветовом диапазоне.
Информ. о сканир. HDMI	Регулировка величины переразвертки изображения HDMI на экране. • Авто: автоматическая регулировка величины переразвертки на основе данных от плеера. • Сжатая развертка: переразвертка никогда не применяется к изображению HDMI. • Переразвертка: переразвертка всегда применяется к изображению HDMI.
Бесшумно	Когда эта функция включена: • Акустический шум будет уменьшен до минимума. • Будет установлено разрешение экрана 1920 x 1080. • Меню ЦВЕТ > Режим изображения автоматически изменится на Бесшумно и станет неактивным (серым).

Примечание: функции "Диапазон цветов HDMI" и "Информ. о сканир. HDMI" доступны только тогда, когда в качестве входного сигнала выбран HDMI.

Настр.

HDR	• HDR: проектор поддерживает источники изображений HDR. Он может автоматически определять динамический диапазон у источника входного сигнала и оптимизировать параметры для воспроизведения содержимого при самых разных условиях освещения. Если у источника входного сигнала не будет обнаружен динамический диапазон, то для него можно будет вручную выбрать HDR 10 или HLG. • EOTF: эта функция помогает улучшить качество изображения, применяя варианты низкое, среднее и высокое.
Начальный кадр	**Примечание**: некоторые из следующих настроек в экранном меню могут быть недоступны. См. реальное экранное меню проектора. Используйте эту функцию для выбора нужной экранной заставки. Изменение этой настройки вступит в силу после закрытия экранного меню. • Acer: заставка, используемая по умолчанию вашим проектором Acer. • Польз.: Используется изображение, передаваемое на проектор. Порядок передачи изображения см. в разделе "Acer Splash Downloader".
Пер-ль режима USB	• ПДУ: выберите, чтобы использовать функцию листания страниц вверх/вниз через разъем USB. обслуживающий персонал может обновлять встроенное ПО через разъем USB. • Адаптер: Если выбрать, то через разъем USB можно будет только подавать питание на Chromecast 4.
Выбор источника	• Вручную: для переключения источников входного сигнала нажмите кнопку "SOURCE" на панели управления или на пульте ДУ либо сразу кнопку нужного источника на пульте ДУ. • Авто: Проектор автоматически обнаружит источник сигнала.

USB 5 В (ожидание)	Выберите "Вкл" для включения этой функции. Когда проектор включен, через его разъем(-ы) MHL и разъем "DC 5V out" / разъем USB A (если есть) может выводиться напряжение 5 В.  При одновременном подключении к разъему(-ам) MHL и разъему USB A напряжение будет выводиться только через разъем(-ы) MHL.
HDMI CEC	Выберите для этого параметра значение "Вкл", чтобы синхронно включать/выключать питание проектора и совместимого со стандартом CEC устройства, подключенного к разъему HDMI/MHL проектора.  Эта функция доступна только для разъема HDMI/MHL.
Низкая задержка на входе	Эта функция особенно полезная в компьютерных играх. Она сокращает задержку между получением сигнала монитором и его отображением на экране и обеспечивает плавность изображения.  Эта функция доступна только для определенных частот входного сигнала. После включения этой функции она будет деактивирована при включении функции Автом. трапец.искаж. или регулировке следующих параметров: Формат. соотн., Трапец. искаж., H позиция, V позиция, Частота, Информ. о сканир. HDMI, Цифровой масштаб. Эта функция автоматически отключается, когда для параметра Режим отображения выбран вариант Игровой темный или Игровой яркий.
Сброс	Нажмите "ENTER" после того, как выберете "Да", чтобы для всех параметров отображения во всех меню восстановить исходные заводские значения.

Управление

Экономный режим	Выберите "Экономный", "EcoPro" или "Динамичный черный", чтобы уменьшить яркость лампы проектора; это также снизит энергопотребление и уровень помех и продлит срок службы лампы. ("EcoPro" продлевает ресурс лампы.) Для возврата в обычный режим выберите "Выкл".  Если выбрать "Выкл", то режим ECO активируется автоматически, когда температура окружающей среды станет равной 35ºC. После того, как температура окружающей среды станет меньше 32ºC, будет активирован предыдущий выбор.
Большая высота	Выберите "Вкл", чтобы включить режим "Большая высота". Когда эта функция включена, вентиляторы проектора непрерывно вращаются на полной скорости, чтобы снизить температуру внутри проектора.
Выключить режим	• Стандарт: вы сможете двойным нажатием кнопки питания выключить проектор с процессом охлаждения с помощью вентилятора. • Немедл.возоб: проектор перезапустится немедленно в течение 2 минут после его выключения.
Автовыключение (Минуты)	Проектор автоматически выключится, если в течение заданного вами времени не будет обнаружен входной сигнал.
Время показа меню (сек.)	• 5/15/30: Выбор длительности отображения экранного меню после последнего нажатия кнопки. • Вручную: Экранное меню остается активным. Открыть или закрыть экранное меню можно только одним способом - нажатием кнопки "MENU".
Автовключение	**Сет. питание вкл.** Выберите "Вкл" для включения этой функции. Проектор автоматически включится при подаче питания по шнуру питания. **Включение по HDMI** Выберите "Вкл" для включения этой функции. Проектор будет включаться автоматически при подаче питания по шнуру питания и передаче сигнала HDMI по кабелю HDMI.

Блокировка панели управления	• Выкл: все кнопки на панели управления будут работать как обычно. • Блокировка от детей: блокировка кнопки питания на панели управления, когда проектор находится режиме ожидания, для предотвращения случайного включения. Для включения проектора нажмите и удерживайте кнопку питания в течение 3 секунд. • Полная блокировка: блокировка всех кнопок на панели управления. Если выключить проектор, не отключив функцию "Полная блокировка", то при следующем включении проектора состояние блокировки проектора сохранится. Для отключения функции "Полная блокировка" нажмите и удерживайте "ПИТАНИЕ" на панели управления в течение 7 секунд, в результате для функции "Блокировка панели управления" будет установлено значение "Выкл". Когда проектор находится в режиме ожидания, нажмите и удерживайте "ПИТАНИЕ" на панели управления в течение 7 секунд, чтобы включить проектор; в результате для функции "Блокировка панели управления" будет установлено значение "Выкл".
Лампа	• Оконч. вр.раб.лам.: Показывает, сколько часов проработала лампа проектора. • Свет. напом.: Выберите эту функцию, чтобы показать или скрыть предупреждающее сообщение при отображении сообщения о необходимости заменить лампу. Это сообщение начнет отображаться за 30 часов до окончания срока службы. • Сбр. вр. раб.лам.: Нажмите "ENTER" после того, как выберете "Да", чтобы сбросить счетчик лампы в значение 0 часов.
Информация	Отображение текущего состояния проектора.

Аудио

Громкость	• Нажмите ◀ для уменьшения громкости. • Нажмите ▶ для увеличения громкости.
Без звука	• Выберите "Вкл" для включения режима "без звука". • Выберите "Выкл" для выключения режима "без звука".
Пит. вкл/выкл гр.	Выберите эту функцию, чтобы отрегулировать громкость уведомления при включении/выключении проектора.
Громк. будильн.	Выберите эту функцию для регулировки громкости всех предупреждений.
Звуковой выход	Вы можете выбрать, как выводить звук: через внутренний или внешние динамики. Чтобы использовать функцию Возврат звука eARC/ARC, ее нужно также включить на звуковой панели. Функция Возврат звука поддерживает многоканальный вывод звука (2,0, 5,1, 7,1 и Dolby Atmos) на внешнюю аудиосистему, например, на звуковую панель.
Формат звука	Эта функция поддерживает разные форматы вывода звука для обеспечения нужной звуковой атмосферы. • LPCM: 2-канальный вывод звука. • Многоканальный: 5,1-канальный вывод звука. • Многоканальный+: вывод звука Dolby Atmos.

Примечание: при изменении звукового выхода или формата звука изображение будет ресинхронизировано.

Примечание: внутренний динамик поддерживает 2-канальный формат LPCM. другие звуковые выходы или форматы звука будут блокироваться.

Примечание: формат "Многоканальный+" пропускает только звук 192 кГц на приемники eARC. Убедитесь, что приемник звука поддерживает звук 192 кГц.

3D

3D	Выберите "Вкл" для включения 3D-функции, поддерживаемой технологией DLP 3D. • Вкл: Выбирайте этот пункт, когда используете очки DLP 3D, видеокарту с четырьмя буферами (NVIDIA/ATI...), файл формата HQFS или DVD с соответствующим программным плеером. • Выкл: Выключение режима 3D.
Формат 3D	Если 3D-содержимое отображается неправильно, то можно выбрать формат 3D, соответствующий просматриваемому 3D-содержимому, и получить наилучший результат.
24P 3D	Выберите 96 Гц или 144 Гц для 24p 3D.
3D инверсия (L/R)	Если при использовании очков DLP 3D вы видите состоящее из разрозненных частей или перекрывающееся изображение, то включите функцию "Инверсия", чтобы получить правильное изображение за счет наилучшего соответствия чередующихся изображений для левого/ правого глаз (для DLP 3D).
Предупрежд.сообщение 3D	Выберите "Вкл" для отображения предупреждающего сообщения режима 3D. 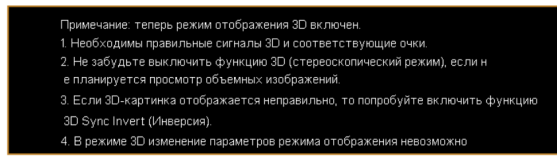

Примечание: Поддерживаемые видеорежимы 3D см. в в документации по поддержке 3D.

Для правильного отображения 3D нужно правильно настроить параметры в приложении 3D-видеокарты.

Примечание: функции «3D инверсия (L/R)» и «Формат 3D» доступны только тогда, когда включен режим «3D».

Язык

Язык	Выберите язык для экранных меню. Выберите нужный язык меню нажатием ▲ ▼ .

Acer Splash Downloader

Введение

Acer Splash Downloader позволяет выгружать нужное изображение на проектор Acer. В экранном меню проектора можно выбрать изображение, которое будет использоваться как Начальный кадр.

Системные требования

Макс. размер изображения	3 МБ
Макс. разрешение изображения	1920 x 1200 Рекомендуется: Физическое разрешение
Мин. разрешение изображения	800 x 600
Макс. глубина цвета	24 разряда
Формат изображения	BMP, JPG, PNG
Поддерживаемая операционная система	Windows 7, 8, 8.1, 10 (32 / 64 разряд.)

Использование Acer Splash Downloader

1. Вход в режим загрузки

Вставьте вилку шнура питания в розетку, затем на панели управления одновременно нажмите и удерживайте кнопки POWER и MENU, пока индикатор не загорится красным.

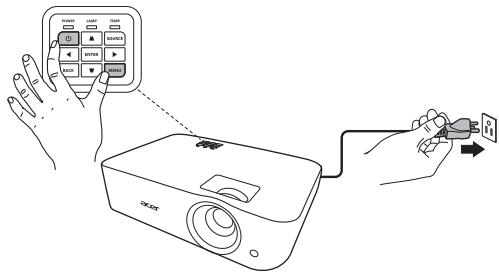

2. Подключение компьютера к проектору

С помощью USB-кабеля подключите компьютер к проектору.

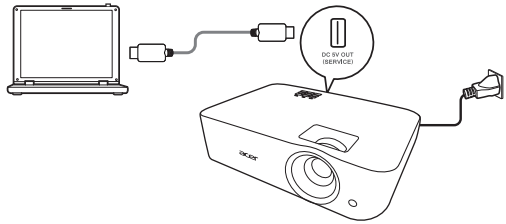

3. Запуск приложения Acer Splash Downloader на компьютере

Если проектор неправильно подключен к компьютеру, то появится показанное ниже сообщение.

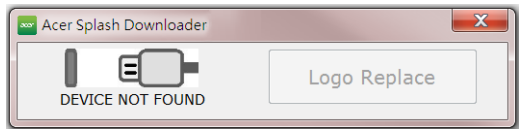

Если проектор успешно подключится к компьютеру, то появится показанное ниже сообщение. Для продолжения нажмите "Logo Replace" (Сменить заставку).

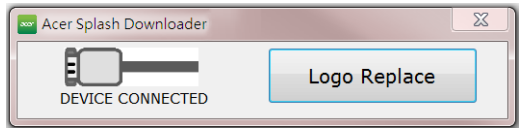

4. Загрузка изображения

Примечание: некоторые из следующих настроек в экранном меню могут быть недоступны. См. реальное экранное меню проектора.

Сначала выберите физическое разрешение проектора в списке "PJ Native Resolution" (Физич. разрешение проектора) и определите, как выводить изображение - во весь экран или с исходным соотношением сторон.

Нажмите "LoadImage" и выберите изображение на компьютере.

После успешной загрузки изображения в строке состояния появится сообщение "Load Image successfully" (Изображение загружено успешно).

"Setting changed!! Please load image again." (Настройки изменены! Загрузите изображение снова.) - такое сообщение появится в строке состояния в случае изменения параметра Физич. разрешение проектора или соотношения сторон после успешной загрузки изображения.

Если изображение слишком большое, то в строке состояния появится сообщение "Image size is over defined range" (Превышен допустимый размер изображения), а если формат изображения не поддерживается, то появится сообщение "Load Image fail" (Сбой при загрузке изображения).

5. Загрузка изображения в проектор

Нажмите "Download" (Загрузить), чтобы начать загрузку изображения в проектор.

Примечание: если в поле "Unknown" (Изготовитель) или ID устройства указано Неизвестно, то это значит, что текущее состояние проектора не подходит для загрузки. Вернитесь на шаг 1 и повторите попытку.

После успешной загрузки изображения проектор автоматически завершит работу (перейдет в режим ожидания), а в экранном меню для параметра "Начальный кадр" будет установлено значение "Польз".

Приложения

Устранение неполадок

При возникновении проблемы с проектором Acer см. приведенное далее руководство по устранению неполадок. Если проблему устранить не удалось, следует обратиться к продавцу прибора или в сервисный центр.

Проблемы с изображением и их устранение

#	Неполадка	Решение
1	На экране отсутствует изображение	• Убедитесь, что все кабели подключены надлежащим образом, как описано в разделе «Подготовка к эксплуатации». • Убедитесь, что контакты разъема не согнуты и находятся в исправном состоянии. • Убедитесь в том, что проектор включен.

2	Изображение отображается частично, неверно или прокручивается (для ПК)	• В случае неверного отображения изображения:
		  • Откройте «Мой компьютер» > «Панель управления» и дважды щелкните значок «Экран».
		  • Выберите вкладку «Параметры».
		  • Убедитесь, что установленное разрешение экрана не превышает 1600x1200, 1920x1080.
		  • Нажмите кнопку «Дополнительно».
		Если проблему не удалось устранить, измените используемый монитор и следуйте приведенным ниже инструкциям.
		  • Убедитесь, что установленное разрешение не превышает 1600x1200, 1920x1080.
		  • Нажмите кнопку «Изменить» на вкладке «Монитор».
		  • Затем выберите «Показать все устройства > Стандартные мониторы» в поле SP и выберите необходимый режим разрешения в окне «Модели».
		  • Убедитесь, что установленное разрешение монитора не превышает 1600x1200, 1920x1080.

3	Изображение отображается частично, неверно или прокручивается (Для ноутбуков)	• В случае неверного отображения изображения:
		  • Следуйте указаниям в пункте 2 (выше) для регулировки разрешения компьютера.
		  • Нажмите кнопку переключения режимов вывода. Пример: [Fn]+[F4], Compaq [Fn]+[F4], Dell [Fn]+[F8], Gateway [Fn]+[F4], IBM [Fn]+[F7], HP [Fn]+[F4], NEC [Fn]+[F3], Toshiba [Fn]+[F5]
		• Если не удается изменить разрешение или изображение на мониторе застывает, перезапустите все оборудование и проектор.

4	Экран ноутбука не отображает презентацию.	• При использовании ноутбука на базе ОС Microsoft® Windows®: Некоторые портативные ПК могут отключать экран в режиме использования второго дисплея. Для каждого компьютера существуют различные способы повторного включения. Подробная информация приведена в руководстве пользователя компьютера. • При использовании ноутбука на базе ОС Apple® Mac® OS: В меню «Настройки системы» откройте «Дисплей» и выберите Включить видеоповтор «Вкл».
5	Нестабильное или мигающее изображение	• Измените настройки глубины цвета дисплея на компьютере.
6	На изображении наблюдается вертикальная мигающая полоса	• Проверьте и заново настройте режим отображения видеокарты, чтобы он был совместим с проектором.
7	Изображение несфокусировано	• Отрегулируйте кольцо фокусировки на объективе проектора. • Убедитесь, что проекционный экран расположен на нужном расстоянии. Подробное описание см. в разделе «Достижение необходимого размера изображения посредством регулировки расстояния и масштаба».
8	Изображение растянуто при отображении «широкоэкранного» DVD-фильма	При воспроизведении DVD, кодированного в анаморфотном соотношении сторон или соотношении 16:9, возможно, потребуется отрегулировать приведенные ниже настройки. • При воспроизведении DVD-фильма в формате 4:3 измените формат на 4:3 в экранном меню проектора. • Если изображение по-прежнему вытянуто, потребуется отрегулировать соотношение сторон. Установите формат отображения на 16:9 (широкий) на DVD-проигрывателе.
9	Слишком большое или слишком маленькое изображение	• Отрегулируйте рычаг трансфокатора, расположенный в верхней части проектора. • Переместите проектор ближе к экрану или дальше от экрана. • Нажмите кнопку «Меню» на пульте ДУ или панели управления. Перейдите к пункту «Образ» > «Формат. соотн.» и попробуйте различные настройки.

10	Края изображения наклонены	• По возможности, измените положение проектора, чтобы он находился по центру экрана и под нижней частью экрана. • Нажимайте кнопки коррекции трапециевидного искажения на панели управления или пульте ДУ, пока изображение не станет прямоугольным. • Чтобы открыть экранное меню, на панели управления или на пульте ДУ нажмите "MENU". Для регулировки параметров выберите «Образ» > «Гор./верт. трапец. искаж.».
11	Изображение перевернуто	• Выберите «Образ» > «Проекционный режим», «Образ» > «Место проецирования» в экранном меню и отрегулируйте направление проекции.

Проблемы с проектором

#	Состояние	Решение
1	Проектор не реагирует на команды органов управления	• По возможности выключите проектор, затем отсоедините кабель питания и подождите, по крайней мере 30 секунд перед повторным включением питания. • Убедитесь, что функция блокировки панели управления отключена.
2	Лампа перегорела или издала хлопок	Когда срок службы лампы окончится, она перегорит и может издать громкий хлопок. В этом случае проектор не включится, пока не будет заменен блок лампы. Для замены лампы обратитесь к вашему местному продавцу или в сервисный центр Acer.

Сообщения экранного меню

#	Состояние	Текстовое напоминание
1	Показание	Отказ вентил. – вентилятор системы не работает. Отказ вентил. Лампа вскоре автоматически выключиться Перегрев проектора – температура проектора превысила рекомендуемый уровень рабочей температуры, необходимо дать проектору остыть перед использованием. Перегрев проектора Лампа вскоре автоматически выключиться Замените лампу – приближается окончание срока службы лампы. Будьте готовы к скорой замене лампы. Вр. раб. лампы на макс. мощн. подходит к концу. Рекоменд. произв. замену!

Список определений предупреждений и показаний индикаторов

Показания индикаторов

Показание	Индикатор питания		Индикатор лампы	Индикатор температуры
	Красный	Синий	Красный	Красный
Режим ожидания (Подключен кабель питания)	V	--	--	--
Питание включено	--	V	--	--
Повторное включение лампы	--	Часто мигает	--	--
Выключение (Состояние охлаждения)	Часто мигает	--	--	--
Выключение (Охлаждение завершено)	V	--	--	--
Загрузка микропрограммы	V	--	V	V
Acer splash download	V	--	V	V
Ошибка (температурный сбой)	--	V	--	V
Ошибка (вентилятор заблокирован)	--	V	--	Часто мигает
Ошибка (неисправность лампы)	--	V	V	--
Error (сбой цветового круга)	--	V	Часто мигает	--

Установка на потолке

Чтобы установить проектор с помощью потолочного крепления, см. приведенную ниже процедуру.

1 Просверлите четыре отверстия в сплошном, структурно прочном участке потолка и закрепите основание крепления.

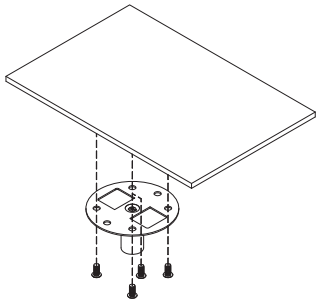

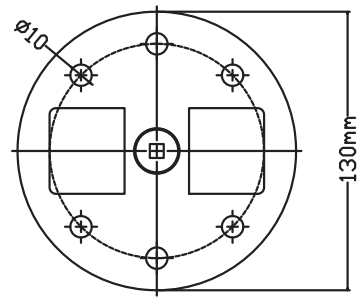

2 Выберите длину в зависимости от фактических условий. (к CM-01S не прилагаются Тип 2 и Тип 3.)

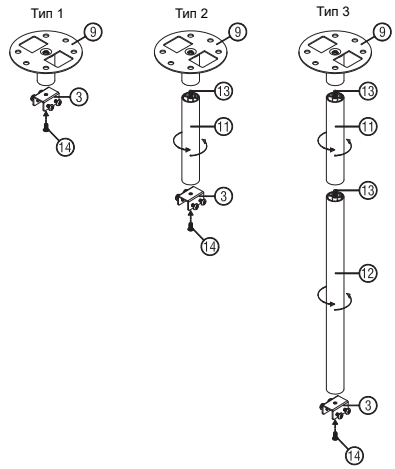

3 Тип 1: в случае стандартного размера используйте три винта кронштейна для крепления проектора к кронштейну настенного крепления.
Тип 2 и Тип 3: в случае большего размера используйте телескопические удлинители для дополнительной опоры.

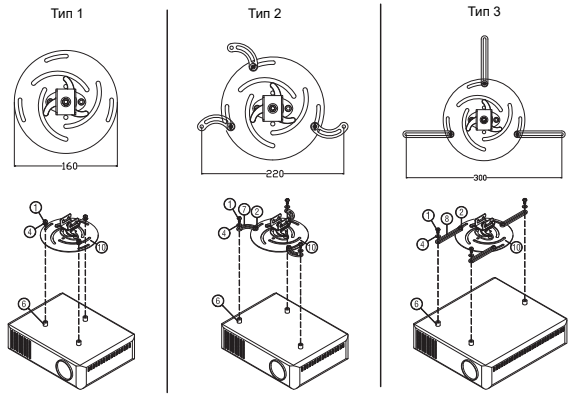

Примечание: советуем оставлять достаточное пространство между кронштейном и проектором для надлежащего распределения тепла.

4 Прикрепите соединитель основного устройства к кронштейну проектора (Рис. 1) и затем заверните четыре винта (Рис. 2).

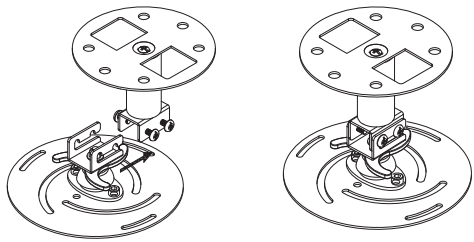

Рис. 1 Рис. 2

5 При необходимости отрегулируйте угол и положение.

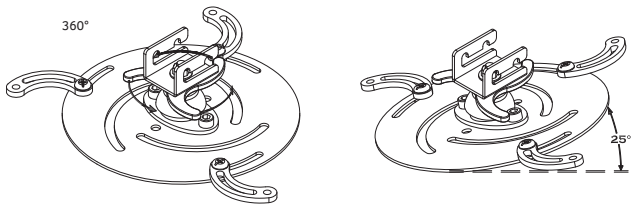

Винт типа B		Тип шайбы	
Диаметр (мм)	Длина (мм)	Большая	Маленькая
4	25	V	V

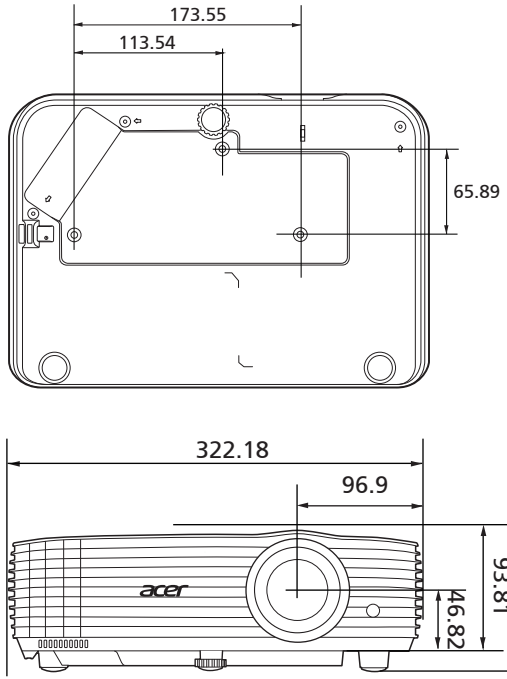

Единицы измерения: мм

Характеристики

Приведенные ниже характеристики могут быть изменены без предварительного уведомления. Актуальные технические характеристики см. в маркетинговой документации Acer.

Система проецирования	DLP™
Совместимость с компьютерами	Дополнительные сведения см. в разделе «Совместимые режимы».
Совместимость со стандартами видео	NTSC (3,58/4,43), PAL (M/N), PAL 60, SECAM, HDTV (720p, 1080i, 1080p), EDTV (480p, 576p), SDTV (480i, 576i)
Количество отображаемых цветов	1,07 млрд цветов
Цифровой масштаб	0,8 – 2 X
Вес	Примерно 2,6 кг (5,73 фунта)
Размеры (Ш x Г x В)	322 x 225 x 93,8 мм (12,7" x 8,6"x 3,7") 322 x 225 x 109,7 мм (12,7" x 8,6"x 4,3") (с колесиками регулировки наклона)
Блок питания	Универсальный, вход перем. напряжение 100-240 В, 50/60 Гц
Температура при работе	0ºC – 40ºC / 32ºF – 104ºF
Содержимое стандартного комплекта поставки	• Сетевой шнур питания x 1 • Пульт ДУ x 1 • Батарейка (для пульта ДУ) x 2 • Краткое руководство x 1
Принадлежности (опция)	• Кабель VGA x 1 • Кабель HDMI x 1 • Карточка безопасности x 1 • Сумка для переноски x 1 • Комплект адаптера WirelessHD (MWIHD1) x 1 • WirelessCAST x 1 • Комплект WirelessProjection x 1

H6815/E8615/HE-4K15/GM835/VH-736/H6815BD+/H6815ABD/ H6815BD/H6815+/H6815A/H6822BD

Разрешение	Физич.: 3840 x 2160 Максимальное: 3840 x 2160
Формат	Авто, 4:3, 16:9, Во весь экран, L.Box
Проекционный объектив	F = 2,0 – 2,05, f = 15,843 мм – 17,445 мм, 1:1,1 Ручное масштабирование и ручная фокусировка
Размер проекционного экрана (по диагонали)	55" – 300" (139 – 762 см)
Проекционное расстояние	2,0 – 10,0 м
Коэффициент расстояния проекции	1,5 – 1,65:1 (60" ± 3% при 2 м)
Частота строчной развертки	15 – 100 кГц
Частота кадровой развертки	24 – 120 Гц
Коррекция трапециевидных искажений	+/-40 градусов (по вертикали), вручную и автоматически
Звук	Динамик 3 Вт x 1
Потребляемая мощность	Стандартный режим: 270 Вт при 100 В пер.тока Экономный (ECO) режим: 210 Вт при 100 В пер.тока Режим ожидания: < 0,5 Вт

H6830BD/E8630/HE-4K30/GM835Z/VH-736Z/H6830BDZ+/ H6831BD/H6830BD+/H6830

Разрешение	Физич.: 3840 x 2160 Максимальное: 3840 x 2160
Формат	Авто, 4:3, 16:9, Во весь экран, L.Box
Проекционный объектив	F = 1,94 – 2,12, f = 11,9 мм – 15,5 мм, 1:1,3 Ручное масштабирование и ручная фокусировка
Размер проекционного экрана (по диагонали)	50" – 300" (127 – 762 см)
Проекционное расстояние	1,0 – 9,8 м
Коэффициент расстояния проекции	1,127 – 1,46 (95" ± 3% при 2,37 м)
Частота строчной развертки	15 – 135 кГц
Частота кадровой развертки	24 – 240 Гц
Коррекция трапециевидных искажений	+/-40 градусов (по вертикали), вручную и автоматически
Звук	Динамик 10 Вт x 1
Потребляемая мощность	Стандартный режим: 310 Вт при 100 В пер.тока Экономный (ECO) режим: 220 Вт при 100 В пер.тока Режим ожидания: < 0,5 Вт

Разъемы входа-выхода	H6815/E8615/HE-4K15/GM835/VH-736/H6815BD+/H6815ABD/ H6815BD/H6815+/H6815A/ H6822BD	H6830BD/E8630/HE-4K30/GM835Z/ VH-736Z/H6830BDZ+/H6831BD/ H6830BD+/H6830
Гнездо питания	V	V
DC 5V OUT (SERVICE)	V	V
VGA IN 1	-	-
VGA IN 2	-	-
VGA OUT	-	-
RS232	V	V
AUDIO IN	-	-
AUDIO OUT	V	V
HDMI 1	V	V
HDMI 2	V	-
HDMI 2 (AUDIO RETURN)	-	V
S/PDIF	-	V
VIDEO	-	-

* Конструкция и характеристики могут быть изменены без уведомления.

Совместимые режимы

1 HDMI – Сигнал ПК

Режимы	Разрешение	Частота кадров [Гц]	Частота строк [КГц]
VGA_60	640 x 480	59,94	31,469
VGA_72		72,809	37,861
VGA_75		75	37,5
VGA_85		85,008	43,269
VGA_120		119,518	61,91
SVGA_56	800 x 600	56,25	35,156
SVGA_60		60,317	37,879
SVGA_72		72,188	48,077
SVGA_75		75	46,875
SVGA_85		85,061	53,674
SVGA_120		119,854	77,425
XGA_60	1024 x 768	60,004	48,363
XGA_70		70,069	56,476
XGA_75		75,029	60,023
XGA_120		119,804	98,958
SXGA_75	1152 x 864	75	67,5
SXGA_85		84,99	77,094
SXGA_60	1280 x 1024	60,02	63,981
SXGA_72		72	76,97
SXGA_75		75,025	79,976
SXGA_85		85,024	91,146
QuadVGA_75	1280 x 960	75	75
SXGA+_60	1400 x 1050	59,978	65,317
UXGA_60	1600 x 1200	60	75
Mac G4	640 x 480@60Hz	59,94	31,469
MAC13	640 x 480@67Hz	66,667	35
Mac G4	800 x 600@60Hz	60,317	37,879
Mac G4	1024 x 768@60Hz	60,004	48,363
MAC19	1024 x 768@75Hz	75,02	60,241
MAC21	1152 x 870@75Hz	75,061	68,681
WXGA_60	1280 x 768	59,87	47,776
WXGA_75		74,893	60,289
WXGA_85		84,837	68,633
WXGA_60	1280 x 720	60	45

WXGA_60	1280 x 800	59,81	49,702
WXGA_120-RB	1280 x 800	119,909	101,563
WXGA+_60	1440 x 900	59,887	55,935
1680 x 1050_60	1680 x 1050	59,954	65,29
acer_16:9	1366 x 768	59,79	47,712
1920 x 1080_RB	1920 x1080	60	66,587
1920 x 1080_EIA	1920 x1080	60	67,5
1920 x 1080_120	1920 x 1080	119,982	137,260
1920 x 1080_240	1920 x 1080	239,76	291,309
acer_timing	1024 x 600	60	37,5
1920 x 1200-RB	1920 x 1200	59,95	74,038
3840 x 2160_24	3840 x 2160	24	54
3840 x 2160_25		25	56,25
3840 x 2160_30		30	67,5
3840 x 2160_50		50	112,5
3840 x 2160_60		60	135

2 HDMI – Сигнал Видео

Режимы	Разрешение	Частота кадров [Гц]	Частота строк [КГц]
480i	720 x 480 (1440 x 480)	60	15,73
480p	720 x 480	60	31,47
576i	720 x 576 (1440 x 576)	50	15,63
576p	720 x 576	50	31,25
720p	1280 x 720	60	45,00
720p	1280 x 720	50	37,50
1080i	1920 x 1080	60	33,75
1080i	1920 x 1080	50	28,13
1080p	1920 x 1080	60	67,50
1080p	1920 x 1080	50	56,26
1080p	1920 x 1080	24	27,00
1080p	1920 x 1080	23,98	26,97
1080p	1920 x 1080	30	33,75
2160/24P	3840 x 2160	24	54
2160/25P	3840 x 2160	25	56,25
2160/30P	3840 x 2160	30	67,5
2160/50P	3840 x 2160	50	112,5
2160/60P	3840 x 2160	60	135

Правила и замечания, касающиеся безопасности

Уведомление Федеральной комиссии по связи США (FCC)

Данное оборудование было проверено и признано соответствующим ограничениям на цифровые устройства класса B в соответствии с Частью 15 правил FCC. Целью этих ограничений является обеспечение приемлемой защиты от вредных помех при установке оборудования в жилых помещениях. Данное оборудование генерирует, использует и может распространять радиочастотное излучение и при нарушении инструкции по установке или эксплуатации может вызывать помехи при радиосвязи.

Однако даже при соблюдении инструкций по установке нет гарантии того, что в каком-то конкретном случае не возникнут помехи. Если данный прибор вызывает помехи при приеме радио- и телевизионных сигналов, что можно проверить, выключив и включив прибор, пользователю рекомендуется попытаться устранить помехи с помощью приведенных ниже мер:

- изменить ориентацию или местоположение приемной антенны;
- увеличить расстояние между приемником и прибором;
- подключить оборудование к розетке в цепи, отличной от той, к которой подключен приемник;
- обратиться за помощью к продавцу или опытному специалисту по теле- и радиотехнике.

Примечание. Экранированные кабели

Для выполнения требований правил FCC все подключения к другим вычислительным устройствам необходимо выполнять посредством экранированных кабелей.

Примечание. Периферийные устройства

К данному устройству можно подсоединить только периферийные устройства (устройства ввода-вывода, терминалы, принтеры и т.п.), сертифицированные на соответствие ограничениям класса B. Эксплуатация несертифицированных периферийных устройств может привести к помехам при приеме радио и телепередач.

Внимание.

Изменения или модификации, явно не одобренные производителем, могут повлечь за собой аннулирование права пользователя, предоставленного Федеральной комиссией по связи США, на эксплуатацию данного прибора.

Условия эксплуатации

Данное устройство соответствует Части 15 правил FCC. Эксплуатация прибора допускается при соблюдении следующих двух условий: (1) этот прибор не должен создавать вредных помех, и (2) этот прибор должен принимать все помехи, включая помехи, которые могут препятствовать нормальной эксплуатации.

Примечание. Для пользователей в Канаде

Этот цифровой прибор класса B соответствует канадским требованиям ICES-003.

Remarque à l'intention des utilisateurs canadiens

Cet appareil numérique de la classe B est conforme a la norme NMB-003 du Canada.

Отвечает требованиям регламентирующих органов сертификации России/ Украины/Белоруссии/Марокко.

Уведомление о соответствии стандартам для радиоустройств

Примечание: Приведенная ниже информация о соответствии стандартам относится к моделям с интерфейсом беспроводной локальной сети и (или) Bluetooth.

Общие сведения

Данное изделие соответствует стандартам радиочастот и безопасности любой страны или региона, в котором оно было рекомендовано для беспроводного использования. В зависимости от конфигурации данное изделие может содержать или не содержать беспроводные радиоустройства (такие как модули беспроводной локальной сети и (или) Bluetooth).

Канада – маломощные нелицензируемые устройства радиосвязи (RSS-247)

a Общие сведения
Эксплуатация прибора допускается при соблюдении следующих двух условий:
1. данный прибор не должен вызвать вредных помех, и
2. данный прибор должен принимать все помехи, включая помехи, которые могут препятствовать его нормальной эксплуатации.

b Эксплуатация в диапазоне 2,4 ГГц
Данный прибор предназначен для эксплуатации внутри помещения с целью предотвращения появления радиопомех для лицензированных услуг, а для установки вне помещения требуется лицензирование.

Список стран

Это устройство должно использоваться в строгом соответствии с правилами и ограничениями страны использования. Для получения дополнительных сведений обратитесь в местный офис в стране использования. Самый последний список стран см. на веб-сайте http://ec.europa.eu/enterprise/rtte/implem.htm.

Acer Incorporated
8F, 88, Sec. 1, Xintai 5th Rd., Xizhi
New Taipei City 221, Taiwan

EU Declaration of Conformity

We,
Acer Incorporated
8F, 88, Sec. 1, Xintai 5th Rd., Xizhi, New Taipei City 221, Taiwan
And,
Acer Italy s.r.l
Viale delle Industrie 1/A, 20044 Arese (MI), Italy
Tel: +39-02-939-921, Fax: +39-02-9399-2913
www.acer.it

Product:	**DLP Projector**
Trade Name:	**Acer**
Model Number:	**A4K2008/A4K2111**
SKU Number:	**H6815/E8615/HE-4K15/GM835/VH-736/H6815BD+/ H6815ABD/H6815BD/H6815+/H6815A/ H6830BD/E8630/HE-4K30/GM835Z/VH-736Z/ H6830BDZ+/H6831BD/H6830BD+/H6830**

We, Acer Incorporated, hereby declare under our sole responsibility that the product described above is in conformity with the relevant Union harmonization legislations as below Directive and following harmonized standards and/or other relevant standards have been applied:

☒**EMC Directive: 2014/30/EU**

☒ EN 55032:2015+A11:2020,Class B	☒ EN 61000-3-2:2014	☒ EN 61000-3-3:2013
☒ EN 55024:2010+A1:2015	☒ EN 55035:2017+A11:2020	

☒ **LVD Directive: 2014/35/EU**

☒ EN 62368-1:2014+A11:2017	☒ EN IEC 62368-1:2020+A11:2020

☒ **RoHS Directive: 2011/65/EU**

☒ EN 50581:2012

☒ **ErP Directive: 2009/125/EC**

☐ Regulation (EU) No. 617/ 2013	☐ Regulation (EU) No. 2019/1782; EN 50563:2011
☒ Regulation (EC) No. 1275/2008; EN 50564:2011	

Year to begin affixin g CE marking 2022.

RU Jan/Sr. Manager
Acer Incorporated (Taipei, Taiwan)

Apr. 21, 2022
Date

Acer America Corporation
333 West San Carlos St.,
Suite 1500
San Jose, CA 95110
U. S. A.
Tel: 254-298-4000
Fax: 254-298-4147
www.acer.com

Federal Communications Commission Declaration of Conformity

This device complies with Part 15 of the FCC Rules. Operation is subject to the following two conditions: (1) this device may not cause harmful interference, and (2) this device must accept any interference received, including interference that may cause undesired operation.

The following local Manufacturer /Importer is responsible for this declaration:

Product:	DLP Projector
Model Number:	A4K2008/A4K2111
SKU Number:	H6815/E8615/HE-4K15/GM835/VH-736/ H6815BD+/H6815ABD/H6815BD/ H6815+/H6815A/H6830BD/E8630/HE-4K30/GM835Z/VH-736Z/H6830BDZ+/ H6831BD/H6830BD+/H6830 series
Name of Responsible Party:	Acer America Corporation
Address of Responsible Party:	333 West San Carlos St. Suite 1500 San Jose, CA 95110 U. S. A.
Contact Person:	Acer Representative
Phone No.:	254-298-4000
Fax No.:	254-298-4147