НАЗНАЧЕНИЕ

Данная компьютерная гарнитура предназначена для обмена звуковыми сообщениями, а также прослушивания музыки и альтернативных звуков с ПК/ноутбука.

ТЕХНИЧЕСКИЕ ХАРАКТЕРИСТИКИ

Наушники
- Тип наушников: полноразмерные, закрытые
- Размер динамиков: Ø50 мм
- Частотный диапазон: 20 Гц – 20 кГц
- Чувствительность: 102 дБ ± 3 дБ
- Импеданс: 32 Ом
- Оголовье: регулируемое
- Амбушюры: мягкие, эргономичные

Микрофон
- Тип крепления: подвижный
- Размер микрофона: Ø6.0 x 2.7 мм
- Направленность: всенаправленный
- Частотный диапазон: 100 Гц – 10 кГц
- Чувствительность: -42 дБ ± 3 дБ

Общие
- Тип подключения: проводной
- Подсветка: RGB
- Режимы подсветки: динамичный/статичный
- Режим звучания: виртуальный объемный звук 7.1
- Интерфейс подключения: USB
- Длина кабеля: 2.1 м
- Потребление: 5 В ⎓ 300 мА
- Размер: 204.4 x 97.8 x 182.6 мм
- Вес: 414 г

КОМПЛЕКТАЦИЯ

- Игровая гарнитура Nitro OHW306
- Краткое руководство пользователя

СОВМЕСТИМОСТЬ

- ОС семейства Windows®
- USB-разъем

ПРАВИЛА И УСЛОВИЯ МОНТАЖА

Данное устройство не требует какого-либо специального монтажа.

СХЕМА

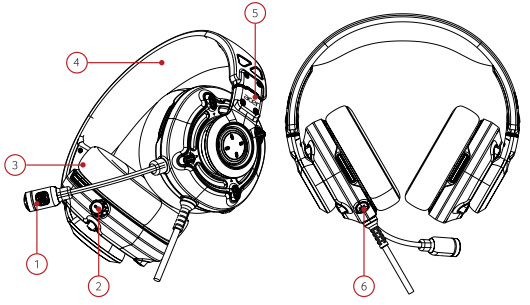

1. Микрофон с кнопкой отключения звука. Индикатор горит красным цветом - микрофон Индикатор не горит – микрофон выключен
2. Переключение режима эквалайзера/колесо регулировки громкости. Нажмите один раз, чтобы переключить режим эквалайзера (режим переключается без звуковой или световой подсказки) Прокрутите колесо вверх, чтобы увеличить громкость, прокрутите колесо вниз, чтобы уменьшить громкость.
3. Мягкие эргономичные амбушюры с эффектом памяти.
4. Мягкая накладка на дужке оголовья.
5. Вкл/Выкл подсветки RGB.
6. Регулируемое оголовье.

ПОДКЛЮЧЕНИЕ И УСТАНОВКА

1. Извлеките устройство из упаковки.
2. Убедитесь в отсутствии видимых повреждений корпуса, которые могли возникнуть при транспортировке. Если изделие повреждено или не функционирует — обратитесь к продавцу.
3. Подключите USB-кабель к ПК/ноутбуку.
4. Система автоматически обнаружит устройство и настроит его.

ПРЕДУПРЕЖДЕНИЕ!

Не используйте наушники при высокой громкости на протяжении длительного промежутка времени, во избежание потери слуха.

ПРАВИЛА И УСЛОВИЯ БЕЗОПАСНОЙ ЭКСПЛУАТАЦИИ

- Не разбирайте устройство и не пользуйтесь им при ненормальных условиях.
- Не погружайте устройство в воду.
- В случае неработоспособности устройства или при возникновении ненормального нагрева извлеките и снова вставьте штекер в разъем USB.
- Если проблемы сохранятся после попытки их устранить, то обратитесь за помощью к продавцу.

УСЛОВИЯ ЭКСПЛУАТАЦИИ, ХРАНЕНИЯ И ТРАНСПОРТИРОВКИ

Температура
- Температура эксплуатации: от минус 10 °C до 50 °C.
- Температура хранения и транспортировки: от минус 20 °C до 60 °C.

Влажность (без образования конденсата):
- Оптимальный уровень влажности для эксплуатации: от 10% до 90%.
- Уровень влажности для хранения и транспортировки: от 10% до 95%.

РЕАЛИЗАЦИЯ УСТРОЙСТВА

Изделие предназначено для реализации через торговые розничные сети и не требует специальных условий.

ПРИ ОБНАРУЖЕНИИ НЕИСПРАВНОСТИ

При обнаружении неисправности не пытайтесь самостоятельно ремонтировать устройство. Отключите его от питания и обратитесь к квалифицированному специалисту по техническому обслуживанию.

УСЛОВИЯ УТИЛИЗАЦИИ

Не выбрасывайте устройство как обычный мусор. Сдайте его на переработку, чтобы свести к минимуму загрязнение окружающей среды.

ГАРАНТИЙНОЕ ОБСЛУЖИВАНИЕ

Гарантийный срок составляет 1 (один) год со дня продажи. Срок службы продукции исчисляется со дня производства и составляет 2 (два) года. Учитывая высокое качество и надежность продукции ACER, фактический срок службы изделия может значительно превышать официально установленный срок службы. Для получения гарантийного обслуживания просим обратиться по месту приобретения изделия.

ПРИМЕЧАНИЕ: гарантийные обязательства не распространяются на расходные материалы - кабели, шнуры, переходники, заглушки корпуса и корпусного конструктива, заменяемые источники питания, программное обеспечение.

При возникновении вопросов касательно продукции просим обращаться в Службу поддержки **acersupport@itclinic.ru**

ИЗГОТОВИТЕЛЬ

Dongguan ShangGui Electronics Co., Ltd.
Address: No.7, Yincheng 7th Road, Chang'an Town, Dongguan, Guangdong, China

Дунгуань ШанГуй Электроникс Ко, Лтд.
Адрес: Но. 7, Иньчень 7 Роад, Шаньгань Таун, Дунгуань, Гуандун.
Сделано в Китае

ИМПОРТЕР

ООО «Мерлион»
Адрес: 143401, Московская обл., г. Красногорск, б-р Строителей, д. 4, к. 1, этаж 8, каб. 819

Уполномоченное изготовителем для осуществления действий при подтверждении соответствия и для возложения ответственности за несоответствие продукции требованиям технического регламента Таможенного союза лицо: ООО «Мерлион»
Адрес: 143401, Московская обл., г. Красногорск, б-р Строителей, д. 4, к. 1, этаж 8, каб. 819

Изготовитель оставляет за собой право изменения комплектации, технических характеристик и внешнего вида товара.

Дата изготовления указана на упаковке.

Гарантийный срок: 1 год, при условии соблюдения правил эксплуатации.
Срок службы: 2 года.

NITRO GAMING HEADSET OHW306
СДЕЛАНО В КИТАЕ

NITRO

ИГРОВАЯ ГАРНИТУРА OHW306

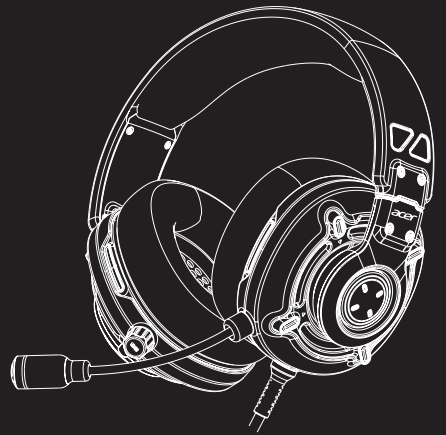

КРАТКОЕ РУКОВОДСТВО ПОЛЬЗОВАТЕЛЯ

V1.2023

acer