arnica

ИНСТРУКЦИЯ ПО ЭКСПЛУАТАЦИИ



Hudra Rain Lux

моющий пылесос с аквафильтром для сухой и влажной уборки

I. Инструкции по технике безопасности

Мы благодарим вас за выбор продукции Arnica. Этот пылесос станет для вас незаменимым помощником в уборке.

Прежде чем начать пользоваться пылесосом, ознакомьтесь с инструкцией по эксплуатации и изучите его комплектацию. Сохраните эту информацию для дальнейшего использования.

ЗНАЧЕНИЕ СИМВОЛОВ

В руководстве используются следующие символы:

⚠ ВНИМАНИЕ

Предупреждение об опасных ситуациях, связанных с безопасностью жизни и имущества.

ⓘ ПРИМЕЧАНИЕ

Важная информация и полезные советы по использованию вашего устройства.

СОДЕРЖАНИЕ

I. Инструкции по технике безопасности 1
II. Описание устройства..... 4
III. Подготовка к использованию..... 7
IV. Сухая уборка с аквафильтром 8
V. Влажная уборка с моющим средством ... 10
VI. Сухая уборка при помощи мешка..... 14
VII. Фильтрация и ароматизация воздуха через аквафильтр 14
VIII. Сбор жидкости 14
IX. Очистка и техническое обслуживание ... 15
X. Хранение и транспортировка..... 16
XI. Устранение неисправностей..... 16
XII. Гарантия и правовая информация..... 16
XIII. Технические характеристики..... 17

1. Внимательно прочтите данное руководство по эксплуатации.

2. Храните устройство и его шнур в недоступном для детей месте.

3. Данный прибор не предназначен для самостоятельного использования людьми с ограниченными физическими возможностями, а также людьми с умственными и психическими расстройствами.

4. Не разрешайте детям играть с прибором.

5. Перед использованием прибора проверьте, соответствует ли напряжение питания напряжению, указанному на шильде оборудования.

6. При эксплуатации прибор должен быть подключен к безопасной электросети. Сила тока предохранителей электросети для безопасного использования составляет минимум 10 (десять) ампер.

7. Не пытайтесь использовать прибор в случае неисправности.

8. Обязательно отключите устройство от сети, прежде чем переносить его или выполнять техническое обслуживание.

9. Не пережимайте, не перегибайте и не перекручивайте кабель питания, избегайте контакта с острыми углами, краями и поверхностями.

10. Не пользуйтесь прибором, если поврежден шнур питания, обратитесь в авторизованный сервисный центр, в целях собственной безопасности не пытайтесь отремонтировать его самостоятельно.

11. Не покидайте помещение, оставив прибор во включенном состоянии.

12. Не направляйте шланг и всасывающее сопло в сторону людей и животных.

Инструкции по технике безопасности

13. Не погружайте прибор в воду и не наливайте на него воду.

14. Кислоты, ацетон и растворители могут повредить изделие и привести к коррозии.

15. Всегда используйте оригинальные аксессуары и запасные части.

16. Не используйте устройство с удлинителем.

17. Не прикасайтесь к вилке мокрыми руками.

18. Не отсоединяйте устройство от сети, держась за кабель. При отсоединении прибора от сети держитесь за вилку.

29. Не разбирайте устройство, за исключением случаев, указанных в инструкции.

20. Прежде чем использовать моющий раствор, убедитесь что он не окажет негативного воздействия на то покрытие или поверхность, которое вы планируете очищать. В особенности это касается чистки ковров.

21. Прежде чем приступить к чистке ковров, чувствительных к определённым химикатам, попробуйте нанести чистящий раствор на обратную сторону ковра.

22. Прибор предназначен для использования только в бытовых целях. Прибор не предназначен для промышленного и коммерческого применения.

23. Не используйте пылесос без фильтров.

24. Перед использованием прибора убедитесь, что фильтры установлены правильно.

25. Не включайте насос, пока резервуар для моющего средства пуст. Если насос будет работать без воды, температура насоса повысится, и внутренний контроллер отключит работу насоса. В таком случае дайте прибору остыть в течение 30 минут.

26. Всегда используйте шампунь, рекомендованный производителем.

27. Немедленно выключите прибор в случае утечки жидкости.

28. Не удаляйте серийный номер с корпуса устройства.

⚠ ВНИМАНИЕ

Не используйте прибор для очистки легковоспламеняющихся или взрывоопасных растворителей, предметов, пропитанных такими растворителями, взрывоопасной пыли, жидкостей, таких как газ, масло, спирт, разбавители, а также для сбора пыли, отходов и мусора, вредных для здоровья.

II. Описание устройства

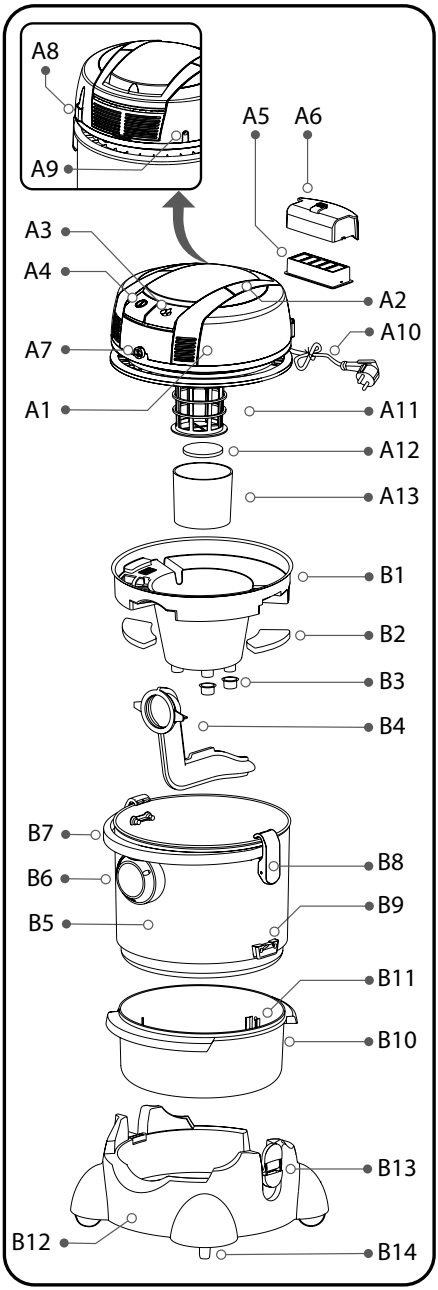

Группа A. Моторный блок

В эту группу входят двигатель, клавиша включения/выключения, HEPA-фильтр и другие функциональные части. Сняв пенный цилиндрический фильтр, вы увидите большой пластмассовый поплавок.

A1. Корпус моторного отсека
A2. Ручка для переноски
A3. Кнопка включения помпы
A4. Кнопка включения мотора
A5. Крышка корпуса HEPA-фильтра
A6. HEPA-фильтр
A7. Корпус HEPA-фильтра
A8. Штуцер выхода раствора
A9. Держатель трубы
A10. Штуцер входа раствора
A11. Кабель с вилкой
A12. Клетка поплавка
A13. Поролоновый фильтр поплавка
A14. Поролоновый фильтр клетки поплавка (губчатый фильтр)

Группа B. Контейнерная группа

Бак водяного фильтра находится в средней части пылесоса, он предназначен для сбора пыли и мусора или жидкостей.
Бак крепится к моторному отсеку специальными защелками.

B1. Корпус водяного фильтра
B2. Губковый микрофильтр
B3. Резиновые колпачки
B4. Труба водяного фильтра (колено)
B5. Прозрачный бак для сбора мусора
B6. Впускной патрубок шланга
B7. Ручка для контейнера
B8. Фиксирующая защелка
B9. Гнездо для фиксации защелки
B10. Емкость для моющего раствора
B11. Соединение шланга для выпуска моющего средства
B12. Колесная база
B13. Фиксирующая защелка
B14. Колесики

Описание устройства

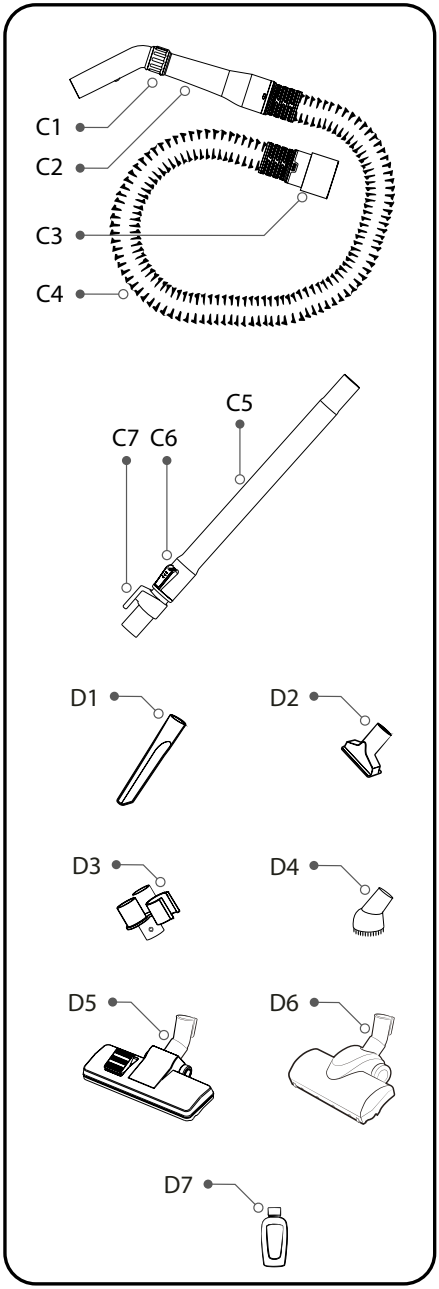

C. Основной шланг, трубы для сбора мусора

C1. Механический регулятор мощности всасывания
C2. Ручка шланга
C3. Разъем для подключения к баку для сбора мусора
C4. Усиленный армированный шланг
C5. Телескопическая труба
C6. Кнопка удлинения телескопической трубы
C7. Крюк трубы

D. Аксессуары для сухой уборки

D1. Узкая щелевая насадка для уборки труднодоступных мест
D2. Мебельная насадка
D3. Держатель для аксессуаров
D4. Круглая мебельная насадка
D5. Насадка для сухой уборки с педалью пол/ковер
D6. Турбощетка
D7. Ароматизатор

Описание устройства

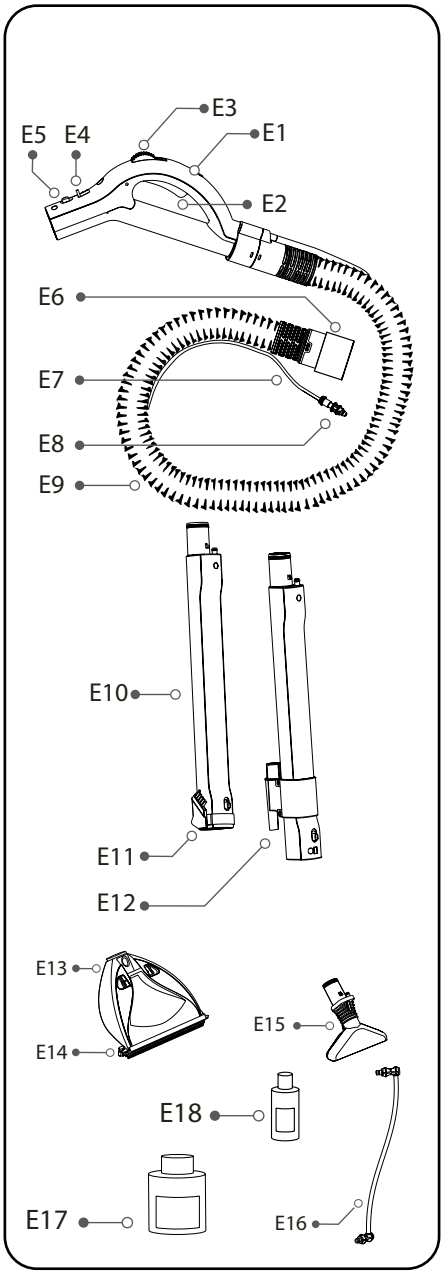

E. Аксессуары, использующиеся для моющих функций пылесоса

E1. Эргономичная ручка
E2. Курок подачи шампуня
E3. Механический регулятор мощности всасывания
E4. Переключатель усиления/уменьшения мощности всасывания
E5. Кнопка спуска
E6. Разъем для подключения к баку для сбора мусора
E7. Шланг для подачи шампуня
E8. Разъем для подключения к подаче шампуня
E9. Усиленный армированный шланг
E10. Удлинительные трубки
E11. Защелка фиксации соединительных труб
E12. Крюк для фиксации трубы на корпусе пылесоса
E13. Большая насадка для влажной уборки
E14. Резиновая насадка для твердых поверхностей
E15. Маленькая насадка для влажной уборки
E16. Шланг для подачи шампуня
E17. Шампунь
E18. Пеногаситель

III. Подготовка к использованию

1. Извлеките устройство целиком из упаковки, удерживая за ручку для переноски (A2).

2. Осторожно потянув, отсоедините короткий шланг для подачи шампуня (E16) между емкостью для моющего раствора (B10) и впуском короткого шланга для моющего средства на задней стороне корпуса моторного отсека (A9).

3. Отделите моторный отсек (A1) от резервуара для воды (B5), потянув за фиксирующие защелки (B8) наружу.

4. Найдите колесики (B14) на дне прозрачного резервуара для воды (B5). Установите их на колесную базу, вставив в отверстия на дне устройства.

5. При распаковке, пожалуйста, убедитесь, что все детали присутствуют в комплекте и не повреждены.

6. Проверьте, установлен ли защитный поролоновый фильтр двигателя (A13). Если он не установлен, установите его на клетку поплавка (A11).

7. Установите моторный отсек (A1) обратно на бак для воды и зафиксируйте защелками (B8).

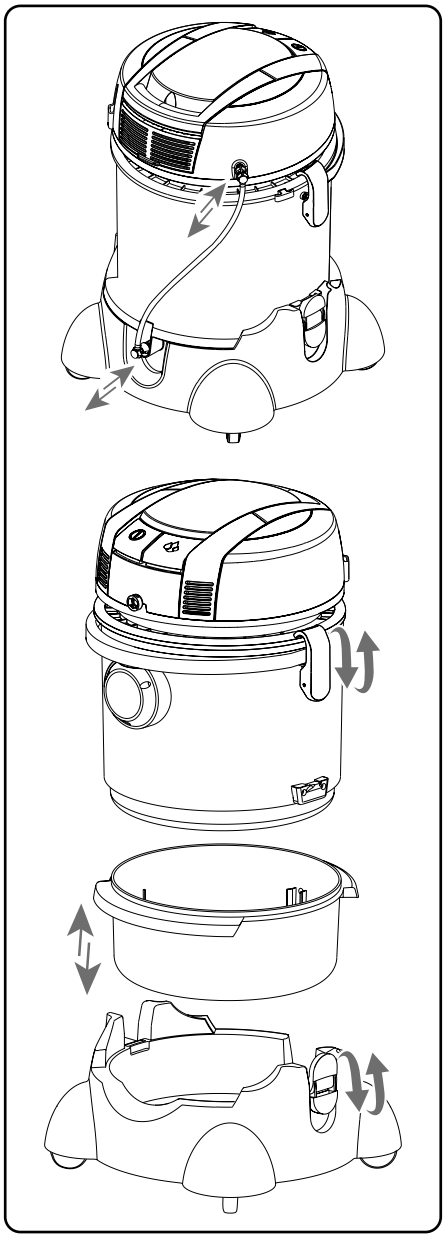

ПРИМЕЧАНИЕ: При первом использовании вы можете почувствовать незначительный запах пластика.
Он выветрится через несколько дней.

IV. Сухая уборка с аквафильтром

1. Проверьте установлен ли поролоновый фильтр для защиты двигателя (A13). Если он не установлен, установите его на клетку поплавка (A11), как указано на рисунке ниже.

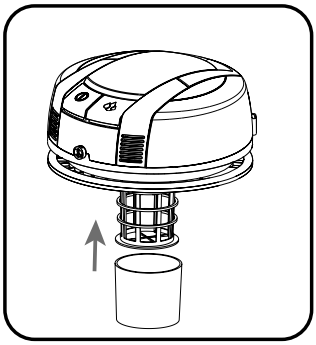

2. Поднимите моторный отсек (A1) и снимите корпус детали аквафильтра (B1)

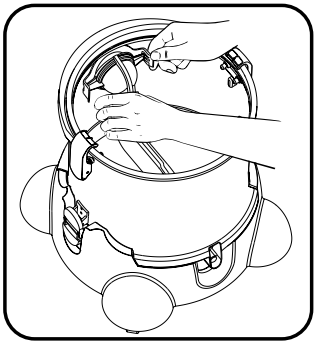

3. Установите трубу (колено) водяного фильтра (B4) в прозрачный бак (B5).

4. Если вы испытываете трудности при установке трубы водяного фильтра (B4), вы можете нанести немного жидкого мыла на уплотнитель, расположенную внутри входного конца трубки водяного фильтра.

5. Наполните бак чистой водой (макс. 2,5 л - мин. 2 л), чтобы уровень воды перекрывал входное отверстие трубы водяного фильтра (B4).

6. Вы можете добавить в прозрачный бак (B5) несколько капель ароматизатора (D7).

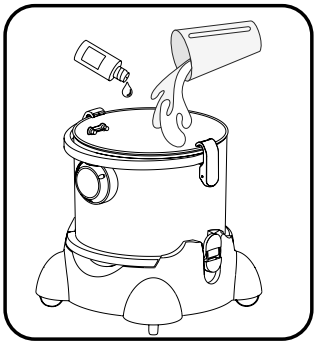

7. Чтобы предотвратить намокание клетки поплавка, моторного фильтра (A11) и прокладки помпы (A13), закройте оба открытых отверстия в нижней части корпуса водяного фильтра (B1) резиновыми колпачками (B3). Плотно установите корпус водного фильтра (B1) на прозрачный резервуар для сбора мусора (B5).

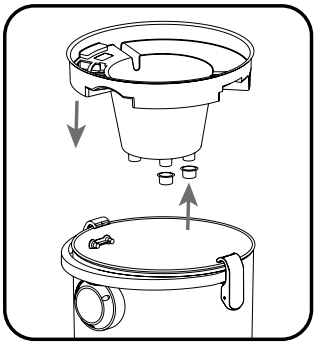

8. Установите моторный блок (A1) обратно на прозрачный резервуар для сбора мусора (B5) и зафиксируйте защелками (B8).

Сухая уборка с аквафильтром

9. Подсоедините соединительный патрубок шланга (C3) к впускному патрубку на корпусе прозрачного бака для сбора мусора (B6).

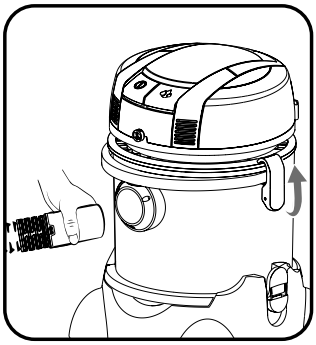

10. Установите чистящие аксессуары, наиболее подходящие для типа выполняемой операции, на телескопическую трубу (C5) или непосредственно на шланг (C4).

Для эффективной уборки вы можете использовать следующие насадки:

- Основная щетка для сухой уборки пол/ковер (D5): используется для сухой уборки ламината, паркета, плитки, линолеума и других твердых поверхностей. Для уборки ковров и ковровых поверхностей - уберите щетину нажатием на педаль.

- Щелевая насадка (D1): используется для сбора пыли, крошек и других мелких предметов на решетках радиаторов, в ящиках, в углах и других труднодоступных местах телескопическая труба (C5): без каких-либо насадок используется для сбора земли, опилок, крошек, пуха, шерсти, перьев и пр.

- Круглая щетка (D4): для сбора пыли на шторах и занавесках.

- Маленькая щетка для проведения сухой уборки (D2): для удаления пыли с полок, книг, абажуров, рам, украшений, штор, одежды, электронного оборудования, поверхностей.

- Турбощетка (D6): эффективно используется при очистке ковров и паласов. Вращение щетки под воздействием воздуха позволяет выбивать пыль и грязь из ковра, обеспечивая глубокую очистку и отбивание ковра.
Достаньте сетевой шнур из прибора и вставьте вилку в розетку.

11. Нажмите кнопку включения/выключения (A4), чтобы включить прибор.

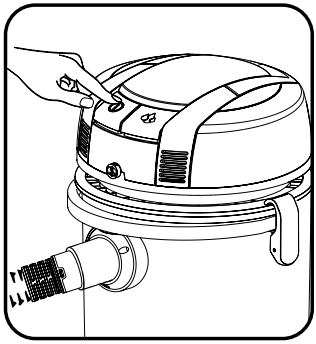

ПРИМЕЧАНИЕ: При осуществлении сухой уборки не наливайте воду в резервуар для шампуня и не включайте насос (кнопка PUMP).

V. Влажная уборка с моющим средством

1. Убедитесь, что губчатый фильтр (A12) закреплен на клетке поплавка (A11). В случае, если он не установлен, то установите его, как показано на рисунке ниже.

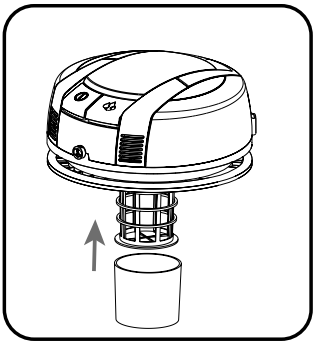

2. В случае, если трубка водяного фильтра (B4) установлена, извлеките ее из прозрачного бака для сбора мусора (B5).

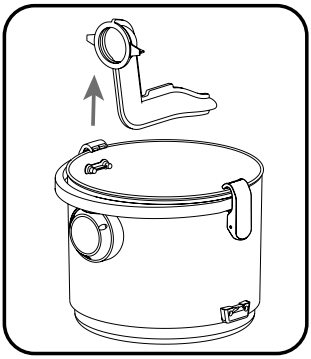

⚠ **ВНИМАНИЕ:** Трубка водяного фильтра (B4) используется для создания вихревого потока во время сухой уборки. В случае, если вы не извлечете ее, то это может привести к повышенному пенообразованию. Наливать воду в бак для сбора мусора (B5) в режиме влажной уборки не требуется

3**.** Чтобы предотвратить сильное образование пузырьков внутри резервуара для воды (B5), перед началом цикла уборки **добавьте несколько капель пеногасителя** (E18).

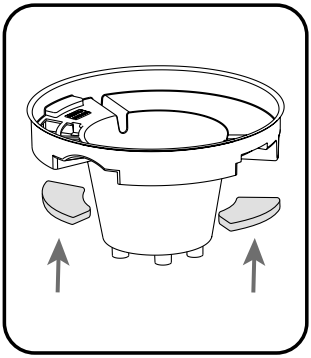

3. Снимите защитные резиновые колпачки (B3) в нижней части корпуса водного фильтра (B1) и вставьте их в закрытый наконечник. Проверьте 2 поролоновых фильтра аквафильтра (B2).

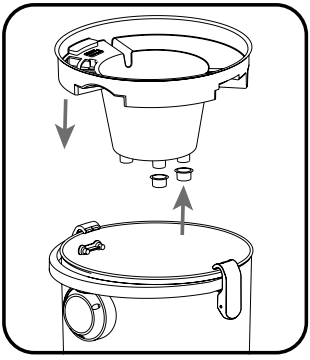

4. Плотно установите корпус фильтра для воды (B1) на прозрачный бак для сбора мусора (B5).

Влажная уборка с моющим средством

5. Налейте чистую воду и шампунь в количестве, указанном на бутылочке с шампунем (E17), в емкость для моющего раствора (B10) до выступа внутри резервуара.

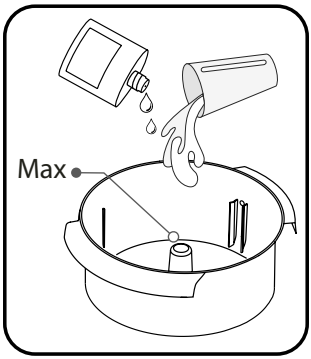

6. Установите емкость для моющего раствора (B10) на колесное шасси (B12).

7. Установите прозрачный бак для сбора мусора (B5) на емкость для моющего раствора (B10), а корпус моторного отсека (A1) – на прозрачный бак для сбора мусора (B5). Зафиксируйте защелки (B8).

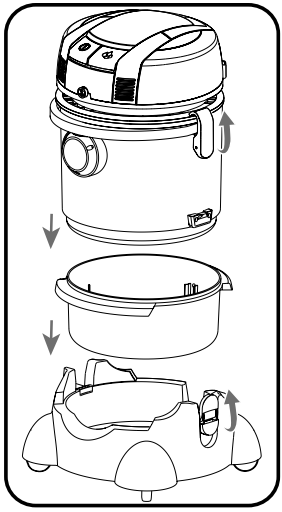

8. Подсоедините короткий шланг для подачи моющего средства (E16) к резервуару для моющего средства (B10) и к впуску короткого шланга для моющего средства (A9) на задней стороне блока двигателя (A1), как указано на рисунке ниже. Подсоедините соединительный патрубок шланга (E6) к всасывающему патрубку (B6).

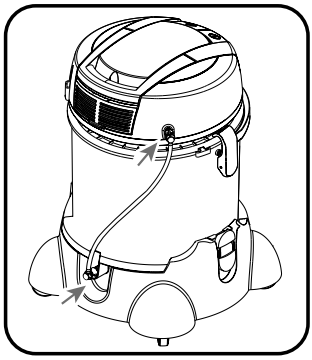

9. Подключите разъем для подключения к подаче шампуня (E8) к штуцеру выхода моющего раствора (A7) на корпусе моторного отсека (A1).

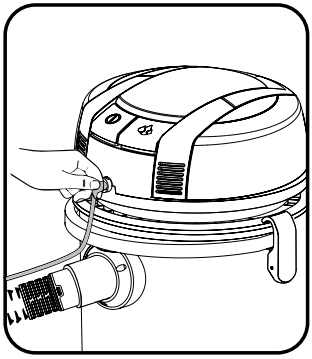

10. Прикрепите насадку для влажной уборки пола (E13) к всасывающим трубкам (E10) или к эргономичной ручке (E1).

Влажная уборка с моющим средством

ПРИМЕЧАНИЕ:
Используйте большую насадку для влажной уборки пола (E13) для мытья ковров и текстильных покрытий.

Используйте маленькую насадку для влажной уборки (E15) для мытья кресел, диванов, штор, обивки автомобилей и т.д.

Для влажной уборки твердых поверхностей, таких как мрамор, плитка, ламинат, паркет, линолеум и др. Присоедините дополнительную насадку для твердых поверхностей (E14) к насадке для влажной уборки (E13).

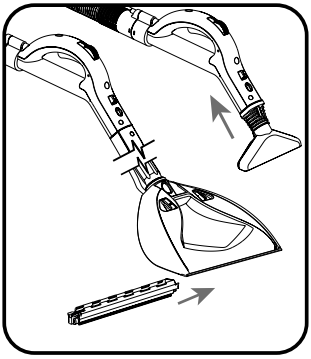

11. Вставьте вилку (A10) в розетку, нажав на кнопку включения насоса (PUMP). Включите насос. Шампунь начнет накачиваться в рукоятку по подключенным шлангам.

12. Нажав на рычаг подачи шампуня (E2), распыляйте смесь воды с шампунем на ту поверхность, которую собираетесь почистить. Распыляемый шампунь, попадая на поверхность, проникает в нее и удаляет грязь. Для более эффективной уборки подождите, около 2 минут для того, чтобы шампунь как следует впитался в поверхность.

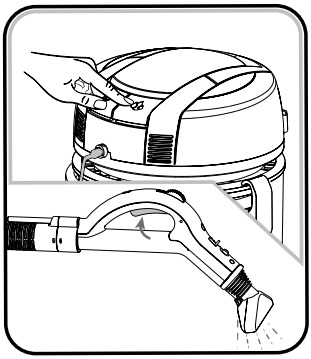

13. Нажав на кнопку включения двигателя, приступайте к уборке нанесенного раствора, не сильно нажимая на насадку и делая движения к себе.

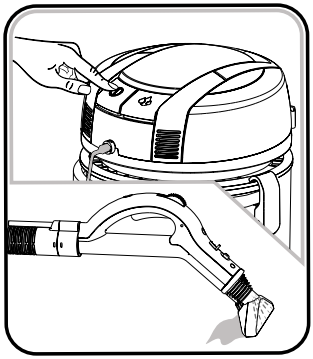

14. Отключите двигатель и продолжайте наносить моющий раствор на новую поверхность. Повторяйте пункты 14-16 пока не достигнете требуемого результата.

ПРИМЕЧАНИЕ: Вы можете заблокировать спусковой крючок с помощью кнопки блокировки спускового крючка (E3), чтобы непрерывно распылять смесь воды и шампуня.

Влажная уборка с моющим средством

МЕРЫ ПРЕДОСТОРОЖНОСТИ ПРИ ВЫПОЛНЕНИИ ВЛАЖНОЙ УБОРКИ И ЧИСТКЕ КОВРА:

1. Если вы используете пылесос не в соответствии с инструкциями, приведенными выше, существует риск образования избыточной пены. Излишки пены могут быть выброшены из HEPA-фильтра (A5). Когда вы столкнетесь с подобной ситуацией, вам следует выключить устройство из розетки, опорожнить контейнер (B5), очистить корпус детали аквафильтра (B1) и высушить его. Затем вам также следует снять HEPA-фильтр (A6) и высушить его. Промойте пенный фильтр (A13) и высушите его. Подождите 1 или 2 часа, чтобы пена внутри двигателя высохла.

2. Если из насадки начнут выходить пузырьки, немедленно выключите прибор и опорожните емкость для моющего раствора (B10), проверьте количество моющего средства, смешиваемого с водой.

3. Если внутри прозрачного бака для сбора мусора (B5) образуется большое количество пены и эта пена приближается к корпусу водяного фильтра (B1), немедленно прекратите сбор жидкости и опорожните прозрачный бак для сбора мусора. Проверьте, снята ли трубка водяного фильтра (колено), **добавьте несколько капель пеногасителя на дно прозрачного бака для сбора мусора.**

4. Не забывайте следить за уровнем воды в баке для сбора мусора. Если в контейнере (B5) соберется слишком много грязной жидкости, поплавок автоматически блокирует всасывание. Немедленно выключите пылесос, выньте вилку, отсоедините всасывающий шланг (E8) от разъема шланга, отсоедините блок двигателя (A1) и опорожните контейнер (B5).

VI. Сухая уборка при помощи мешка

При необходимости, вы также можете использовать текстильный или бумажный мешок для пыли для выполнения сухой уборки. Мешок в комплект не входит и приобретается отдельно. Для использования мешка для пыли снимите трубку водяного фильтра (колено) и водяной фильтр, вставьте бумажный мешок в разъем крепления трубки водяного фильтра (колена).

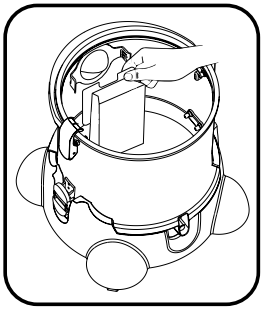

VII. Фильтрация и ароматизация воздуха через аквафильтр

С помощью вашего пылесоса вы можете очищать и ароматизировать воздух в квартире. Для этого выполните пункты 1-15 раздела «Сухая уборка с аквафильтром» настоящей инструкции и включите пылесос. Шланг и насадки подключать не требуется. Двигатель начнет засасывать воздух в аквафильтр и выпускать чистый, свежий воздух.

Для ароматизации воздуха, добавьте в воду в баке для сбора мусора несколько капель ароматизатора.

⚠ **ВНИМАНИЕ:** Используйте пылесос в этом режиме не более 15 минут подряд!

VIII. Сбор жидкости

Ваш пылесос может собрать до 10 л пролитой жидкости. Также, вы можете собрать пролитые напитки с мягкой мебели или ковров. Для сбора жидкости:

1. Снимите трубку водяного фильтра (колено) и не надевайте ее в процессе сбора жидкости.

2. Не наливая воду в бак, соберите пылесос, как показано в разделе «Сухая уборка с аквафильтром».

3. Вставьте шланги и начните сбор жидкости. Можно использовать насадку для чистки мебели, предварительно сняв щетину.

IX. Очистка и техническое обслуживание

1. Прежде, чем приступить к процедурам по чистке и текущему техническому обслуживанию, обязательно вытащите штепсель из розетки.

2. Отсоедините все шланги от корпуса моторного отсека и бака для сбора мусора. Отщелкнув защелки, приподнимите моторный отсек и снимите его.

3. Протрите внешнюю поверхность устройства, трубки и аксессуары влажной тканью и высушите их.

4. После каждого использования промывайте и высушивайте прозрачный бак для сбора мусора.

5. По завершении влажной уборки в течение нескольких минут продолжайте подавать и всасывать воду, но уже без шампуня, с целью прочищения удлинительных трубок и аксессуаров.

6. Всасывайте воздух в течение минуты для того, чтобы высушить трубки и аксессуары. Из гигиенических соображений и с целью продления срока эксплуатации пылесоса, Ни в коем случае не оставляйте внутри него жидкость или грязь.

7. Губчатый пенный фильтр можно промыть теплой водой с мылом либо проточной водой (из крана). Перед тем, как установить его на место, его необходимо просушить. Ни в коем случае не мойте губчатый фильтр горячей водой или в стиральной машине.

8. Периодически следует проверять, не загрязнен ли выходной воздушный фильтр, находящийся в моторном отсеке. При необходимости, его можно промыть теплой водой.

9. Используйте только оригинальные комплектующие для эффективной уборки, а также для сохранения гарантии и продления срока службы пылесоса. При необходимости, вы можете приобрести комплектующие и аксессуары на сайте arnica.ru или у авторизированного дилера.

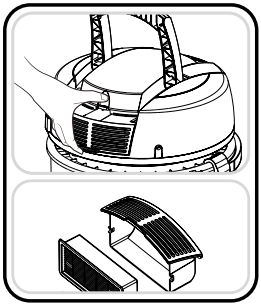

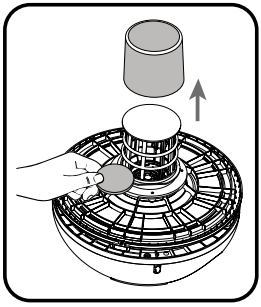

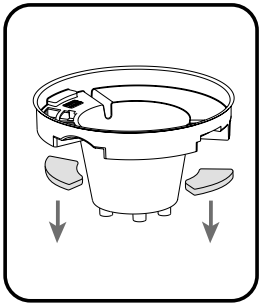

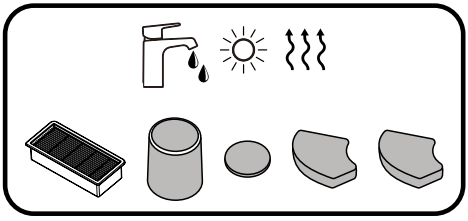

X. Хранение и транспортировка

1. Необходимо транспортировать устройство в оригинальной упаковке или обернув мягкой тканью, которая защитит устройство.

2. При неправильной упаковке пластиковые детали могут сломаться, а электрические детали могут быть повреждены.

3. Защищайте прибор и аксессуары от ударов во время эксплуатации.

4. Гарантия недействительна в отношении повреждений, возникших в результате ударов и падений.

XI. Устранение неисправностей

Проблема	Решение
Короткий шланг подачи шампуня не достает до верхнего отверстия	Возможно верхняя часть пылесоса установлена неправильно. Снимите верхнюю часть пылесоса и разверните так, чтобы отверстие нижней базы было противоположно отверстию прозрачного бака и кнопкам включения пылесоса.
Течет вода из отверстия подключения шланга для подачи шампуня в насадку на передней части устройства.	Проверить наличие уплотнительного кольца на конце коннектора шланга. Оно может слететь. Если проблема осталась – обратитесь в сервисную службу Arnica

XII. Гарантия и правовая информация

Во время эксплуатации избегайте ударов пылесоса и его аксессуаров обо что-либо.
В случае получения пылесосом повреждений в результате падения либо удара, техническое обслуживание пылесоса, его ремонт или замена не подпадает под гарантийные обязательства и производится за счёт покупателя.
Обязательно заверьте гарантийный талон проставлением фирменной печати и даты продажи у официального дилера на дату продажи. В случае наличия какого-либо дефекта или неисправности, обратитесь в авторизированный сервисный центр Arnica. Список сервис-центров указан в гарантийном талоне.

XIII.Технические характеристики

Модель	Hydra Rain Lux (TYP 144)
Напряжение	220-240V , 50/60Hz.
Мощность	2400W Max.
Класс электробезопасности	II
Длина кабеля	6 m
Уровень влагозащиты	IPX4
Вес (Нетто/Брутто)	11,5 kg / 7kg

Сделано в Турции

Завод изготовитель: СЕНУР Электрик Моторлари, Явуз Бахар Сок. № 7 Бешикташ 34310 Стамбул, Турция

Импортер в России: ООО «РМС ТРЕЙД», ИНН 7805627439
198095, г. Санкт-Петербург,
ул. Маршала Говорова, д. 49, литер А

После окончания срока службы не выбрасывайте прибор вместе с бытовыми отходами. Передайте его в специализированный пункт для дальнейшей утилизации. Отходы, образующиеся при утилизации изделий, подлежат обязательному сбору с последующей утилизацией в установленном порядке и в соответствии с действующими требованиями и нормами отраслевой нормативной документации, в том числе в соответствии с СанПиН 2.1.7.1322-03 «Гигиенические требования к размещению и обезвреживанию отходов производства и потребления»

ООО «РМС Трейд»
Тел.: 8-800-5555-261
Email: service@arnica.ru
Web: http://arnica.ru

ГАРАНТИЙНЫЙ ТАЛОН

Срок гарантийного обслуживания для изделий марки ARNICA указан на сайте официального представителя: arnica.ru в разделе «Покупателю», «Гарантия и сервис».

1. Гарантийные обязательства вступают в силу с даты приобретения и действуют в соответствии с гарантийными условиями перечисленными ниже.
2. В течение периода гарантийного обслуживания, клиенту на территории Российской Федерации гарантируется ремонт любых недостатков, которые могут возникнуть во время использования изделий из-за некачественного материала или производственных дефектов.
3. Случаи, когда гарантия не распространяется:

- Повреждения, вызванные подключением к неподходящему источнику питания или сбоями в электросети.
- Повреждения, вызванные воздействием химических веществ. Изменения цвета прибора - пожелтение, загрязнения и так далее.
- Неисправности, появившиеся в результате воздействия внешних факторов, например влажности или температуры, а также в результате неправильной эксплуатации прибора.
- Повреждения или дефекты, вызванные транспортировкой, если изделие перевозится покупателем.
- При обнаружении следов проникновения в устройство, а также ремонта в не авторизированном сервисе.
- При механических повреждениях (сколы, вмятины, трещины) Выхода из строя изделия из-за попадания внутрь его инородных предметов (гвоздей, монет, косточек, шпилек, бытовых насекомых и т.п.)
- При обнаружении неисправностей, возникших в результате использования нестандартных расходных материалов или деталей (насадки, шланги, фильтры и т.п.).
- Если прибор, предназначенный для использования в домашних (бытовых) условиях, используют в профессиональной деятельности с целью получения прибыли, производственных и других целях, не соответствующих настоящему назначению прибора.
- Во всех остальных случаях, когда недостатки прибора выявились в результате несоблюдения инструкции по эксплуатации покупателем, или недостатки появились по вине третьих лиц, или действий непреодолимой силы.
- Гарантия не распространяется на части подверженные естественному износу, такие как: лампы, фильтры, аккумуляторы, предохранители, внешние блоки питания и зарядные устройства, соединительные кабели, крышки, шланги, трубки, щетки, насадки, ремешки.

4. Гарантия может быть прекращена, если:

- Устройство было отремонтировано в не авторизированном сервисном центре или физическим лицом.
- Устройство было намеренно повреждено.

5. Гарантийный талон является недействительным если не предоставлен кассовый чек или другие, доказывающие приобретение прибора у официального дилера, документы.
6. Изготовитель не несет ответственности за несчастные случаи, травмы людей, или животных, порчи имущества, произошедшие в результате неправильной эксплуатации приборов. Также в случае незнания или несоблюдения инструкции по эксплуатации.

Модель_____
Серийный номер_____
Дата продажи_____
Подпись продавца_____

м.п.