OKAMI

ИНСТРУКЦИЯ
ПО ЭКСПЛУАТАЦИИ

Вертикальный пылесос

OKAMI **V90**

Okami V90



ОГЛАВЛЕНИЕ

Компоненты устройства 3
Сборка 4
Меры предосторожности 6
Руководство по эксплуатации 9
Способы зарядки 10
Уход и чистка 11
Комплектация 14
Технические характеристики 14
Устранение неисправностей 15
Утилизация 16
Контакты 16
Другие продукты компании 17

КОМПОНЕНТЫ УСТРОЙСТВА

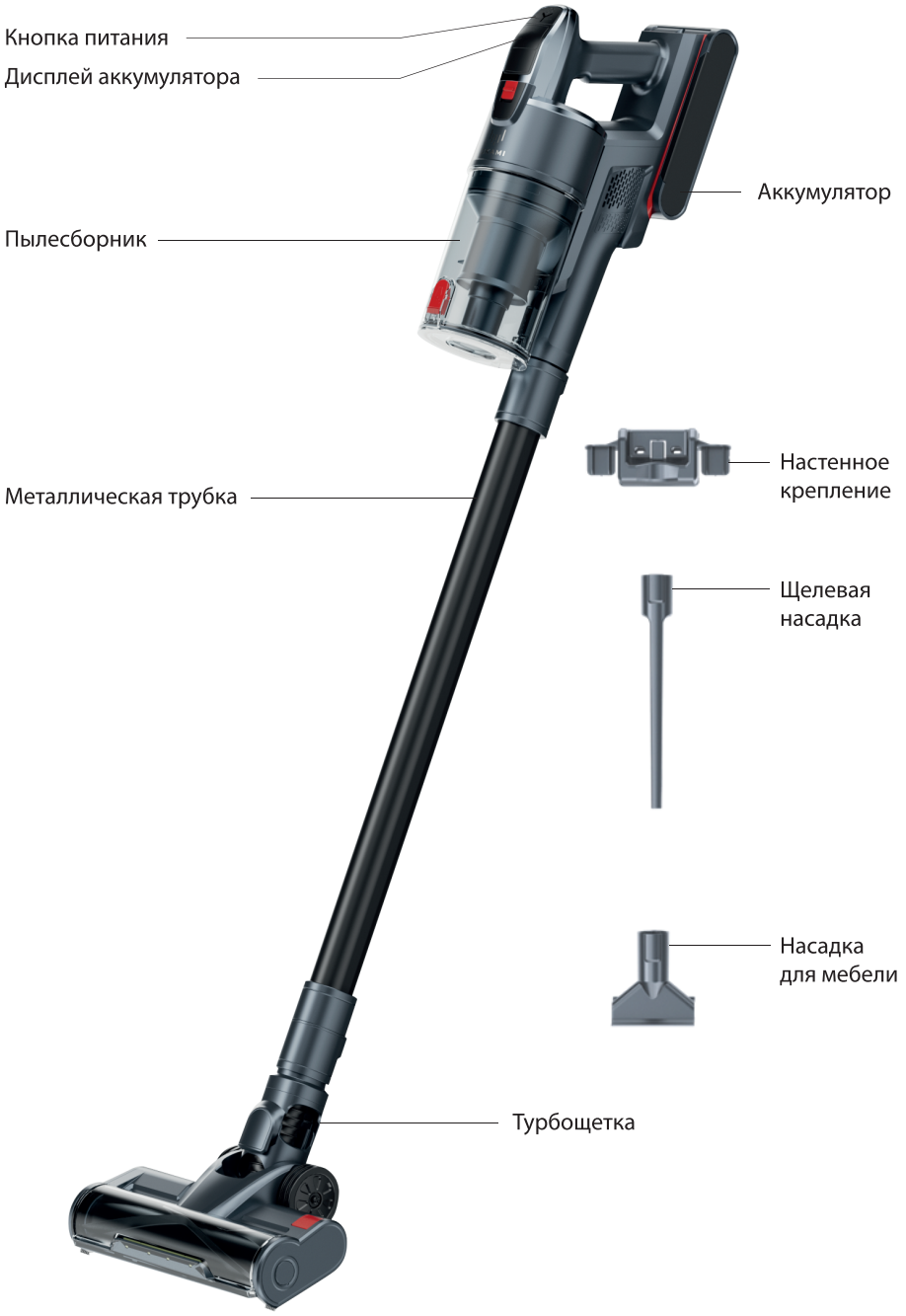

Запомните



Не используйте вблизи открытого огня.

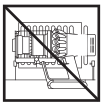

Не храните вблизи источников тепла.



Не собирайте воду или жидкости.



Не собирайте горящие предметы.



Не засовывайте руки в турбощетку во время использования.



Не ставьте на плиту или рядом с ней.

СБОРКА

Установка металлической трубки

1. Вставьте металлическую трубку в пылесос, как показано ниже, до щелчка. Потяните за металлическую трубку, как показано на рисунке, чтобы извлечь ее из пылесоса.

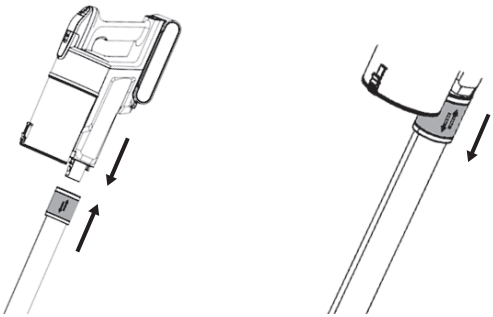

2. Вставьте металлическую трубку в щетку для пола, как показано ниже, до щелчка. Потяните металлическую трубку, как показано на рисунке, чтобы извлечь ее из пылесоса.

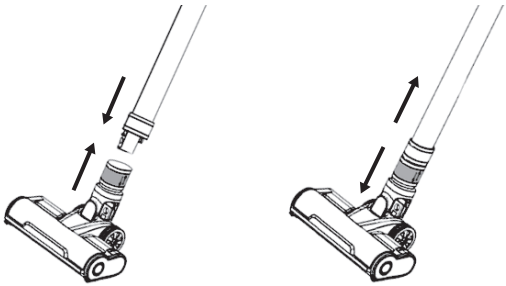

Установка аккумуляторного блока

Вставьте аккумуляторный блок по направляющей в основной корпус (чтобы извлечь аккумуляторный блок, нажмите на кнопку сбоку и потяните его на себя).

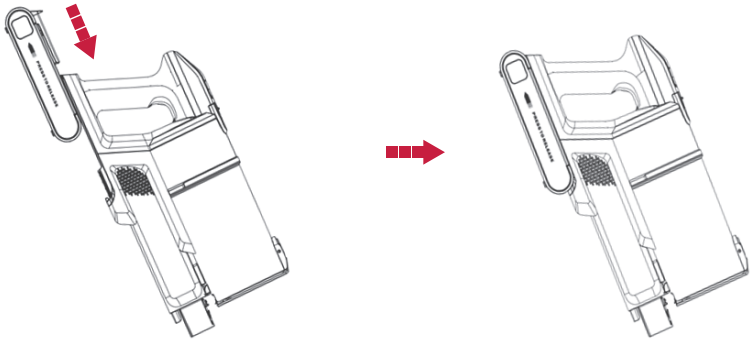

Установка док-станции

Док-станция предусматривает два типа крепления: настенное и напольное.

Настенная установка

1. Просверлите отверстия на высоте примерно 147 см от пола.
2. Прикрутите настенное крепление к стене.
3. Установите пылесос на крепление, а также вставьте насадки в боковые части настенного крепления снизу до щелчка.

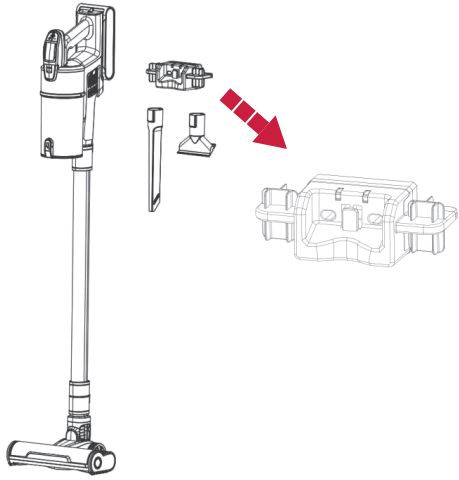

Напольная установка

1. Соберите напольную док-станцию.
2. Подключите к ней зарядное устройство.
3. На верхней части пылесоса расположены 2 клеммы: после возвращения на базу он автоматически начнет заряжаться.

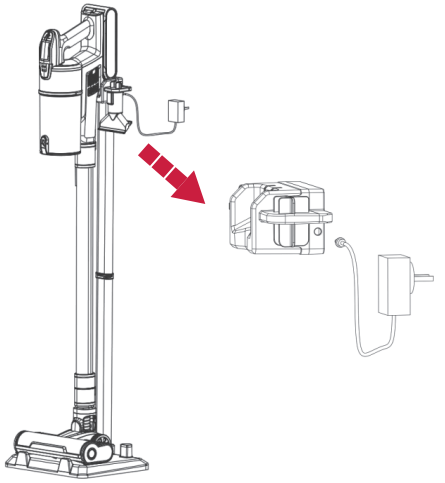

МЕРЫ ПРЕДОСТОРОЖНОСТИ

Внимание: перед использованием данного устройства внимательно прочитайте все инструкции в руководстве и предупреждающие надписи на устройстве.

Техника безопасности

1. Данный вертикальный пылесос Okami не предназначен для использования лицами (включая детей) с ограниченными физическими, сенсорными или умственными способностями, а также с недостаточным опытом и знаниями; допускается использование устройства такими лицами в присутствии и под контролем лица, ответственного за их безопасность.
2. Используйте исключительно в соответствии с данной инструкцией Okami. Если пылесос работает ненадлежащим образом, если его уронили, в том числе в воду, или повредили, прекратите использование и обратитесь в сервисный центр Okami.

3. Подходит только для сухих помещений. Не устанавливайте, не заряжайте и не используйте устройство на открытом воздухе, в ванной комнате или в радиусе 3 метров от бассейна. Не используйте на влажных поверхностях и не подвергайте воздействию влаги, дождя или снега.
4. При использовании пылесоса держите волосы, свободную одежду и пальцы подальше от отверстий и движущихся частей. Не направляйте шланг, алюминиевую трубку или другие приспособления в глаза или уши и не кладите их в рот.
5. Не собирайте аппаратом твердые предметы, например, стекло, иглы, гвозди и т.д.
6. Во избежание поражения электрическим током не прикасайтесь к зарядному устройству мокрыми руками.
7. Используйте только рекомендованные компанией Okami расходные материалы и запчасти.
8. Не используйте аппарат без установленного пылесборника и фильтров.
9. При снятии или замене турбощетки будьте осторожны и не нажимайте на кнопку питания, пока не установите насадку на место.
10. Не лейте воду и не проливайте жидкость на пылесос. В противном случае появляется риск поражения электрическим током.
11. Соблюдайте особую осторожность при уборке на лестнице.

Аккумуляторный блок

1. Не выбрасывайте аккумуляторный блок, он подлежит особой утилизации.
2. Не используйте поврежденный или модифицированный аккумуляторный блок — он может работать непредсказуемо, что может привести к пожару, взрыву или травмам.
3. Аккумулятор представляет собой герметичный блок и в обычных условиях не представляет угрозы для безопасности. В случае утечки жидкости из аккумулятора (что маловероятно), не прикасайтесь к ней, так как она может вызвать раздражение или ожоги, и соблюдайте следующие меры предосторожности:
    - При контакте с кожей — возможно раздражение. Промойте водой с мылом.
    - При вдыхании — возможно раздражение дыхательных путей. Выйдите на свежий воздух и обратитесь за медицинской помощью.
    - При попадании в глаза — возможно раздражение. Немедленно тщательно промойте глаза водой в течение не менее 15 минут. Обратитесь за медицинской помощью.
    - При утилизации — при контакте с аккумулятором наденьте перчатки и немедленно утилизируйте, следуя предписаниям или правилам, действующим в вашем регионе.

Зарядка устройства

1. Не используйте поврежденное зарядное устройство или шнур.
2. Отключайте зарядное устройство от сети, если оно не используется в течение длительного времени.
3. Если полностью заряженный пылесос необходимо почистить или отремонтировать, отключите зарядное устройство от сети и не тяните шнур питания напрямую.
4. Полностью зарядите аккумулятор перед первым использованием. Если пылесос не используется в течение длительного времени, убедитесь, что аккумулятор заряжен и используется как минимум каждые три месяца.
5. Если во время зарядки появится дым или возгорание, немедленно отключите зарядное устройство от сети и используйте огнетушитель для тушения огня. Не используйте воду для тушения огня, это увеличит риск поражения электрическим током.
6. Следуйте всем инструкциям по зарядке и заряжайте аккумуляторный блок или аппарат в пределах температурного диапазона, указанного в инструкции. Неправильная зарядка или зарядка при температуре, выходящей за пределы указанного диапазона, может повредить аккумулятор и увеличить риск возгорания. Для обеспечения максимального срока службы аккумулятора мы рекомендуем:
   - Когда аппарат не используется, его следует хранить при комнатной температуре. Рекомендуемый диапазон: +18°C …+28°C.
   - Диапазон температуры окружающей среды для работы и зарядки должен составлять от +8°C до +35°C.

Хранение и обслуживание

1. Храните устройство в сухом и прохладном месте. Избегайте длительного воздействия солнечных лучей на устройство.
2. Для очистки пылесоса используйте сухую ткань. Не используйте бензин или жидкости, которые могут привести к растрескиванию поверхности или потускнению цвета.
3. Не наносите на фильтр пылесоса ароматизированные средства. Химические вещества, содержащиеся в таких продуктах, легко воспламеняются и могут привести к возгоранию устройства.
4. Не проводите никакого иного технического обслуживания, кроме указанного в данном руководстве или рекомендованного сервисным центром Okami.
5. Не разбирайте устройство, так как неправильная сборка может привести к поражению электрическим током или возгоранию. Если пылесос нужно отремонтировать, обратитесь в сервисный центр Okami.

РУКОВОДСТВО ПО ЭКСПЛУАТАЦИИ

Управление кнопками и индикация питания

1. Нажмите кнопку питания для включения и выключения прибора.
2. По умолчанию прибор включен в режиме AUTO.
3. Нажмите кнопку +/– на рукоятке для регулировки режима мощности.

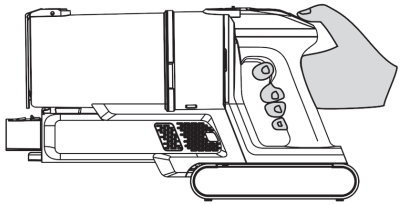

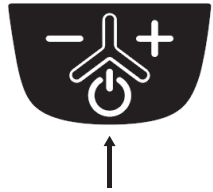

Описание кнопок и индикаторов



Индикатор зарядки: по окончании зарядки мигает зеленый световой индикатор.
Индикатор режима AUTO: при включении пылесос автоматически переходит в режим AUTO, при этом индикатор становится белым.
В режиме AUTO пылесос будет регулировать мощность в зависимости от количества пыли на полу. Если пыли много, устройство само включит высокую скорость. Если пыли немного, оно перейдет на нормальную или медленную скорость и будет работать дольше.
Кнопка увеличения/уменьшения всасывания: нажмите + или -, чтобы увеличить или уменьшить всасывание.

СПОСОБЫ ЗАРЯДКИ

1. Подключение основного корпуса для зарядки

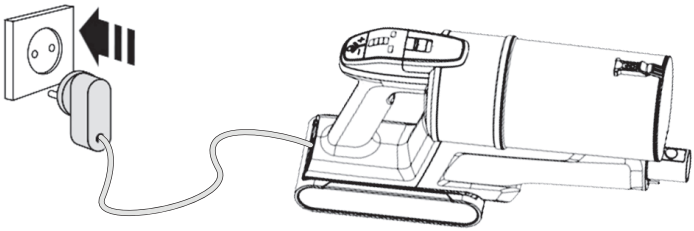

2. Зарядка на станции

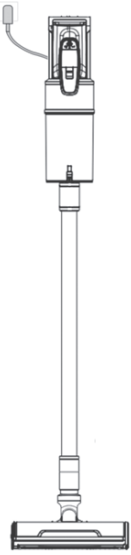

3. Извлечение и зарядка аккумулятора

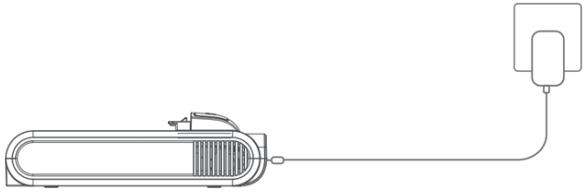

УХОД И ЧИСТКА

Примечание: чтобы продлить срок службы пылесоса, регулярно очищайте его. Перед чисткой корпуса выключите питание.

1. **Опустошение пылесборника**
   Нажмите кнопку, чтобы опустошить пылесборник. Желательно делать это до того, как мусор достигнет предельной линии (MAX).

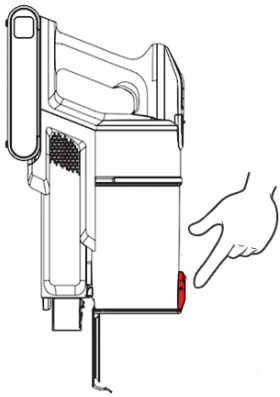

2. **Очистка пылесборника**
   Нажмите кнопку на верхней части пылесборника, чтобы снять его.

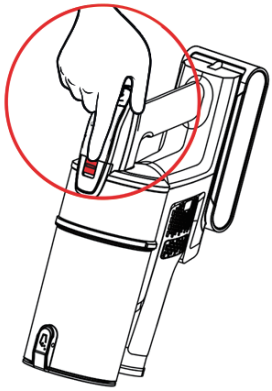

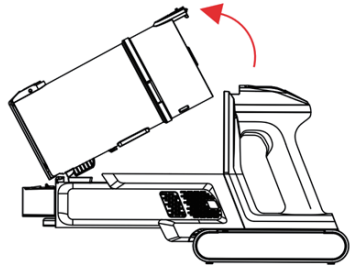

Выньте по очереди фильтр HEPA и фильтр из нержавеющей стали.

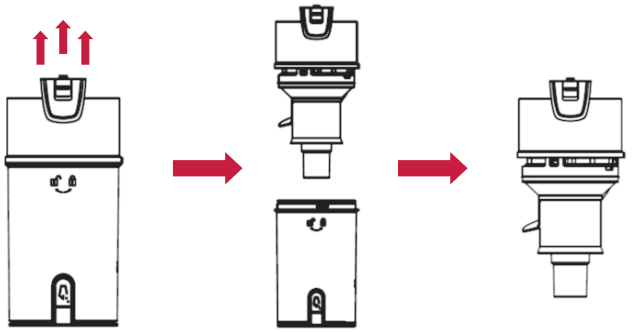

Промойте пылесборник холодной водой и протрите его слегка влажной тканью.

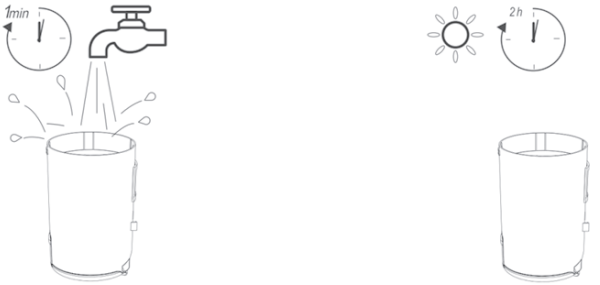

3. Очистка фильтра

⚠ **Примечание:** меняйте фильтр HEPA, если пылесос всасывает недостаточно. Рекомендуемый срок замены — каждые 2-3 месяца.
Не подвергайте HEPA-фильтр и основной фильтр воздействию влаги и прямых солнечных лучей.
Перед установкой фильтров удостоверьтесь, что пылесборник и фильтры находятся в сухом виде.

Очищайте фильтры мягкой щеткой или влажной тканью.

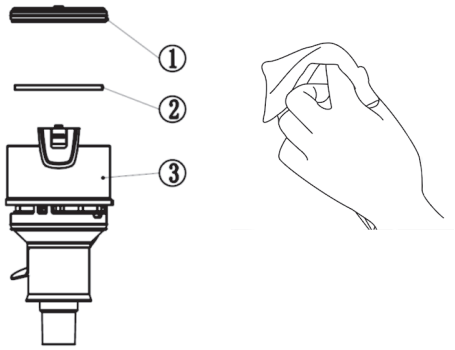

4. Очистка турбощетки

Примечание: перед очисткой валика убедитесь, что пылесос выключен, и извлеките напольную щетку из пылесоса.

Снимите ролик с напольной щетки согласно рисунку ниже и установите его, выполнив действия в обратном порядке.

1. Нажмите на квадратную кнопку и одновременно потяните ее на себя. Корпус роликовой щетки будет извлечен.
2. Удалите мусор, намотавшийся на валик, затем промойте его водой и тщательно просушите.
3. Вставьте валик щетки в подвижное окно щетки, надавите на крышку, пока она надежно не встанет на место.

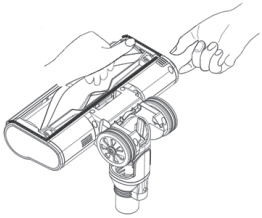
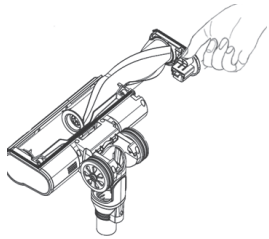
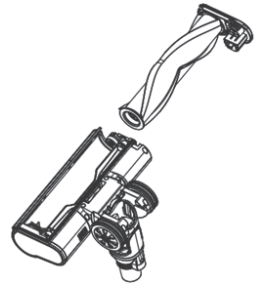

КОМПЛЕКТАЦИЯ

Перед использованием проверьте наличие аксессуаров и деталей в соответствии со следующей таблицей.

Название детали	**Количество**
Основной корпус	1
Металлическая труба	1
Турбощетка	1
Зарядное устройство	1
Настенное крепление	1
Щелевая насадка	1
Насадка для мебели	1
Аккумуляторный блок	1
Руководство пользователя	1

ТЕХНИЧЕСКИЕ ХАРАКТЕРИСТИКИ

Модель	Okami V90
Номинальное напряжение	DC 29,6 В
Тип батареи	Литий-ионный
Режим	Автоматический/ручной
Входное напряжение зарядного устройства	100-240 В~50/60 Гц
Выходное напряжение зарядного устройства	35 В ⎓ 0.5 А

УСТРАНЕНИЕ НЕИСПРАВНОСТЕЙ

Проблема	Возможные причины	Предлагаемые решения
Устройство не включается	1. Низкий уровень заряда 2. Отсутствие питания 3. Турбощетка забита волосами и другим мусором 4. Автоматическая защита от перегрева	1. Зарядите устройство. Индикаторы питания и аккумулятора должны гореть 2. Убедитесь, что розетка работает 3. Очистите турбощетку 4. Перезапустите после охлаждения
Слабое всасывание	1. Пылесборник переполнен мусором 2. Пылесборник неправильно установлен 3. HEPA-фильтр засорен или не установлен на место 4. HEPA-фильтр не просушен 5. Турбощетка забита волосами или другим мусором 6. Мощность установлена на режим Eco	1. Опустошите пылесборник 2. Убедитесь, что пылесборник установлен правильно 3. Очистите или замените HEPA-фильтр 4. Высушите HEPA-фильтр 5. Очистите турбощетку 6. Установите мощность на HIGH или MAX
Индикатор зарядки не горит или мигает некорректно	1. Аккумулятор разряжен или сломан 2. Зарядное устройство неправильно подключено 3. Зарядное устройство не подходит	1. Замените аккумулятор 2. Убедитесь, что зарядное устройство плотно подключено к розетке и аккумулятору 3. Используйте зарядное устройство, предоставленное в комплекте
Устройство быстро разряжается	1. Недостаточно длительная зарядка 2. Износ аккумулятора 3. Турбощетка забита волосами или другим мусором 4. Используется неправильный адаптер питания	1. Полностью зарядите пылесос 2. Замените аккумулятор 3. Очистите турбощетку 4. Используйте зарядное устройство, поставляемое в комплекте
Турбощетка не вращается	1. Ролик щетки забит волосами, камешками или другим мусором 2. Пылесборник заполнен пылью	1. Очистите ролик щетки. Старайтесь не собирать крупный мусор, например, гальку 2. Опустошите пылесборник 3. Обратитесь в сервисный центр Okami для замены

УТИЛИЗАЦИЯ



Это устройство нельзя утилизировать как бытовые отходы. Утилизируйте устройство в авторизованном пункте сбора вторичного использования электроприборов.

КОНТАКТЫ

Позвоните в нашу службу поддержки клиентов:
+7 (495) 414-10-37

Или напишите на электронную почту
нашей службе поддержки клиентов:
support@okami.group

Заходите на наш сайт:
okami.group

ДРУГИЕ ПРОДУКТЫ КОМПАНИИ

Робот-пылесос Okami U100 Plus



- Мощность 5000 Па и лазерная навигация
- Аккумулятор 5200 мАч
- Продвинутая влажная уборка

Робот-пылесос Okami U110 Home Station



- Станция самоочистки
- Мощность до 2800 Па и лазерная навигация
- Продвинутая влажная уборка

Робот-пылесос U90 UV



- Мощность до 2500 Па и навигация на базе камеры
- Ультрафиолетовая лампа
- Сухая и влажная уборка

Робот-пылесос Panda Evo



- Навигация на базе SLAM-датчиков и гироскопа
- Сухая и влажная уборка
- Мощная турбощетка

Ультразвуковой увлажнитель Hanzo Z6



- Производительность 1000 мл/ч
- Бак для воды на 20 литров
- УФ-лампа для очистки воды

Очиститель воздуха Hanzo Z9



- Восьмиступенчатая очистка воздуха
- Управление через приложение
- Производительность 488 м³/ч

ДЛЯ ЗАМЕТОК