SOUNDMAX



RADIO CLOCK WITH ALARM
РАДИОЧАСЫ С БУДИЛЬНИКОМ

SM-1562U

Instruction manual
Руководство по эксплуатации

Table of contetns

Important safeguards 4
Control buttons and connectors 5
Power supply 7
Time setting 9
Alarm setting 10
FM radio 13
Sleep function 14
Display brightness 15
Maintenance and care 15
What's in the box 15
Specifications 16

Содержание

Меры безопасности 18
Управление и разъемы 19
Питание 21
Настройка времени 23
Настройка будильника 25
Радио 28
Таймер выключения 29
Настройка яркости дисплея 30
Чистка и уход 30
Комплект поставки 30
Технические характеристики 31
Устранение неисправностей 33
Хранение и транспортировка 34
Безопасная утилизация 35

Instruction manual

Dear customer!

Thank you for purchasing our product. For safety, it is strongly recommended to read this manual carefully before connecting, operating and/or adjusting the product and keep the manual for reference in the future.

Important safeguards

- The instruction manual contains important operating and maintenance instructions. For your safety, it is necessary to refer to the manual. Keep the manual for future use.
- Do not hit or drop the unit.
- Do not expose the unit to vibration, direct sunlight, too high or low temperatures or humidity.
- Do not disassemble the unit yourselves. Refer servicing to qualified service personnel.

All the illustrations in this manual are schematic images, which may differ from actual objects.

Control buttons and connectors

Control panel

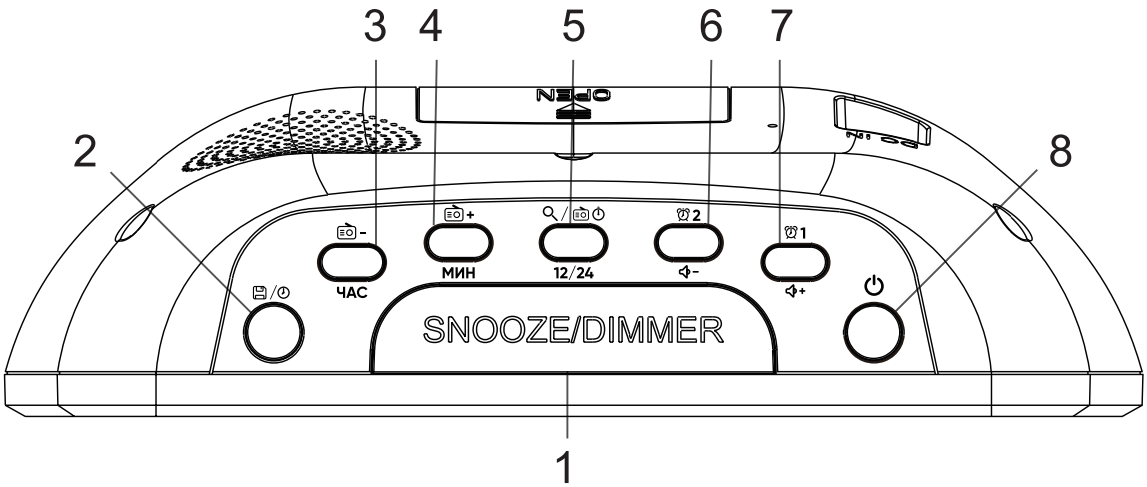

1. Snooze / brightness control
2. Clock setting / stations saving
3. Hour setting / previous frequency
4. Minutes setting / next frequency
5. Auto-scanning / sleep timer / time formats switch
6. Second alarm setting / volume down
7. First alarm setting / volume up
8. Turn on/off the radio

Display indication and connectors

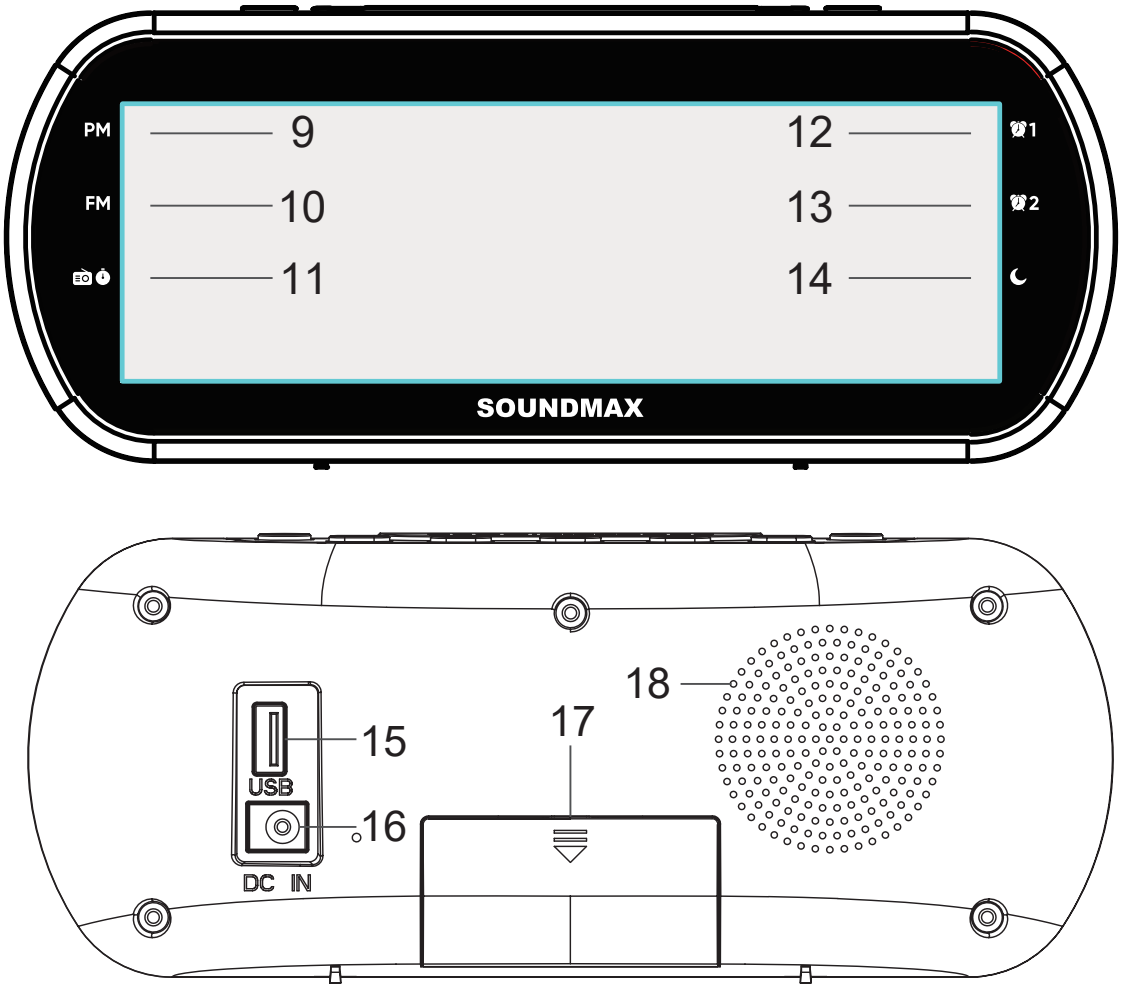

9. PM time format (lights up in the afternoon, lights off at midnight)
10. FM mode
11. Sleep timer
12. First alarm
13. Second alarm
14. Snooze
15. USB charging output (5 V)
16. Power input
17. Battery backup cell
18. Speaker

Power supply

DC operation

- The appliance is for household use only.
- Before the first connection of the unit, check that the voltage indicated on the rating label corresponds to the mains voltage at your location.
- Plug the supplied AC/DC power adaptor into the DC adaptor input (DC IN) on the back of the unit. Connect the power cord to the AC household main outlet. The device will turn on automatically.
- Always remember to disconnect the power cord from the main supply before disconnecting it from the unit.

Battery backup

- The battery backup feature is not necessary to operate your digital alarm clock.

It is optional to have the battery backup is case of a power outrage. In case of power failure, the battery backup will automatically continue to maintain time. However, even with batteries in, if the unit is not connected to the power supply, the display will not show the time and the alarm will not work.

- The clock may lose or gain a few minutes per hour. This may require resetting the time for precise timekeeping.

USB charging output

- The USB output on the back of the unit can be used for charging of external devices. For that, connect the external device to the USB output at the back panel using a USB cable (not included).

IMPORTANT: Extended storage can cause batteries to leak and damage the unit. Leaky batteries should be discarded immediately. Skin burns or other personal injury can result.

Always dispose of batteries according to federal, state, and local regulations.

Time setting

- Turn on the unit. The time on the display will be flashing, meaning, that you already can set time. Also you can set the time later by pressing and holding the 🖫/⏲ button (radio should be off).
- Press 📻 - / ЧАС repeatedly to set hours. Press 📻 + / МИН to set minutes. Press and hold these button to speed up the setting.
- Press 🖫/⏲ to confirm settings or wait for 10 seconds, and the settings will be saved automatically.
- To switch between 12/24 hour formats press the 🔍 / 📻⏲ /12/24button (radio should be off). During the 12-hour format, the PM

indicator lights up in the afternoon and lights down at midnight.

Alarm setting

Alarm time setting

• On the unit you can set one of alarms or two alarms at the same time. 1 / + button stands for first alarm, and 2 / - for the second. The settings for both alarms are identical.

• Press and hold 1 / + or 2 / - button to start setting. The time will start flashing. Press - / ЧАС repeatedly to set hours. Press + / МИН to set minutes. Press and hold these button to speed up the setting.

• Press 1 / + or 2 / - to confirm the settings, or don't do anything, and the settings will be saved in 10 seconds automatically.

By default, first alarm's time is 6:00, and second alarm's time is 7:00.

Alarm activation/deactivation

• The alarm clock is controlled by pressing the ⏰1 / 🔊+ or ⏰2 / 🔊− button:

Press once to see the alarm time.

Press twice to activate the alarm using beep as alarm sound (you will see «bb» on the display).

Press three times to activate the alarm using radio as alarm sound (you will see «rd» on the display).

Press four times to deactivate the alarm (you will see «OFF» on the display).

• To confirm, select the desired option and do not press any key within 3 seconds. The setting will be saved, you will return to the clock display mode. When the alarm is on, the ⏰1 or/and ⏰2 indicator will light up on the display.

Alarm operation

- When the alarm goes off, press ⏻ button or corresponding alarm button (⏰1 / 🔊+ or ⏰2 / 🔊-), to turn it off.
- Press the SNOOZE/DIMMER while the alarm is ringing to snooze. The 🌙 light on the display will start flashing.
- The alarm will sound again in 9 minutes. Press ⏻ or ⏰1 / 🔊+ or ⏰2 / 🔊- to turn the alarm off. If you press DIMMER/SNOOZE button againg, the alarm will ring in 9 minutes.
- If you want to turn off the alarm during snooze mode, press ⏻ or ⏰1 / 🔊+ / ⏰2 / 🔊-.

FM radio

• Press and hold the ⏻ button to turn on the FM mode. You will see the frequency on the display and the FM light indicator will be on. To turn off the radio, press and hold the ⏻ button again.

• To start automatical search for radio stations, press and hold the 🔍 / 📻⏱ / **12/24** button. The unit will search and store up to 20 stations automatically. The frequency range is from 87.5 MHz to 108 MHz.

• To search stations manually, repeatedly press 📻 **–** / **ЧАС** (0.1 MHz back) or 📻 **+** / **МИН** (0.1 MHz forward).

• During manual setting you can store up to 20 favorite stations. For that, tune the frequency, and press and hold the 💾/⏱ button. The proposed position (from P01 to P20) will be flashing. Select the position by pressing 📻 **–** / **ЧАС** or 📻 **+** / **МИН** buttons. Press 💾/⏱ to confirm and save station.

• To select and play the stored station, repeatedly press /⏲ button.

• To control volume in FM mode, press ⏰1 / 🔊+ or ⏰2 / 🔉- buttons repeatedly. Press and hold these buttons to speed up setting.

Sleep function

• Sleep function starts the timer to turn off the radio automatically. To activate the function, repeatedly press the 🔍 / 📻⏲ /12/24 button in FM mode and select one of suggested working periods (120/90/60/45/30/15 minutes) or select OFF to turn off the sleep function. The setting will be saved automatically.

Display brightness

• To set the display brightness, repeatedly press SNOOZE/DIMMER button and select one of three brightness modes.

Maintenance and care

Switch off the unit, unplug from the power supply. The outside of the appliance can be cleaned with a slightly damp cloth.

What's in the box

Radio clock with alarm	1 pc
DC adaptor	1 pc
Instruction manual	1 pc

Specifications

Nominal voltage	5 V ⎓ 1 A Backup battery: 3 V (2 x 1.5 V)
Adapter input voltage	AC ~100-240 V / 50 - 60 Hz
Adapter output voltage	5 V ⎓ 1 A
Nominal power consumption	5 W
Display	LED display with 1.8” (4.5 cm) symbol height
FM radio	87.5 - 108 MHz
Net weight	0.23 kg
Unit dimensions	202(w) * 82(h) * 60(d) mm

* Specifications and functions are subject to change without notice. It is driven by continual improvement of the device.

MANUFACTORED AND DISTRIBUTED BY TECHNO ELECTRIC LIMITED
Legal address: 1801-1802, LKF 29 29 Wyndham Street, Central, China

Уважаемый покупатель!

Благодарим вас за выбор нашей продукции. Чтобы узнать, как правильно и безопасно пользоваться данной моделью, перед включением, настройкой и эксплуатацией устройства настоятельно рекомендуем ознакомиться с этой инструкцией.

Меры безопасности

- В руководстве присутствуют важные указания по эксплуатации и уходу. Перед использованием устройства ознакомьтесь с руководством и сохраняйте его для последующего использования.
- Не ударяйте и не роняйте устройство.
- Не подвергайте устройство вибрации, воздействию прямых солнечных лучей, высоких или низких температур и влажности. Не включайте устройство в ванных комнатах, около кухонных плит и отопительного оборудования.
- Не демонтируйте корпус устройства самостоятельно. Доверяйте ремонт устройства только квалифицированным специалистам.

Все изображения в инструкции схематичны и могут отличаться от реальных изделий.

Управление и разъемы

Панель управления

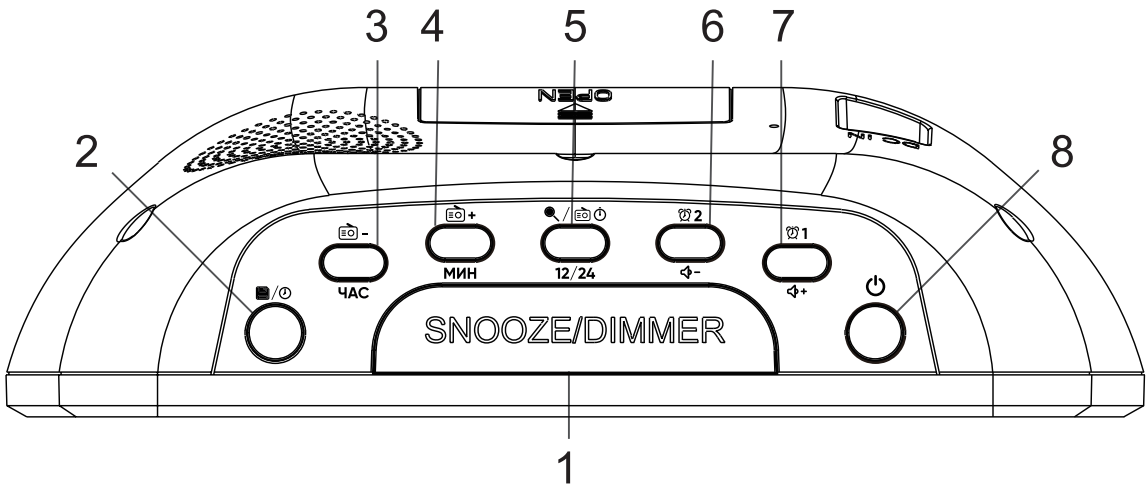

1. Отсрочка будильника / контроль яркости
2. Настройка времени / сохранение станции
3. Настройка часов / предыдущая частота
4. Настройка минут / следующая частота
5. Автоматический поиск станций / таймер сна / переключение между часовыми форматами 12/24
6. Настройка второго будильника / сделать тише
7. Настройка первого будильника / сделать громче
8. Включить/выключить радио

Дисплей и разъемы

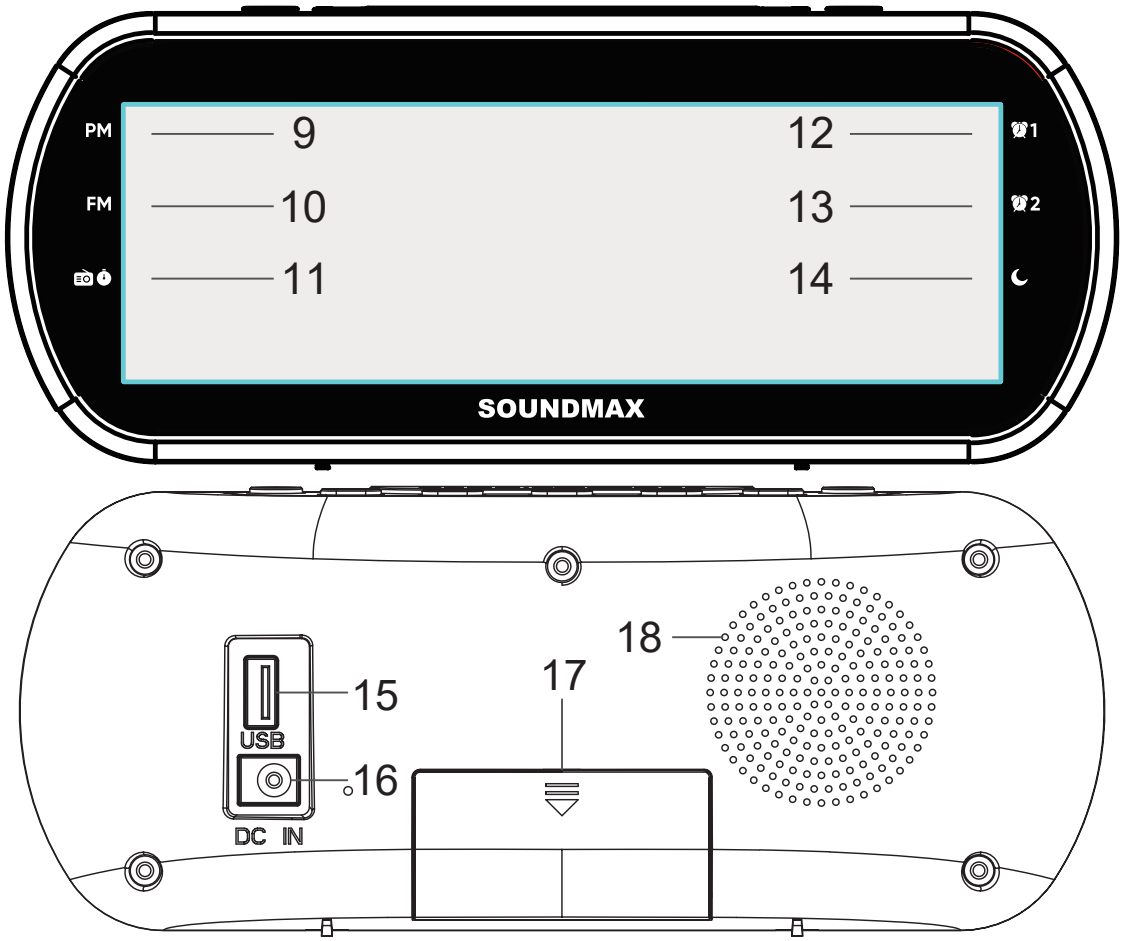

9. Время в 12-часовом формате (индикатор горит между полуднем и полуночью)
10. Радио
11. Таймер выключения радио
12. Первый будильник
13. Второй будильник
14. Отсрочка будильника
15. USB-порт для зарядки внешних устройств
16. Разъем питания
17. Отсек для резервных батареек
18. Динамик

Питание

• Устройство предназначено только для домашнего использования.

• Перед первым использованием устройства удостоверьтесь, что требования к электропитанию, указанные в технических характеристиках, соответствуют техническим характеристикам и электропитанию вашей локальной сети.

• Подключите входящий в комплект сетевой адаптер к разъему питания на задней панели устройства (DC IN). Затем подключите шнур питания к сети питания. Удостоверьтесь, что напряжение питания адаптера и вашей электросети совпадают. Устройство включится автоматически.

• При выключении устройства рекомендуем сперва отключать адаптер от сети питания, а затем - от устройства.

Резервное питание от батареек

• Функция резервного питания от батареек не является необходимой для работы данного устройства. Она опциональна и используется в случае отключения электроэнергии: благодаря резервному питанию часы автоматически продолжат ход времени. При этом, если в устройство вставлены батарейки, но оно не подключено к сети питания, дисплей ну будет показывать время и будильник не будет срабатывать.

• При использовании резервного питания время может смещаться на несколько минут вперед или назад, поэтому при повторном включении устройства может потребоваться корректировка времени.

• Для включения резервного питания вставьте две батарейки AAA в специальный отсек на задней части устройства.

При длительном хранении устройства батарейки могут протечь и причинить вред устройству и человеку. В этом случае батарейку следует немедленно утилизировать. Все батарейки необходимо утилизировать отдельно от бытового мусора и сдавать в специальные пункты приема.

Зарядка внешних устройств

• Радиочасы можно использовать в качестве адаптера для зарядки других устройств. Для этого подсоедините внешнее устройство к USB-разъему на задней панели с помощью USB-кабеля (в комплект не входит).

Настройка времени

• Включите устройство. Время на дисплее будет мигать, означая, что вы уже можете

приступить к настройке времени. Также вы можете вернуться к настройке времени позже: для этого нажмете и удерживайте кнопку 💾/🕐 (устройство не должно быть в режиме радио).

• Когда время на дисплее мигает, нажимайте кнопку 📻 **–** / **ЧАС** для настройки часов, и кнопку 📻 **+** / **МИН** для настройки минут. Чтобы ускорить настройку, нажмите и удерживайте эти кнопки.

• Снова нажмите 💾/🕐, чтобы подтвердить настройку, либо ничего не делайте, и через 10 секунд изменения сохранятся автоматически.

• Нажимайте кнопку 🔍 / 📻⏱ / **12/24** для переключения между 12- и 24-часовым форматами времени. При использовании 12-часового формата после полудня и до полуночи на дисплее будет гореть индикатор PM.

Настройка будильника

• На данном устройстве доступно 2 будильника: за них отвечают кнопки ⏰1 / 🔊+ и ⏰2 / 🔊−. Вы можете включить один или два будильника одновременно. Настройки для обоих будильников идентичны.

• Для настройки будильника нажмите и удерживайте ⏰1 / 🔊+ или ⏰2 / 🔊−. Время будильника начнет мигать. Нажимайте кнопку 📻− / **ЧАС** для выбора часов, и кнопку 📻+ / **МИН** для выбора минут. Чтобы ускорить настройку, нажмите и удерживайте эти кнопки.

• Нажмите ⏰1 / 🔊+ или ⏰2 / 🔊−, чтобы подтвердить настройку, либо ничего не делайте, и через 10 секунд изменения сохранятся автоматически.

• По умолчанию первый будильник заведен на 6:00, а второй - на 7:00.

Включение и отключение будильника

• Будильник контролируется попеременным нажатием кнопки ⏰1 / 🔊+ или ⏰2 / 🔊−:

Одно нажатие: узнать время будильника.

Два нажатия: включить будильник со звуковым сигналом (на дисплее отобразиться «bb»).

Три нажатия: включить будильник с сигналом радио (на дисплее отобразиться «rd»).

Четыре нажатия: выключить будильник (на дисплее отобразиться «OFF»)

Выберите нужный пункт и ничего не делайте: через 3 секунды настройка сохранится автоматически и на экране снова появится время. Когда будильник будет активен, на дисплее загорится соответсвующий индикатор (⏰**1** и/или ⏰**2**).

Управление будильником

• При срабатывании будильника нажмите кнопку ⏻ или соответствующую кнопку будильника, чтобы выключить его.

• Нажмите кнопку SNOOZE/DIMMER, чтобы перенести сигнал будильника. В этом режиме на экране будет мигать индикатор ☾. Через 9 минут будильник сработает снова. Снова нажмите SNOOZE/DIMMER, чтобы перенести будильник еще на 9 минут, либо выключите будильник как указано выше.

• Если вы хотите отключить повторный сигнал до того, как он сработает, нажмите кнопку ⏻ либо соответствующую кнопку будильника.

Радио

• Чтобы включить радио, нажмите и удерживайте кнопку ⏻. На дисплее отобразится текущая частота и загорится индикатор FM. Чтобы выключить радио, снова нажмите и удерживайте ⏻.

• В режиме радио нажмите и удерживайте кнопку 🔍 / 📻⏱ / **12/24**, чтобы запустить автоматический поиск радиостанций. Устройство найдет и сохранит до 20 станций в диапазоне между 87.5 мГц и 108 мГц.

• Также станции можно искать вручную - для этого нажимайте кнопки 📻**–** / **ЧАС** (перейти на 0.1 мГц назад) и 📻**+** / **МИН** (перейти на 0.1 мГц вперед).

• При ручной настройке вы также можете сохранять радиостанции. Для этого выберите нужную частоту, а затем нажмите и удерживайте кнопку 💾/⏱. На экране по-

явится предлагаемый номер (от P01 до P20). Выберите номер кнопками – / **ЧАС** и + / **МИН** и нажмите / для подтверждения.

• Чтобы включить сохраненную станцию, повторно нажимайте кнопку /.

• Громкость контролируется кнопками **1** / + и **2** / –. Для ускорения настройки нажимайте и удерживайте эти кнопки.

Таймер выключения

• На устройстве есть функция автоматического выключения радио. Чтобы ее настроить, в режиме радио повторно нажимайте кнопку / / **12/24** . Выберите один из предложенных вариантов (выключение через 120/90/60/45/30/15 минут), либо OFF, чтобы выключить таймер. Настройка сохранится автоматически.

Настройка яркости дисплея

• Нажимайте кнопку SNOOZE/DIMMER, чтобы выбрать один из трех режимов яркости дисплея.

Чистка и уход

• Перед чисткой убедитесь, что прибор отключен от сети питания. Протрите корпус прибора при помощи влажной материи.

Комплект поставки

Радиочасы	1 шт
Адаптер питания	1 шт
Руководство по эксплуатации	1 шт

Технические характеристики

Номинальное напряжение питания	5 В ⎓ 1 А Резервное питание: 3 В (2 x AAA)
Входное напряжение адаптера	~100-240 В / 50 - 60 Гц
Выходное напряжение адаптера	5 В ⎓ 1 А
Номинальная потребляемая мощность	5 Вт
Дисплей	Светодиодный, высота символов 1.8” (4.5 см)
Диапазон радиочастот	87.5 - 108 МГц
Вес нетто	0.23 кг
Габариты устройства	202(ш) * 82(в) * 60(г) мм

*Технические характеристики и функции могут быть изменены заводом-изготовителем без предварительного уведомления в связи с постоянным усовершенствованием данного устройства.

Радиочасы с будильником торговой марки SOUNDMAX
Сертификат соответствия № ЕАЭС KG 417/КЦА.027.
CN.02.00171
Серия RU № 0108031
Срок действия с 24.06.2022 по 23.06.2027 включительно
Выдан: ООО «ПрофиЭксперт»

ИЗГОТОВИТЕЛЬ: ТЕХНО ЭЛЕКТРИК ЛИМИТЕД
Юридический адрес: 1801-1802, ЛКФ 29 29 Виндхэм Стрит, Сентрал, Китай

SM-1562U_Hot-TH1007_IM_03

Устранение неисправностей

В таблице ниже описаны простые меры, способные помочь вам устранить большую часть проблем, которые могут возникнуть при использовании устройства. Если нижеуказанные меры не помогли, обратитесь в сервисный центр.

Неисправность	Причина	Решение
Низкое качество приема FM-радиосигнала	Антенна не отрегулирована	Измените положение антенны
Настройки даты и времени сбрасываются после отключения питания	Батарейки для резервного питания отсутствуют или неисправны	Вставьте или замените батарейки (2 X AAA)
Индикатор не светит	Не подсоединен шнур питания	Подсоедините шнур питания
Звук отсутствует.	Не подсоединен шнур питания; регулятор громкости установлен не минимальный уровень	Подсоедините шнур питания; установите нужное значение громкости

Общая информация

Уважаемый покупатель!

Благодарим вас за покупку продукции торговой марки SOUNDMAX и доверие к нашей компании. SOUNDMAX гарантирует высокое качество и надежную работу своей продукции при условии соблюдения технических требований, описанных в руководстве по эксплуатации. Руководство на русском языке прилагается. Срок службы изделия с товарным знаком SOUNDMAX, при эксплуатации в рамках бытовых нужд и соблюдении правил пользования, приведенных в руководстве по эксплуатации, составляет 3 (три) года со дня передачи изделия потребителю. Срок службы установлен в соответствии с действующим законодательством о защите прав потребителей. Изготовитель обращает внимание потребителей, что при соблюдении данных условий срок службы изделия может значительно превысить указанный изготовителем срок. Гарантия на аксессуары составляет 2 недели с момента покупки, далее гарантия действует только на устройство. Продукция сертифицирована на соответствие нормативным документам РФ (ГОСТ, СниП, Нормы и т.д.).

Хранение и транспортировка

Упакованные изделия допускается транспортировать всеми видами транспорта в условиях 5 ГОСТ 15150 при температуре не ниже минус 10 °С и при защите их от прямого воздействия атмосферных осадков и механических повреждений.
Изделия следует хранить в условиях 1 по ГОСТ 15150 при отсутствии в воздухе кислотных, щелочных и других агрессивных примесей. При транспортировании и хранении упакованные изделия должны быть уложены в штабели, контейнеры или стеллажи. Количество рядов в штабелях должно быть установ-

лено в зависимости от габаритных размеров и массы упакованных изделий и указано в ТУ на изделие конкретной модели. Данное устройство никаких ограничений для работы внутри жилых, коммерческих и производственных помещений не имеет.

Безопасная утилизация

Ваше устройство спроектировано и изготовлено из высококачественных материалов и компонентов, которые можно утилизировать и использовать повторно. Если товар имеет символ с зачеркнутым мусорным ящиком на колесах, это означает, что товар соответствует Европейской директиве 2002/96/EC. Ознакомьтесь с местной системой раздельного сбора электрических и электронных товаров. Соблюдайте местные правила. Утилизируйте старые устройства отдельно от бытовых отходов. Правильная утилизация вашего товара позволит предотвратить возможные отрицательные последствия для окружающей среды и человеческого здоровья.

Месяц и год изготовления нанесены на стикере баркода на упаковке и на гарантийном талоне в формате ММ.ГГ, где ММ – месяц изготовления, а ГГ – последние две цифры года изготовления.



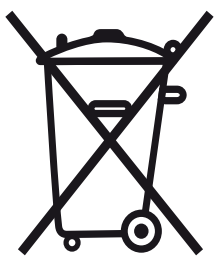

Уполномоченная организация: ООО «ТрейдХоум»
РФ, 117105, г. Москва, Варшавское шоссе, д. 39, комн. 1 (603), эт. 5, пом. VIII, тел.: +7 (985) 140-04-84, email: support@trdhm.ru
Импортер: ООО «ТрейдХоум»
РФ, 117105, г. Москва, Варшавское шоссе, д. 39, комн. 1 (603), эт. 5, пом. VIII, тел.: +7 (985) 140-04-84, email: support@trdhm.ru

SOUNDMAX