RPR-161

Трехдиапазонный радиоприёмник FM / AM / SW

Инструкция по эксплуатации
Паспорт изделия

Уважаемый Покупатель!

Благодарим за выбор радиоприемника Ritmix. Надеемся, что Вы получите удовольствие от его использования. Прежде чем начать эксплуатацию устройства, внимательно прочтите данное руководство и используйте радиоприёмник в соответствии с рекомендациями, чтобы воспользоваться всеми его возможностями и продлить срок его службы. Сохраните эту инструкцию, чтобы обратиться к ней, если в будущем возникнет такая необходимость.

Перед использованием

Внимательно ознакомьтесь с данной инструкцией по эксплуатации. Не используйте с устройством аксессуары, не рекомендованные производителем. Проверьте, соответствует ли напряжение подключаемого источника питания рабочему напряжению устройства. Перед первым использованием извлеките устройство из упаковки, подключите к питанию через входящий в комплект кабель питания и полностью зарядите встроенный аккумулятор.

Во избежание возникновения пожара или поражения электрическим током не подвергайте устройство воздействию дождя и влаги, попаданию на устройство капель и брызг. Запрещается погружать прибор в воду, размещать в условиях повышенной влажности (около ёмкостей с водой, кухонных раковин, рядом с плавательным бассейном, в сырых подвалах и т.д.)

Не ставьте устройство на неустойчивую поверхность. Для дополнительной защиты устройства во время грозы, а также в тех случаях, когда вы не собираетесь использовать его в течение длительного времени, отключите его от источника питания. Это исключит выход устройства из строя из-за ударов молнии или скачков напряжения в электросети. Для отсоединения кабеля питания беритесь непосредственно за основание разъема, ни в коем случае не тяните за кабель.

Во избежание удара электрическим током не открывайте корпус устройства самостоятельно. Не ремонтируйте прибор и не вносите в него изменения. Сервисное обслуживание должно осуществляться только квалифицированными специалистами сервисных центров.

Устанавливайте устройство в местах с достаточной вентиляцией. Не размещайте устройство вблизи источников тепла, например, радиаторов, электрообогревателей, духовок или других устройств, являющихся источниками тепла, а также в местах, подверженных воздействию прямых солнечных лучей, чрезмерному запылению или механическим ударам.

Производитель оставляет за собой право вносить изменения в конструкцию, внешний вид, программное обеспечение изделия без предварительного уведомления. В связи с этим конечный продукт, его функционал и программное обеспечение могут отличаться от приведенного описания/изображения.

Технические характеристики

- Трехдиапазонный радиоприёмник FM / AM / SW
- Отличный приём радио, удобная настройка
- FM диапазон 88 -108 МГц
- AM диапазон 530-1710 кГц
- SW диапазон 8.0-16.0 МГц
- Аналоговый тюнер
- Телескопическая антенна 360°
- Поддержка Bluetooth
- Встроенный MP3 плеер с USB флэш / micro SD карт
- Хороший звук (динамик 52 мм, 5 Ватт, 3 Ом)
- LED фонарик
- Встроенный ёмкий аккумулятор 800 мАч (литий-ионный тип 18650)
- Питание: через Type-C порт, (DC) 5В, 0,8А, 1,8Вт
- Кабель питания USB – Type-C в комплекте
- Ремешок на запястье

Описание устройства

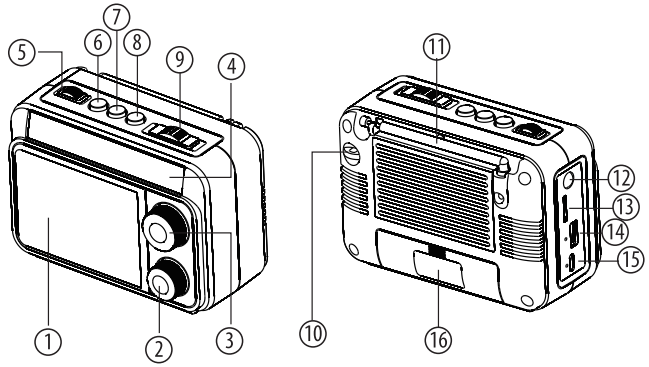

1. Динамик
2. Поворотный регулятор громкости / Выключение и включение (в крайнем левом положении)
3. Поворотный регулятор тюнера – настройка на частоты радиостанций
4. Шкала радиочастот
5. Включение-Выключение фонарика
6. Перемотка назад (для плеера)
7. Воспроизведение/Пауза/Режим (для плеера)
8. Перемотка вперед (для плеера)
9. Переключатель диапазона радиочастот и режима плеер / Bluetooth
10. Отверстие для закрепления ремешка на запястье
11. Телескопическая антенна
12. LED фонарик
13. Слот micro SD карт памяти
14. Разъём для USB флеш носителей
15. Type-C разъём питания
16. Крышка отсека аккумулятора

Работа устройства от сети и зарядка аккумулятора.

Для подключения устройства к сети электропитания и зарядки встроенного аккумулятора, используйте стандартный USB выход Вашего сетевого фильтра или USB адаптер питания (5В, 1А). Подключите приёмник входящим в комплект кабелем питания Type-C – USB. Первую полную зарядку аккумулятора проводите в течение 5-6 часов. Устройство имеет встроенный защитный контур, позволяющий оставлять его подключенным к источнику заряда долгое время. При автономной работе, уровень громкости может измениться со временем по мере разрядки аккумулятора.

Работа в режиме радио

1. Выберете диапазон радиостанций, вещание на котором ведется в вашей местности. Переключите на нужный диапазон FM, AM или SW переключатель на верхней грани. Затем, поворачивая ручку выбора частоты тюнера, настройтесь на желаемую радиостанцию. Отрегулируйте длину и направление антенны для наилучшего качества воспроизведения звука.
2. Настройте комфортную громкость при помощи поворотного регулятора громкости.

Работа в режиме Bluetooth

1. Переключите устройство в режим Bluetooth (сдвиньте переключатель диапазонов на верхней грани в крайнее левое положение MP3.BT), затем найдите на своем мобильном устройстве имя RPR-161.
2. Если мобильное устройство запрашивает пароль, введите «0000» и нажмите «ОК» для подключения.

Работа в режиме плеера (с носителей Micro SD, USB).

1. Установите внешний носитель в его слот на устройстве.
2. Переведите устройство в режим MP3 (сдвиньте переключатель диапазонов на верхней грани в крайнее левое положение MP3.BT, затем кнопкой ⏯ /M включите воспроизведение с носителя.
3. Для того, чтобы поставить воспроизведение на паузу, нажмите на кнопку ⏯ .
4. Чтобы возобновить воспроизведение, нажмите на кнопку ⏯ еще раз.
5. Чтобы переключаться между треками, нажимайте на кнопки ⏭ и ⏮.
6. Для перемотки назад, нажмите и удерживайте кнопку ⏮.
7. Для перемотки вперед, нажмите и удерживайте кнопку ⏭.

Выявление и устранение проблем

1. Автоматическое отключение во время работы: низкий заряд батареи, пожалуйста, зарядите устройство примерно 5-6 часа перед использованием. Также устройство можно использовать во время подключения к питанию.
2. Воспроизведение автоматически прекращается или перезапускается: низкий заряд батареи, пожалуйста, зарядите устройство.
3. Во время воспроизведения звук с перебоями и сообщения о низком заряде: пожалуйста, зарядите устройство; устройство вернется в обычный режим воспроизведения во время зарядки.

4. Отсутствие звука из динамика: необходимо проверить уровень громкости звука на устройстве, также проверить, верно ли выбран диапазон частот переключателем на верхней грани.
5. Кнопки на устройстве не функционируют или функционируют с перебоями: выключите, извлеките аккумулятор, через 3-5 минут вставьте аккумулятор и снова включите устройство.
6. Не проигрывается музыка: устройство не распознает путь подключения к хранилищу MP3 файлов, пожалуйста, переместите файлы в одну папку на подключаемом хранилище.

Внимание:

* Характеристики устройства, указанные в данной инструкции, являются актуальными на момент выпуска инструкции. Обратите внимание, что описания, схемы, изображения, представленные в качестве примера, подробное описание функций устройства, а также характеристики устройства и программного обеспечения, содержащиеся в данной инструкции, могут быть изменены без предварительного уведомления.

Сетевые фильтры **Ritmix** с USB выходами– отлично подойдут для подключения к питанию и зарядке от USB вашего радиоприёмника закажите на любом из маркетплейсов



RM-023PD



RM-242C



RM-2123C

https://ritmixrussia.ru/

Устройство изготовлено из высококлассных компонентов и материалов, утилизация устройства должна происходить согласно правилам. Во избежание нанесения вреда окружающей среде и здоровью людей при неконтролируемой утилизации, а также для обеспечения возможности их переработки для повторного использования утилизируйте изделие и его электронные аксессуары отдельно от прочих отходов

Возможные проблемы и методы их решения указаны в данном руководстве пользователя. Если приведенные методы не привели к решению проблемы, обратитесь в сервисный центр производителя. Актуальный список сервисных центров можно посмотреть на сайте www.ritmixrussia.ru.

Изготовитель: Донггуань Хоумтех Имп Энд Эксп Ко Лтд. Адрес: 15Ф., БЛД.Д, ЦЕНТРАЛ ВЕЛФ ДИСТРИКТ, ЯНМЕЙ ИСТ РД., ДОНГГУАНЬ СИТИ, ГУАНДОНГ, 523000. Завод изготовителя: Донггуань Минглонгпу Электроник Ко., Лтд. Адрес: Китай, Шангпенгмиао Индастриал Зоун, Шимей, Ванджианг, Донггуань. Импортер/Организация, уполномоченная на принятие претензий: ООО«Трансрейд». 107140, РОССИЙСКАЯ ФЕДЕРАЦИЯ, Г.МОСКВА, ВН. ТЕР. Г. МУНИЦИПАЛЬНЫЙ ОКРУГ КРАСНОСЕЛЬСКИЙ, ПЕР 1-Й КРАСНОСЕЛЬСКИЙ, ДОМ 9А, ЭТАЖ 3, ЧАСТЬ ПОМ. 9В, 9Г. Страна изготовления: Китай. Товар соответствует требованиям ТР ТС 020/2011 «Электромагнитная совместимость технических средств»; ТР ЕАЭС 037/2016 «Об ограничении применения опасных веществ в изделиях электротехники и радиоэлектроники». Номер сертификата/декларации указаны на упаковке. Гарантийный срок: 12 месяцев. Срок службы: 24 месяца. Срок годности не ограничен. Дата производства указана в серийном номере товара (символы с 10го по 15й) в формате ГГГГММ, где ГГГГ обозначает год производства, ММ обозначает месяц производства. Не бросать, не ронять, не разбирать. Использовать только по прямому назначению. Конструкция, внешний вид и технические характеристики могут быть изменены без предварительного уведомления. Изображения устройства приведены для справки и могут отличаться от реального устройства.