LIAN LI
Feel the difference

USER'S MANUAL

■ EDGE HUB Specification Description
■ Description des spécifications de l'EDGE HUB
■ Spezifikationsbeschreibung des EDGE HUB
■ Descripción de las especificaciones del EDGE HUB
■ Specifikationsbeskrivning för EDGE HUB
■ Opis specyfikacji EDGE HUB
■ EDGE HUB規格說明
■ EDGE HUB规格说明
■ EDGE HUB仕様説明
■ Описание характеристик EDGE HUB
■ Descrição das especificações do EDGE HUB
■ EDGE HUB 사양 설명

■ 500mA for each
■ 500 mA pour chaque port
■ 500 mA pro Anschluss
■ 500 mA para cada puerto
■ 500 mA för varje port
■ 500 mA dla każdego portu
■ 每個端口 500mA
■ 每个端口 500mA
■ 各ポート 500mA
■ 500 мА для каждого порта
■ 500 mA para cada porta
■ 포트당 500mA

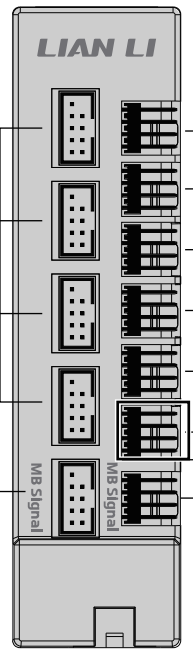

■ 2A for each
■ 2A pour chaque sortie
■ 2A pro Anschluss
■ 2A por cada uno
■ 2A för varje uttag
■ 2A na każdy port
■ 每個皆為 2A
■ 每个皆为 2A
■ 各ポート 2A
■ 2A на каждый разъём
■ 2A para cada porta
■ 각 포트당 2A

FR Cet appareil se recycle
REPRISE À LA LIVRAISON ou À DÉPOSER EN MAGASIN ou À DÉPOSER EN DÉCHÈTERIE
Points de collecte sur www.quefairedemesdechets.fr
Privilégiez la réparation ou le don de votre appareil !

LIAN LI INDUSTRIAL CO., LTD.
2F., NO. 20, ANKANG RD.,
NEIHU DIST., TAIPEI CITY 114, TAIWAN
service@mail.lian-li.com

• 2-Year Warranty	• 2 års garanti
• Garantie de 2 ans	• 2 lata gwarancji
• 2 Jahre Garantie	• 2年保固
• 2 años de garantía	• 2年間保証

■ Connect to the motherboard using USB-USB and USB-Type A cables.
■ Connectez à la carte mère en utilisant des câbles USB-USB et USB-Type A.
■ Verbinden Sie das Mainboard mit USB-USB- und USB-Type-A-Kabeln.
■ Conéctese a la placa base utilizando cables USB-USB y USB-Type A.
■ Anslut till moderkortet med USB-USB- och USB-Type A-kablar.
■ Podłącz do płyty głównej za pomocą kabli USB-USB i USB-Type A.
■ 連接主板，搭配使用 USB-USB、USB-Type A 線材。
■ 连接主板，搭配使用 USB-USB、USB-Type A 线材。
■ マザーボードに接続し、USB-USB および USB-Type A ケーブルを使用します。
■ Подключите к материнской плате с помощью кабелей USB-USB и USB-Type A.
■ Conecte à placa-mãe usando cabos USB-USB e USB-Type A.
■ USB-USB 및 USB-Type A 케이블을 사용하여 메인보드에 연결합니다

■ This interface also features FG (speed feedback) functionality.
■ Cette interface intègre également la fonctionnalité FG (retour de vitesse).
■ Diese Schnittstelle verfügt auch über eine FG-Funktion (Drehzahlrück-meldung).
■ Esta interfaz también cuenta con la funcionalidad FG (retroalimentación de velocidad).
■ Detta gränssnitt har även FG-funktion (hastighetsåterkoppling).
■ Ten interfejs posiada także funkcję FG (sprzężenie zwrotne prędkości).
■ 此接口兼具 FG（轉速反饋）功能。
■ 此接口兼具 FG（转速反馈）功能。
■ このインターフェースは FG（回転数フィードバック）機能も備えています。
■ Этот интерфейс также оснащён функцией FG (обратная связь по скорости).
■ Esta interface também possui a funcionalidade FG (feedback de velocidade).
■ 이 인터페이스는 FG(속도 피드백) 기능을 겸비하고 있습니다.

■ Connect to the motherboard using a FAN 3-pin to 3-pin cable.
■ Connectez à la carte mère à l'aide d'un câble FAN 3 broches à 3 broches.
■ Verbinden Sie das Mainboard mit einem FAN-3-Pin-zu-3-Pin-Kabel.
■ Conéctese a la placa base utilizando un cable FAN de 3 pines a 3 pines.
■ Anslut till moderkortet med en FAN-3-pin-till-3-pin-kabel.
■ Podłączcie do płyty głównej za pomocą kabla FAN 3-pin-3-pin.
■ 連接主板，搭配使用 FAN 3pin-3pin 線材。
■ 连接主板，搭配使用 FAN 3pin-3pin 线材。
■ マザーボードに接続し、FAN 3 ピン-3 ピンケーブルを使用します。
■ Подключите к материнской плате с помощью кабеля FAN 3-pin-3-pin.
■ Conecte à placa-mãe usando um cabo FAN 3 pinos para 3 pinos.
■ FAN 3핀-3핀 케이블을 사용하여 메인보드에 연결합니다.

USB USB*9pin-USB*9pin 470mm

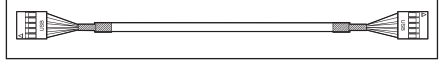

FAN 3pin-3pin 550mm



USB USB*9pin-Type A 550mm

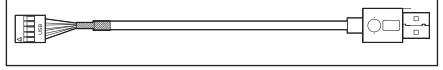

■ Input: 12Vdc 13.5A; 5Vdc 2.5A
■ Fan Header Output: 12Vdc 2A for each output header
■ USB Header Output: 5Vdc 500mA for each downstream port, total 2.5A
■ CAN ICES-003(B) / NMB-003(B)

■ This device complies with Part 15 of the FCC Rules. Operation is subject to the following two conditions:
(1) this device may not cause harmful interference, and
(2) this device must accept any interference received, including interference that may cause undesired operation.
■ Cet appareil est conforme à la partie 15 des règles de la FCC. Son fonctionnement est soumis aux deux conditions suivantes :
(1) cet appareil ne doit pas causer d'interférences nuisibles, et
(2) cet appareil doit accepter toute interférence reçue, y compris celles pouvant provoquer un fonctionnement indésirable.
■ Dieses Gerät erfüllt Teil 15 der FCC-Vorschriften. Der Betrieb unterliegt den folgenden zwei Bedingungen:
(1) Das Gerät darf keine schädlichen Störungen verursachen, und
(2) das Gerät muss empfangene Störungen akzeptieren, einschließlich solcher, die einen unerwünschten Betrieb verursachen können.
■ Este dispositivo cumple con la Parte 15 de las normas de la FCC. Su funcionamiento está sujeto a las siguientes dos condiciones:
(1) este dispositivo no debe causar interferencias perjudiciales, y
(2) debe aceptar cualquier interferencia recibida, incluso si causa un funcionamiento no deseado.
■ Denna enhet uppfyller FCC Part 15. Driften omfattas av följande två villkor:
(1) enheten får inte orsaka skadliga störningar, och
(2) enheten måste acceptera mottagna störningar, även sådana som kan orsaka oönskad funktion.
■ Urządzenie jest zgodne z częścią 15 przepisów FCC. Działanie podlega dwóm warunkom:
(1) urządzenie nie może powodować szkodliwych zakłóceń oraz
(2) urządzenie musi akceptować wszelkie zakłócenia odbierane, w tym takie, które mogą powodować niepożądane działanie.
■ 本裝置符合 FCC 第 15 條規範。操作需遵守以下兩項條件：
(1) 本裝置不得造成有害干擾，且
(2) 本裝置必須接受所接收到的任何干擾，包括可能導致不良操作的干擾。
■本装置は FCC 規則 Part 15 に適合しています。動作は次の 2 条件に従います：
(1) 本装置は有害な干渉を引き起こしてはならず、
(2) 本装置が受信した干渉（望ましくない動作を引き起こす可能性のあるものを含む）を受け入れなければなりません。

G50.EG-HUB01B(W).02

Model No.: EG-HUB01B/EG-HUB01W

LIAN LI
Feel the difference

USER'S MANUAL

■ EDGE HUB Connection Method
■ Méthode de connexion de l'EDGE HUB
■ Verbindungsweise des EDGE HUB
■ Método de conexión del EDGE HUB
■ Anslutningsmetod för EDGE HUB
■ Metoda połączenia EDGE HUB
■ EDGE HUB連接方式
■ EDGE HUB连接方式
■ EDGE HUB接続方法
■ Способ подключения EDGE HUB
■ Método de conexão do EDGE HUB
■ EDGE HUB 연결 방식

Step 1
■ Connect with the Lian Li power supply.
■ Connectez avec l'alimentation Lian Li.
■ Mit dem Lian Li-Netzteil verbinden.
■ Conéctese con la fuente de alimentación Lian Li.
■ Anslut till Lian Li-strömförsörjningen.
■ Podłącz do zasilacza Lian Li.
■ 與 Lian Li 電源設備連接。
■ 连接到 Lian Li 电源供应器。
■ Lian Li 電源ユニットと接続します。
■ Подключитесь к блоку питания Lian Li.
■ Conecte à fonte de alimentação Lian Li.
■ Lian Li 전원 공급 장치에 연결합니다.

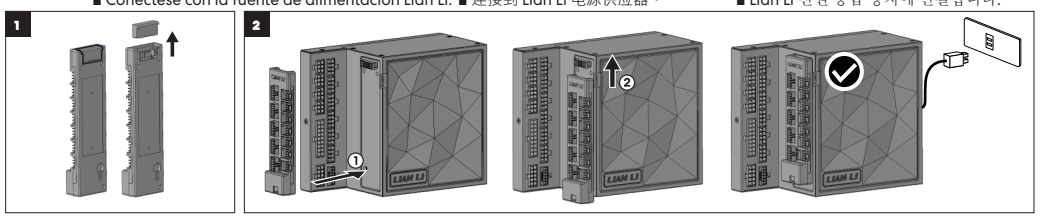

Step 2
■ Connect with a third-party power supply.
■ Connectez avec une alimentation d'une autre marque.
■ Mit einem Fremdmarken-Netzteil verbinden.
■ Conecte con una fuente de alimentación de otra marca.
■ Anslut till en strömförsörjning från tredje part.
■ Podłącz do zasilacza innej marki.
■ 與他牌電源供應器連接。
■ 连接到他牌电源供应器。
■ 他社製電源ユニットと接続します。
■ Подключите к стороннему блоку питания.
■ Conecte com uma fonte de alimentação de outra marca.
■ 타사 전원 공급 장치에 연결합니다.

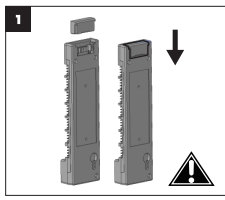

■ Be sure to cover with the protective cap to avoid accidental contact.
■ Assurez-vous de couvrir avec le capuchon de protection pour éviter tout contact accidentel.
■ Achten Sie darauf, die Schutzkappe aufzusetzen, um unbeabsichtigten Kontakt zu vermeiden.
■ Asegúrese de cubrir con la tapa protectora para evitar un contacto accidental.
■ Se till att täcka med skyddslocket för att undvika oavsiktlig kontakt.
■ Upewnij się, że nakryjesz ochronną nasadką, aby uniknąć przypadkowego kontaktu.
■ 務必蓋上保護蓋，避免誤觸。
■ 务必盖上保护盖，避免误触。
■ 必ず保護キャップを取り付け、誤って触れないようにしてください。
■ Обязательно закройте защитной крышкой, чтобы избежать случайного контакта.
■ Certifique-se de cobrir com a tampa protetora para evitar contato acidental.
■ 보호 캡을 씌워서 실수로 접촉하는 일을 방지하십시오.

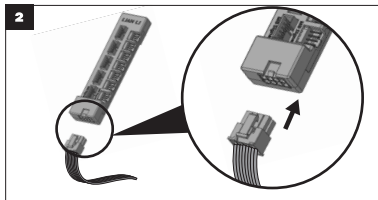

■ Use PCIe 6+2 pin cable for power supply.
■ Utilisez un câble PCIe 6+2 broches pour l'alimentation électrique.
■ Verwenden Sie ein PCIe 6+2-Pin-Kabel für die Stromversorgung.
■ Use un cable PCIe 6+2 pines para la alimentación.
■ Använd en PCIe 6+2-stiftskabel för strömförsörjning.
■ Użyj przewodu PCIe 6+2 pin do zasilania.
■ 使用 PCIe 6+2pin 線材供電。
■ 使用 PCIe 6+2pin 线材供电。
■ PCIe 6+2 ピンケーブルを使用して電源供給を行います。
■ Используйте кабель PCIe 6+2 pin для подачи питания.
■ Utilize um cabo PCIe 6+2 pinos para alimentação.
■ PCIe 6+2핀 케이블을 사용하여 전원을 공급합니다.

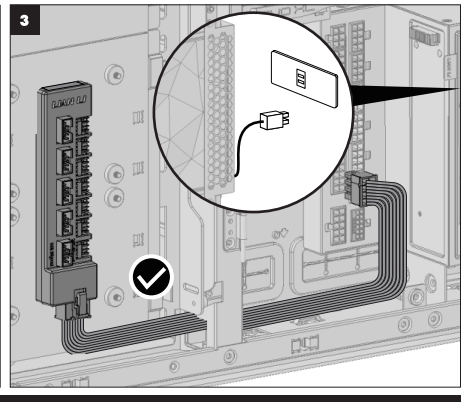

■ MB Signal Connection
■ Connexion du signal MB
■ MB-Signalverbindung
■ Conexión de señal MB
■ MB-signalkoppling
■ Połączenie sygnału MB
■ 主板訊號源連接
■ 主板讯号源连接
■ マザーボード信号源接続
■ Подключение сигнала MB
■ Ligação de sinal MB
■ MB 신호 연결

■ Connect either one of the following cables to obtain the motherboard signal to use the USB hub of Edge PSU.
■ Connectez l'un des câbles de carte mère suivants pour obtenir le signal de la carte mère afin d'utiliser le hub USB alimenté par Edge.
■ Schließen Sie eines der folgenden Mainboard-Kabel an, um das Mainboard-Signal zu erhalten und den USB-Hub des Edge-Netzteils zu nutzen.
■ Conecte uno de los siguientes cables de la placa base para obtener la señal de la placa base y utilizar el hub USB del Edge PSU.
■ Anslut en av följande moderkortskablar för att få moderkortssignalen och använda USB-hubben på Edge PSU.
■ Podłącz jeden z poniższych przewodów płyty głównej, aby uzyskać sygnał płyty głównej do korzystania z koncentratora USB Edge PSU.
■ 連接以下任意一條主板連接線，以獲取主板訊號來使用 Edge 電源的 USB 集線器。
■ 连接以下任意一条主板连接线，以获取主板讯号来使用 Edge 电源的 USB 集线器。
■ 以下のいずれかのマザーボードケーブルを接続して、Edge 電源の USB ハブを使用するためのマザーボード信号を取得します。
■ Подключите один из следующих кабелей материнской платы, чтобы получить сигнал материнской платы для использования USB-хаба Edge PSU.
■ Conecte um dos seguintes cabos da placa-mãe para obter o sinal da placa-mãe e utilizar o hub USB do Edge PSU.
■ 다음 중 하나의 메인보드 케이블을 연결하여 메인보드 신호를 획득하고 Edge 전원의 USB 허브를 사용하십시오.

USB 9-PIN to USB 9-PIN Cable

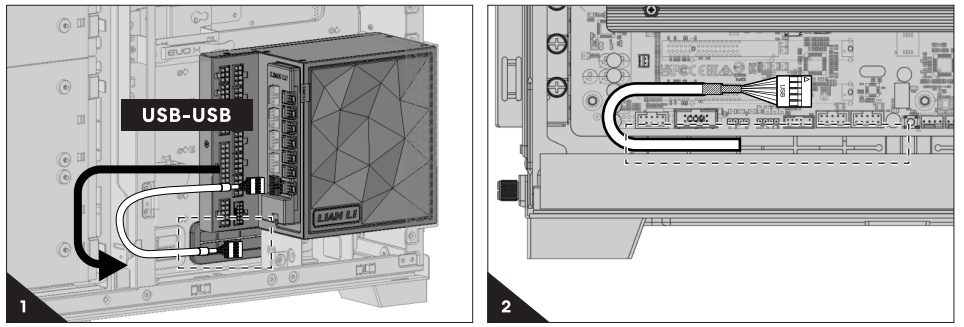

■ Pass the cable through to the motherboard chamber to connect it to the motherboard's USB 2.0 header.
■ Passez le câble jusqu'au compartiment de la carte mère pour le connecter à l'en-tête USB 2.0 de la carte mère.
■ Führen Sie das Kabel in den Mainboard-Bereich, um es mit dem USB-2.0-Header des Mainboards zu verbinden.
■ Pase el cable al compartimento de la placa base para conectarlo al conector USB 2.0 de la placa base.
■ För kabeln till moderkortsutrymmet för att ansluta den till moderkortets USB 2.0-kontakt.
■ Przeprowadź kabel do komory płyty głównej, aby podłączyć go do złącza USB 2.0 na płycie głównej.
■ 將線材穿過至主板艙室，並連接至主板的 USB 2.0 接針。
■ 将线材穿过至主板舱室，并连接至主板的 USB 2.0 接针。
■ ケーブルをマザーボード側のチャンバーに通し、マザーボードの USB 2.0 ヘッダーに接続してください。
■ Протяните кабель в отсек материнской платы и подключите его к разъему USB 2.0 на материнской плате.
■ Passe o cabo até o compartimento da placa-mãe e conecte-o ao conector USB 2.0 da placa-mãe.
■ 케이블을 메인보드 챔버로 통과시켜 메인보드의 USB 2.0 헤더에 연결하십시오.

USB 9-PIN to USB Type A Cable

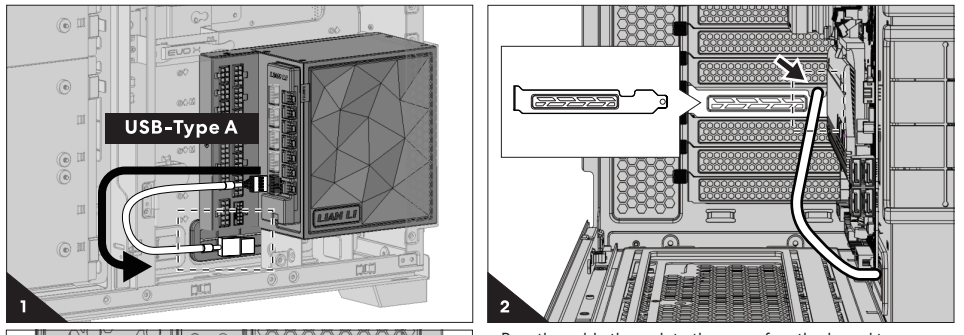

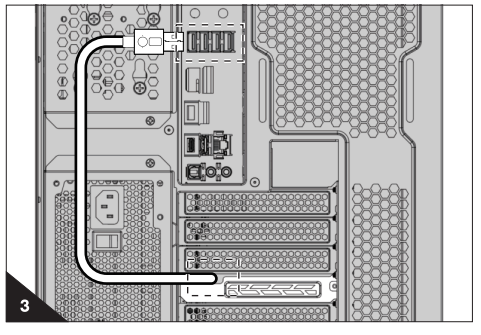

■ Pass the cable through to the rear of motherboard to connect it to the motherboard's USB Type A header.
■ Passez le câble jusqu'à l'arrière de la carte mère afin de le connecter au port USB Type A de la carte mère.
■ Führen Sie das Kabel zur Rückseite des Mainboards, um es mit dem USB-Typ-A-Anschluss des Mainboards zu verbinden.
■ Pase el cable a la parte trasera de la placa base para conectarlo al conector USB Tipo A de la placa base.
■ För kabeln till baksidan av moderkortet för att ansluta den till moderkortets USB Type A-kontakt.
■ Przeprowadź kabel do tylnej części płyty głównej, aby podłączyć go do złącza USB Type A na płycie głównej.
■ 將線材穿過至主板背面，並連接至主板的 USB Type A 接頭。
■ 将线材穿过至主板背面，并连接至主板的 USB Type A 接头。
■ ケーブルをマザーボード背面に通し、マザーボードの USB Type A ヘッダーに接続してください。
■ Протяните кабель к задней части материнской платы и подключите его к разъему USB Type A на материнской плате.
■ Passe o cabo até a parte traseira da placa-mãe e conecte-o ao conector USB Type A da placa-mãe.
■ 케이블을 메인보드 후면으로 통과시켜 메인보드의 USB Type A 헤더에 연결하십시오.

■ Connect your own USB device
■ Connectez votre propre périphérique USB
■ Schließen Sie Ihr eigenes USB-Gerät an
■ Conecte su propio dispositivo USB
■ Anslut din egen USB-enhet
■ Podłącz własne urządzenie USB
■ 連接自有 USB 裝置
■ 连接自有 USB 装置
■ ご自身の USB デバイスを接続してください
■ Подключите собственное USB-устройство
■ Conecte o seu próprio dispositivo USB
■ 자신의 USB 장치를 연결하십시오

LIAN LI
Feel the difference
USER'S MANUAL

Ordinary USB 2.0 Device

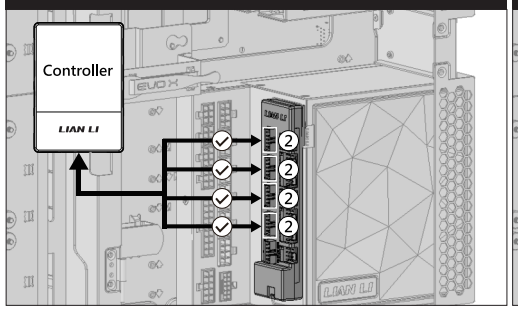

■ The EDGE HUB is divided into 4 ports in a 2+2+2+2 configuration. Devices with USB 2.0 cables can be connected for use.
■ Le EDGE HUB est réparti sur 4 ports au format 2+2+2+2. Les appareils dotés de câbles USB 2.0 peuvent être connectés pour être utilisés.
■ Der EDGE HUB ist in 4 Ports im 2+2+2+2-Format unterteilt. Geräte mit USB-2.0-Kabeln können angeschlossen werden.
■ El EDGE HUB está dividido en 4 puertos en un formato 2+2+2+2. Se pueden conectar dispositivos con cables USB 2.0.
■ EDGE HUB är uppdelad i fyra portar i 2+2+2+2-konfiguration. USB 2.0-enheter kan anslutas för användning.
■ EDGE HUB jest podzielony na 4 porty w układzie 2+2+2+2. Można podłączyć urządzenia z kablami USB 2.0.
■ EDGE HUB 分為 2+2+2+2 四個端口，帶有 USB 2.0 線的裝置皆可插入使用。
■ EDGE HUB 分为 2+2+2+2 四个端口，带有 USB 2.0 线的装置皆可插入使用。
■ EDGE HUB는 2+2+2+2 구성으로 4개의 포트로 나누어져 있습니다. USB 2.0 케이블이 있는 장치를 연결할 수 있습니다.
■ EDGE HUB разделён на 4 порта по схеме 2+2+2+2. Можно подключать устройства с кабелями USB 2.0.
■ O EDGE HUB está dividido em 4 portas no formato 2+2+2+2. Dispositivos com cabos USB 2.0 podem ser conectados para uso.
■ EDGE HUB は 2+2+2+2 の構成で 4 つのポートに分かれています。USB 2.0 ケーブルを持つデバイスを接続できます。

1 to 1 USB 2.0 Splitter

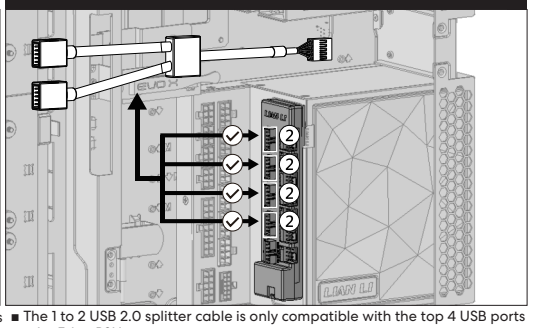

■ The 1 to 2 USB 2.0 splitter cable is only compatible with the top 4 USB ports on the Edge PSU.
■ Le câble répartiteur USB 2.0 1 à 2 est uniquement compatible avec les 4 premiers ports USB du bloc d'alimentation Edge.
■ Das 1-zu-2-USB-2.0-Splitterkabel ist nur mit den oberen 4 USB-Ports des Edge-Netzteils kompatibel.
■ El cable divisor USB 2.0 de 1 a 2 solo es compatible con los 4 puertos USB superiores de la fuente de alimentación Edge.
■ USB 2.0 1-till-2-splitterkabeln är endast kompatibel med de 4 övre USB-portarna på Edge-nätaggregatet.
■ Rozdzielacz USB 2.0 1 na 2 jest kompatybilny tylko z 4 górnymi portami USB zasilacza Edge.
■ USB 2.0 一對二分接線僅適用於 Edge 電源的上方 4 個 USB 端口。
■ USB 2.0 一对二分接线仅适用于 Edge 电源的上方 4 个 USB 接口。
■ USB 2.0 の 1 対 2 分岐ケーブルは、Edge 電源の上部 4 つの USB ポートのみに対応しています。
■ Кабель-разветвитель USB 2.0 1 на 2 совместим только с верхними 4 USB-портами блока питания Edge.
■ O cabo divisor USB 2.0 de 1 para 2 é compatível apenas com as 4 portas USB superiores da fonte de alimentação Edge.
■ USB 2.0 1-to-2 분배 케이블은 Edge 전원의 상단 4개 USB 포트와만 호환됩니다.

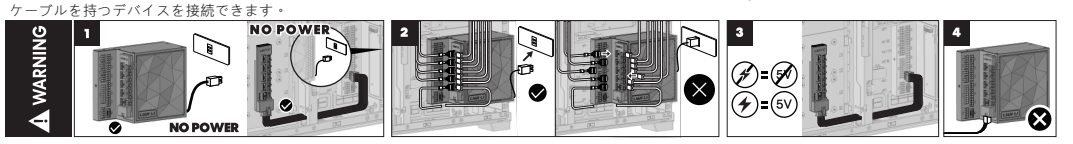

1.Any power supply or removal method for the HUB must be performed in a completely powered-off environment.
2.Ensure the device is connected to the HUB in a fully powered-off state before turning on the power.
3.The external PCIE cable power supply will stop providing 5V power after shutdown.
4.The two power supply methods for the EDGE GOLD HUB cannot be used simultaneously.

1.Cualquier método de suministro o desconexión de energía para el HUB debe realizarse en un entorno completamente apagado.
2.Asegúrese de que el dispositivo esté conectado al HUB en un estado completamente apagado antes de encender la energía.
3.El suministro de energía mediante cable PCIE externo dejará de proporcionar 5V después de apagar el sistema.
4.No se pueden utilizar simultáneamente los dos métodos de alimentación del EDGE GOLD HUB.

1.HUB的任何供電或卸除方式都務必在全斷電環境下操作。
2.務必在全斷電環境下，將設備連接於HUB上，再啟動電源。
3.外接PCIE線材供電方式，將在關機後停止5V供電。
4.不可同時使用EDGE GOLD HUB的兩種供電方式。

1.Любой способ подачи или отключения питания для HUB должен выполняться в полностью обесточенной среде.
2.Убедитесь, что устройство подключено к HUB в полностью обесточенном состоянии перед включением питания.
3.Внешний источник питания через кабель PCIE прекратит подачу 5V после выключения.
4.Два метода питания EDGE GOLD HUB нельзя использовать одновременно.

1.Toute méthode d'alimentation ou de retrait pour le HUB doit être effectuée dans un environnement totalement hors tension.
2.Assurez-vous que l'appareil est connecté au HUB dans un état totalement hors tension avant d'allumer l'alimentation.
3.L'alimentation par câble PCIE externe cessera de fournir du 5V après l'arrêt.
4.Les deux méthodes d'alimentation du EDGE GOLD HUB ne peuvent pas être utilisées simultanément.

1.Alla metoder för strömförsörjning eller bortkoppling av HUB måste utföras i en helt strömlös miljö.
2.Se till att enheten är ansluten till HUB i helt strömlöst tillstånd innan strömmen slås på.
3.Den externa PCIE-kabelns strömförsörjning slutar att tillhandahålla 5V efter avstängning.
4.De två strömförsörjningsmetoderna för EDGE GOLD HUB kan inte användas samtidigt.

1.HUB的任何供电与卸除方式都务必在全断电环境下操作。
2.务必在全断电环境下，将设备连接于HUB上，再启动电源。
3.外接PCIE线材供电方式，将在关机后停止5V供电。
4.不可同时使用EDGE GOLD HUB的两种供电方式。

1.Qualquer método de alimentação ou remoção para o HUB deve ser realizado em um ambiente completamente desligado.
2.Certifique-se de que o dispositivo esteja conectado ao HUB em um estado totalmente desligado antes de ligar a energia.
3.O método de alimentação por cabo PCIE externo interromperá o fornecimento de 5V após o desligamento.
4.Os dois métodos de alimentação do EDGE GOLD HUB não podem ser usados simultaneamente.

1.Jede Stromversorgung oder Entfernungsmethode des HUBs muss in einer vollständig stromlosen Umgebung durchgeführt werden.
2.Stellen Sie sicher, dass das Gerät im vollständig stromlosen Zustand mit dem HUB verbunden ist, bevor Sie die Stromversorgung einschalten.
3.Die externe PCIE-Kabel-Stromversorgung wird nach dem Herunterfahren die 5V-Versorgung einstellen.
4.Die beiden Stromversorgungsmethoden des EDGE GOLD HUB dürfen nicht gleichzeitig verwendet werden.

1.Wszelkie metody zasilania lub odłączania HUB muszą być wykonywane w całkowicie wyłączonym środowisku.
2.Upewnij się, że urządzenie jest podłączone do HUB w stanie całkowitego wyłączenia przed włączeniem zasilania.
3.Zewnętrzne zasilanie przez kabel PCIE przestanie dostarczać 5 V po wyłączeniu systemu.
4.Dwie metody zasilania EDGE GOLD HUB nie mogą być używane jednocześnie.

1.HUBのいかなる給電または取り外し方法も、完全に電源が切れた状態で操作してください。
2.必ず電源を完全に切った状態でデバイスをHUBに接続し、その後電源を入れてください。
3.外部PCIEケーブルによる給電方式は、シャットダウン後に5Vの給電を停止します。
4.EDGE GOLD HUBの2つの給電方式を同時に使用することはできません。

1.HUB의 모든 전원 공급 및 제거 방법은 반드시 전원이 완전히 차단된 환경에서 수행해야 합니다.
2.반드시 전원이 완전히 꺼진 상태에서 장치를 HUB에 연결한 후 전원을 켜십시오.
3.외부 PCIE 케이블 전원 공급 방식은 시스템 종료 후 5V 전원을 중단합니다.
4.EDGE GOLD HUB의 두 가지 전원 공급 방식을 동시에 사용할 수 없습니다.