РЕДМОНД



Фильтр воздушный H13RV-UR375
для пылесосов RV-UR375 и RV-UR375S AQUA

Руководство по обслуживанию и замене

A1

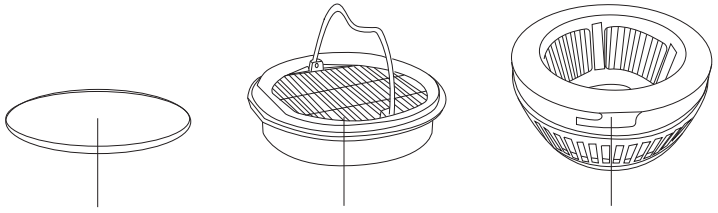

A2

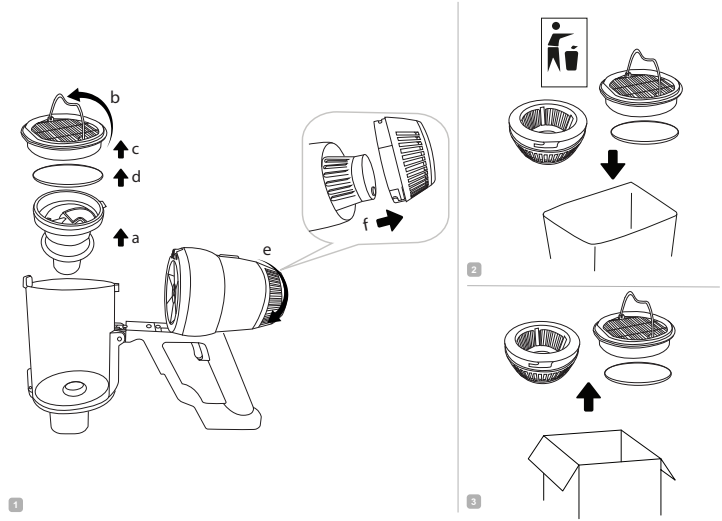

A2

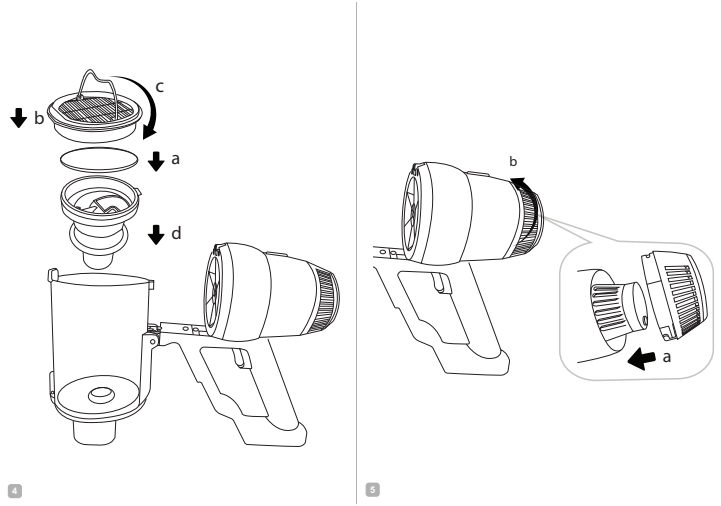

RUS

Технические характеристики

Модель фильтра	H13RV-UR375
Модель пылесоса	RV-UR375, RV-UR375S AQUA
Класс HEPA-фильтра согласно ГОСТ Р ЕН 1822	H13
Эффективность очистки	99,95%
Фильтрация частиц размером	до 0,3 мкм
Группа фильтров	фильтр высокой эффективности очистки
Материал	синтетическое волокно, пластик, поролон
Вес нетто	110 г ± 3%

Комплектация

Поролоновый фильтр	1 шт.
Впускной HEPA-фильтр (фильтр высокой эффективности)	1 шт.
Выпускной HEPA-фильтр (фильтр высокой эффективности)	1 шт.
Руководство по обслуживанию и замене	1 шт.

Производитель имеет право на внесение изменений в дизайн, комплектацию, а также в технические характеристики изделия в ходе совершенствования своей продукции без дополнительного уведомления об этих изменениях.

Устройство (схема A1)

1. Поролоновый фильтр
2. Впускной HEPA-фильтр
3. Выпускной HEPA-фильтр

Замена комплекта фильтров

Примерный срок службы комплекта фильтров составляет 2000 часов.

Порядок замены поролонового фильтра, впускного и выпускного HEPA-фильтров см. на схеме A2.

Хранение и транспортировка

Храните фильтры в сухом вентилируемом месте вдали от нагревательных приборов и попадания прямых солнечных лучей.

При транспортировке и хранении запрещается подвергать фильтры механическим воздействиям, которые могут привести к их повреждению и/или нарушению целостности упаковки.

Необходимо беречь упаковку фильтров от попадания воды и других жидкостей.

KAZ

Техникалық сипаттамалары

Сүзгіштің моделі	H13RV-UR375
Шаңсорғыштың моделі	RV-UR375, RV-UR375S AQUA
ГОСТ Р ЕН 1822 сәйкес HEPA-сүзгішінің тобы	H13
Бөлшектерді көлеммен сүзу	99,95%
Сүзгіш жиынтығы	0,3 мкм дейін
Сүзгіш жиынтығы	тазартудың жоғары тиімділігі
Материалы	синтетикалық талшық, пластик, поролон
Нетто салмағы	110 г ± 3%

Жинақ

Көбік сүзгі	1 дана
Кіріс HEPA-сүзгіш (жоғары тиімділік сүзгісі)	1 дана
Шығаратын HEPA-сүзгіш (жоғары тиімділік сүзгісі)	1 дана
Ауыстыру бойынша басшылық	1 дана

Өндіруші осындай өзгерістер туралы қосымша хабарламастан өз өнімін жетілдіру барысында оның дизайны, жинағы, сонымен қатар бұйымның техникалық сипаттамаларына өзгеріс енгізуге құқылы.

Үлгі құрылымы (A1 сурет)

1. Көбік сүзгі
2. Кіріс HEPA-сүзгіш
3. Шығаратын HEPA-сүзгіш

Сүзгіштер жиынтығын ауыстыру

Сүзгіштер жиынтығыны қызмет ету мерзімі шамамен 2000 сағат.

Поролон сүзгілерді, енгізу және шығару HEPA-сүзгілерді ауыстырудың тәртібі A2-сызбасында.

Сақтау және тасымалдау

Бұл сүзгішті құрғақ желдетілген күн сәулесінен және қыздыру құралдарынан алыс жерде сақтаңыз.

Тасымалдау және сақтау кезінде фильтрді оның зақымдалуына және/немесе қаптаманың бүтіндігінің бұзылуына алып келетін механикалық әсерге ұшратуға болмайды.

Фильтрдің қаптамасын суға және басқада сұйық заттарға түсіп кетуінен сақтау қажет.

Изготовитель: «Чжухай ИнгЧжи Сервис кампани Лимитед», 51900, 100 Хуа Вей Роуд, Чиань Шань, Сян Чжоу Дистрикт, Чжухай Сити, Китай.

Импортер в России: ООО «ОРЛИС», 196627, г. Санкт-Петербург, вн. тер. г. поселок Шушары, ш. Московское, д. 179, к. 2, стр. 1.

© РЕДМОНД. Все права защищены. 2026

Воспроизведение, передача, распространение, перевод или другая переработка данного документа или любой его части без предварительного письменного разрешения правообладателя запрещены.

H13RV-UR375-CIS-UM-8