ПАЙДАЛАНУ ЖӨНІНДЕГІ НҰСҚАУЛЫҚ



ИНТЕРНЕТ-СИГНАЛДЫ КҮШЕЙТКІШ

«CONNECT 3.0»

«CONNECT 3.0» ҚҰРЫЛЫМЫ

«CONNECT 3.0» жалпы көрінісі және құрылымы 1-сур. келтірілген

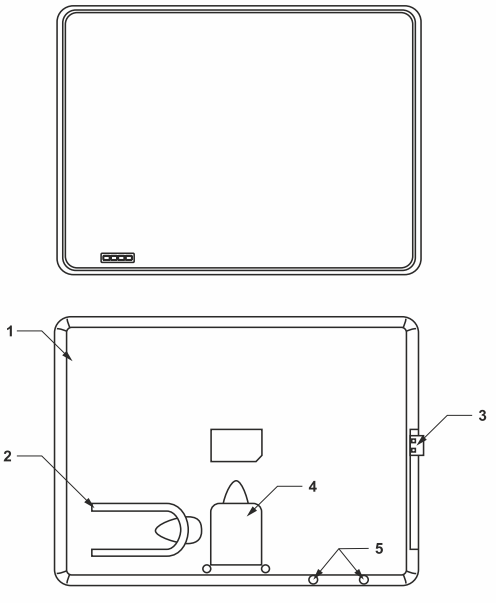

1-сурет. «CONNECT 3.0» құрылымы

1. Корпус, 2. Тірек капсырма, 3. USB-істікше, 4. Модем ұстағышы, 5. Тірек қапсырманы орнатуға арналған тесіктер.

««CONNECT 3.0» ИНТЕРНЕТ СИГНАЛ КҮШЕЙТКІШІН» БАПТАУ

1. Модемді компьютердің немесе ноутбуктың USB ағытпасына қосыңыз. Егер модемге драйвер орнатылмаған болса, онда оны ӨЗ модеміңіздің нұсқаулығына сәйкес орнатыңыз. Әдетте, орнату автоматты режимде өтеді, содан кейін модемді басқару бағдарламасы


4-cypa:



5-сурет. Модемдегі сигналдың «CONNECT 3.0» пайдаланудағы деңгейі. MDMA бағдарламасы



6-сурет. Деректерді Speedtest.net арқылы «CONNECT 3.0» пайдалануымен жіберудің жылдамдығы

НАЗАР АУДАРЫҢЫЗ

! Кейбір жағдайларда сигнал деңгейінің жоғарылауы оператордың базалық станцияларын бапау ерекшеліктеріне немесе оның дауыстық трафикпен жүктелуіне байланысты деректерді беруді жеделдетуге әкелмейді. Сонымен қатар кері жағдаят орын алады, онда сигнал деңгейінің болымсыз өсуі деректер жіберу жылдамдығының айтарлықтай өсімін алуға мүмкіндік береді.

! Сигналдың жоғары деңгейі сіздің модеміңіздің және базалық станцияның неғұрлым тұрақты қосылуын ылғи қамтамсыз етеді деуге болады.

! Базалық станциядан айтарлықтай қашықтықта болған жағдайда провайдермен қосылу мүмкін емес, бұл жағдаятта «CONNECT 3.0» көметеспейді.
! Базалық станция жақын, модем қабылдайтын сигнал деңгейі оңтайлы болғанда, «CONNECT 3.0» әректенің әсері болмашы.
! Кейбір жағдайларда компьютерге «CONNECT 3.0» арқылы қосылған модем мерзімді түрде жоғалатын және қосылған USB-құрылғылар тізбегінде қайта пайда болатын әсер де байқалуы мүмкін (бұл ретте деректерді жіберу мүмкін емес). Бұл USB-порт беретін қуаттандыру күшінің жеткіліксіздігімен және USB-кабельде қоректендіру кернеудің төмендеуімен байланысты. Осы әсерді жою үшін «CONNECT 3.0»-ті аналық тақшада дәнекерлеп жапсырылған USB-портқа қосып көріңіз немесе USB-кабельді неғұрлым қысқасына ауыстырыңыз.

ҚАБЫЛДАУ ТУРАЛЫ КУӘЛІК ЖӘНЕ КЕПІЛДІ МІНДЕТТЕМЕЛЕР

«CONNECT 3.0» интернет-сигнал күшейткіші КШУР.339517.056 сәйкес келеді және пайдалануға жарамды деп танылған. Пайдаланудың кепілді мерзімі - бөлшек саудалық желісі арқылы сатылған күнінен бастап 12 ай. Сату ұйымының белгісі болмағанда, кепілді мерзімі бұйым өндірілген күннен бастап есептеледі. Механикалық зақымдалған бұйымдар бойынша шағымдар қабылданбайды.

Жұмыс бойынша шағымдар мен ұсыныстарды мына мекенжайға жіберу қажет:
410052, Ресей, Саратов, а/ж 500
Тел./факс: 8 (800) 775-07-94
E-mail: help@remo-zavod.ru
Сайт: www.remo-zavod.ru

РЭМО
www.remo-zavod.ru

Дайындаушының атауы және заңды мекенжайы:
«РЭМО-Технологии» ЖШҚ, 410033, Саратов қ., 50 лет Октября даңғ., 101, П3 литері, 222 кеңсе