BAS-2010 CONNECT-MINI*

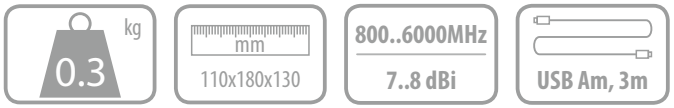

Ж мыс бойынша ша ымдар мен сыныстарды мына мекенжай а жіберу ажет:

Дайындаушының атауы және заңды мекенжайы:

РЭМО

4779454

REMO ELECTRONICS

REMO-Technologii, LLC., P.O.Box 500, Saratov, 410052, Russia
remo-electronics.com, info@remo-electronics.com

Start

1

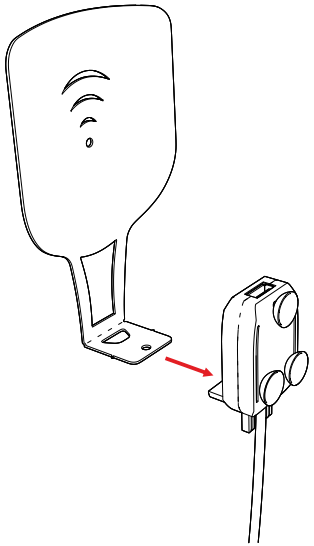

2

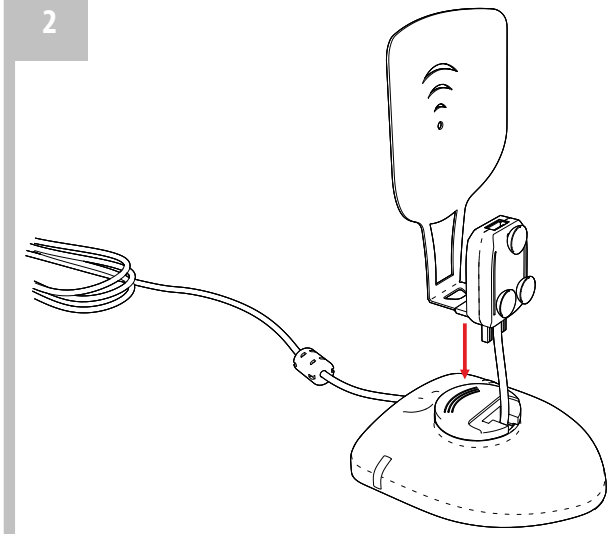

3

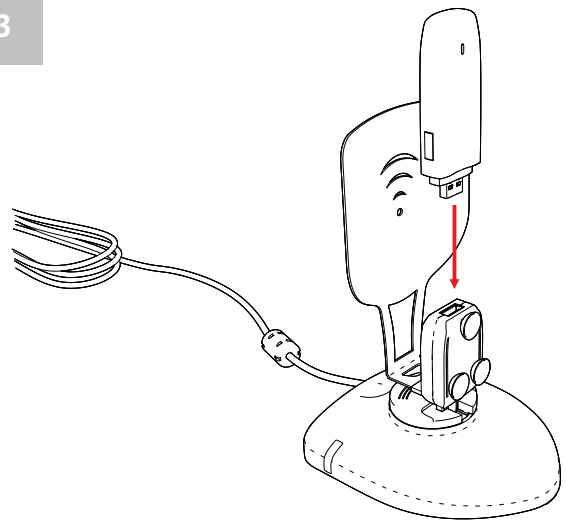

4

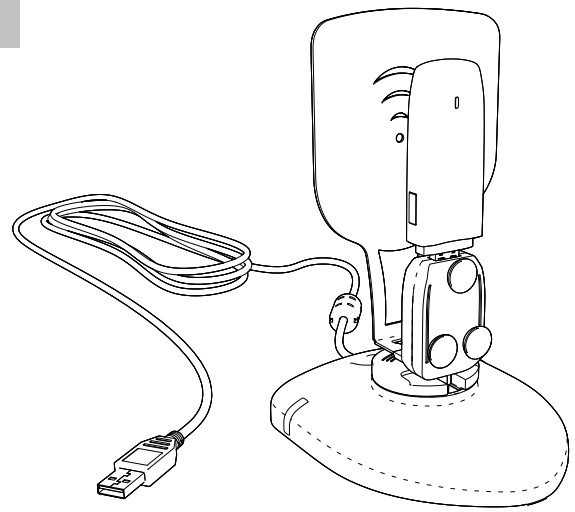

* БАС-2010 Коннект Мини

в.1.3_20200603

Start

1

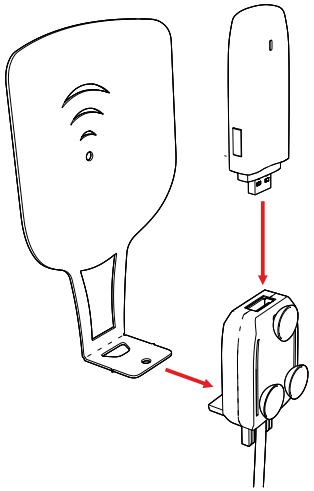

2

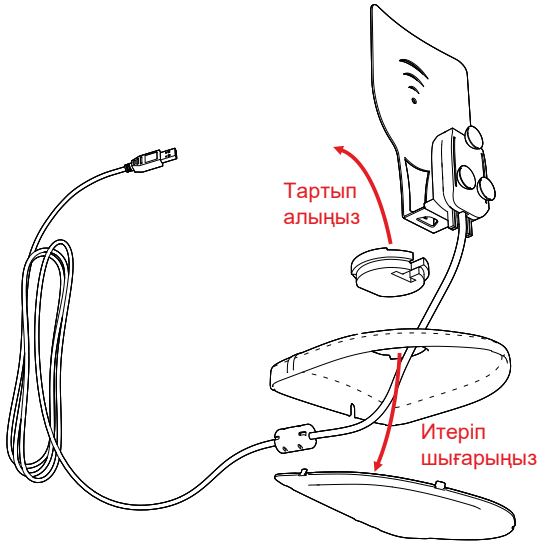

3

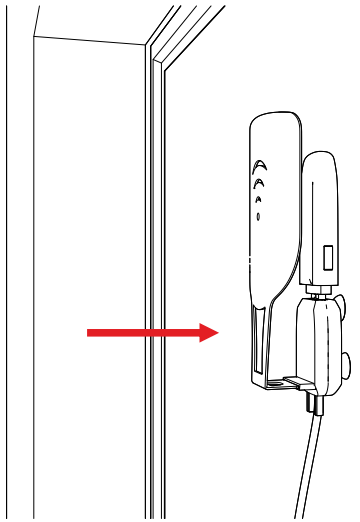

4

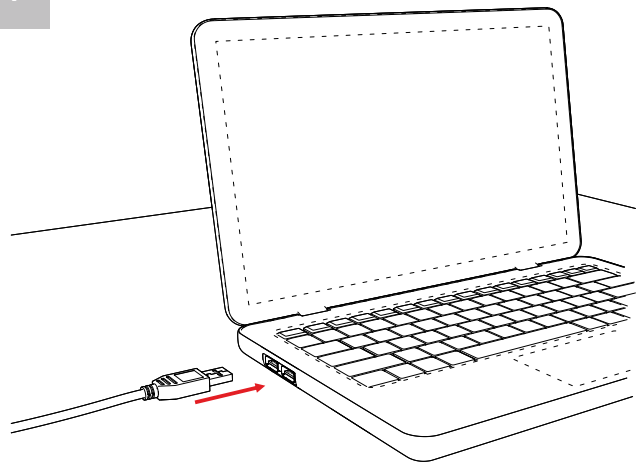

Finish

5

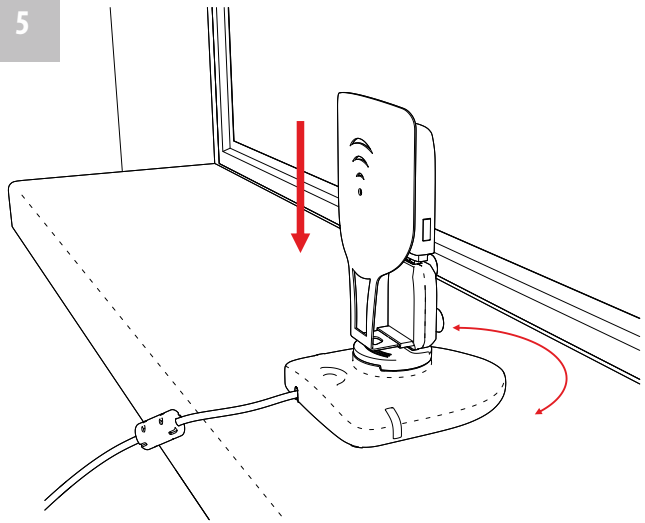

6

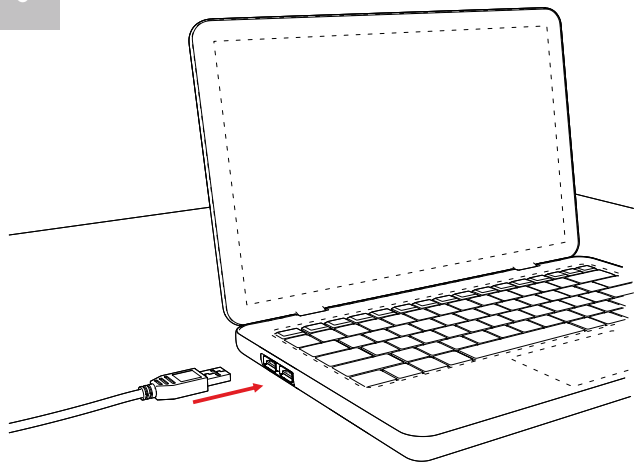

Finish

Ескерту: Конструкциясы мен технологиясы үнемі жетілдіріліп отыратындықтан, Сіздің антеннаңызда осы нұсқаулықта белгіленбеген және оның параметрлерін нашарлатпайтын өзгерістер болуы мүмкін.