RITMIX RDM-169 USB Black



Ңстелдіксымды USB микрофон

Пайдаланушы нұсқаулығы

Пайдаланудың алдында осы нұсқаулықты мұқият оқып шығыңыз және оны одан әрі жұмыс істеу үшін сақтаңыз.

4779900

АЛҒЫСӨЗ

Құрметті сатып алушы! Ңстелдік сымды Ritmix RDM-169 USB Black микрофонын таңдағаныңыз үшін алғысымызды білдіреміз. Оны қолданудан ләззат аласыз деп үміттенеміз. Құрылғы блог, подкаст, вокал жазып алуға және музыкалық құралсаймандарға, стримдер жүргізу, желіде және ойындарда сөйлесуге арналған.
Құрылғыныпайдаланбас бұрын, оның барлық мүмкіндіктерін қолдану және қызмет ету мерзімін ұзарту үшін осы нұсқаулықты мұқият оқып шығыңыз. Егер болашақта мұндай қажеттілік туындаса оған жүгіну үшін нұсқаулықты сақтаңыз. Осы нұсқаулықта көрсетілген ұсынымдарға сәйкес құрылғыны қолдануыңызды сұраймыз*.

Осы нұсқаулық туралы

Осы нұсқаулықты мазмұны ақпаратқа арналған және алдын ала хабарламай өзгертілуі мүмкін. Осы пайдаланушы Нұсқаулығы дәл және толық ақпаратты қамтуы үшін барлық күшімізді жұмсадық. Алайда қателер және қалдырып кету анықталған жағдайда қандай да бір жауапкершілік болжамданбайды.
Дайындаушы алдын ала хабарлаусыз техникалық сипаттамаларды өзгертуі мүмкін.

1. САҚТЫҚ ШАРАЛАРЫ

Өтінеміз, қауіпсіздігіңіз үшін және құрылғының сынуын болдырмау үшін төмендегі нұсқаулықтармен мұқият танысыңыз.

- Құрылғыны ылғалды немесе шаңды орынжайларда қолданбаңыз, оған сұйықтықтың енуін болдырмаңыз.
- Құрылғыны тікелей күн сәулесінің әсеріне ұшыратпаңыз. Оны ұзақ уақытқа электр қыздырғыш аспаптардың жанында қалдырмаңыз.
- Құрылғыны бөлшектемеңіз, құрылғыға өз бетіңізше ешқандай техникалық өзгерістер енгізбеңіз, бұл өндіруші кепілдігінің күшін жояды.
- Құрылғыны электрондық аспаптарды пайдалануға тыйым салынған жерлерде қолданбаңыз.
- Құрылғынылақтырмаңыз, оны қатты соққылар мен дірілдерге ұшыратпаңыз, бұл құрылғыны сындыруы мүмкін.
- Құрылғыны тазарту үшін бензин мен басқа еріткіштер сияқты химиялық ерітінділерді қолданбаңыз. Ластануды жою үшін жұмсақ матаны қолданыңыз.
- Ешқашан құрылғыны жылытқыш аспаптардың, мысалы, қысқа толқынды пештердің, тұрмыштық пештердің және радиаторлардың ішіне немесе үстіне қоймаңыз. Қызып кетсе құрылғы зақымдалуы және пайдаланушыға зиян келтіруі мүмкін.
- Қолданылған аккумуляторларды және құрылғыларды кәдегежаратудың барлық жергілікті ережелерін сақтаңыз.
- Құрылғынықыспаңыз және тепеңіз.
- Зақымдалған зарядтау құрылғылары мен аккумуляторларды қолданбаңыз. Тек қана Ritmix компаниясы мақұлдаған керекжарақтар мен құрауыштарды қолданыңыз. Үйлесімсіз құрауыштар ауыр жарақаттарға және құрылғының зақымдалуына әкелуі мүмкін.
- Сұйықтықтар, шаң, металл ұнтағы және қарындаш грифельдері сияқты өткізгіш материалдары бар құрылғы корпусында жалғағыштардың түйісуін болдырмаңыз. Өткізгіш материалдар жалғағыштардың қысқаша тұйықталуын немесе коррозияны тудыруы мүмкін, бұл өз кезегінде тұтануға әкелуі мүмкін.
- Құрылғыныпүстемеңіз және жаламаңыз.
- Кез келген ылғалдылық және сұйықтық құрылғы құрауыштарын немесе оның электрондық сызбасын зақымдауы мүмкін. Дымқыл құрылғыны қоспаңыз. Егер құрылғы қосулы болса, оны сөндіріңіз. Құрылғыға ылғалдың тиюі өндіруші кепілдігінің әрекетінің аяқталуына әкеледі. Құрылғыны тегіс жабындарға ғана қойыңыз. Құрылғы құлап қалса зақымдалуы мүмкін.
- Ұсақбөлшектер жануарлардың тыныс алу жолдарына тиюі мүмкін. Балалар құрылғыны ересектердің қарауымен ғана қолдана алады.
- Құрылғыны электрондық аспаптардың жанында қолдануға тыйым салынады. 4 электрондық аспаптардың көбісі радиожиілікті сигналдарды шығарады. Құрылғы олардың жұмысында кедергілерді тудыра алады. Түсті аспаптардың жұмысындағы іркілістерді болдырмау үшін құрылғыны

• Өндіруші алдын ала хабарлаусыз оның сипаттамаларын жақсарту мақсатында құрылғының бағдарламалық жасақтамасына өзгерістер енгізуге құқылы. Осыған байланысты құрылғының кейбір атқарымдары осы нұсқаулықта көрсетілген атқарымдардан ерекшеленуі мүмкін.

ауруханаларда, ұшақтарда немесе автомобильдерде қолдану ұсынылмайды. Қосулы құрылғыны жүрекширатқыштан кемінде 15см қашықтықта ұстаңыз. Егер қандай да бір медициналық аспаптарды қолдансаңыз, құрылғы шығаратын радиожиілікті сигналдар осы аспаптарға әсер етпейтініне көз жеткізу үшін олардың өндірушісіне жүгініңіз.

- Автокөліктерге жанармай құю станцияларында, жанармайы немесе химиялық реактивтері бар сыйымдықтардың жанында, сондай-ақ жарылыс жұмыстарын орындау жерлерінде құрылғыны пайдаланбаңыз. Құрылғымен, оның құрауыштарымен немесе керекжарақтармен бірге жанғыш сұйықтықтарды, газдарды немесе жарылғыш заттарды сақтамаңыз және тасымалдамаңыз. Құрылғыдан немесе аккумулятордан шығатын түтін, сұйықтықкерекше иістер немесе дыбыстар анықталса, құрылғыны қолдануды дереу доғарыңыз және өндірушінің сервистік орталыққа жүгініңіз. Керісінше жағдайда тұтану туындауы мүмкін.

2. СЫРТҚЫ КӨРІНІСІ

1. Микрофон
2. POP сүзгі
3. «Өрмекші» бекітпесі
4. Штатив
5. Ңстелгебекіту
6. USB кабелі
7. Желден қорғау



ҚЫЗЫҚТЫ! Желден қорғаныс «б», «п» үнсілмелі дауыссыз дыбыстарын айтқан кезде микрофонды ауа соққыларынан оқшаулау үшін қолданылады.

3. МИКРОФОНДЫ ЖИНАУ ЖӘНЕ ОРНАТУ

Штативті жинаңыз және оны А сызбасында көрсетілгендей үстелге бекітіңіз

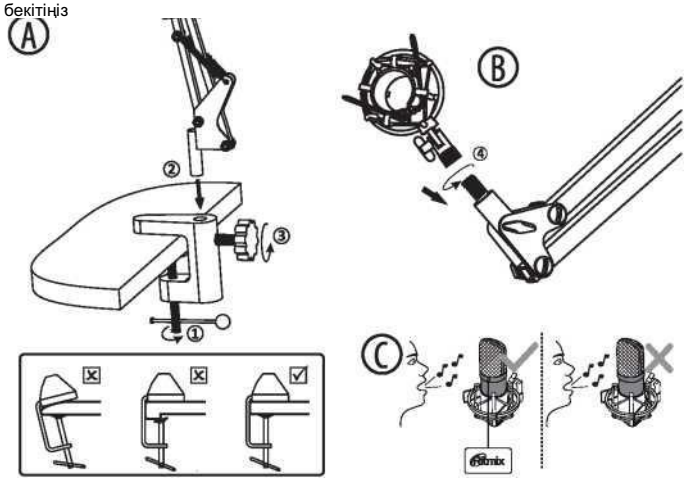

«Өрмекші» бекітпесін В сызбасында көрсетілгендей штативке бекітіңіз
Босату үшін «өрмекші» бекітпесінің қапсырмаларына абайлап басыңыз және микрофонды логотипі бар бекітпеге өзіңізге қаратып енгізіңіз
USB-кабельді микрофонға қосыңыз
Кабельдің екінші ұшын USB жалғағыш арқылы компьютерге жалғаңыз
Микрофон операциялық жүйенің жүйелік теңшелімдерінде іске қосылғанына көз жеткізіңіз, дыбыс деңгейін реттеңіз.
Микрофон жайғасымының С сызбасындағыдай дұрыстығын тексеріңіз. Логотип жазып алғыңыз келетін дыбыс көзіне бағытталғанына көз жеткізіңіз.

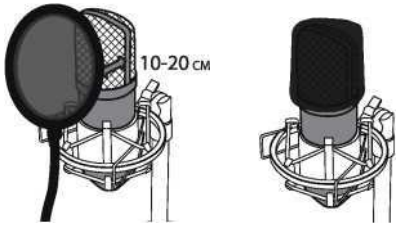

*POP-сүзгіні дұрыс орнату - микрофоннан 10-20 см қашықтықта.
*POP сүзгіні бұраманың көмегімен штативке берік түрде бекітіңіз.
Ritmix компаниясы POP-сүзгіні вокалды жазып алу үшін қолдануды ұсынады.

ҚЫЗЫҚТЫ! Желден қорғау - микрофондарды жеңіл желдің және шудың есуінен қорғау үшін қолданылады. Кеуекті желден қорғау механикалық әсер етудің және ультракүлгін сәулеленудің әрекетіне қарсы тұратындай жасалған. Желден қорғау тарсылды, бықылдауды және жел дыбысын жояды.

НАЗАР АУДАРЫҢЫЗ! Желден қорғанысты суға БАТЫРМАҢЫЗ және оны ыстық сумен жумаңыз. Тазартқыш құралды / жуғыш құралды ҚОЛДАНБАҢЫЗ. Ол дымқыл болса желден қорғанысты үйкелемеңіз, бүкпеңіз, бұл пішінін деформациялауы мүмкін.

Тазарту үшін жұмсақ, құрғақ білікті немесе киімді тазартуға арналған жабысқақ білікшені қолданыңыз. Қатты ластанса, абайлап шайыңыз (тек қана Цельсий бойынша 30 градустан аспайтын жылы сумен) және ашық ауада өбден кептіріңіз.

3. МИКРОФОНДЫ КОМПЬЮТЕРГЕ ЖАЛҒАУ

* Микрофонды компьютерге қосу үшін USB жалғағышты тиісті жалғағышқа енгізіңіз

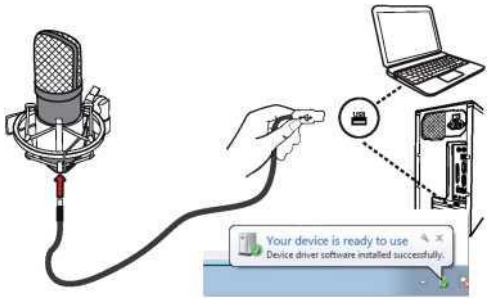

* Микрофон теңшелімдері



*Микрофонның дыбыс деңгейін теңшеу

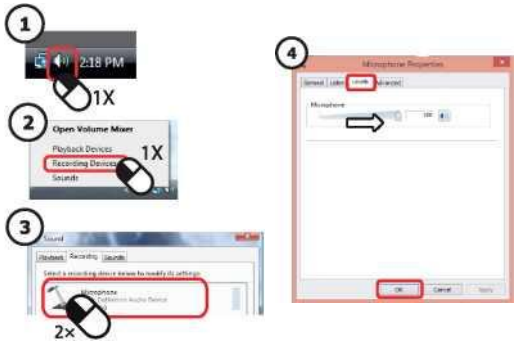

4. ТЕХНИКАЛЫҚ СИПАТТАМАЛАРЫ

Айрықшалама:
Микрофон түрі: конденсаторлық
Бағыты: бір бағытты
Бағыттау диаграммасы: кардиоида
Диафрагма өлшемі: 15 мм
Сезгіштігі: - 42 ± 2 дБ
Жиілік: 30 Гц-20 КГц
Кедергі: ≥1000 Ω
Сигнал/шуыл қатынасы: 78 дБ
Қосу: USB
Қуат беру: USB DC 5 В
Кабельдің ұзындығы: 2,5 м
Өлшемдер: Ø46 x 150 мм
Материалы: металл

Жиілікті сипаттамасы

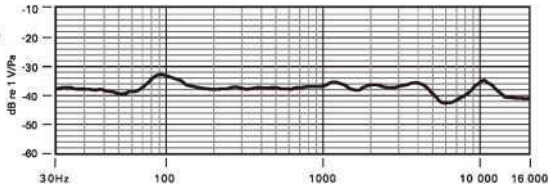

Бағыттау диаграммасы

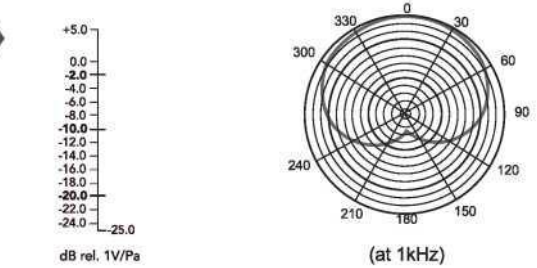

5. ЫҚТИМАЛ АҚАУЛАР ЖӘНЕ ОЛАРДЫҢ ШЕШІМДЕРІ

Ақау	Шешім
Микрофон жұмыс істемейді	Құрылғының қосылуының дұрыстығын тексеріңіз
Дыбыс жоқ	Құрылғының қосылуының дұрыстығын тексеріңіз. Құрылғының дыбыстық теңшелімдерін тексеріңіз.
Бұрмаланған жазба	Қатты дыбыстың көзін микрофоннан алшақ ұстауға тырысыңыз.

Егер мәселеңіздің шешіміне жоғарыда аталған шаралар көмектеспесе, Ritmix сервистік орталығына жүгініңіз.

■ Назар аударыңыз:

** Осы нұсқаулықта көрсетілген құрылғы сипаттамалары нұсқаулықты шығарған сәтте өзекті болып табылады. Назар аударыңыз, мысал ретінде ұсынылған сипаттамасы, сызбалар, суреттер, құрылғы атқарымдарының жан-жақты сипаттамасы, сондай-ақ осы нұсқаулықтағы құрылғы мен бағдарламалық жасақтаманың сипаттамалары алдын ала хабарлаусыз өзгертілуі мүмкін.*

Дайындаушының атауы: «ЦЗЯНМЭНЬ ЧЖУН СИН ЭКОНОМИК ЭНД ТРЭДИН КО., ЛТД» Дайындаушы мекенжайы: Рум 1101-1, Билдинг № 5, Леуа корт, Пенгджэн дистрикт, Цзянмэнь, Гуандон, Қытай.

Дайындалған күні тауар корпусындағы сериялық нөмірде көрсетілген (ЖЖЖАА пішіміндегі 10 бастап 15 дейінгі жайғасым, мұндағы ЖЖЖЖ жылды, АА айды белгілейді).

Тауарларды тиімді және қауіпсіз қолдану ережелері мен шарттары: лақтырмаңыз, құлатпаңыз, бөлшектемеңіз. Тікелей тағайындалуы бойынша ғана пайдаланыңыз. Ұзақ уақыт бойы дыбыс қаттылығының ең жоғары деңгейлерінде қолданбаңыз.

Сату ережелері: тауар «Тұтынушылардың құқықтарын қорғау туралы» ФЗ сәйкес өткізіледі.

Кепілдік мерзімі: 1 жыл. Қолдану мерзімі: 2 жыл.

Өндірген ел: Қытай. Жарамдылық мерзімі: шектелмеген.

Наразылықтарды қабылдауға уәкілетті ұйым: «Велес» ЖШҚ, 119049, Мәскеу қ., 1-ші Добрынинский тұйық көшесі, 19 үй, 6-құрылым, 1-қабат, 7- үй-жай. К1.

Импорттаушы: «Велес» ЖШҚ, 119049, Мәскеу қ., 1-ші Добрынинский тұйық көшесі, 19 үй, 6-құрылым, 1-қабат, 7- үй-жай. К1.

Құрылғы жоғары класты құрауыштардан және материалдардан дайындалған, құрылғыны кәдеге жарату ережелерге сәйкес жүргізілуі тиіс. Бақыланбайтын кәдеге жарату кезінде қоршаған ортаға және адамдардың денсаулығына зиян тигізуді болдырмау үшін, сондай-ақ оларды қайтадан қолдану үшін қайта өңдеу мүмкіндігін қамтамасыз ету үшін бұйымды және оның электрондық құрауыштарын арнайы талаптарды орындап басқа қалдықтардан бөлек кәдеге жаратыңыз.

Бұйым құрауыштарын қайта өңдеу қоршаған ортаны және табиғи ресурстарды сақтауға көмектеседі. Құрылғыны жергілікті заңнамаға сәйкес кәдеге жаратыңыз.

Құрылғыны қатаң түрде тағайындалуы бойынша қолданыңыз!

Қауіпсіздік бойынша ескертулер мен нұсқаулықтарды сақтамау жарақаттарға немесе жабдықтың зақымдалуына әкелуі мүмкін

Тауар міндетті түрде сертификаттауға жатпайды