ECOVACS

DEEBOT T50 PRO OMNI

Instruction Manual

Instruction Manual .....**EN I P03**

Руководство по эксплуатации..... **RU I P17**

IMPORTANT SAFETY INSTRUCTIONS

IMPORTANT SAFETY INSTRUCTIONS

When using an electrical Appliance, basic precautions should always be followed, including the following:

READ ALL INSTRUCTIONS BEFORE USING THIS APPLIANCE
SAVE THESE INSTRUCTIONS

1. This Appliance can be used by children aged from 8 years and above and persons with reduced physical, sensory or mental capabilities or lack of experience and knowledge if they have been given supervision or instruction concerning use of the Appliance in a safe way and understand the hazards involved. Children shall not play with the Appliance. Cleaning and user maintenance shall not be made by children without supervision.
2. Clear the area to be cleaned. Remove power cords and small objects from the floor that could entangle the Appliance.
3. Tuck rug fringe under the rug base, and lift items such as curtains and tablecloths off the floor.
4. If there is a drop off in the cleaning area due to a step or stairs, you should operate the Appliance to ensure that it can detect the step without falling over the edge. It may become necessary to place a physical barrier at the edge to keep the unit from falling. Make sure the physical barrier is not a trip hazard.
5. Only use as described in this manual. Only use attachments recommended or sold by the manufacturer.
6. For INDOOR household use ONLY. Do not use the Appliance in outdoor, commercial or industrial environments.
7. Do not use without dust bin and/or filters in place.
8. Turn OFF the Power Switch before removing the Dust Bin.
9. Do not operate the Appliance in an area where there are lit candles or fragile objects.
10. Keep hair, loose clothing, fingers, and all parts of body away from any openings and moving parts.
11. Do not operate the Appliance in a room where an infant or child is sleeping.
12. Do not use Appliance on wet surfaces or

surfaces with standing water.

13. Do not allow the Appliance to pick up large objects like stones, large pieces of paper or any item that may clog the Appliance.
14. Do not use Appliance to pick up flammable or combustible materials such as gasoline, printer or copier toner, or use in areas where they may be present.
15. Do not use Appliance to pick up anything that is burning or smoking, such as cigarettes, matches, hot ashes, or anything that could cause a fire.
16. Do not put objects into the suction intake. Do not use if the suction intake is blocked. Keep the intake clear of dust, lint, hair, or anything that may reduce air flow.
17. If the power cord is damaged, it must be replaced by the manufacturer or its service agent in order to avoid a hazard.
18. Turn OFF the power switch before cleaning or maintaining the Appliance.
19. The lithium battery type suitable for CH2453A is Max. 8 cells, max. nominal voltage DC 14.4V, rated capacity 5,800mAh.The battery must be removed and discarded according to local laws and regulations before disposal of the Appliance.
20. Please dispose of used batteries according to local laws and regulations.
21. Do not incinerate the Appliance even if it is severely damaged. The batteries can explode in a fire.
22. The Appliance must be used in accordance with the directions in this Instruction Manual. Ecovacs Home Service Robotics cannot be held liable or responsible for any damages or injuries caused by improper use.
23. The robot contains batteries that are only replaceable by skilled persons. To replace the robot's battery, please contact Customer Service.
24. Please make sure your power supply source voltage matches the power voltage marked on the OMNI Station.
25. Use only the original rechargeable battery and OMNI Station provided with the Appliance from the manufacturer. Non-rechargeable batteries are prohibited.
26. Take care not to damage the power cord. Do not pull on or carry the Appliance or OMNI Station by the power cord, use the power cord as a handle, close a door on the power cord, or pull

power cord around sharp edges or corners. Do not run Appliance over the power cord. Keep power cord away from hot surfaces.

27. Do not use the OMNI Station if it is damaged. The power supply is not to be repaired and not to be used any longer if it is damaged or defective.
28. Do not use with a damaged power cord or receptacle. Do not use the Appliance or OMNI Station if it is not working properly, has been dropped, damaged, left outdoors, or come in contact with water. It must be repaired by the manufacturer or its service agent in order to avoid a hazard.
29. The plug must be removed from the receptacle before cleaning or maintaining the OMNI Station.
30. Remove the Appliance from the OMNI Station, and turn OFF the power switch to the Appliance before removing the battery for disposal of the Appliance.
31. When not using the OMNI Station for a long period of time, please unplug it.
32. If the robot will not be used for a long time, power OFF the robot for storage and unplug the OMNI Station.
33. WARNING-Add clean water into the clean tank only.
34. **WARNING:** For the purposes of recharging the battery, only use the detachable supply unit CH2453A provided with the Appliance.

To satisfy RF exposure requirements, a separation distance of 20 cm or more should be maintained between this device and persons during device operation.

To ensure compliance, operations at closer than this distance is not recommended. The antenna used for this transmitter must not be co-located in conjunction with any other antenna or transmitter.

Device Update

Typically, some devices are updated bi-monthly, but not always so specific.

Some devices, especially those that went on sale more than three years ago, will only be updated if a critical vulnerability is found and fixed.

	Caution: hot surface
	Short-circuit-proof safety isolating transformer
	Switch mode power supply
	For indoor use only
	Direct current
	Alternating current
	Before charging, read the instructions.
	Polarity of the charging port
	Time-lag miniature fuse-link

The remote surveillance is for the absolute private use of non-public, private owned places for the pure self-protection and single control intended only. Please be aware of the local data protection based legal obligations in case of use. No surveillance of public places, especially with clandestine intent and/or on the part of the employer without justified reasons. Such not justified use is in the risk and responsibility of the user only.

European Union Compliance Statement

Information on Disposal for Users of Waste Electrical & Electronic Equipment



This symbol on the product or on its packaging indicates that used electrical and electronic products should not be mixed with unsorted municipal waste. For proper treatment, it is your responsibility to dispose of your waste equipment by arranging to return it to designated collection points.
Disposing of this product correctly will help save valuable resources and prevent any potential negative effects on human health and the environment, which could otherwise arise from inappropriate waste handling.
To return your used device, please use the return and collection systems or contact the retailer where the product was purchased, which is free of charge, please contact your local authority for further details of your nearest designated collection point.
Penalties may be applicable for incorrect disposal of this waste, in accordance with your national legislation.

Information on Disposal for Users of used batteries



This symbol means that batteries and accumulators, at their end-of-life, should not be mixed with unsorted municipal waste. Your participation is an important part of the effort to minimize the impact of batteries and accumulators on the environment and on human health. For proper recycling you can return this product or the batteries or accumulators it contains to your supplier or to a designated collection point, which is free of charge.
Disposing of this product correctly will help save valuable resources and prevent any potential negative effects on human health and the environment, which could otherwise arise from inappropriate waste handling.
Penalties may be applicable for incorrect disposal of this waste, in accordance with your national .legislation.
there are separate collection systems for used batteries and accumulators.
Please, dispose of batteries and accumulators correctly at your local community waste collection/ recycling center.

Restriction of the use of certain hazardous substances (RoHS) Directive

Ecovacs Home Service Robotics Co., Ltd. hereby declares the whole product including parts (cables, cords, and so on) meets the requirements of RoHS Directive 2011/65/EU and amendment Commission Delegated Directive (EU) 2015/863 on the restriction of the use of certain hazardous substances in electrical and electronic equipment ("RoHS recast" or "RoHS 2.0").

Radio Equipment Directive

Ecovacs Home Service Robotics Co., Ltd. hereby declares that the product listed in this section comply with the essential requirements and other relevant provisions of the Radio Equipment Directive 2014/53/EU.

Europe Authorised Representative:

CE ECOVACS Europe GmbH
Holzstrasse 2 | D-40221 Düsseldorf | Germany

Ecovacs Home Service Robotics Co., Ltd. hereby declares that the product comply with the essential requirements and other relevant provisions of the RoHS Directive 2011/65/EU and amendment Commission Delegated Directive (EU) 2015/863, the Radio Equipment Directive 2014/53/EU.
The declaration of conformity can be viewed at the following address: https://www.ecovacs.com/global/compliance.

Package Contents

1 PACKAGE CONTENTS

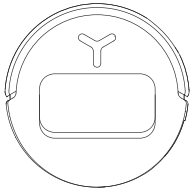

Robot

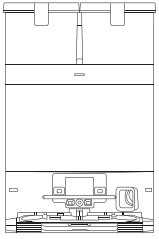

OMNI Station (with Dust Bag)

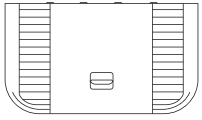

Base

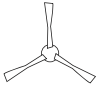

Side Brush

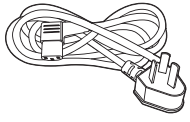

Power Cord



Instruction Manual

Note: Figures and illustrations are for reference only and may differ from actual product appearance. Product design and specifications are subject to changes without notice.

2 PRODUCT DIAGRAM

1. Robot Front View

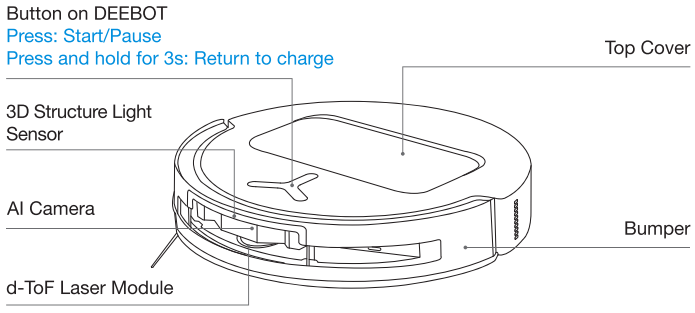

2. Robot Bottom View

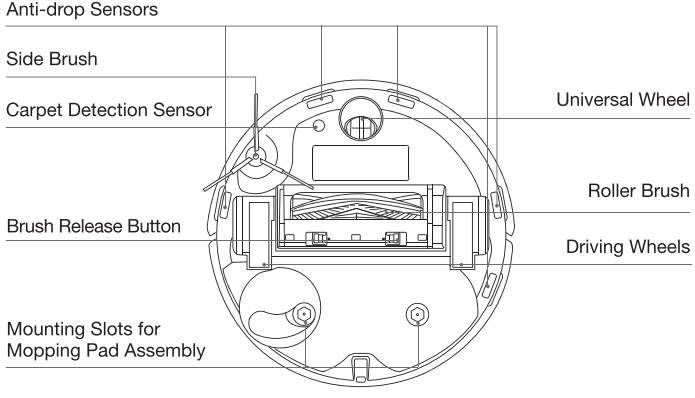

3. Under the Cover

RESET Button
Network Setup: Press the RESET Button and follow the voice prompt to set up the network.
Restore to default settings: Press and hold the RESET button for 5 seconds, and you will hear a prompt sound. After that, the startup music will play, and the robot will be restored to default settings.

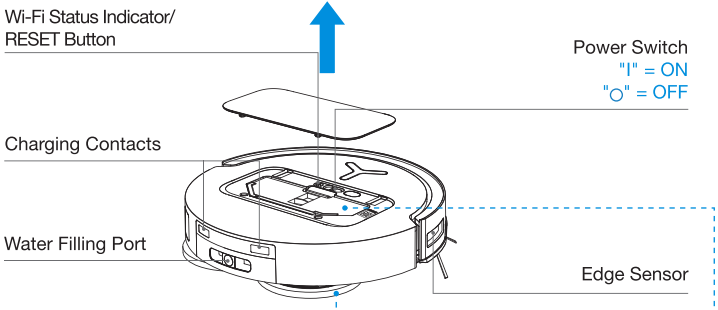

4. Mopping Pad Assembly

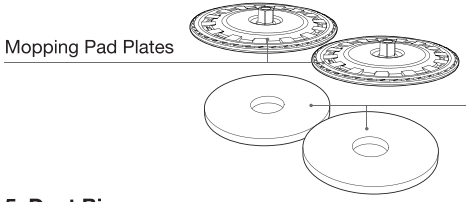

5. Dust Bin

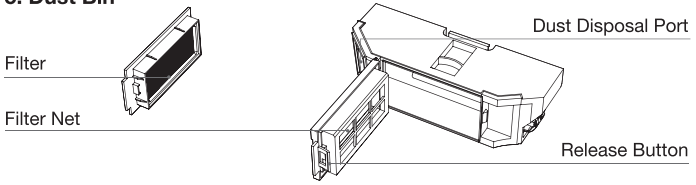

6. Station Front View

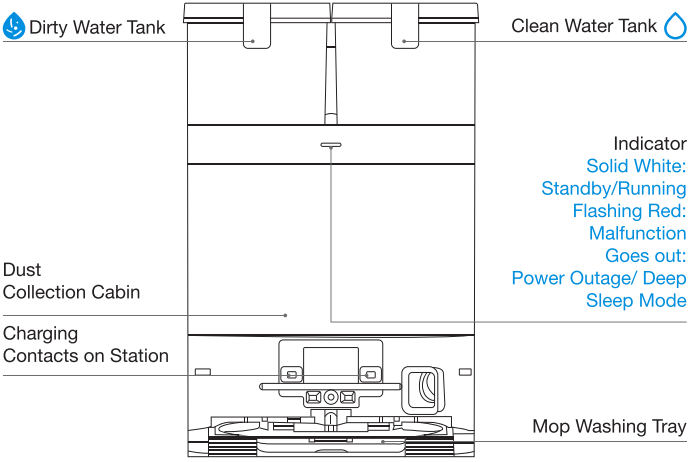

Note:

- If the Indicator flashes red, go to the ECOVACS HOME App for details about the malfunction.
- If the robot cannot charge, wipe the corresponding charging contacts on the OMNI Station with a dry cloth.

7. Dust Bag

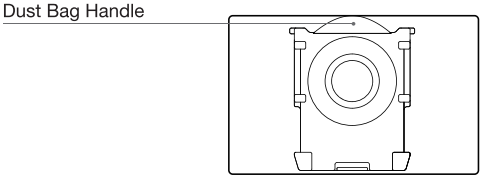

8. Station Back View

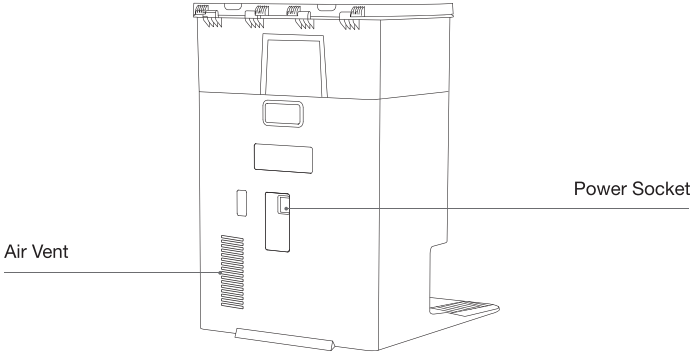

9. Sensors

Product Diagram	Functional Description
d-ToF Laser Module	Laser Ranging is applied to measure the distance between the robot and surrounding objects based on the time difference of reflection, allowing the module to map against the objects around while the robot is moving. The detection range is 10 m.
3D Structure Light Sensor	Infrared Ranging and similar triangles are applied to measure the distance between the surrouding objects and the robot. When the sensor detects an object nearby, the robot will automatically take a turn to avoid bumping into the object. The detection range is 0.4 m.
Anti-drop Sensors	Infrared Ranging is applied by the sensor at the bottom of the robot to measure the height between the bottom of the robot and the ground. When there is a height difference, for example, a height above 55 mm on white-colored ground or a height above 30 mm on black-colored ground, the robot will stop advancing, fulfilling the feature of Anti-drop.
Carpet Detection Sensor	The ultrasound probe can emit ultrasonic waves with a frequency of 300KHZ. The energy of the ultrasonic waves can be absorbed by carpets. If the reflected energy is below the threshold, the robot will recognize the presence of a carpet. According to ECOVACS lab tests, currently, over 50 types of carpets available on the market can be identified.
Anti-collision Sensor	When the transmitted signal is blocked by an object, the signal receiver will not be able to receive it. With this principle, the robot will avoid obstacles when encountering them.
Edge Sensor	With Infrared Ranging, the robot can detect the distance between itself and objects on its right side. When there is a wall or an obstacle on the right side, the robot will perform edge cleaning to avoid missed spots or collisions.
AI Camera	Use AI Camera to collect images of the surroundings for video recording, allowing distant video call via the microphone. FOV: Vertical Span of 77°, Horizontal Span of 97°
Microphone	Human voices cause vibrations in the diaphragm of the microphone through air. As a result, the microphone utilizes the collection and algorithms of sound models to achieve sound recording and voice control of the robot to complete specific tasks. The effective wake-up distance is 5 m.

NOTES BEFORE CLEANING

1 Before Cleaning

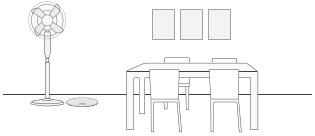

Prepare the Area

Tidy up the area to be cleaned by putting furniture, such as chairs, in proper places.



Put away objects including cables, clothes, and slippers on the floor to improve cleaning efficiency.

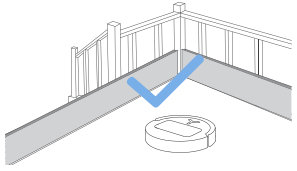

Set up Protective Barriers

It may be necessary to place a physical barrier at the edge of a steep drop to stop the robot from falling over the edge.



Before using the product on a rug or carpet with tasseled edges, please fold the rug and tuck the tassels under the rug.

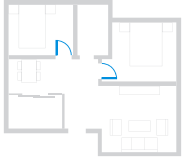

Keep Doors Open to Rooms to be Cleaned

During the first use, make sure each room door is open to help the robot fully explore your house.



Please do not stand in tight spaces such as doorways and hallways, and make sure not to block the robot's path when it's identifying areas.

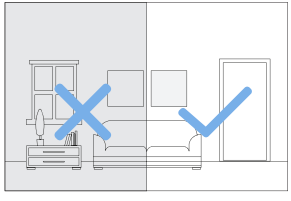

Provide Sufficient Lighting

Make sure areas to be cleaned are well illuminated so AI Camera works properly.



Ensure the clarity of the robot’s vision and avoid scratching or smudging the camera lens with fingerprints or oily stains. Use a clean, soft cloth to wipe the camera, instead of cleaning agents, detergents, or sprays.

2 Quick Start

Before using, please remove all protective materials from the robot and OMNI Station.

1. Installation of Robot and Station

The sound of Click indicates proper installation.

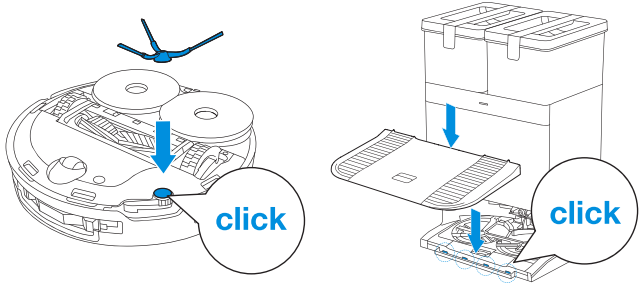

2. Power Cord Connection and Station Placement

Place the Station against a wall on a level, hard ground. Ensure there are no objects within 0.05 m on either side or 0.8 m in front of it.

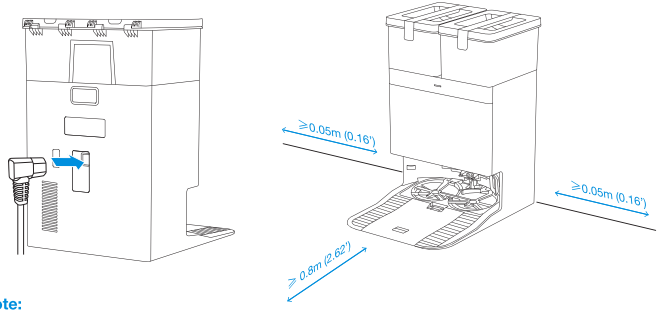

Note:

- If there are reflective objects, such as mirrors, or reflective skirting lines near the Station, cover them from the ground up to the height of 14 cm.
- Do not place the Station under direct sunlight.
- Place the Station in a location with a strong Wi-Fi signal.

3 Fill Clean Water Tank

Take out the Clean Water Tank and fill it up to the max water level. After filling the tank, lock its cover and put it back to the Station.

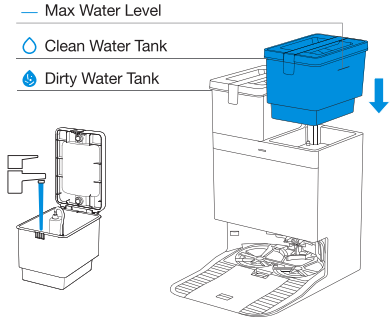

Note:

- Use a clean, dry cloth to wipe off the water on the surface of the tank before putting it in place.
- Please lock the top covers of both water tanks tightly before use.
- Water marks, if any, in the water tanks are from the function test. Please rest assured to use.

4 Add Cleaning Solution (sold separately)

1. Take off the Dust Collection Cabin cover, pull out the cleaning solution unit, and place it on a level, hard surface.

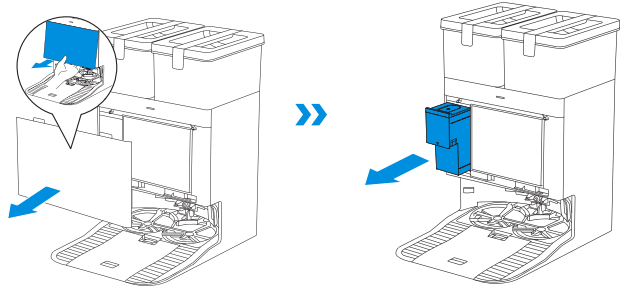

2. Unlid the cleaning solution unit and fill it with ECOVACS Cleaning Solution (sold separately). Put the lid on and the unit back to the Station.

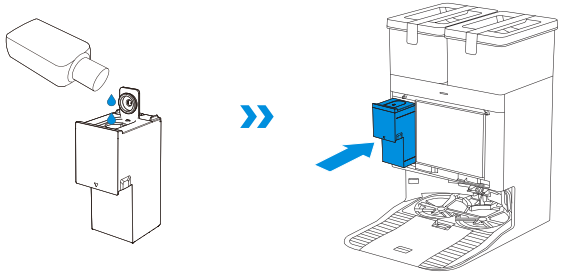

3. Place the fit joints at the upper edge of the Dust Cabin cover and press the lower part of it to install it properly.

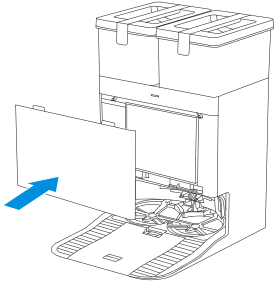

Note:
- Cleaning Solution is pumped automatically from the cleaning solution unit. Do not add Cleaning Solution to the water tanks.
- Please use only the official ECOVACS cleaning solution to avoid potential machine malfunctions. To purchase, please visit the ECOVACS HOME App or the ECOVACS official website.
- Please make sure that no foreign objects fall into the cleaning solution unit.

5 Download the ECOVACS HOME App

Download ECOVACS HOME App to enjoy more features.

You may scan the QR Code on the robot to download the App.

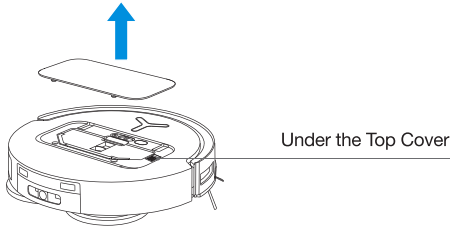

Or search for the ECOVACS HOME in your mobile app store to download the App.

Download on the App Store

Get it on Google Play

ECOVACS HOME

Note: Follow the guide of the App to register, log in, and connect the product with the App.

6 Power on DEEBOT

Turn on the power switch under the robot cover ("I" = ON, "○"= OFF), and place the robot in front of the Station that is connected to power supply.

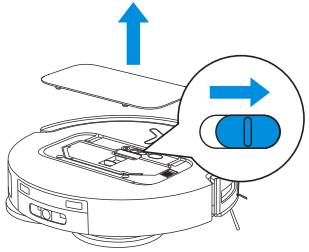

7 Connect DEEBOT with App

Wi-Fi Network Requirements:

- You are using a 2.4GHz or 2.4/5 GHz mixed network.
- Your router supports 802.11b/g/n and IPv4 protocol.
- Do not use a VPN (Virtual Private Network) or Proxy Server.
- Do not use a hidden network.
- WPA and WPA2 using TKIP, PSK, AES/CCMP encryption.
- WEP EAP (Enterprise Authentication Protocol) is not supported.
- Use Wi-Fi channels 1-11 in North America and channels 1-13 outside North America (refer to local regulatory agency).
- If you are using a network extender/repeater, the network name (SSID) and password are the same as that of your primary network.
- Please enable the WPA2 on your router.

Wi-Fi Indicator Light

	Quick Flashing White	Connecting
	Slow Flashing White	Disconnected from Wi-Fi
	Solid White	Connected to Wi-Fi

Please note that to access smart features such as remote startup, voice interaction, 2D/3D map display and control settings, and personalized cleaning (features may vary depending on the product), you'll need to download and use the ECOVACS HOME App, which receives constant updates. You must agree to our Privacy Policy and User Agreement before we can process some of your basic and necessary information and enable you to operate the product via the ECOVACS HOME App. Without your agreement, some of the aforementioned smart features cannot be accessed through the ECOVACS HOME App. Nevertheless, you can still use the product's basic functions for manual operation.

8 Charge DEEBOT

Use the ECOVACS HOME App or Voice Control to recall the robot, or press and hold the Button on DEEBOT ⏻ for 3 seconds, to allow the robot to dock for charging.

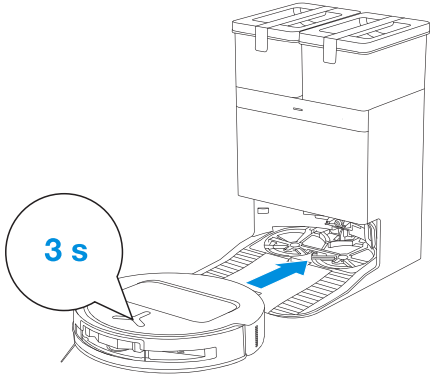

Note:

- The robot cannot be charged when the power is turned off.
- When the robot is not working, it is recommended to keep it powered ON and charging.
- It is recommended that the robot start cleaning from the Station. Do not move the Station while cleaning.

9 Operate DEEBOT

1. Start Mapping

When creating a map for the first time, please follow the robot to help resolve some minor issues.
For instance, if the robot gets stuck in a narrow space under furniture, you may refer to the following solutions:
① Raise the furniture to create a passage for the robot if feasible.
② Cover the bottom of the furniture to prevent the robot from trying to enter.
③ Set up Virtual Boundary in the App to prevent the robot from entering.

2. Start Cleaning

- The robot's water tank is automatically refilled through the Station. Manual refilling is not needed.
- When mopping, the robot will recognize floor types and is able to lift mops automatically when encountering carpets. Please do not use the robot on shaggy rugs or carpets with fibres longer than 10 mm. It is recommended to fold up the shaggy rugs with fibres longer than 10 mm during the cleaning process, or set the shaggy carpeted area as a No-Entry Zone by setting Virtual Boundary in the ECOVACS HOME App.

Before cleaning for the first time, please make sure the robot is in the Station and fully charged. Tap ⏻ on the robot to start. You can also use the ECOVACS HOME App or Voice Control to start.

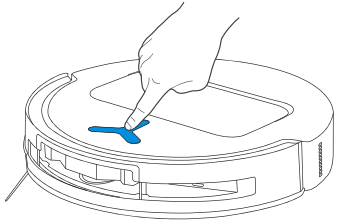

Note:

- Do not frequently remove washable mopping pads.
- Do not use a rag or any other object to scratch the Moping Pad Plates.
- When the ECOVACS HOME App prompts that the mops need to be replaced, please replace them in time. Explore more accessories on ECOVACS HOME App or at https://www.ecovacs.com.

3. Pause

Tap ⏻ on the robot to pause it while it is working. You can also use the ECOVACS HOME App or Voice Control to pause the robot.

4. Wake up

After pausing for a while, all indicator lights on the robot will go out. To wake up the robot, press ⏻ .

5. Return to Station

Use the ECOVACS HOME App or Voice Control to recall the robot, or press and hold the Button on DEEBOT ⏻ for 3 seconds, to allow the robot to dock for charging.

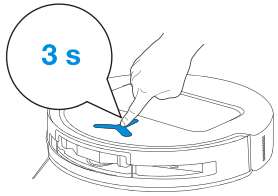

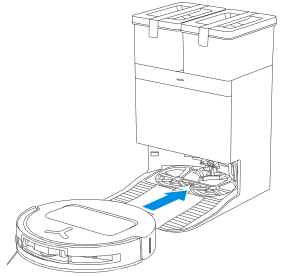

6. Deep Sleep Mode

The robot will enter deep sleep mode to protect the battery if it stays outside the Station for about 5 h. Please switch OFF and ON to wake up the robot.

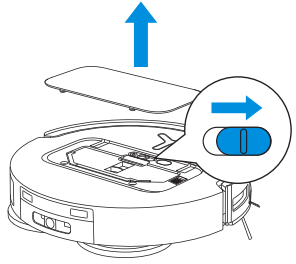

TECHNICAL SPECIFICATIONS

Model	**DDX67**		
Rated Input	20V ⎓ 2A	Charging Time	about 5h
Station Model	**CH2453A**		
Rated Input	220-240V ~ 50-60Hz	Rated Output	20V ⎓ 2A
Rated Input Current(Charging)	0.5A	Power(Emptying)	650W
Power(Hot Water Washing Mop)	1650W		
Networked Standby Power	Less than 2.00W		

Output power of the wireless module is less than 100mW.
Note: Technical and design specifications may be changed for continuous product improvement.
Explore more accessories at https://www.ecovacs.com.

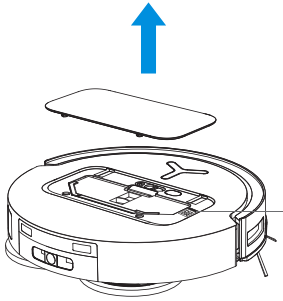

Please use the mobile camera to scan the QR code and obtain the user guide.

ВАЖНЫЕ ИНСТРУКЦИИ ПО БЕЗОПАСНОСТИ

ВАЖНЫЕ ИНСТРУКЦИИ ПО БЕЗОПАСНОСТИ

При использовании электроприборов всегда следует соблюдать основные меры предосторожности, включая следующие:

ПРОЧИТАЙТЕ ВСЕ ИНСТРУКЦИИ ПЕРЕД ИСПОЛЬЗОВАНИЕМ ЭТОГО ПРИБОРА СОХРАНИТЕ ЭТИ ИНСТРУКЦИИ

1. Данным прибором могут пользоваться дети в возрасте от 8 лет и старше, а также лица с ограниченными физическими, сенсорными или умственными возможностями или с недостатком опыта и знаний, если они находятся под присмотром или проинструктированы относительно безопасного использования прибора и понимают связанные с этим опасности. Детям не разрешается играть с прибором. Чистка и техническое обслуживание устройства не должны производиться детьми без присмотра взрослых.
2. Приведите в порядок помещение, которое собираетесь убрать. Уберите с пола шнуры питания и мелкие предметы, которые могут запутаться в приборе.
3. Заправьте бахрому ковра под основание ковра и поднимите с пола такие предметы, как шторы и скатерти.
4. Если в зоне уборки имеется перепад высот из-за ступеньки или лестницы, следует проверить, может ли прибор обнаружить ступеньку, не падая с края. Может возникнуть необходимость установить физическое ограждение по краю, чтобы предотвратить падение устройства. Убедитесь, что физическое препятствие не приведет к спотыканию.
5. Используйте прибор только так, как описано в данном руководстве. Используйте только насадки, рекомендованные или продаваемые производителем.
6. ТОЛЬКО для использования ВНУТРИ бытовых помещений. Не используйте прибор на открытом воздухе, в коммерческих или промышленных помещениях.
7. Не используйте устройство без установленного пылесборника и/или фильтров.
8. Перед извлечением пылесборника выключите выключатель питания.
9. Не используйте прибор в местах, где находятся зажженные свечи или хрупкие предметы.
10. Держите волосы, свободную одежду, пальцы и все части тела подальше от отверстий и движущихся частей.
11. Не используйте прибор в комнате, где спят

младенцы или дети.
12. Не используйте прибор на влажных поверхностях или поверхностях со стоячей водой.
13. Не допускайте попадания в устройство крупных предметов, таких как камни, большие куски бумаги или любые предметы, которые могут засорить устройство.
14. Не используйте прибор для сбора легковоспламеняющихся или горючих материалов, таких как бензин, тонер для принтера или копировального аппарата, а также в местах, где они могут присутствовать.
15. Не используйте прибор для сбора горящих или дымящихся предметов, таких как сигареты, спички, горячий пепел или что-либо, что может стать причиной пожара.
16. Не помещайте предметы во всасывающее отверстие. Не используйте прибор, если всасывающее отверстие заблокировано. Не допускайте попадания в воздухозаборник пыли, ворса, волос и всего, что может ухудшить поток воздуха.
17. Если шнур питания поврежден, его должен заменить производитель или его сервисный агент во избежание опасности.
18. Перед чисткой или обслуживанием прибора выключите выключатель питания.
19. Для CH2453A подходит литиевая батарея с макс. 8 ячейками, макс. номинальным напряжением 14,4 В пост. номинальной емкостью 5800 мАч. Перед утилизацией устройства батарею необходимо извлечь и утилизировать в соответствии с местными законами и правилами.
20. Утилизируйте использованные батареи в соответствии с местными законами и правилами.
21. Не сжигайте прибор, даже если он серьезно поврежден. Батареи могут взорваться в огне.
22. Прибор следует использовать в соответствии с указаниями, содержащимися в настоящем руководстве по эксплуатации. Компания Ecovacs Home Service Robotics не несет ответственности за какой-либо ущерб или травмы, вызванные неправильным использованием.
23. Робот оснащен батареями, замена которых может быть произведена только квалифицированным персоналом. Для замены аккумулятора робота обратитесь в службу поддержки клиентов.
24. Убедитесь, что напряжение вашего источника питания соответствует напряжению, указанному на станции OMNI.
25. Используйте только оригинальную аккумуляторную батарею и станцию OMNI, поставляемые вместе с устройством производителем. Использование

неперезаряжаемых батареек запрещено.

26. Будьте осторожны, чтобы не повредить шнур питания. Не тяните и не переносите устройство или станцию OMNI за шнур питания, не используйте шнур питания в качестве ручки, не прижимайте дверью шнур питания и не протягивайте шнур питания вокруг острых краев или углов. Не допускайте переезда прибора через шнур питания. Держите шнур питания вдали от горячих поверхностей.
27. Не используйте станцию OMNI, если она повреждена. Блок питания не подлежит ремонту и дальнейшему использованию, если он поврежден или неисправен.
28. Не используйте устройство с поврежденным шнуром питания или розеткой. Не используйте устройство или станцию OMNI, если они не работают должным образом, упали, были повреждены, оставлены на открытом воздухе или контактировали с водой. Во избежание опасности его ремонт должен выполняться производителем или его сервисным агентом.
29. Перед чисткой или обслуживанием станции OMNI необходимо вынуть вилку из розетки.
30. Перед извлечением аккумулятора для утилизации устройства отсоедините его от станции OMNI и выключите выключатель питания устройства.
31. Если вы не используете станцию OMNI в течение длительного времени, отключите ее от сети.
32. Если робот не будет использоваться в течение длительного времени, выключите его для хранения и отсоедините станцию OMNI от электросети.
33. ВНИМАНИЕ! Добавляйте чистую воду только в чистый бак.
34. **ПРЕДУПРЕЖДЕНИЕ:** Для подзарядки аккумулятора используйте только съемный блок питания CH2453A, входящий в комплект поставки устройства.

Для соблюдения требований по воздействию радиочастотного излучения между устройством и людьми во время его работы должно соблюдаться расстояние не менее 20 см.

Для обеспечения соответствия не рекомендуется проводить работы на расстоянии ближе указанного. Антенна, используемая для этого передатчика, не должна располагаться рядом с какой-либо другой антенной или передатчиком.

Обновление устройства

Обычно некоторые устройства обновляются два раза в месяц, но не всегда так точно. Некоторые устройства, особенно те, которые поступили в продажу более трех лет назад, будут обновляться только в случае обнаружения и устранения критической уязвимости.

	Осторожно: горячая поверхность
	Защитный изолирующий трансформатор с защитой от короткого замыкания
	Импульсный блок питания
	Только для использования внутри помещений.
	Постоянный ток
	Переменный ток
	Перед зарядкой прочтите инструкцию.
	Полярность зарядного порта
	Миниатюрный плавкий предохранитель с задержкой срабатывания

Удаленное наблюдение предназначено исключительно для личного пользования в непубличных, частных помещениях, исключительно в целях самозащиты и индивидуального контроля. В случае использования, примите во внимание местные правовые обязательства по защите данных. Не допускается наблюдение за общественными местами, особенно с тайным намерением и/или со стороны работодателя без обоснованных причин. Такое неоправданное использование является риском и ответственностью только пользователя.

Заявление о соответствии требованиям Европейского Союза

Информация об утилизации для пользователей отработанного электрического и электронного оборудования



Этот символ на изделии или на его упаковке указывает на то, что использованные электрические и электронные изделия нельзя смешивать с несортированными бытовыми отходами. Для обеспечения надлежащей переработки вы несете ответственность за утилизацию отработанного оборудования, организовав его возврат в специальные пункты сбора.
Правильная утилизация данного продукта поможет сэкономить ценные ресурсы и предотвратить любые потенциальные негативные последствия для здоровья человека и окружающей среды, которые могли бы возникнуть в результате неправильного обращения с отходами.
Чтобы вернуть использованное устройство, воспользуйтесь системами возврата и сбора или обратитесь к продавцу, у которого был приобретен продукт (это бесплатно). Для получения более подробной информации о ближайшем пункте сбора обратитесь в местные органы власти.
За неправильную утилизацию этих отходов могут применяться штрафные санкции в соответствии с вашим национальным законодательством.

Информация для пользователей по утилизации использованных батареек



Этот символ означает, что батареи и аккумуляторы по окончании срока службы нельзя смешивать с несортированными бытовыми отходами. Ваше участие является важной частью усилий по минимизации воздействия батареек и аккумуляторов на окружающую среду и здоровье человека. Для надлежащей переработки вы можете вернуть данное изделие или содержащиеся в нем батареи или аккумуляторы поставщику или в специальный пункт приема, что является бесплатным.
Правильная утилизация данного продукта поможет сэкономить ценные ресурсы и предотвратить любые потенциальные негативные последствия для здоровья человека и окружающей среды, которые могли бы возникнуть в результате неправильного обращения с отходами.
За неправильную утилизацию этих отходов могут применяться штрафные санкции в соответствии с вашим национальным законодательством.
Существуют системы раздельного сбора использованных батареек и аккумуляторов.
Утилизируйте батареи и аккумуляторы правильно, сдав их в местный пункт сбора/переработки отходов.

Директива об ограничении использования определенных опасных веществ (RoHS)

Компания Ecovacs Home Service Robotics Co., Ltd. настоящим заявляет, что весь продукт, включая детали (кабели, шнуры и т. д.), соответствует требованиям Директивы RoHS 2011/65/EU и поправке к Делегированной директиве Комиссии (ЕС) 2015/863 об ограничении использования определенных опасных веществ в электрическом и электронном оборудовании («переработанная RoHS» или «RoHS 2.0»).

Директива по радиооборудованию

Компания Ecovacs Home Service Robotics Co., Ltd. настоящим заявляет, что указанная в этом разделе продукция соответствует основным требованиям и другим соответствующим положениям Директивы по радиооборудованию 2014/53/EC.

Уполномоченный представитель в Европе:

CE

ECOVACS Europe GmbH
Хольцштрассе 2 | D-40221 Дюссельдорф | Германия

Компания Ecovacs Home Service Robotics Co., Ltd. настоящим заявляет, что изделие соответствует основным требованиям и другим соответствующим положениям Директивы RoHS 2011/65/EU и поправке к Делегированной директиве Комиссии (ЕС) 2015/863, Директиве по радиооборудованию 2014/53/EU.
С декларацией о соответствии можно ознакомиться по следующему адресу:https://www.ecovacs.com/global/compliance.

Содержимое упаковки

1 СОДЕРЖИМОЕ УПАКОВКИ

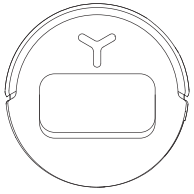

Робот

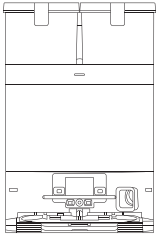

Станция OMNI (с мешком для пыли)

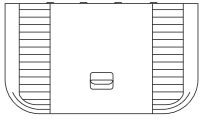

Основание



Боковая щетка

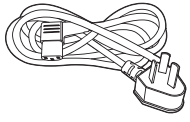

Шнур питания



Руководство по эксплуатации

Примечание: Рисунки и иллюстрации приведены только для справки и могут отличаться от фактического внешнего вида продукта.
Конструкция и технические характеристики продукта могут быть изменены без предварительного уведомления.

2 ЧЕРТЕЖ ПРОДУКТА

1. Вид робота спереди

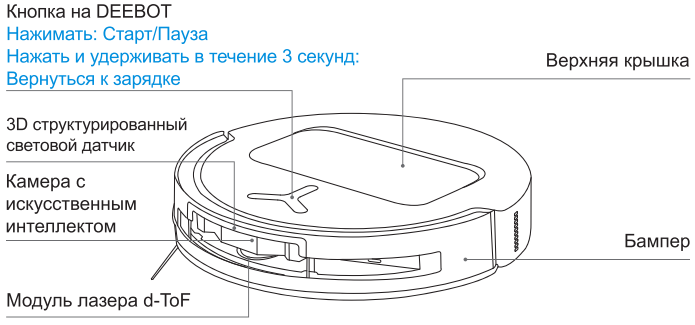

2. Вид робота снизу

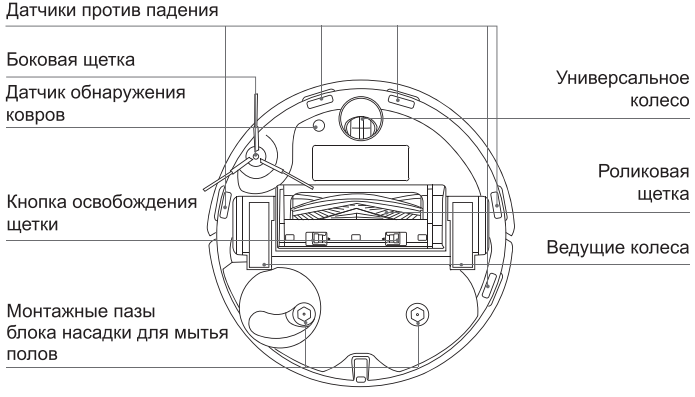

3. Под крышкой

Кнопка RESET
Настройка сети: Нажмите кнопку RESET и следуйте голосовым подсказкам для настройки сети.
Восстановить настройки по умолчанию: Нажмите и удерживайте кнопку RESET в течение 5 секунд, и вы услышите звуковой сигнал. После этого заиграет стартовая музыка, и настройки робота будут восстановлены до значений по умолчанию.

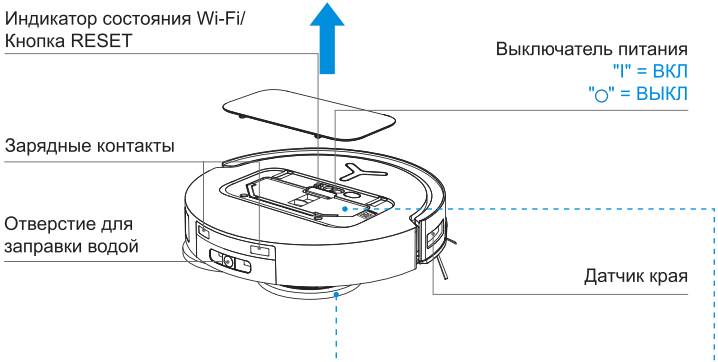

4. блока насадки для мытья полов

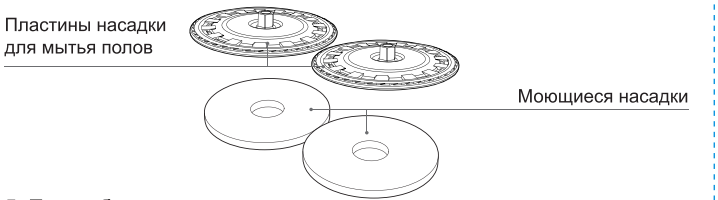

5. Пылесборник

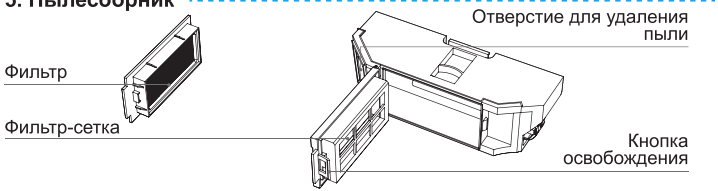

6. Вид станции спереди

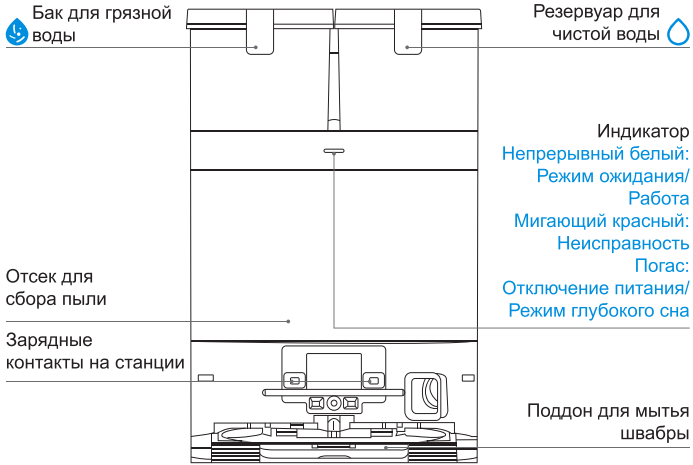

Примечание:

- Если индикатор мигает красным, перейдите в приложение ECOVACS HOME для получения подробной информации о неисправности.
- Если робот не заряжается, протрите соответствующие зарядные контакты на станции OMNI сухой тканью.

7. Мешок для пыли

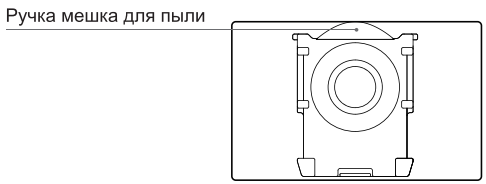

8. Вид станции сзади

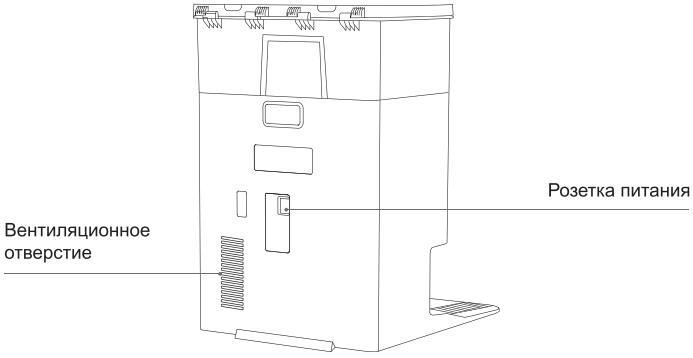

9. Датчики

Чертеж продукта	Функциональное описание
d-ToF Лазерный модуль	Лазерная локация применяется для измерения расстояния между роботом и окружающими объектами на основе разницы во времени отражения, что позволяет модулю сопоставлять объекты вокруг во время движения робота. Дальность обнаружения составляет 10 м.
3D структурированный световой датчик	Для измерения расстояния между окружающими объектами и роботом применяются инфракрасная локация и расчет по формулам подобных треугольников. Когда датчик обнаруживает поблизости объект, робот автоматически поворачивает, чтобы избежать столкновения с объектом. Дальность обнаружения составляет 0,4 м.
Датчики против падения	Инфракрасная локация применяется датчиком в нижней части робота для измерения высоты между нижней частью робота и полом. При наличии разницы высот, например высоты более 55 мм на белом фоне или высоты более 30 мм на черном фоне, робот прекратит движение, выполняя функцию защиты от падения.
Датчик обнаружения ковров	Ультразвуковой зонд может излучать ультразвуковые волны с частотой 300 кГц. Энергия ультразвуковых волн может поглощаться коврами. Если отраженная энергия ниже порогового значения, робот распознает наличие ковра. По данным лабораторных испытаний ECOVACS, в настоящее время на рынке представлено более 50 видов ковров.
Датчик предотвращения столкновений	Если передаваемый сигнал блокируется объектом, приемник сигнала не сможет его принять. Используя этот принцип, робот будет избегать препятствий при столкновении с ними.
Датчик края	Благодаря инфракрасному измерению расстояния робот может определять расстояние между собой и объектами справа от себя. Если справа находится стена или препятствие, робот выполнит очистку краев, чтобы избежать пропусков или столкновений.
Камера с искусственным интеллектом	Используйте камеру с искусственным интеллектом для сбора изображений окружающей среды для видеозаписи, что позволяет осуществлять удаленные видеозвонки через микрофон. Поле зрения: по вертикали 77°, по горизонтали 97°
Микрофон	Человеческие голоса вызывают колебания в диафрагме микрофона через воздух. В результате микрофон использует набор и алгоритмы звуковых моделей для записи звука и голосового управления роботом для выполнения определенных задач. Эффективное расстояние пробуждения составляет 5 м.

ПРИМЕЧАНИЯ ПЕРЕД УБОРКОЙ

1 Перед уборкой

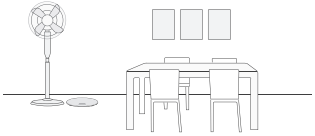

Подготовьте помещение к уборке

Приведите в порядок место, которое собираетесь убрать, расставив мебель, например стулья, на нужные места.



Уберите с пола такие предметы, как кабели, одежду и тапочки, чтобы повысить эффективность уборки.

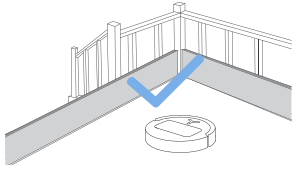

Установите защитные барьеры

Может возникнуть необходимость разместить физическое препятствие на краю крутой ступени, чтобы предотвратить падение робота.



Перед использованием изделия на ковре или ковровом покрытии с кисточками по краям, сложите ковер и заправьте кисточки под него.

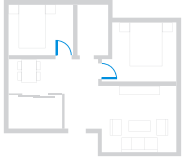

Держите двери в комнаты, которые нужно убрать, открытыми.

Во время первого использования убедитесь, что двери каждой комнаты открыты, чтобы робот мог полностью исследовать ваш дом.



Не стойте в узких местах, таких как дверные проемы и коридоры, и следите за тем, чтобы не блокировать путь робота, когда он определяет области уборки.

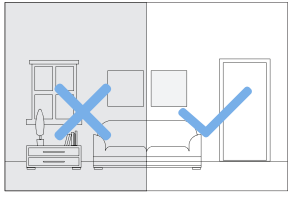

Обеспечьте достаточное освещение

Убедитесь, что очищаемые участки хорошо освещены, чтобы камера ИИ работала правильно.



Обеспечьте четкость зрения робота и не допускайте появления царапин или загрязнения объектива камеры отпечатками пальцев или масляными пятнами. Для протирки камеры используйте чистую мягкую ткань вместо чистящих средств, моющих средств или спреев.

2 Быстрый старт

Перед использованием снимите все защитные материалы с робота и станции OMNI.

1. Установка робота и станции

Звук щелчка указывает на правильную установку.

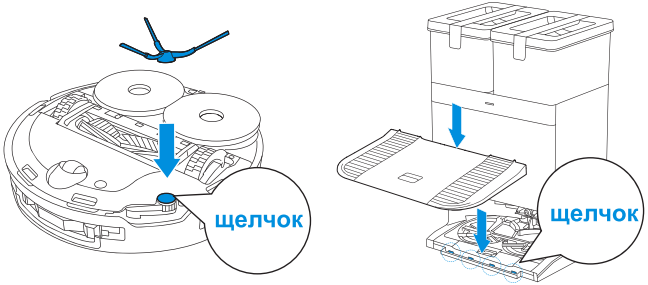

2. Подключение шнура питания и размещение станции

Поставьте станцию у стены на ровной твердой поверхности. Убедитесь, что на расстоянии 0,05 м по бокам и 0,8 м перед ним нет никаких предметов.

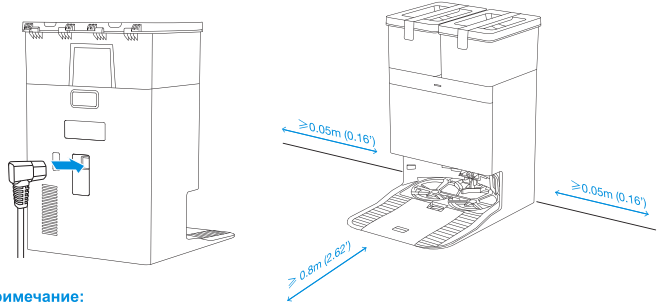

Примечание:

- Если вблизи станции имеются отражающие предметы, например зеркала или светоотражающие плинтусы, закройте их от пола до высоты 14 см.
- Не размещайте станцию под прямыми солнечными лучами.
- Разместите станцию в месте с сильным сигналом Wi-Fi.

3 Заполните резервуар для чистой воды

Достаньте резервуар для чистой воды и наполните его водой до максимального уровня. После заполнения резервуара закройте его крышкой и поставьте обратно на станцию.

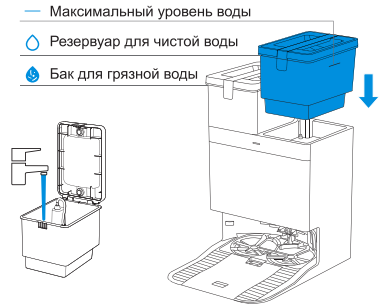

Примечание:

- Перед установкой резервуара на место вытрите воду с поверхности резервуара чистой сухой тканью.
- Перед использованием плотно закройте верхние крышки обоих резервуаров для воды.
- Следы воды, если таковые имеются в резервуарах для воды, являются результатом функционального испытания. Не сомневайтесь в пригодности продукта для использования.

4 Добавьте чистящий раствор (продается отдельно)

1. Снимите крышку отсека для сбора пыли, вытащите блок с чистящим раствором и поместите его на ровную твердую поверхность.

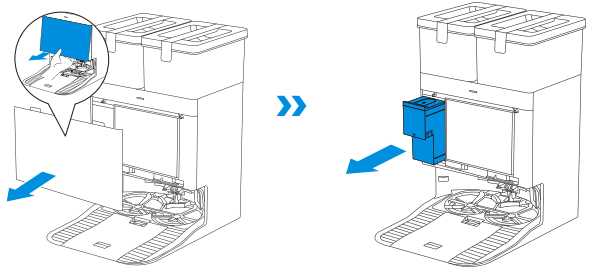

2. Откройте крышку блока с чистящим раствором и заполните его чистящим раствором ECOVACS (продается отдельно). Закройте крышку и поставьте блок обратно на станцию.

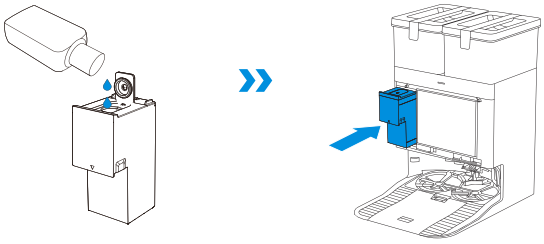

3. Разместите соединительные элементы верхнего края крышки отсека для сбора пыли и нажмите на ее нижнюю часть, чтобы правильно установить ее.

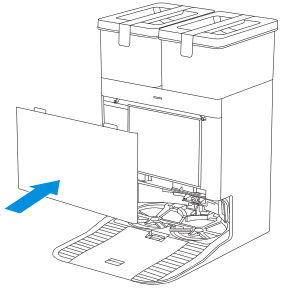

Примечание:
- Чистящий раствор автоматически подается из блока чистящего раствора. Не добавляйте чистящий раствор в резервуары для воды.
- Используйте только официальное чистящее средство ECOVACS, чтобы избежать возможных неисправностей устройства. Для покупки посетите магазин в приложении ECOVACS HOME или официальный сайт ECOVACS.
- Убедитесь, что в блок для чистящего раствора не попали посторонние предметы.

5 Загрузите приложение ECOVACS HOME

Загрузите приложение ECOVACS HOME, чтобы воспользоваться дополнительными функциями.

Вы можете отсканировать QR-код на роботе, чтобы загрузить приложение.

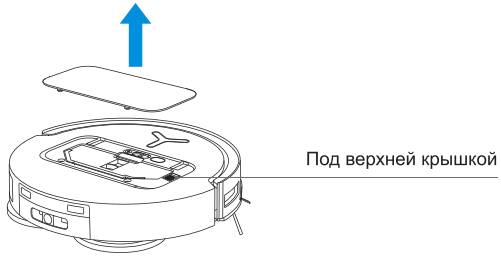

Или найдите ECOVACS HOME в магазине мобильных приложений, чтобы загрузить приложение.



Примечание: Следуйте инструкциям в приложении, чтобы зарегистрироваться, войти в систему и подключить продукт к приложению.

6 Включите DEEBOT

Включите выключатель питания под крышкой робота. ("I" = ВКЛ, "O"= ВЫКЛ) и поместите робота перед станцией, подключенной к источнику питания.

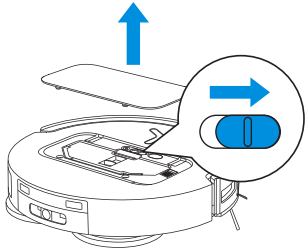

7 Подключите DEEBOT к приложению

Требования к сети Wi-Fi:

- Вы используете сеть 2,4 ГГц или смешанную сеть 2,4/5 ГГц.
- Ваш маршрутизатор поддерживает протоколы 802.11b/g/n и IPv4.
- Не используйте VPN (виртуальную частную сеть) или прокси-сервер.
- Не используйте скрытую сеть.
- WPA и WPA2 с использованием шифрования TKIP, PSK, AES/CCMP.
- WEP EAP (протокол аутентификации предприятия) не поддерживается.
- Используйте каналы Wi-Fi 1–11 в Северной Америке и каналы 1–13 за пределами Северной Америки (обратитесь в местный регулирующий орган).
- Если вы используете сетевой расширитель/повторитель, имя сети (SSID) и пароль такие же, как у вашей основной сети.
- Включите WPA2 на вашем маршрутизаторе.

Индикатор Wi-Fi

	Быстро мигающий белый	Подключение
	Медленно мигающий белый	Отключено от Wi-Fi
	Непрерывный белый	Подключен к Wi-Fi

Обратите внимание, что для доступа к таким интеллектуальным функциям, как удаленный запуск, голосовое взаимодействие, отображение 2D/3D-карт и настройки управления, а также персонализированная уборка (функции могут различаться в зависимости от продукта), вам необходимо загрузить и использовать приложение ECOVACS HOME, которое постоянно обновляется. Вам необходимо согласиться с нашей Политикой конфиденциальности и Пользовательским соглашением, прежде чем мы сможем обработать часть вашей базовой и необходимой информации и предоставить вам возможность управлять продуктом через приложение ECOVACS HOME. Без вашего согласия некоторые из вышеупомянутых интеллектуальных функций не могут быть доступны через приложение ECOVACS HOME. Тем не менее, вы по-прежнему можете использовать основные функции продукта для ручного управления.

8 Зарядка DEEBOT

Используйте приложение ECOVACS HOME или голосовое управление, чтобы вызвать робота, или нажмите и удерживайте кнопку на DEEBOT ⏻ в течение 3 секунд, чтобы робот мог пристыковаться для зарядки.

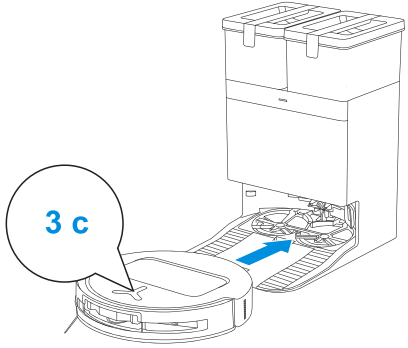

Примечание:

- Робот не может заряжаться, если питание выключено.
- Когда робот не работает, рекомендуется держать его включенным и заряжать.
- Рекомендуется, чтобы робот начинал уборку со станции. Не перемещайте станцию во время уборки.

9 Управление DEEBOT

1. Начать составление карты

При первом создании карты следуйте указаниям робота, чтобы помочь решить некоторые незначительные проблемы.
Например, если робот застрял в узком пространстве под мебелью, вы можете воспользоваться следующими решениями:
① Если это возможно, поднимите мебель, чтобы создать проход для робота.
② Закройте нижнюю часть мебели, чтобы робот не смог проникнуть внутрь.
③ Настройте виртуальную границу в приложении, чтобы предотвратить проникновение робота.

2. Начать уборку

- Резервуар для воды робота автоматически пополняется через станцию. Ручная заправка не требуется.
- Во время мытья полов робот распознает типы напольных покрытий и способен автоматически поднимать швабры при обнаружении ковров. Не используйте робота на ворсистых коврах или коврах с волокнами длиннее 10 мм. Рекомендуется складывать ворсистые ковры с волокнами длиннее 10 мм во время уборки или установить область с ворсистым ковром как зону «Въезд воспрещен», установив виртуальную границу в приложении ECOVACS HOME.

Перед первой уборкой убедитесь, что робот находится на станции и полностью заряжен. Нажмите ⏻ на роботе, чтобы начать работу. Для запуска вы также можете использовать приложение ECOVACS HOME или голосовое управление.

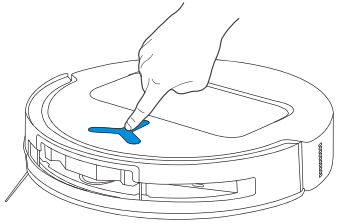

Примечание:

- Не допускайте частого снятия моющихся насадок для мытья полов.
- Не скребите пластины насадок для мытья тряпкой или другими предметами.
- Если приложение ECOVACS HOME выдает сообщение о необходимости замены швабр, замените их вовремя. Узнайте больше об аксессуарах в Приложении ECOVACS HOME или на сайтеhttps://www.ecovacs.com.

3. Пауза

Нажмите ⏻ на роботе, чтобы остановить его во время работы. Вы также можете использовать приложение ECOVACS HOME или голосовое управление, чтобы приостановить работу робота.

4. Пробуждение

После некоторой паузы все индикаторы на роботе погаснут. Чтобы разбудить робота, нажмите ⏻ .

5. Возвращение на станцию

Используйте приложение ECOVACS HOME или голосовое управление, чтобы вызвать робота, или нажмите и удерживайте кнопку на DEEBOT ⏻ в течение 3 секунд, чтобы робот мог пристыковаться для зарядки.

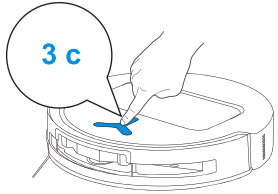

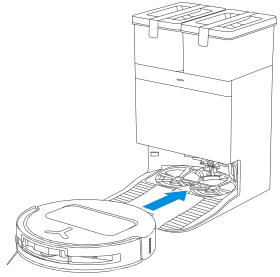

6. Режим глубокого сна

Робот перейдет в режим глубокого сна для защиты аккумулятора, если он находится вне станции в течение примерно 5 ч. Чтобы разбудить робота, выключите и включите его.

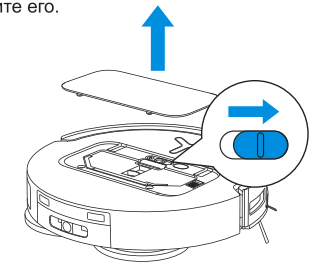

ТЕХНИЧЕСКИЕ ХАРАКТЕРИСТИКИ

Модель	**DDX67**		
Номинальный вход	20В ⎓ 2A	Время зарядки	около 5 часов
Модель станции	**CH2453A**		
Номинальный вход	220-240В ~ 50-60Гц	Номинальный выход	20В ⎓ 2A
Номинальный входной ток (зарядка)	0,5A	Мощность (опорожнение)	650 Вт
Мощность (мытье швабры горячей водой)	1650 Вт		
Потребляемая мощность в режиме ожидания	Менее 2,00 Вт		

Выходная мощность беспроводного модуля менее 100 мВт.
Примечание: Технические и конструктивные характеристики могут быть изменены в целях постоянного совершенствования продукции.
Узнайте больше об аксессуарах на сайте https://www.ecovacs.com .

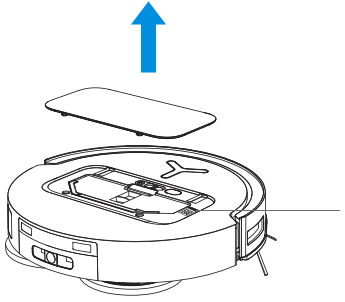

Отсканируйте QR-код с помощью камеры мобильного устройства и получите руководство пользователя.